0.000=222.30

Schema constructiei

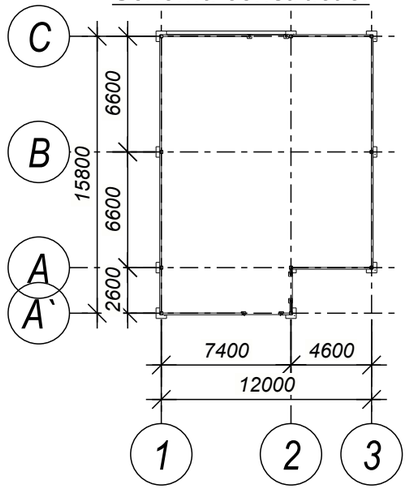

13. Pe perioada de executare a lucrarilor de constrcutie -montaj de elaborat

Fazele determinante pentru urmatoarele lucrari:

- Trasarea axelor
- Saparea gropii de fundare
- Montarea elementelor constructive metalice
- Executia acoperisului
- Finisarile
- Amenajarea teritoriului

Lista actelor de lucrari ascunse

- Armarea si betonarea fundatiilor
- Sudarea elementelor metalice
- Executia acoperisului

Date generale:

" Lucrari de proiectare : " Constructia Oficiului medicilor de familie, a s. Cepeleuti, r-l Edinet " cu nr. cadastral 6216118.392

Obiectul dat cuprinde compartimentele: CM (Constructii metalice)

1. Baza pentru elaborarea desenelor de axecutie a setului dat sunt :
   - certificatul de urbanism Nr. 6 din 22.10.2024
   - sarcina de proiectare;
   - Compartimentul Solutii arhitecturale;
   - schita de Proiect aprobata de catre Beneficiar;
- Prospectiuni geologice elaborate de firma ,,Basregal" S.R.L. in luna noiembrie 2024

2. Sarcinile din icarcarea de zapada pe structura, conform SM EN 1991-1-3:2011/NA:2018*;

a)Sarcina normata a stratului de zapada - 1,5 kN/m2.

b)Sarcina normata provocata de vint - 0,7 kN/m2.

3.Raionul climateric de amplasare a cladirii - IIC.

4. Clasa de importanta a constructiei – CC-2, conform NCM E.02.02-2016.

5. Gradul de rezistenta la foc - III conform NCM E.03.02.2014.

-Temperatura de calcul a aerului exterior - 16°C.

-Temperatura de calcul a aerului in interior +20°C.

-Adincimea de inghet a terenului 1,0m;

-Sarcina utila este de 2,0 kPa. Elementele structurii de rezistenta se vor executa din beton de clasa C 20/25 fundatiile si carcasa din otel S275 stalpi si grinzi, ferma. Celelalte element otel clasa S235(Contravantuiri, grinzi de inchidere, pane). Suruburile de imbinare a stalpilor cu grinzile metalece, de clasa 8.8

6. Cota conventionala 0,000 este adoptata cota superioara a pardoselei parterului, ce corespunde cotei absolute 0.000=222.30 pe planul general.

7. In conformitate cu harta de microzonare seismica, seismicitatea zonei este de 7 (sapte) grade. Structura de rezistenta a cladirii este calculata la seismicitatea de 7(sapte) grade

8. Schema constructiva - Carcasa din otel S275;

·Peretii exteriori - panouri tip "SANDWICH";

·Acoperis - panouri tip "SANDWICH";

9. Imprejurul cladirii este executat strat de etansare din placi de pavaj.

10. Scurgerile de pe acoperis, executate din jgeaburi si burlane de scurgere.

11.Cordonul de sudura manual va fi cu grosimea de cel putin 5mm pentru profilele metalice cu grosimea la pereti pina la 4mm si cordonul de 6-8mm pentru profilele metalice cu grosimea la pereti mai mare si egal cu 5mm cu electrozi de tipul Э-42A.Suprafata tuturor pieselor metalice se vor vopsi cu grunt GF-021. Vopsirea elementelor metalice se va efectua cu vopsea ce va asigura rezistenta la foc R45 K1.

12. Proiectul este elaborat pentru efectuarea lucrarilor in timpul de vara. Efactuarea lucrarilor in timpul de iarna se permite in proectul de efectuare a lucrarilor, complexului de masuri cu evidenta cerintilor:

NCM E.03.02-2014 "Protectia impotriva incendiilor a cladirilor si instalatiilor ";

NCM E.04.04-2014 " Protectia contra actiunilor mediului ambiant. Proiectarea protectiei anticorozive a constructiilor";

CP E.03.01:2019 "Siguranta la incendiu asigurarea rezistentei la foc a constructiilor"

Proiectul a fost elaborat cu evidenta criteriilor de calitate pentru urmatoarele exigente esentiale:

A - Rezistenta si Stabilitate;

B - Siguranta in Exploatare;

C - Siguranta la Foc;

D - Igiena, Sanatatea Oamenilor, Refacerea si Protectia Mediului Inconjurator;

E - IzolatieTermica, Hidrofuga si Economie de Energie;

F - Protectia Impotriva Zgomotului

G- Utilizarea Sustenabila a Resurselor Naturale

Proiectul este elaborat in conformatie cu cerintele normelor ecologice, sanitaro-igienice, antiincendiu , etc. (care sunt on vigoare pe teritoriul R.M. si asigura exploatarea obiectului fara riscul vietii si sanatatii oamenilor) cu conditia respectarii masurilor prevazute in proiectul de executie.

Arhitect sef proiect — Clima Valeriu

Inginer sef proiect — Muntean Nicolae

Desenele sunt elaborate in volumul copartimentului CM. Elaborarea desenelor in detaliu, va fi efectuat de firma producatoare a constructiilor din metal.

C.A.T.P ser. 2021-P nr. 0780 din 01.10.2021						Clima V.			
C.A.T.P ser. 2021-P nr. 0788 din 01.10.2021						Muntean N.			
Beneficiar: IMSP ,, Centru de sanatate Edinet"						011-2024-CM			
						,,Constructia Oficiului Medicilor de Familie, a satului Cepeleuti,r-l Edinet" cu nr. cadastral 6216118.392			
Modif.	Nr.sec.	Coala	№doc	Semnat	Data				
ASP		Clima V.			11.2024	Oficiu medicilor de familie	Faza	Coala	Coli
ISP		Muntean N.					PE	1	
Proiectat		Voitco M.							
						Date generale CM	,,OptimalBim Construct" SRL		

Format: A3

Согласовано

Взам. инв. №

Подп. и дата

Инв. № подл.

Borderou desene compartiment CM

Coala	Denumirea	Nota
1	Date generale CM	
2	Borderou desene compartiment CM	
3	Desfasurata pe axa 1	
4	Desfasurata pe axa 2	
5	Desfasurata pe axa 3	
6	Desfasurata pe axa A	
7	Desfasurata pe axa A`	
8	Desfasurata pe axa B	
9	Desfasurata pe axa C	
10	Schema de amplasare a elementelor stalpi	
11	Stalp metalic SM-1	
12	Stalp metalic SM-2	
13	Stalp metalic SM-3	
14	Stalp metalic SM-4	
15	Stalp metalic SM-5	
16	Stalp metalic SM-6	
17	Stalp metalic Stm-1	
18	Contravantuire verticala CV-1	
19	Contravantuire verticala CV-2	
20	Contravantuire verticala CV-3	
21	Contravantuire verticala CV-4	
22	Schema de amplasare a elementelor grinzi, contarvintuiri orizonatale si pane	
23	Grinda metalica GM-1	
24	Grinda metalica GM-2	
25	Grinda metalica GM-3	
26	Ferma metalica FM-1	
27	Contravanturie orizontala CO-1	
28	Contravanture orizontala CO-2	
29	Contravanture orizontala CO-3	
30	Contravanture orizontala CO-4	

Borderou desene compartiment CM

Coala	Denumirea	Nota
31	Contravanture orizontala CO-5	
32	Contravanture orizontala CO-6	
33	Contravanture orizontala CO-7	
34	Contravanturie orizontala CO-8	
35	Contravanturie orizontala CO-9	
36	Detalii imbinare grinzi , ferma metalica	
37	Detalii imbinare contravantuiri	
38	Copertina intrare principala	
39	Ancora An-1. Consum de materiale	
40	Ancora An-2. Consum de materiale	
41	Ancora Anc-1. Consum de materiale	
43	Consum total de materiale pe lungime Grizi inchidere, fixare	
44	Consum total de materiale metal	

Согласовано

Взам. инв. №

Подп. и дата

Инв. № подл.

Beneficiar:
IMSP ,, Centru de sanatate Edinet"

011-2024-CM

,,Constructia Oficiului Medicilor de Familie, a satului Cepeleuti,r-l Edinet" cu nr. cadastral 6216118.392

Modif.	Nr.sec.	Coala	№doc.	Semnat	Data
					11.2024
ISP		Muntean N.			
Proiectat		Voitco M.			

Oficiu medicilor de familie

Faza	Coala	Coli
PE	2	

Borderou desene compartiment CM

,,OptimalBim Construct" SRL

Format: A3

Desfasurata pe axa 1
Sc. 1:50

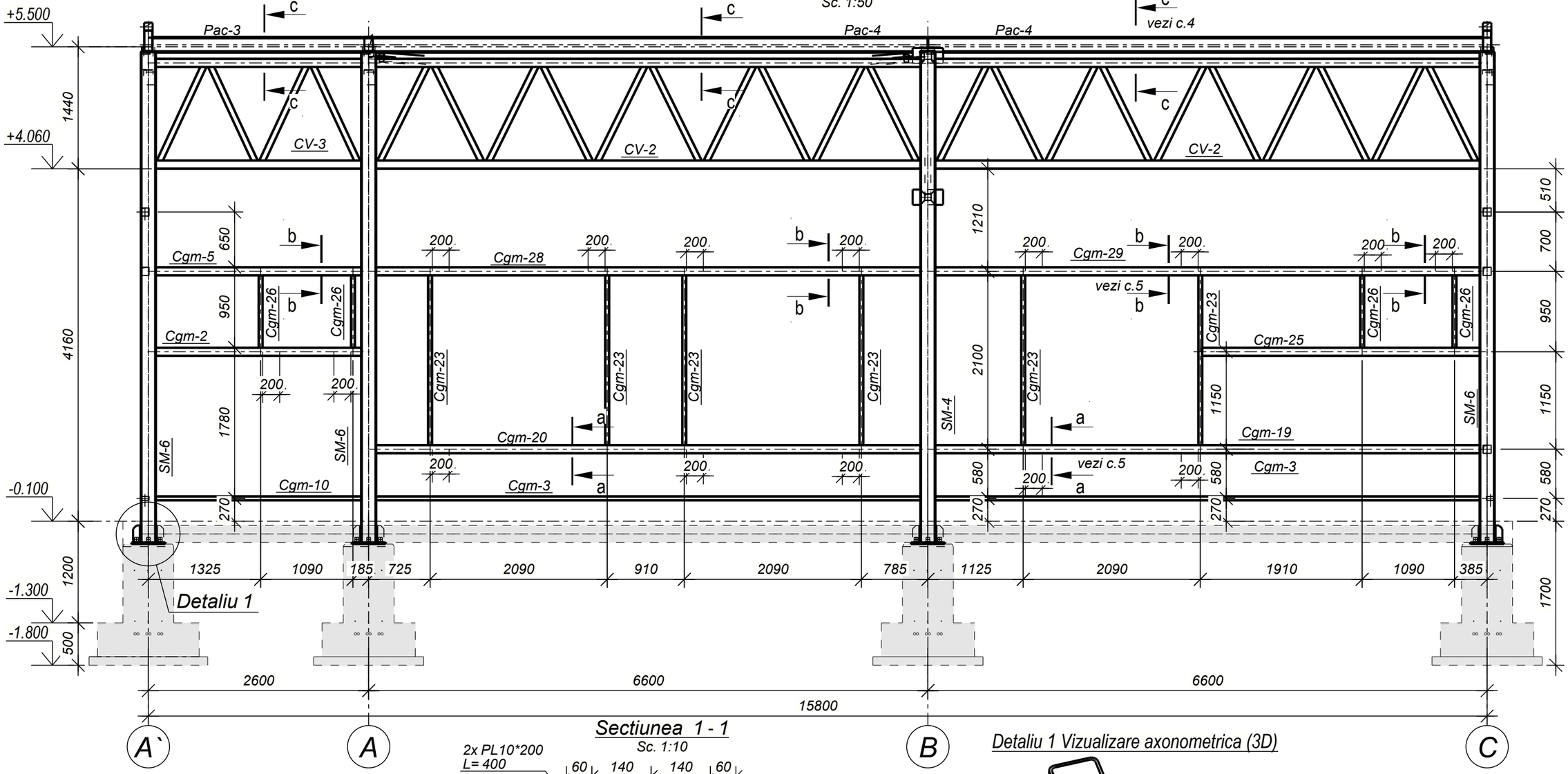

Detaliu 1

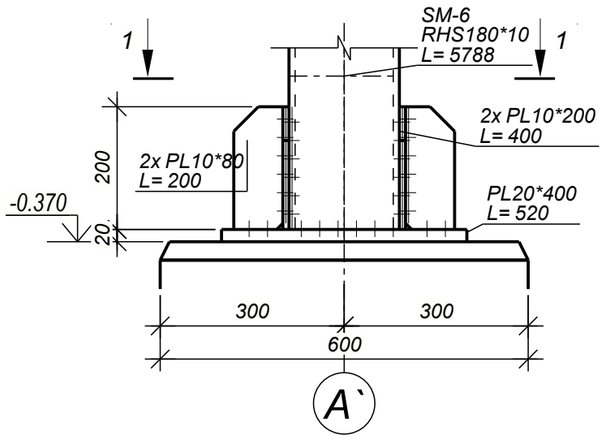

Sectiunea 1 - 1
Sc. 1:10

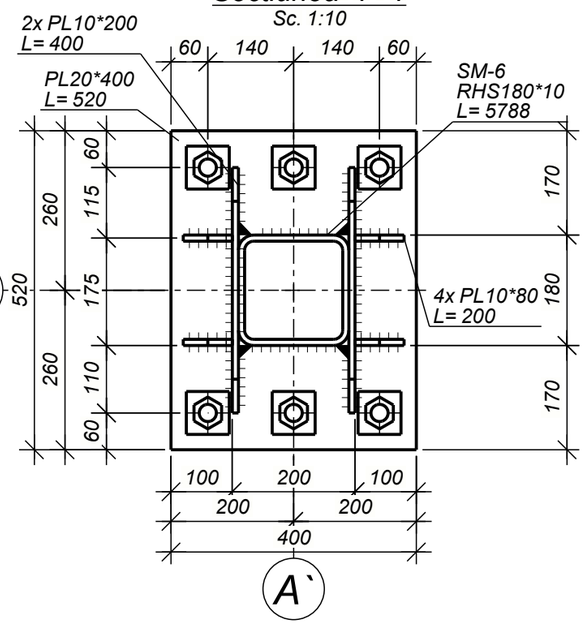

Detaliu 1 Vizualizare axonometrica (3D)

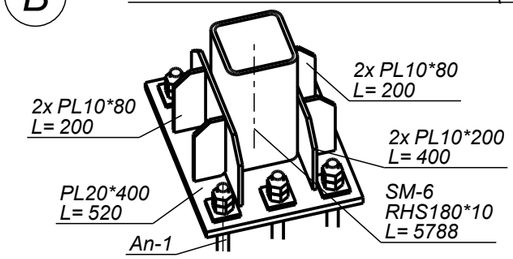

Nota:
- -Coala data de analizat in comun cu coala 3…9
- -Schema de amplasare a elementelor stalpi vezi coala 10
- -Schema de amplasare a elementelor grinzi vezi coala 22
- -Desfasurate detalii de analizat in comun cu coala 36
- -Sectiuni a-a…f-f vezi coala 4,5,7,9

Beneficiar: IMSP ,, Centru de sanatate Edinet"						011-2024-CM		
						,,Constructia Oficiului Medicilor de Familie, a satului Cepeleuti,r-l Edinet" cu nr. cadastral 6216118.392		
Modif.	Nr.sec.	Coala	№doc.	Semnat	Data			
					11.2024	Oficiu medicilor de familie	Faza	Coala	Coli
ISP		Muntean N.					PE	3	
Proiectat		Voitco M.							
						Desfasurata pe axa 1	,,OptimalBim Construct" SRL		

Format: A3

Согласовано

Взам. инв. №

Подп. и дата

Инв. № подл.

Desfasurata pe axa 2
Sc. 1:50

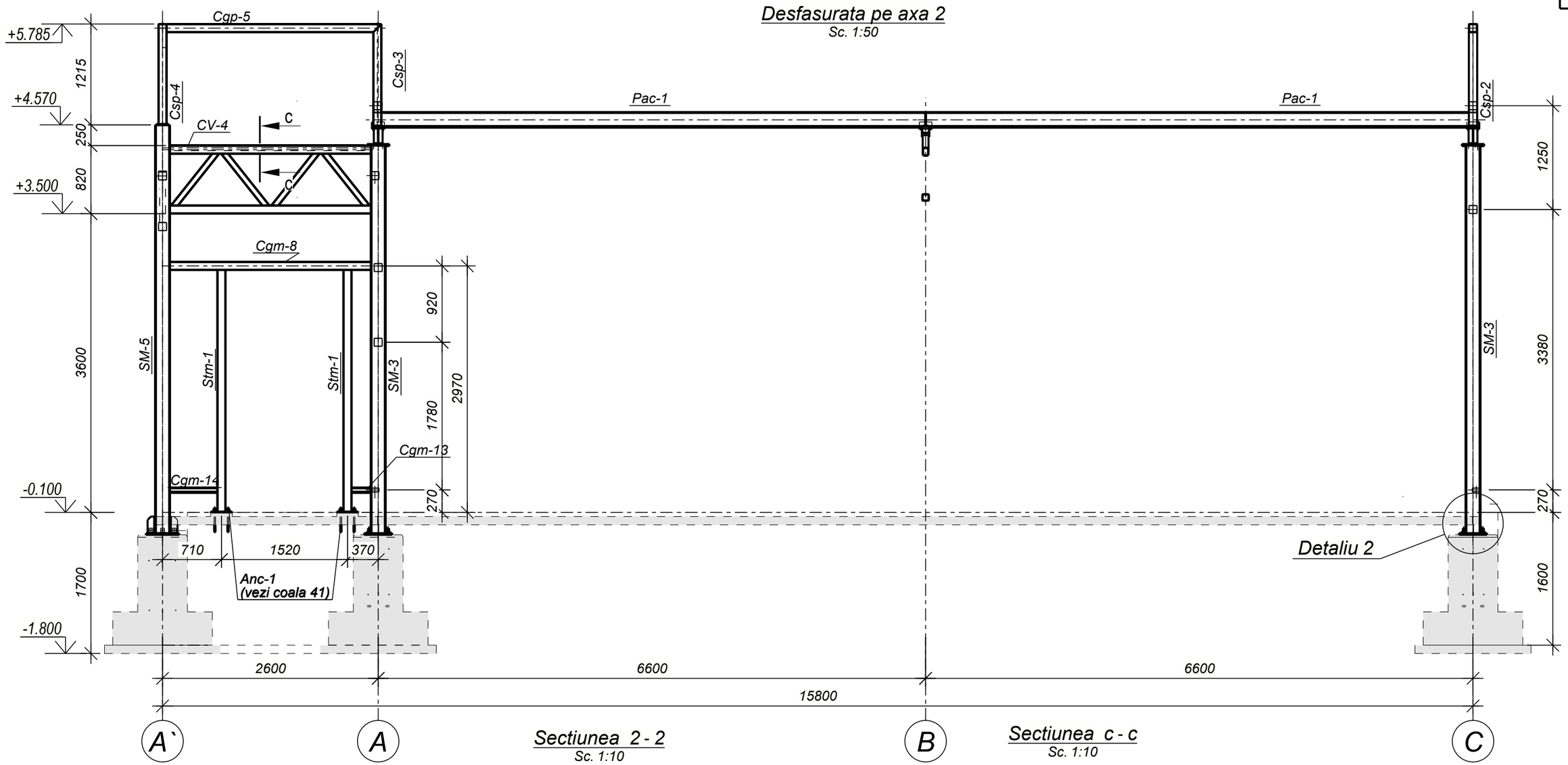

Sectiunea 2 - 2
Sc. 1:10

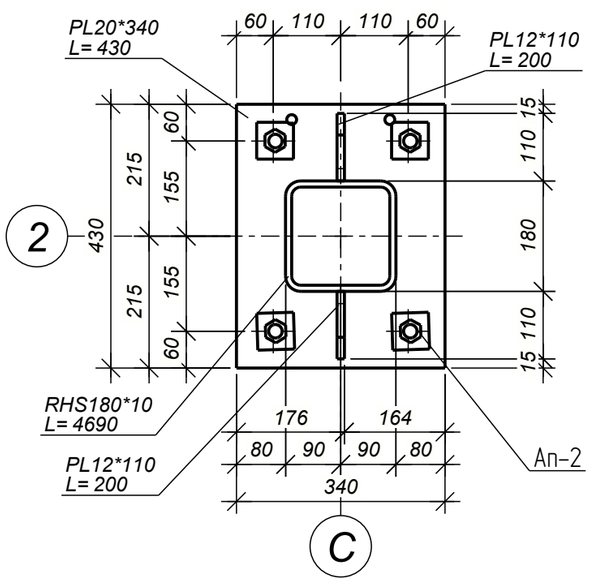

Detaliu 2

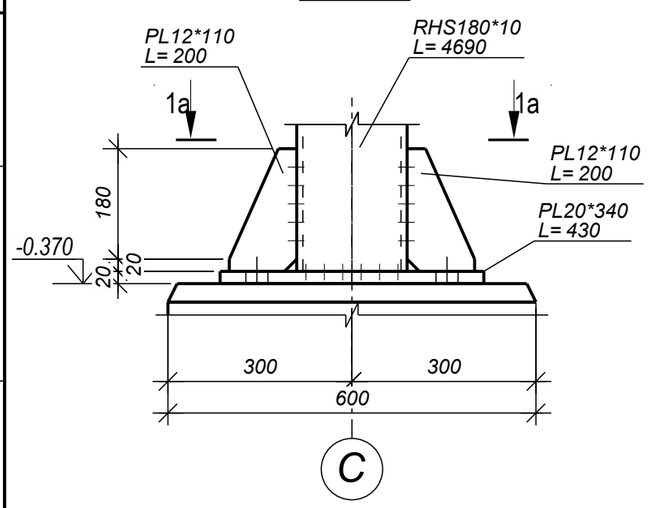

Sectiunea c - c
Sc. 1:10

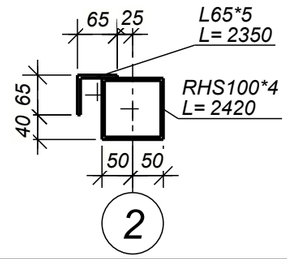

Nota:
-Coala data de analizat in comun cu coala 3…9
-Schema de amplasare a elementelor stalpi vezi coala 10
-Schema de amplasare a elementelor grinzi vezi coala 22
-Desfasurate detalii de analizat in comun cu coala 36
-Sectiuni a-a…f-f vezi coala 4,5,7,9

Beneficiar: IMSP ,, Centru de sanatate Edinet"						011-2024-CM			
						,,Constructia Oficiului Medicilor de Familie, a satului Cepeleuti,r-l Edinet" cu nr. cadastral 6216118.392			
Modif.	Nr.sec.	Coala	№doc.	Semnat	Data				
					11.2024	Oficiu medicilor de familie	Faza	Coala	Coli
ISP		Muntean N.					PE	4	
Proiectat		Voitco M.				Desfasurata pe axa 2	,,OptimalBim Construct" SRL		

Format: A3

Согласовано

Взам. инв №

Подп. и дата

Инв. № подл.

Desfasurata pe axa 3
Sc. 1:50

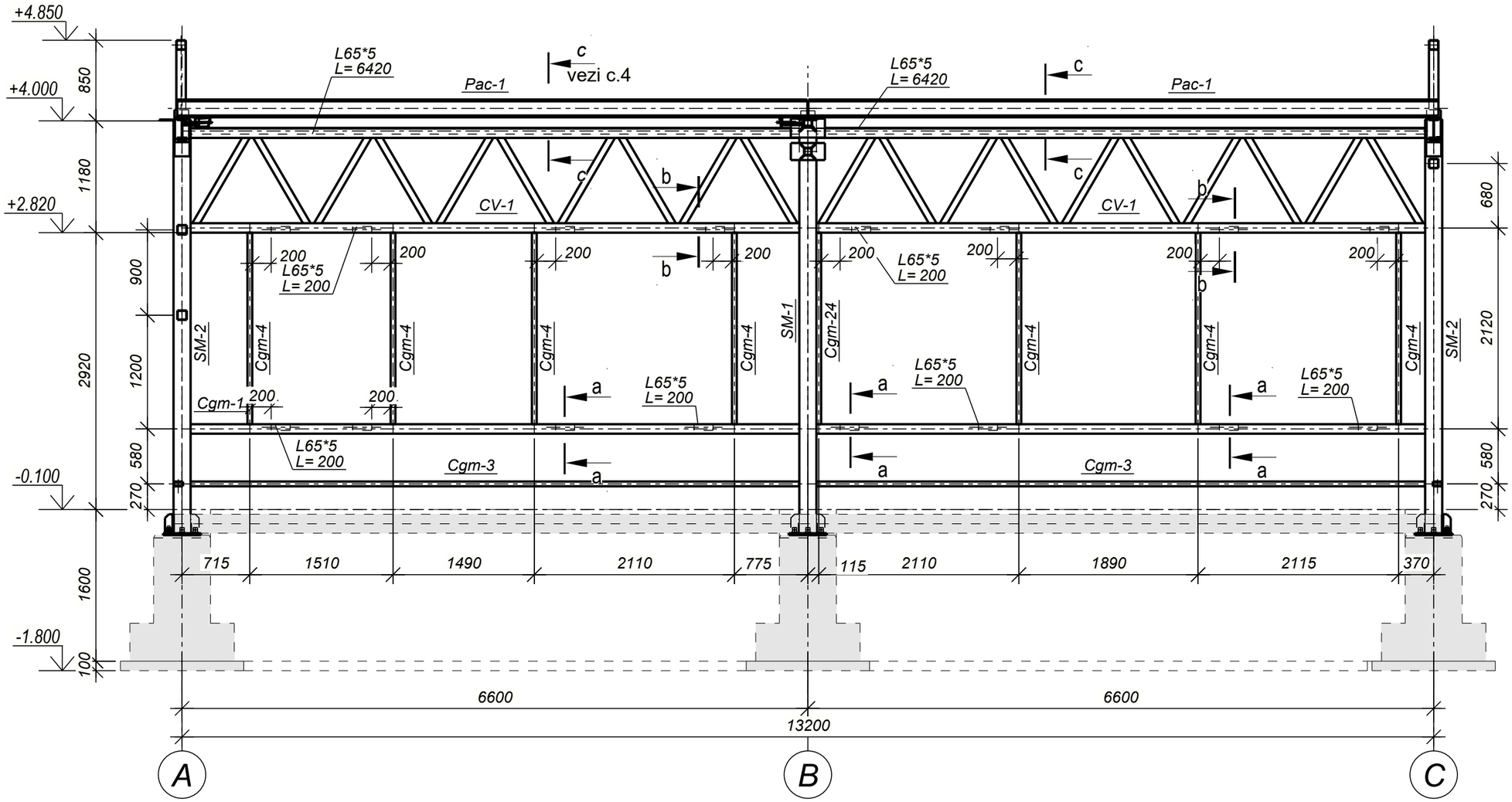

Sectiunea a - a
Sc. 1:10

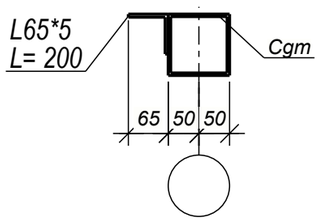

Sectiunea b - b
Sc. 1:10

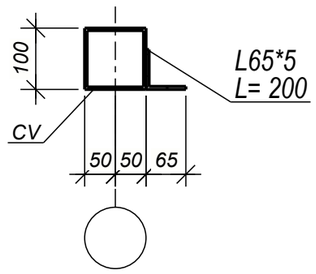

Nota:
-Coala data de analizat in comun cu coala 3…9
-Schema de amplasare a elementelor stalpi vezi coala 10
-Schema de amplasare a elementelor grinzi vezi coala 22
-Desfasurate detalii de analizat in comun cu coala 36
-Sectiuni a-a…f-f vezi coala 4,5,7,9

Beneficiar: IMSP ,, Centru de sanatate Edinet"						011-2024-CM			
						,,Constructia Oficiului Medicilor de Familie, a satului Cepeleuti,r-l Edinet" cu nr. cadastral 6216118.392			
Modif.	Nr.sec.	Coala	№doc.	Semnat	Data				
					11.2024	Oficiu medicilor de familie	Faza	Coala	Coli
ISP		Muntean N.					PE	5	
Proiectat		Voitco M.							
						Desfasurata pe axa 3	,,OptimalBim Construct" SRL		

Format: A3

Согласовано №

Взам. инв. №

Подп. и дата

Инв. № подл.

Desfasurata pe axa A
Sc. 1:50

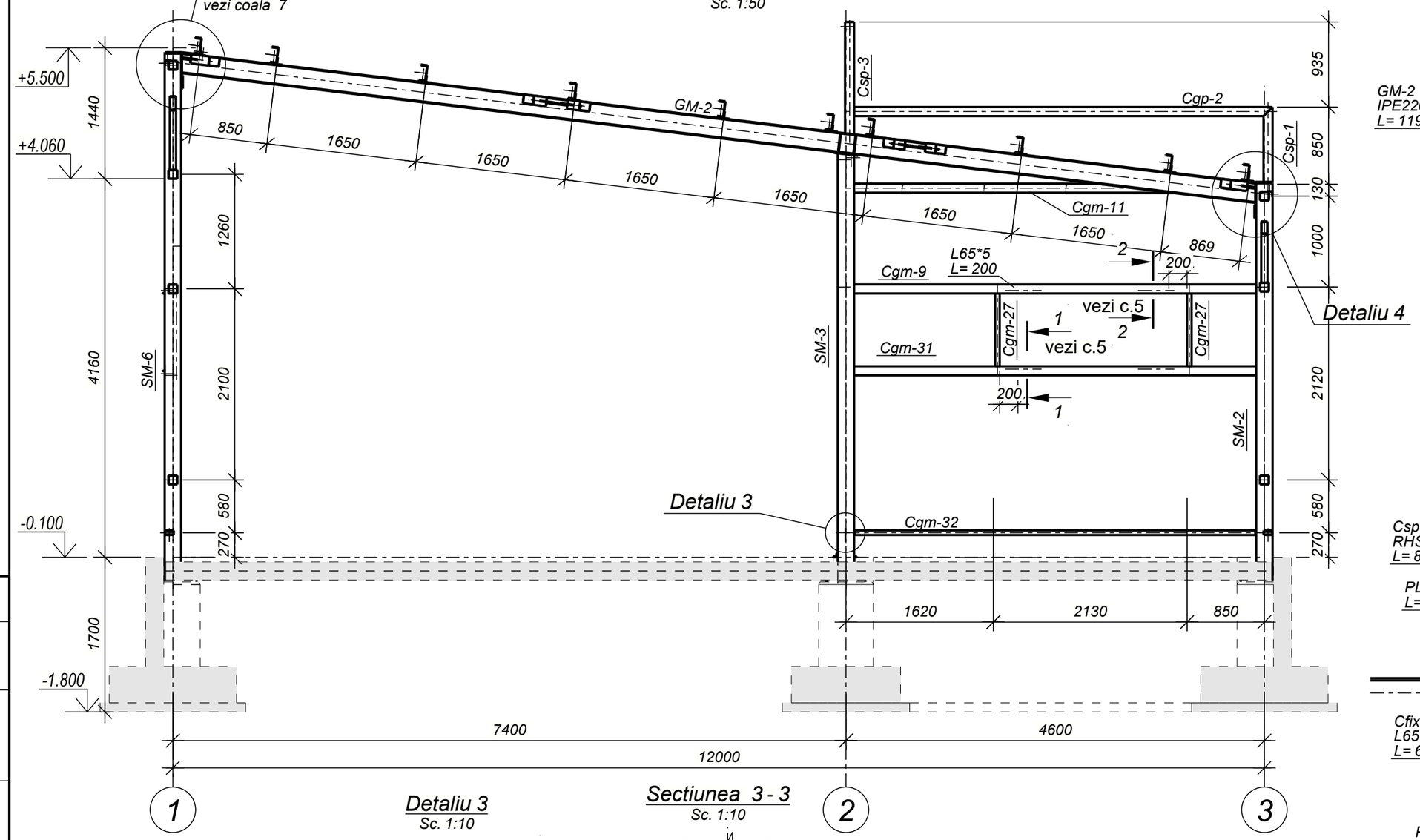

Detaliu 4
Sc. 1:10

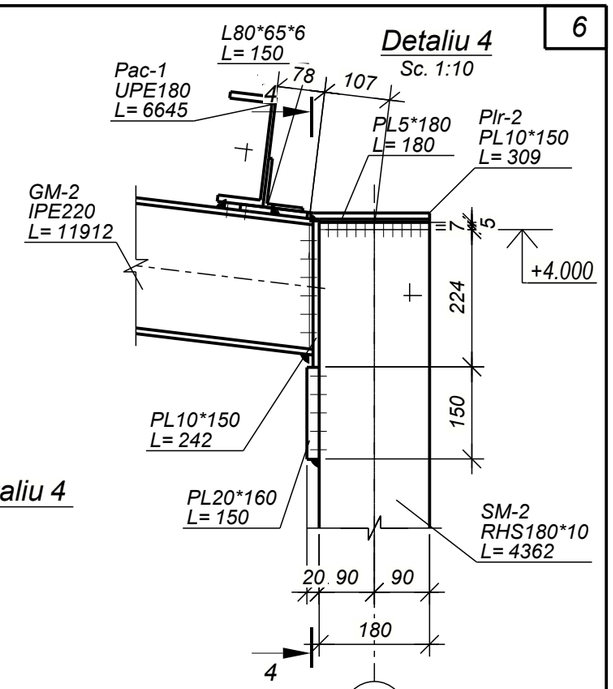

Sectiunea 4 - 4
Sc. 1:10

3

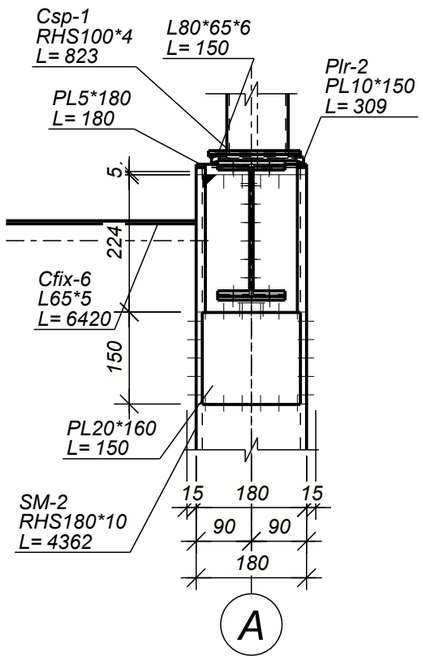

A

Detaliu 3
Sc. 1:10

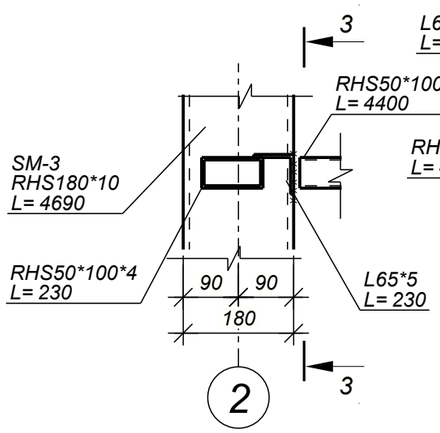

2

Sectiunea 3 - 3
Sc. 1:10

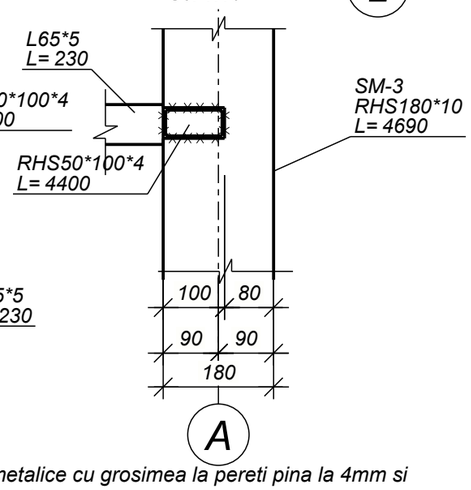

A

Nota:
-Coala data de analizat in comun cu coala 3…9
-Schema de amplasare a elementelor stalpi vezi coala 10
-Schema de amplasare a elementelor grinzi vezi coala 22
-Desfasurate detalii de analizat in comun cu coala 36
-Sectiuni a-a…f-f vezi coala 4,5,7,9

Nota:
1. Cordonul de sudura va fi cu grosimea de cel putin 5mm pentru profilele metalice cu grosimea la pereti pina la 4mm si cordonul de 6-8mm pentru profilele metalice cu grosimea la pereti mai mare si egal cu 5mm.
2. Suprafata tuturor pieselor metalice se vor vopsi cu grund GF-021. Vopsirea elementelor metalice se va efectua cu vopsea speciala antiincendiara.

Beneficiar: IMSP ,, Centru de sanatate Edinet"						011-2024-CM		
						,,Constructia Oficiului Medicilor de Familie, a satului Cepeleuti,r-l Edinet" cu nr. cadastral 6216118.392		
Modif.	Nr.sec.	Coala	№doc.	Semnat	Data			
					11.2024	Oficiu medicilor de familie	Faza	Coala	Coli
ISP		Muntean N.					PE	6	
Proiectat		Voitco M.				Desfasurata pe axa A	,,OptimalBim Construct" SRL		

Format: A3

Согласовано

Взам. инв. №

Подп. и дата

Инв. № подл.

Desfasurata pe axa A`
Sc. 1:50

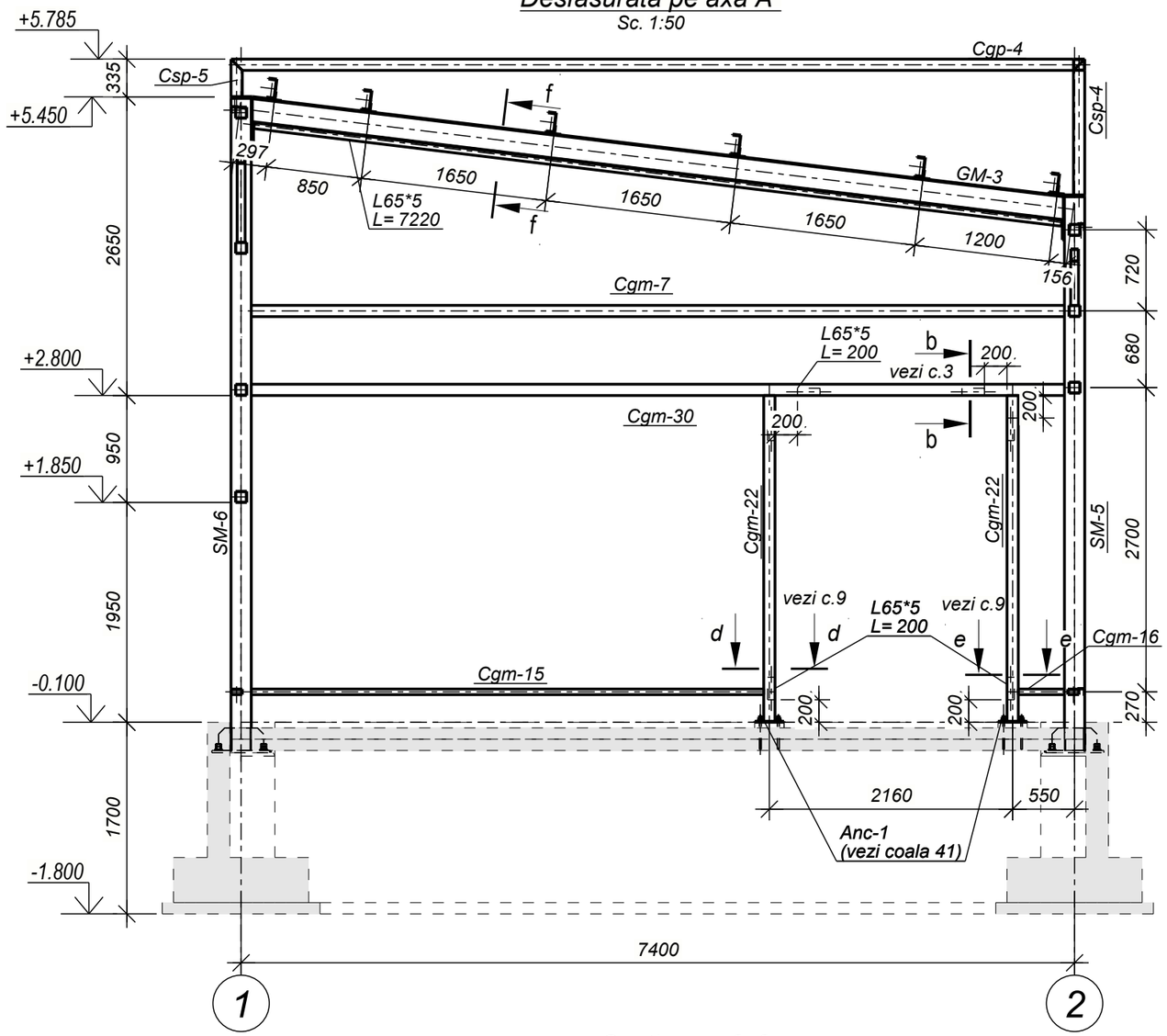

Detaliu 5
Sc. 1:10 (6)

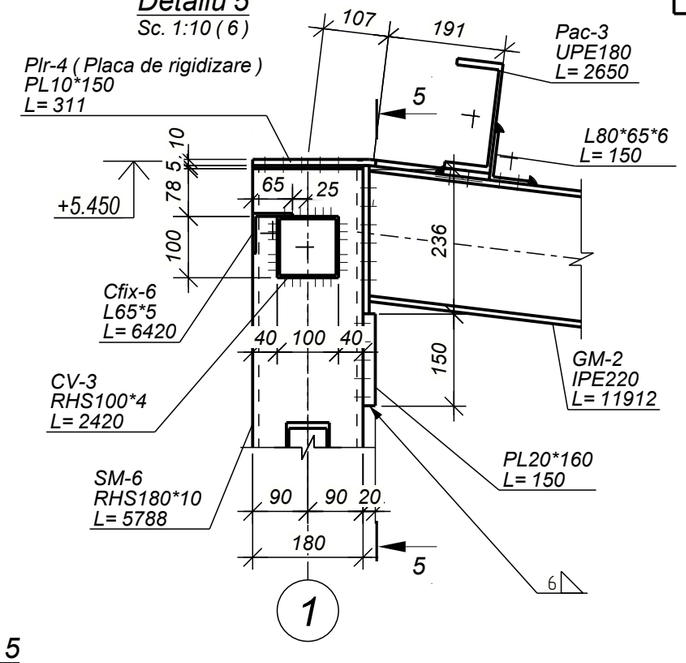

Sectiunea 5 - 5
Sc. 1:10

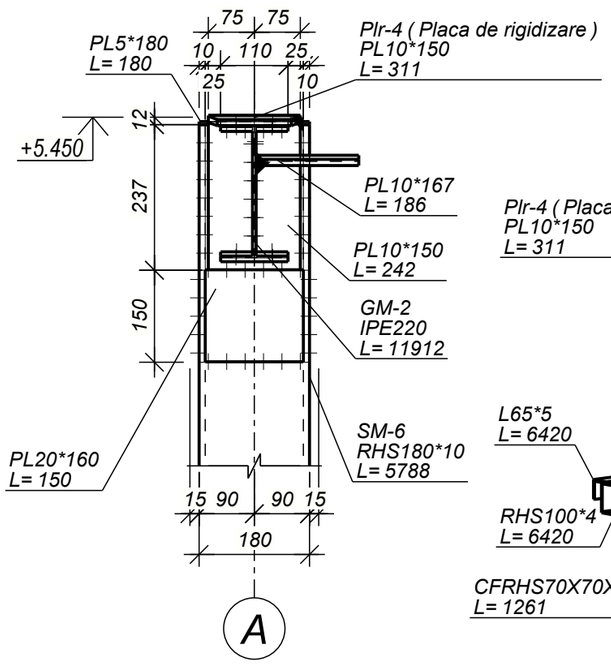

Vizualizare axonometrica Detaliu 5
Sc. 1:20

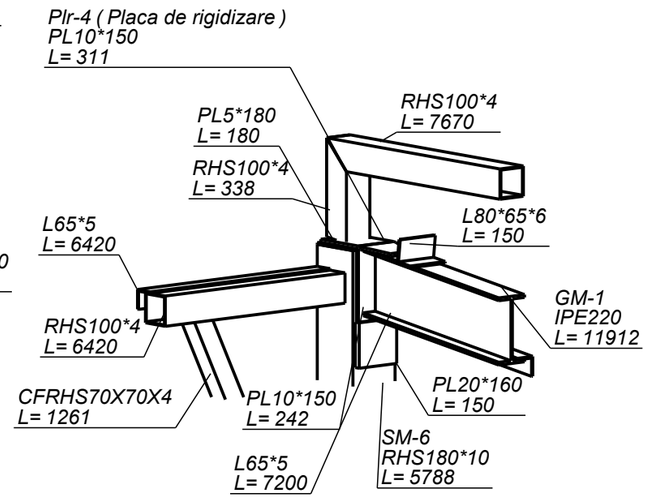

Sectiunea f - f
Sc. 1:10

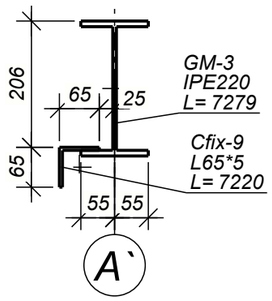

Nota:
-Coala data de analizat in comun cu coala 3…9
-Schema de amplasare a elementelor stalpi vezi coala 10
-Schema de amplasare a elementelor grinzi vezi coala 22
-Desfasurate detalii de analizat in comun cu coala 36
-Sectiuni a-a…f-f vezi coala 4,5,7,9

Nota:

1. Cordonul de sudura va fi cu grosimea de cel putin 5mm pentru profilele metalice cu grosimea la pereti pina la 4mm si cordonul de 6-8mm pentru profilele metalice cu grosimea la pereti mai mare si egal cu 5mm.
2. Suprafata tuturor pieselor metalice se vor vopsi cu grund GF-021. Vopsirea elementelor metalice se va efectua cu vopsea speciala antiincendiara.

Beneficiar: IMSP ,, Centru de sanatate Edinet"						011-2024-CM			
						,,Constructia Oficiului Medicilor de Familie, a satului Cepeleuti,r-l Edinet" cu nr. cadastral 6216118.392			
Modif.	Nr.sec.	Coala	№doc.	Semnat	Data				
					11.2024	Oficiu medicilor de familie	Faza	Coala	Coli
ISP		Muntean N.					PE	7	
Proiectat		Voitco M.							
						Desfasurata pe axa A`	,,OptimalBim Construct" SRL		

Format: A3

Согласовано

Взам. инв. №

Подп. и дата

Инв. № подл.

Desfasurata pe axa B
Sc. 1:50

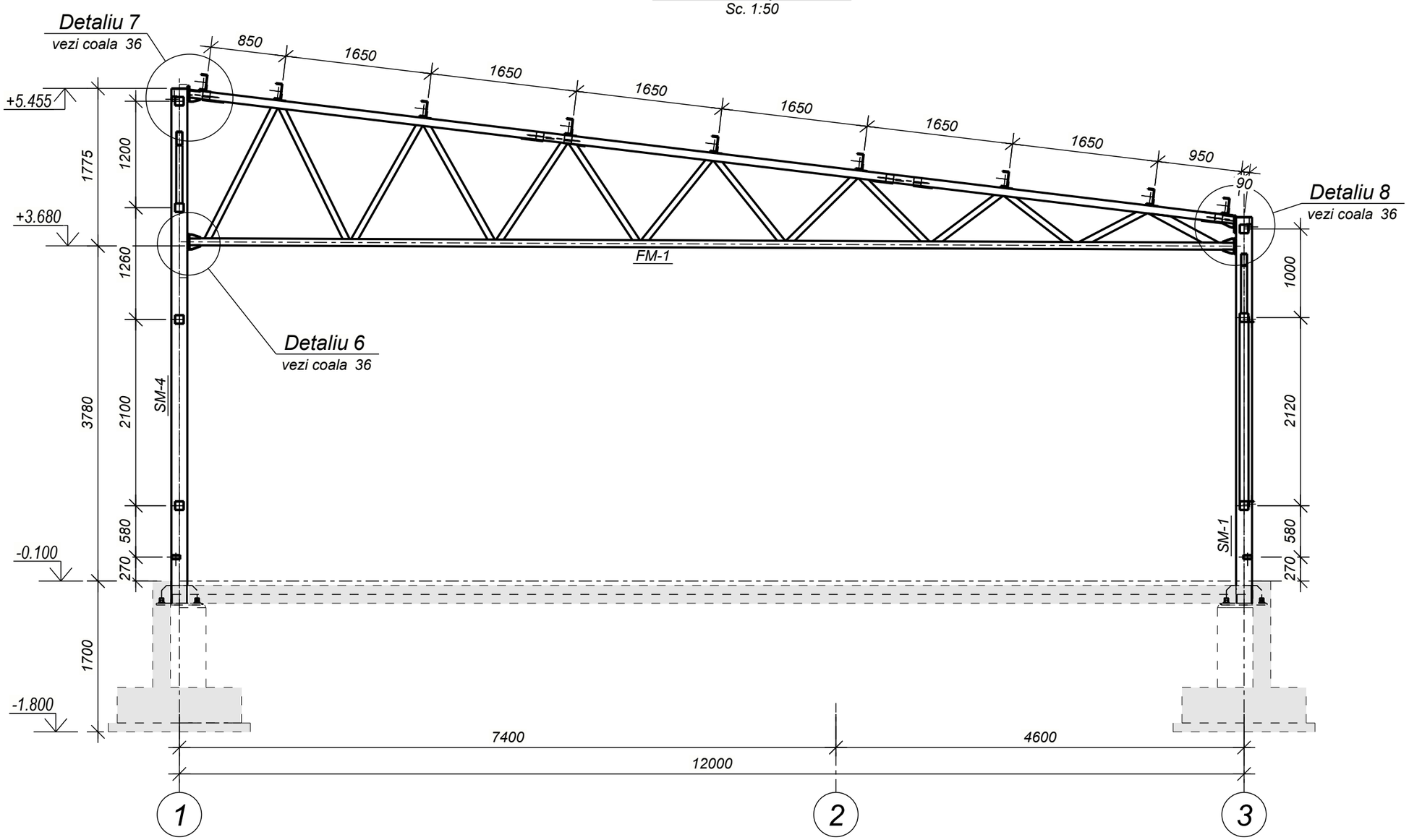

Nota:
-Coala data de analizat in comun cu coala 3…9
-Schema de amplasare a elementelor stalpi vezi coala 10
-Schema de amplasare a elementelor grinzi vezi coala 22
-Desfasurate detalii de analizat in comun cu coala 36
-Sectiuni a-a…f-f vezi coala 4,5,7,9

Согласовано

Взам. инв. №

Подп. и дата

Инв. № подл.

Beneficiar: IMSP ,, Centru de sanatate Edinet"						011-2024-CM
						,,Constructia Oficiului Medicilor de Familie, a satului Cepeleuti,r-l Edinet" cu nr. cadastral 6216118.392
Modif.	Nr.sec.	Coala	№doc.	Semnat	Data	
					11.2024	Oficiu medicilor de familie — Faza: PE; Coala: 8; Coli:
ISP		Muntean N.				
Proiectat		Voitco M.				
						Desfasurata pe axa B — ,,OptimalBim Construct" SRL

Format: A3

Desfasurata pe axa C
Sc. 1:50

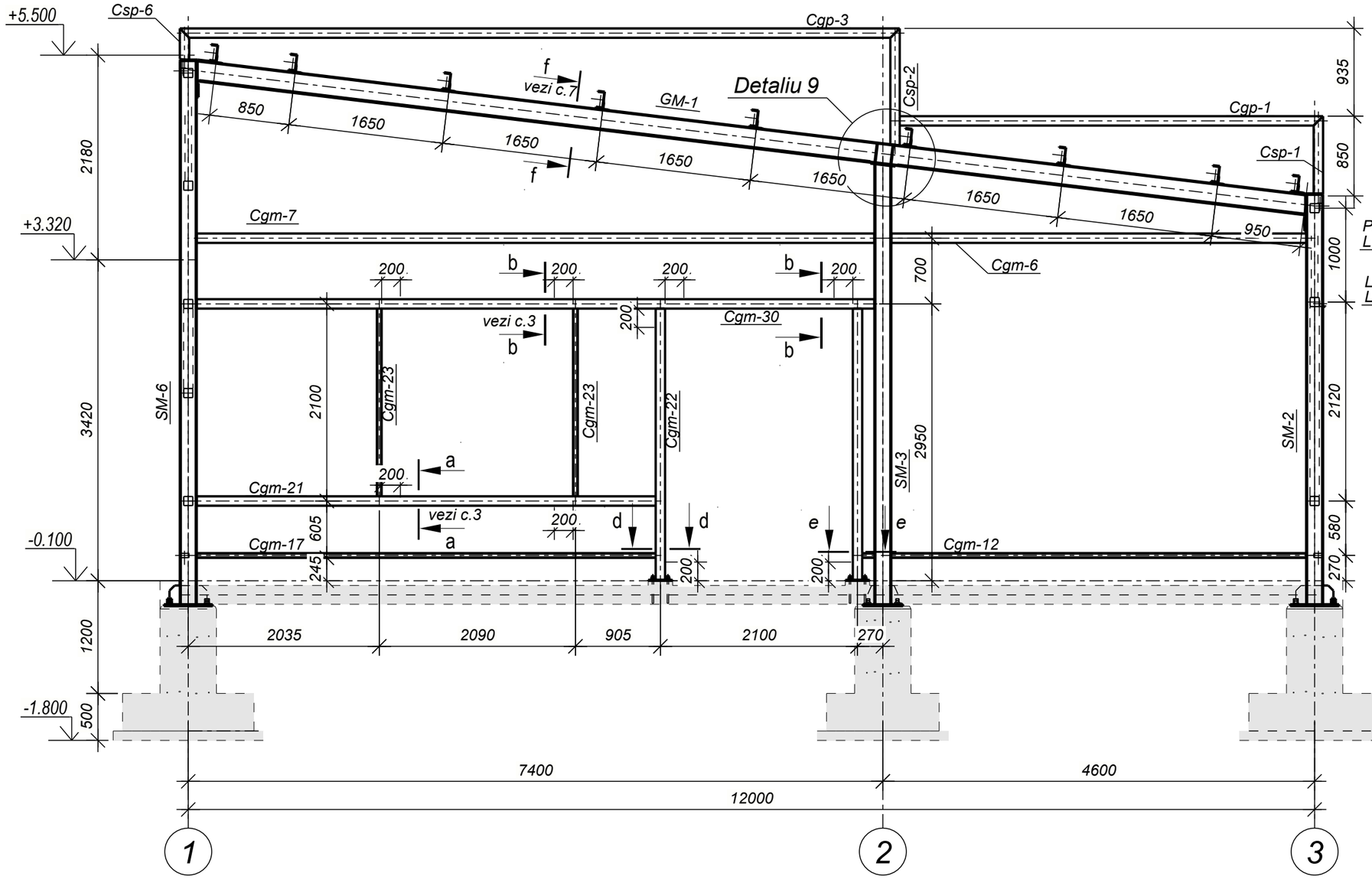

Detaliu 9

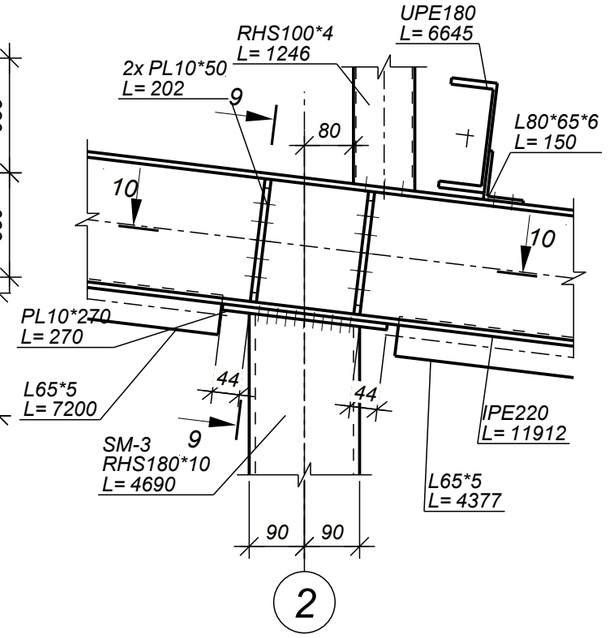

Sectiunea 10 - 10
Sc. 1:10

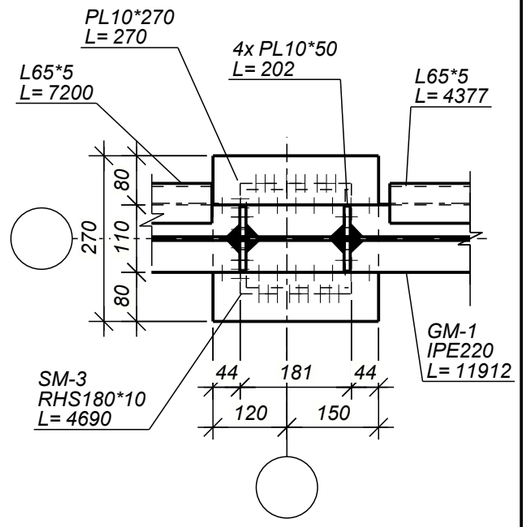

Sectiunea 9 - 9
Sc. 1:10

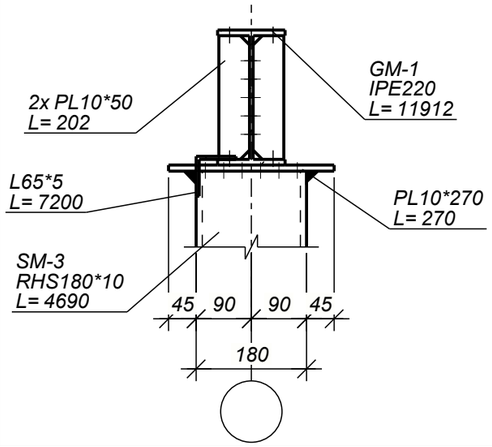

Sectiunea d - d
Sc. 1:10

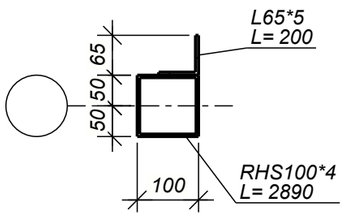

Sectiunea e - e
Sc. 1:10

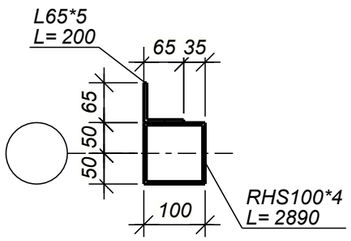

Nota:
-Coala data de analizat in comun cu coala 3…9
-Schema de amplasare a elementelor stalpi vezi coala 10
-Schema de amplasare a elementelor grinzi vezi coala 22
-Desfasurate detalii de analizat in comun cu coala 36
-Sectiuni a-a…f-f vezi coala 4,5,7,9

Beneficiar: IMSP ,, Centru de sanatate Edinet"						011-2024-CM		
						,,Constructia Oficiului Medicilor de Familie, a satului Cepeleuti,r-l Edinet" cu nr. cadastral 6216118.392		
Modif.	Nr.sec.	Coala	№doc.	Semnat	Data			
					11.2024	Oficiu medicilor de familie	Faza	Coala	Coli
ISP		Muntean N.					PE	9	
Proiectat		Voitco M.							
						Desfasurata pe axa C	,,OptimalBim Construct" SRL		

Format: A3

Согласовано

Взам. инв. №

Подп. и дата

Инв. № подл.

Borderou elemente

Marcare element	Sectiune element			Eforturi			Clasa otelului	Note
	Schita	poz.	alcatuire	A, кН	N, кН	M, кН*м		
SM-1			RHS180x10				S275J0	
SM-2			RHS180x10				S275J0	
SM-3			RHS180x10				S275J0	
SM-4			RHS180x10				S275J0	
SM-5			RHS180x10				S275J0	
SM-6			RHS180x10				S275J0	
Stm-1			RHS100x4				S235J0	

Schema de amplasare a elementelor stalpi
Sc. 1:100

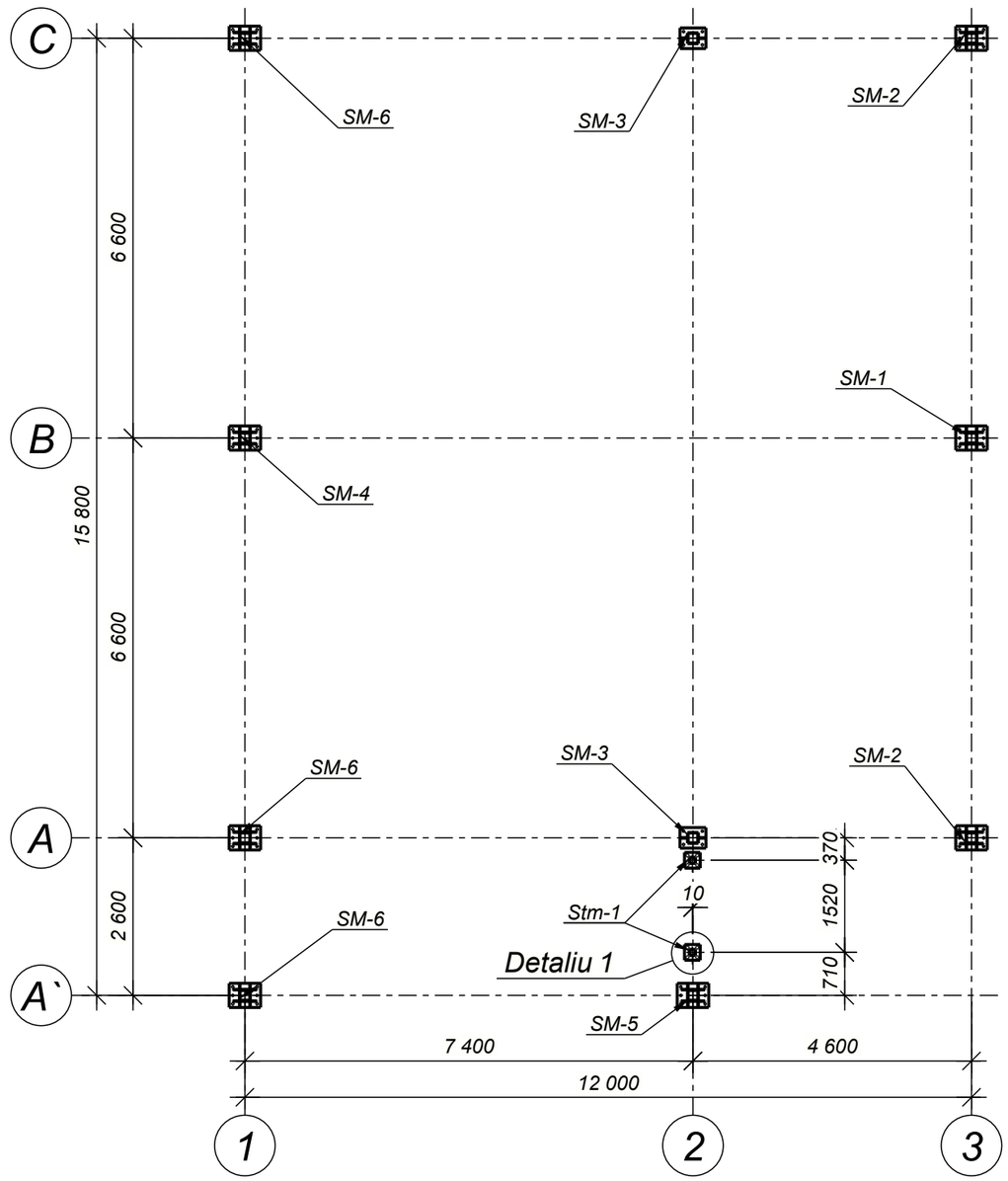

Detaliu 1
Sc. 1:10

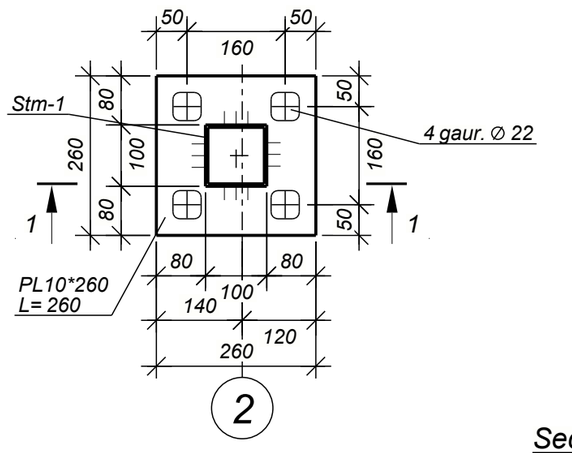

Vizualizare axonometrica (3D) Detaliu 1
Sc. 1:10

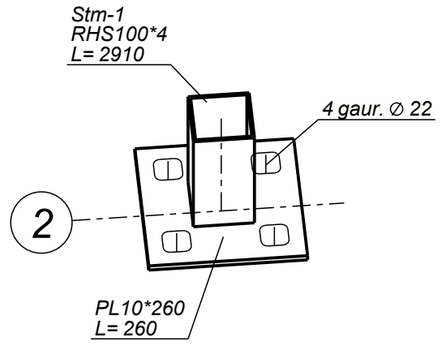

Sectiunea 1 - 1
Sc. 1:10

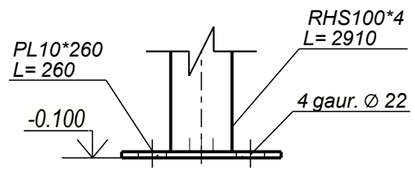

Nota:

1. Cordonul de sudura va fi cu grosimea de cel putin 5mm pentru profilele metalice cu grosimea la pereti pina la 4mm si cordonul de 6-8mm pentru profilele metalice cu grosimea la pereti mai mare si egal cu 5mm.
2. Suprafata tuturor pieselor metalice se vor vopsi cu grund GF-021. Vopsirea elementelor metalice se va efectua cu vopsea speciala antiincendiara.
3. Stalpii metalici vezi colile 11...17

Согласовано

Взам. инв. №

Подп. и дата

Инв. № подл.

Beneficiar: IMSP ,, Centru de sanatate Edinet"						011-2024-CM
Modif.	Nr.sec.	Coala	№doc.	Semnat	Data	,,Constructia Oficiului Medicilor de Familie, a satului Cepeleuti,r-l Edinet" cu nr. cadastral 6216118.392
					11.2024	Oficiu medicilor de familie — Faza: PE; Coala: 10; Coli:
ISP		Muntean N.				
Proiectat		Voitco M.				Schema de amplasare a elementelor stalpi — ,,OptimalBim Construct" SRL

Format: A3

Stalp metalic SM-1

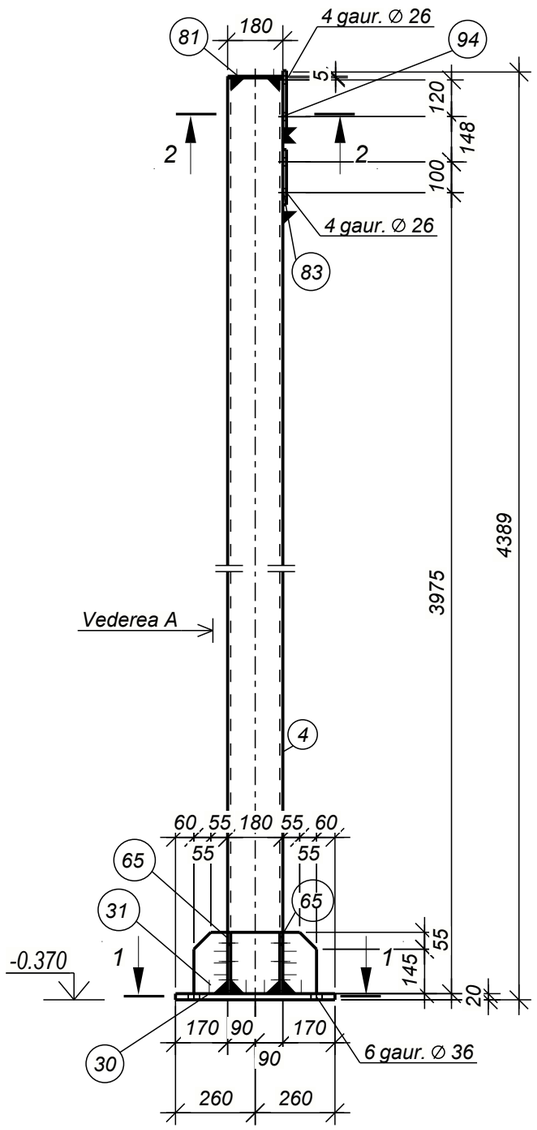

Vederea A

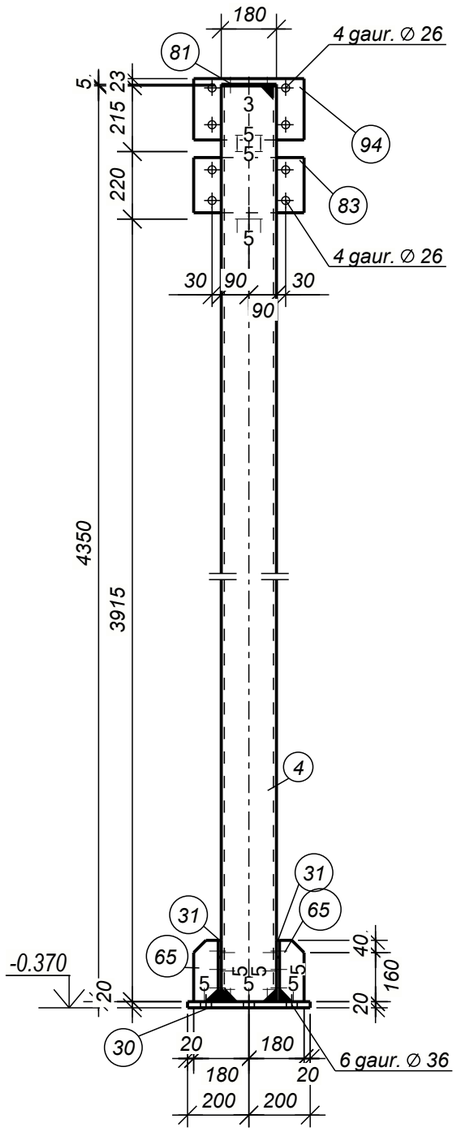

Extras de materiale metal

Marca elem.	Det. №	Cant. buc.	Profil	Lung, mm	Masa, kg pe buc.	Masa, kg pe elem.	Masa, kg total pe element	Clasa otelului	Note
SM-1	4	1	□ RHS180x10	4350	230.5	230.5		S275J0	
	30	1	— 20x400	520	32.7	32.7		S235J0	
	31	2	— 10x200	400	6.0	12.0		S235J0	
	65	4	— 10x80	200	1.2	4.8		S235J0	
	81	1	— 5x180	180	1.3	1.3		S235J0	5
	83	1	— 12x360	180	6.1	6.1		S235J0	
	94	1	— 12x360	200	6.8	6.8		S235J0	
Masa metal sudura: 1.0% = 2.9 kg							297.1		

Lista articolelor metalice

Marca elem.	Cant. buc.	Masa, kg unitate	Masa, kg totala
SM-1	1	297.1	297.1
		Total:	297.1

Extras total de materiale

Profil	Clasa otelului	Masa, kg
— 5	S235J0	1.3
— 10	S235J0	16.8
— 12	S235J0	12.9
— 20	S235J0	32.7
□ RHS180x10	S275J0	230.5
	Total	294.2

Sectiunea 1 - 1

Sc. 1:10

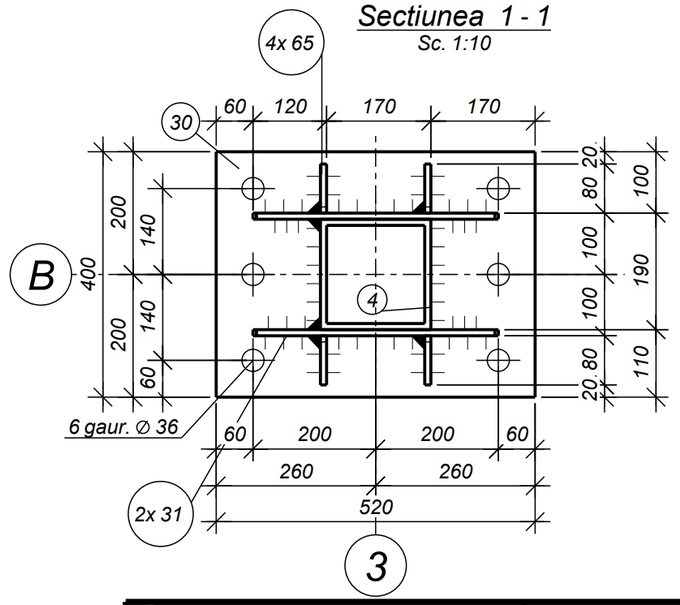

Sectiunea 2 - 2

Sc. 1:10

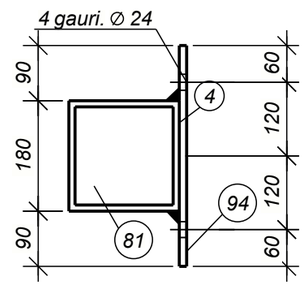

Nota:

1. Cordonul de sudura va fi cu grosimea de cel putin 5mm pentru profilele metalice cu grosimea la pereti pina la 4mm si cordonul de 6-8mm pentru profilele metalice cu grosimea la pereti mai mare si egal cu 5mm.
2. Suprafata tuturor pieselor metalice se vor vopsi cu grund GF-021. Vopsirea elementelor metalice se va efectua cu vopsea speciala antiincendiara.

Beneficiar:
IMSP ,, Centru de sanatate Edinet"

011-2024-CM

,,Constructia Oficiului Medicilor de Familie, a satului Cepeleuti,r-l Edinet" cu nr. cadastral 6216118.392

Modif.	Nr.sec.	Coala	№doc.	Semnat	Data
					11.2024
ISP		Muntean N.			
Proiectat		Voitco M.			

Oficiu medicilor de familie

Faza	Coala	Coli
PE	11	

Stalp metalic SM-1

,,OptimalBim Construct" SRL

Format: A3

Согласовано №

Взам. инв. №

Подп. и дата

Инв. № подл.

Stalp metalic SM-2

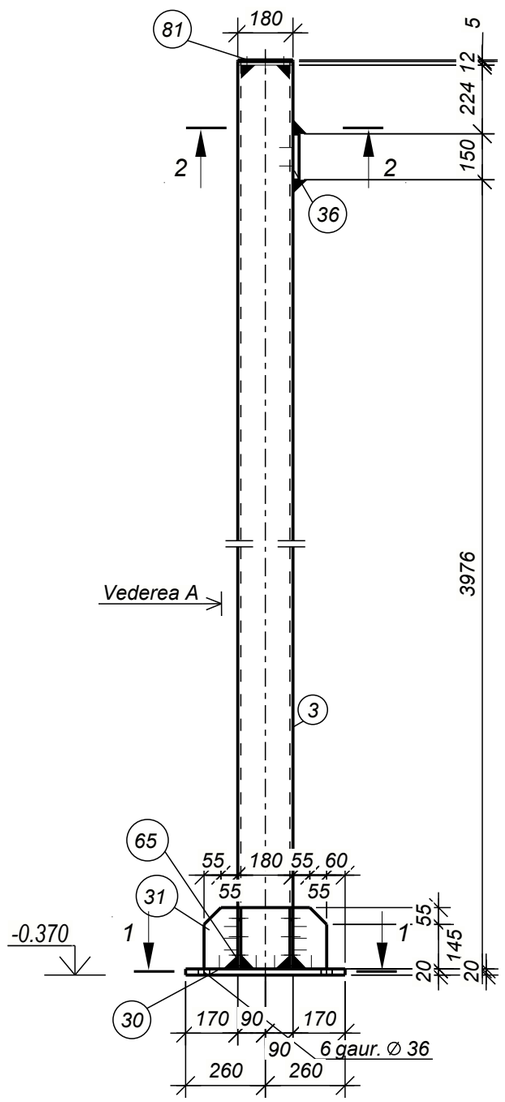

Vederea A

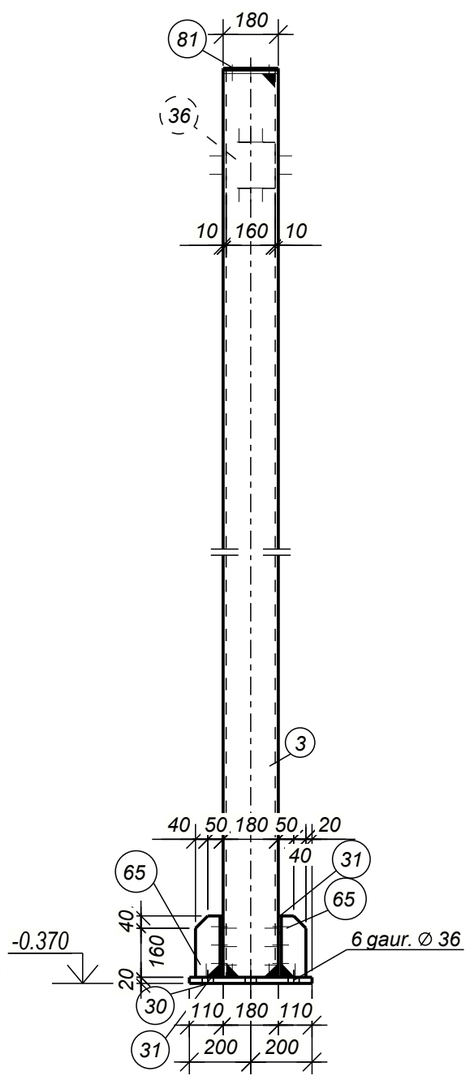

Extras de materiale metal

Marca elem.	Det. №	Cant. buc.	Profil	Lung, mm	Masa, kg pe buc.	Masa, kg pe elem.	Masa, kg total pe element	Clasa otelului	Note
SM-2	3	1	□ RHS180x10	4362	231.1	231.1		S275J0	
	30	1	— 20x400	520	32.7	32.7		S235J0	
	31	2	— 10x200	400	6.0	12.0		S235J0	
	36	1	— 20x160	150	3.8	3.8		S235J0	
	65	4	— 10x80	200	1.2	4.8		S235J0	
	81	1	— 5x180	180	1.3	1.3		S235J0	5
Masa metal sudura: 1.0% = 2.9 kg							288.6		

Lista articolelor metalice

Marca elem.	Cant. buc.	Masa, kg unitate	Masa, kg totala
SM-2	2	288.6	577.2
		Total:	577.2

Extras total de materiale

Profil	Clasa otelului	Masa, kg
— 5	S235J0	2.6
— 10	S235J0	33.6
— 20	S235J0	73.0
□ RHS180x10	S275J0	462.2
Total		571.4

Sectiunea 1 - 1

Sc. 1:10

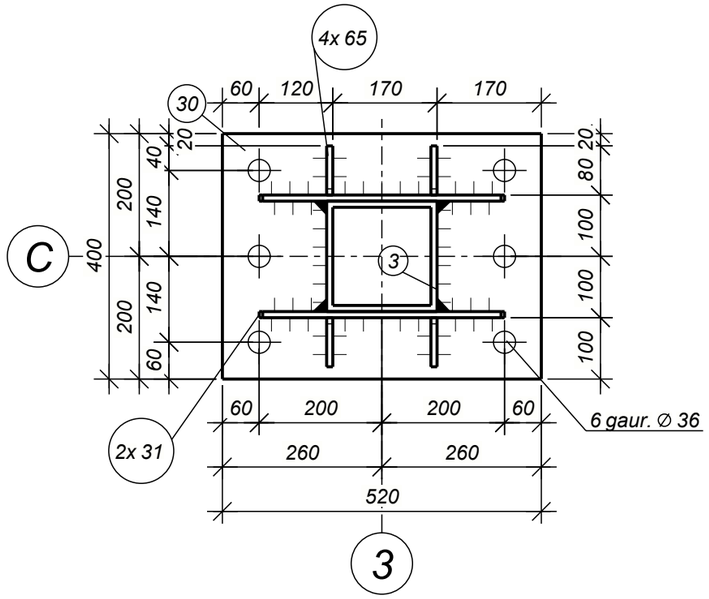

Sectiunea 2 - 2

Sc. 1:10

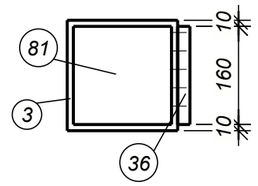

Nota:

1. Cordonul de sudura va fi cu grosimea de cel putin 5mm pentru profilele metalice cu grosimea la pereti pina la 4mm si cordonul de 6-8mm pentru profilele metalice cu grosimea la pereti mai mare si egal cu 5mm.
2. Suprafata tuturor pieselor metalice se vor vopsi cu grund GF-021. Vopsirea elementelor metalice se va efectua cu vopsea speciala antiincendiara.

Beneficiar: IMSP ,, Centru de sanatate Edinet"					011-2024-CM
					,,Constructia Oficiului Medicilor de Familie, a satului Cepeleuti,r-l Edinet" cu nr. cadastral 6216118.392
Modif.	Nr.sec.	Coala	№doc.	Semnat	Data
					11.2024
ISP		Muntean N.			Oficiu medicilor de familie
Proiectat		Voitco M.			Stalp metalic SM-2

Faza	Coala	Coli
PE	12	

,,OptimalBim Construct" SRL

Format: A3

Согласовано

Взам. инв №

Подп. и дата

Инв. № подл.

Extras de materiale metal

Marca elem.	Det. №	Cant. buc.	Profil	Lung, mm	Masa, kg pe buc.	Masa, kg pe elem.	Masa, kg total pe element	Clasa otelului	Note
SM-3	5	1	□ RHS180x10	4690	248.5	248.5		S275J0	
	7	1	— 20x340	430	23.0	23.0		S235J0	
	32	2	— 12x110	200	1.4	2.8		S235J0	
	33	1	— 10x270	270	5.7	5.7		S235J0	2
Masa metal sudura: 1.0% = 2.8 kg							282.8		

Lista articolelor metalice

Marca elem.	Cant. buc.	Masa, kg unitate	Masa, kg totala
SM-3	2	282.8	565.6
		Total:	565.6

Extras total de materiale

Profil	Clasa otelului	Masa, kg
— 10	S235J0	11.4
— 12	S235J0	5.6
— 20	S235J0	46.0
□ RHS180x10	S275J0	497.0
	Total	560.0

Stalp metalic SM-3

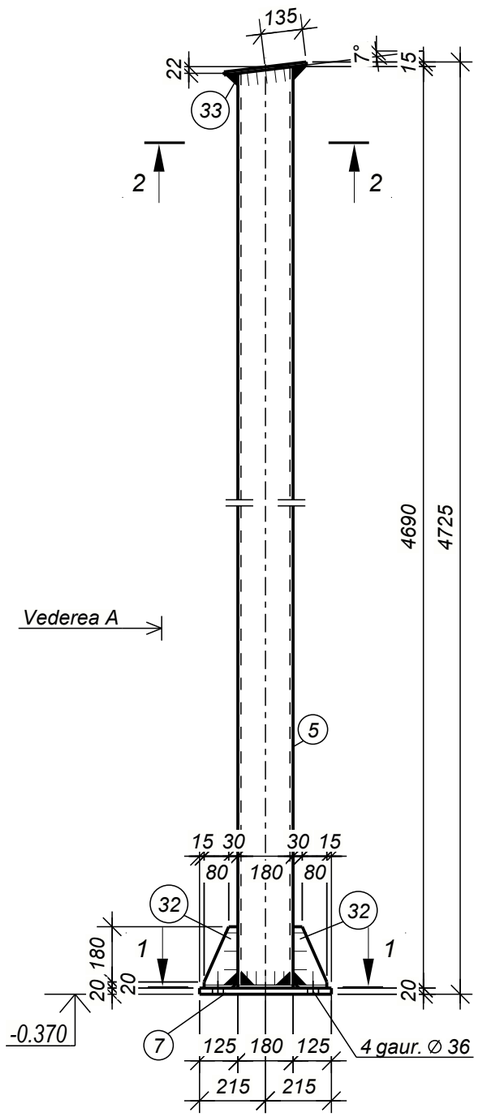

Vederea A

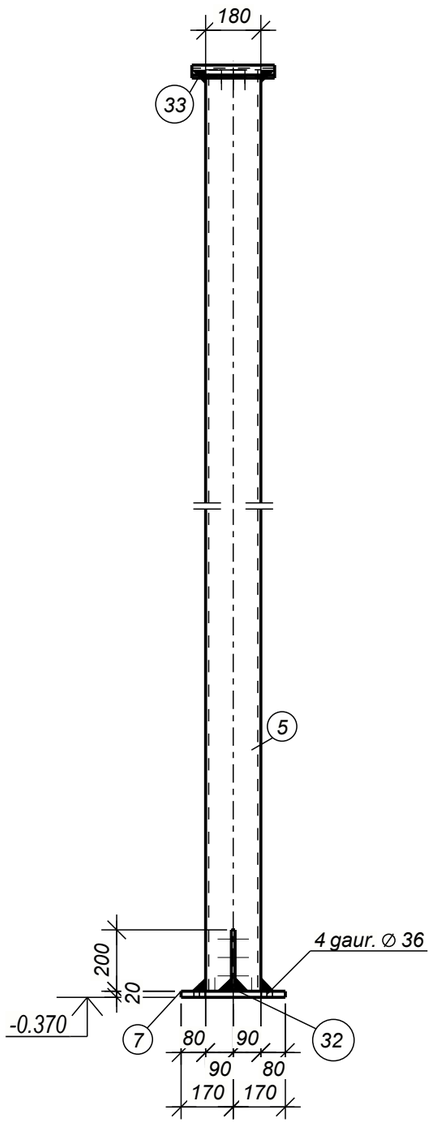

Sectiunea 1 - 1

Sc. 1:10

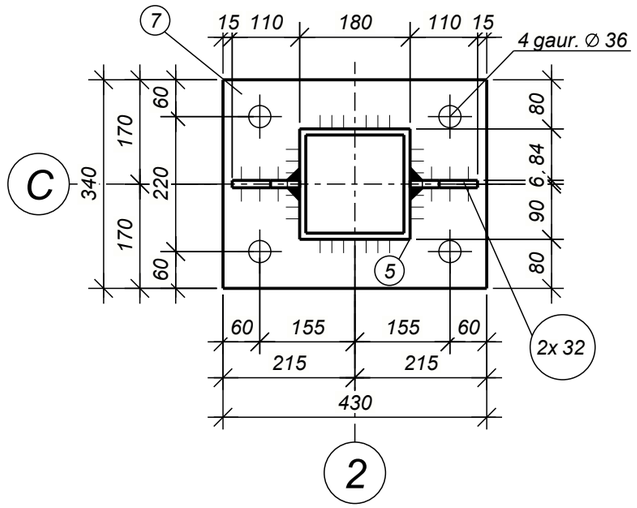

Sectiunea 2 - 2

Sc. 1:10

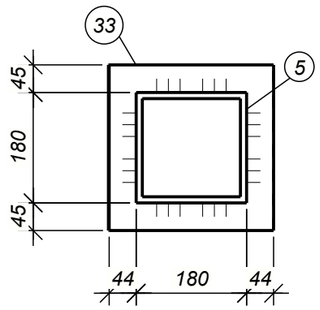

Nota:

1. Cordonul de sudura va fi cu grosimea de cel putin 5mm pentru profilele metalice cu grosimea la pereti pina la 4mm si cordonul de 6-8mm pentru profilele metalice cu grosimea la pereti mai mare si egal cu 5mm.
2. Suprafata tuturor pieselor metalice se vor vopsi cu grund GF-021. Vopsirea elementelor metalice se va efectua cu vopsea speciala antiincendiara.

Согласовано

Взам. инв. №

Подп. и дата

Инв. № подл.

Beneficiar: IMSP ,, Centru de sanatate Edinet"					011-2024-CM
					,,Constructia Oficiului Medicilor de Familie, a satului Cepeleuti,r-l Edinet" cu nr. cadastral 6216118.392
Modif.	Nr.sec.	Coala	№doc.	Semnat	Data
					11.2024
ISP		Muntean N.			Oficiu medicilor de familie — Faza: PE; Coala: 13; Coli:
Proiectat		Voitco M.			
					Stalp metalic SM-3 — ,,OptimalBim Construct" SRL

Format: A3

Stalp metalic SM-4

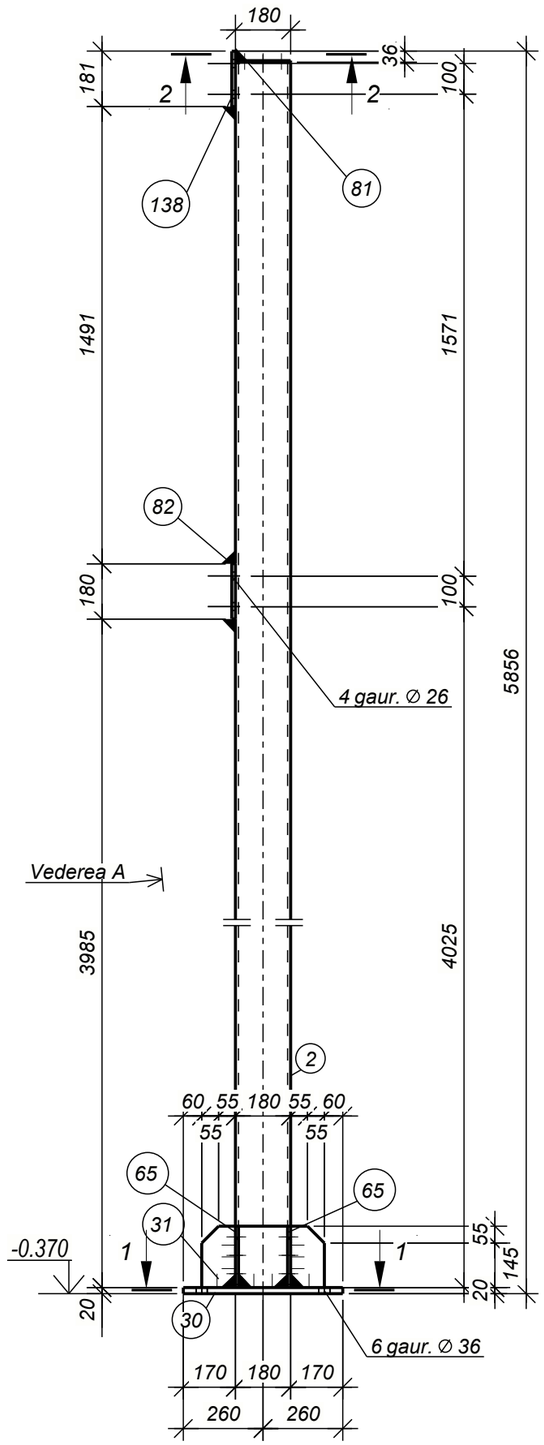

Vederea A

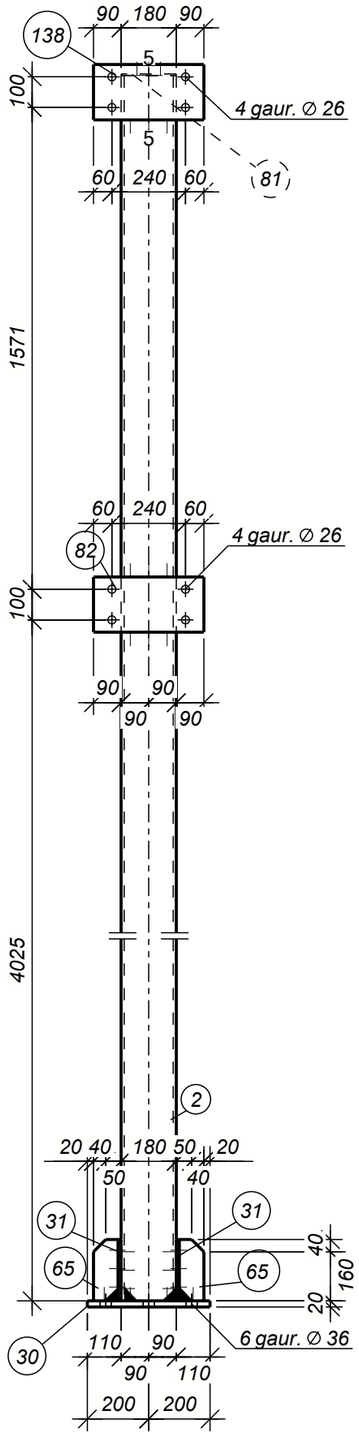

Extras de materiale metal

Marca elem.	Det. №	Cant. buc.	Profil	Lung, mm	Masa, kg pe buc.	Masa, kg pe elem.	Masa, kg total pe element	Clasa otelului	Note
SM-4	2	1	□ RHS180x10	5800	307.3	307.3		S275J0	
	30	1	— 20x400	520	32.7	32.7		S235J0	
	31	2	— 10x200	400	6.0	12.0		S235J0	
	65	4	— 10x80	200	1.2	4.8		S235J0	
	81	1	— 5x180	180	1.3	1.3		S235J0	5
	82	1	— 12x360	180	6.1	6.1		S235J0	
	138	1	— 12x360	181	6.1	6.1		S235J0	
Masa metal sudura: 1.0% = 3.7 kg							374.0		

Lista articolelor metalice

Marca elem.	Cant. buc.	Masa, kg unitate	Masa, kg totala
SM-4	1	374.0	374.0
		Total:	374.0

Extras total de materiale

Profil	Clasa otelului	Masa, kg
— 5	S235J0	1.3
— 10	S235J0	16.8
— 12	S235J0	12.2
— 20	S235J0	32.7
□ RHS180x10	S275J0	307.3
	Total	370.3

Sectiunea 1 - 1

Sc. 1:10

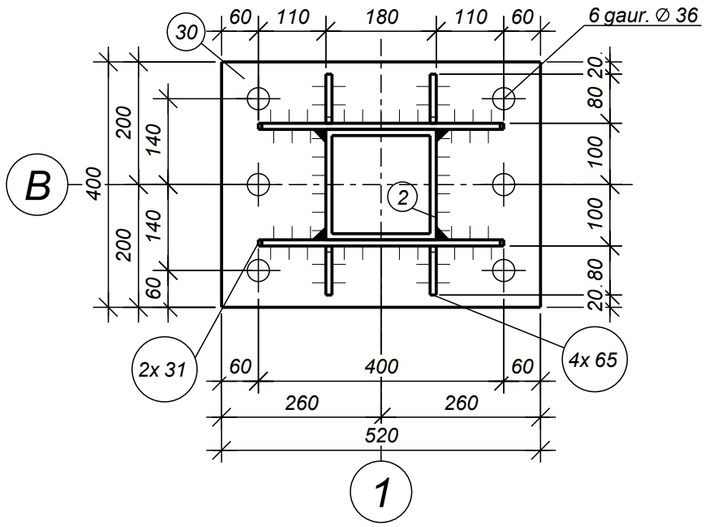

Sectiunea 2 - 2

Sc. 1:10

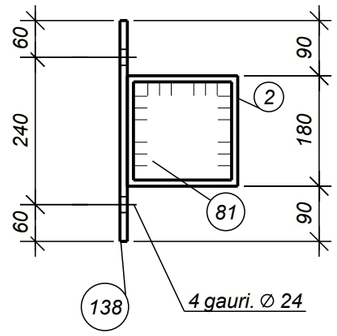

Nota:

1. Cordonul de sudura va fi cu grosimea de cel putin 5mm pentru profilele metalice cu grosimea la pereti pina la 4mm si cordonul de 6-8mm pentru profilele metalice cu grosimea la pereti mai mare si egal cu 5mm.
2. Suprafata tuturor pieselor metalice se vor vopsi cu grund GF-021. Vopsirea elementelor metalice se va efectua cu vopsea speciala antiincendiara.

Beneficiar:
IMSP ,, Centru de sanatate Edinet"

011-2024-CM

,,Constructia Oficiului Medicilor de Familie, a satului Cepeleuti,r-l Edinet" cu nr. cadastral 6216118.392

Modif.	Nr.sec.	Coala	№doc.	Semnat	Data
					11.2024
ISP		Muntean N.			
Proiectat		Voitco M.			

Oficiu medicilor de familie

Faza	Coala	Coli
PE	14	

Stalp metalic SM-4

,,OptimalBim Construct" SRL

Format: A3

Согласовано

Взам. инв. №

Подп. и дата

Инв. № подл.

Stalp metalic SM-5

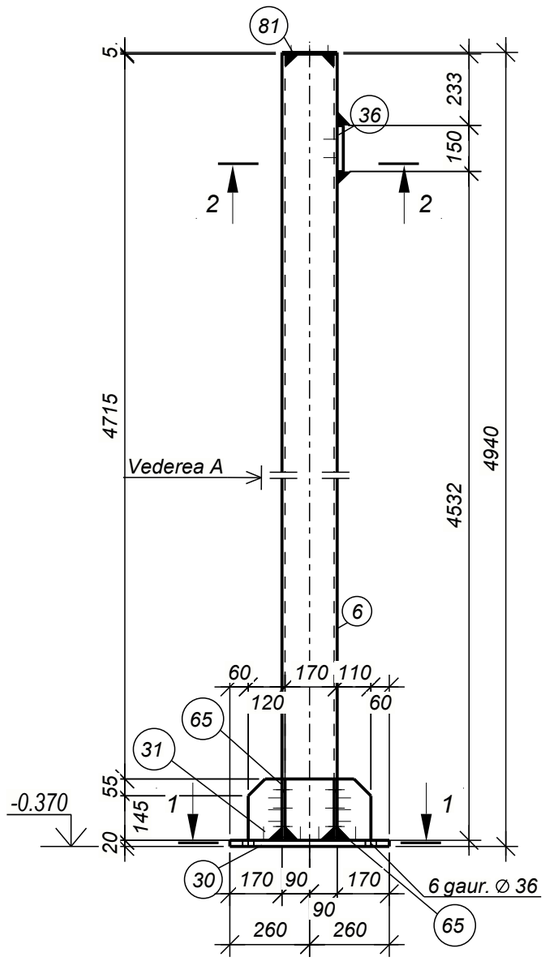

Vederea A

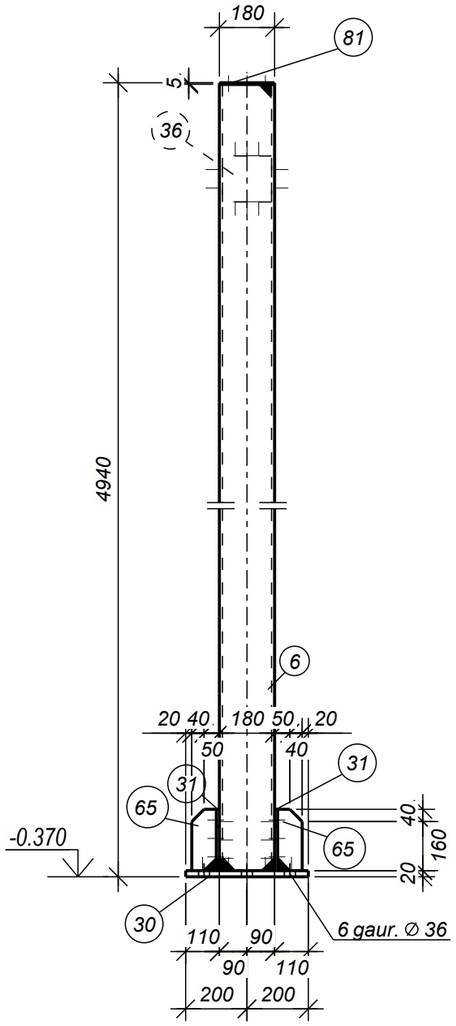

Extras de materiale metal

Marca elem.	Det. №	Cant. buc.	Profil	Lung, mm	Masa, kg pe buc.	Masa, kg pe elem.	Masa, kg total pe element	Clasa otelului	Note
SM-5	6	1	□ RHS180x10	4915	260.4	260.4		S275J0	
	30	1	— 20x400	520	32.7	32.7		S235J0	
	31	2	— 10x200	400	6.0	12.0		S235J0	
	36	1	— 20x160	150	3.8	3.8		S235J0	
	65	4	— 10x80	200	1.2	4.8		S235J0	
	81	1	— 5x180	180	1.3	1.3		S235J0	5
Masa metal sudura: 1.0% = 3.1 kg							318.1		

Lista articolelor metalice

Marca elem.	Cant. buc.	Masa, kg unitate	Masa, kg totala
SM-5	1	318.1	318.1
		Total:	318.1

Extras total de materiale

Profil	Clasa otelului	Masa, kg
— 5	S235J0	1.3
— 10	S235J0	16.8
— 20	S235J0	36.5
□ RHS180x10	S275J0	260.4
Total		315.0

Sectiunea 1 - 1

Sc. 1:10

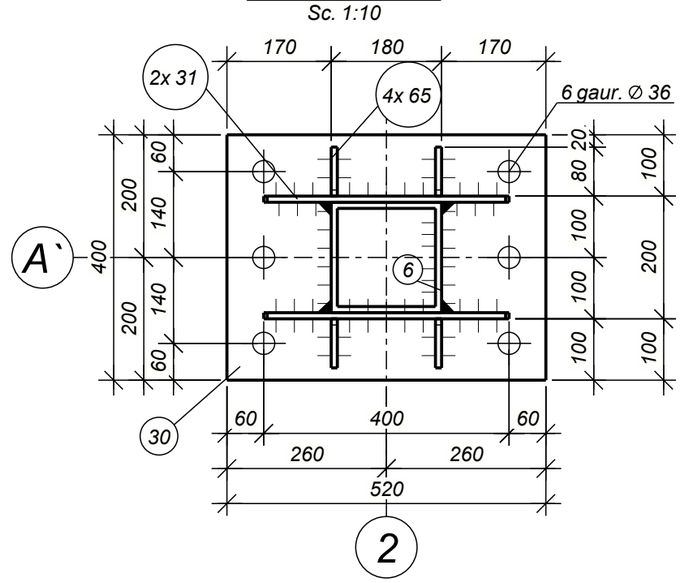

Sectiunea 2 - 2

Sc. 1:10

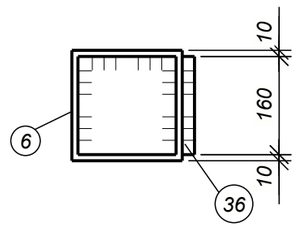

Nota:

1. Cordonul de sudura va fi cu grosimea de cel putin 5mm pentru profilele metalice cu grosimea la pereti pina la 4mm si cordonul de 6-8mm pentru profilele metalice cu grosimea la pereti mai mare si egal cu 5mm.
2. Suprafata tuturor pieselor metalice se vor vopsi cu grund GF-021. Vopsirea elementelor metalice se va efectua cu vopsea speciala antiincendiara.

Beneficiar: IMSP ,, Centru de sanatate Edinet"						011-2024-CM
						,,Constructia Oficiului Medicilor de Familie, a satului Cepeleuti,r-l Edinet" cu nr. cadastral 6216118.392
Modif.	Nr.sec.	Coala	№doc.	Semnat	Data	
					11.2024	Oficiu medicilor de familie — Faza: PE; Coala: 15; Coli:
ISP		Muntean N.				
Proiectat		Voitco M.				
						Stalp metalic SM-5 — ,,OptimalBim Construct" SRL

Format: A3

Согласовано

Взам. инв. №

Подп. и дата

Инв. № подл.

Stalp metalic SM-6

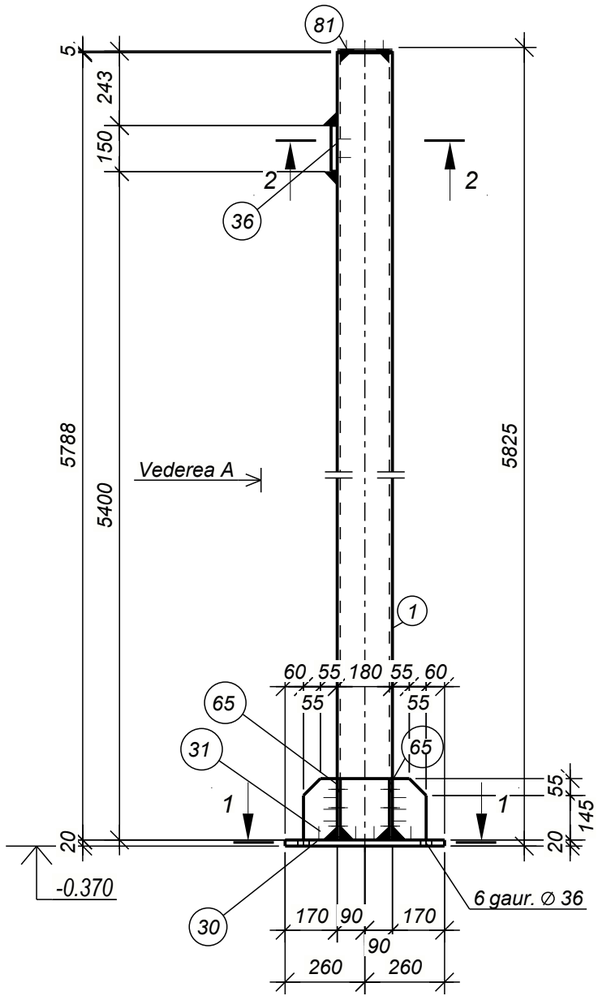

Vederea A

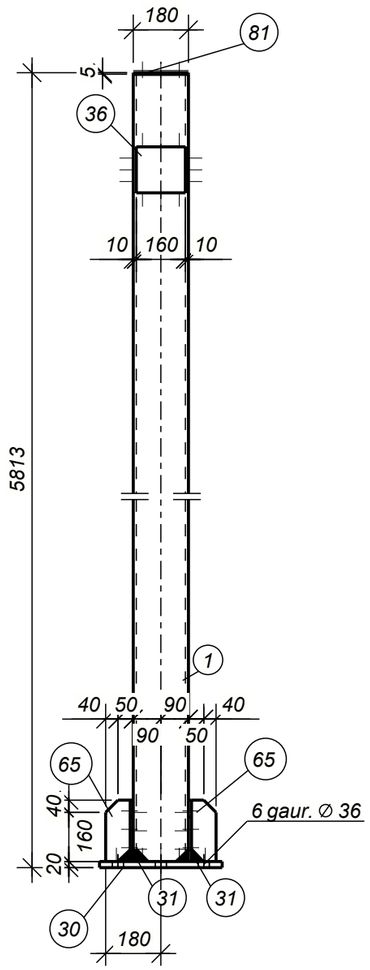

Extras de materiale metal

Marca elem.	Det. №	Cant. buc.	Profil	Lung, mm	Masa, kg pe buc.	Masa, kg pe elem.	Masa, kg total pe element	Clasa otelului	Note
SM-6	1	1	□ RHS180x10	5788	306.7	306.7		S275J0	
	30	1	— 20x400	520	32.7	32.7		S235J0	
	31	2	— 10x200	400	6.0	12.0		S235J0	
	36	1	— 20x160	150	3.8	3.8		S235J0	
	65	4	— 10x80	200	1.2	4.8		S235J0	
	81	1	— 5x180	180	1.3	1.3		S235J0	5
Masa metal sudura: 1.0% = 3.6 kg							364.9		

Lista articolelor metalice

Marca elem.	Cant. buc.	Masa, kg unitate	Masa, kg totala
SM-6	3	364.9	1094.7
		Total:	1094.7

Extras total de materiale

Profil	Clasa otelului	Masa, kg
— 5	S235J0	3.9
— 10	S235J0	50.4
— 20	S235J0	109.5
□ RHS180x10	S275J0	920.1
	Total	1083.9

Sectiunea 1 - 1

Sc. 1:10

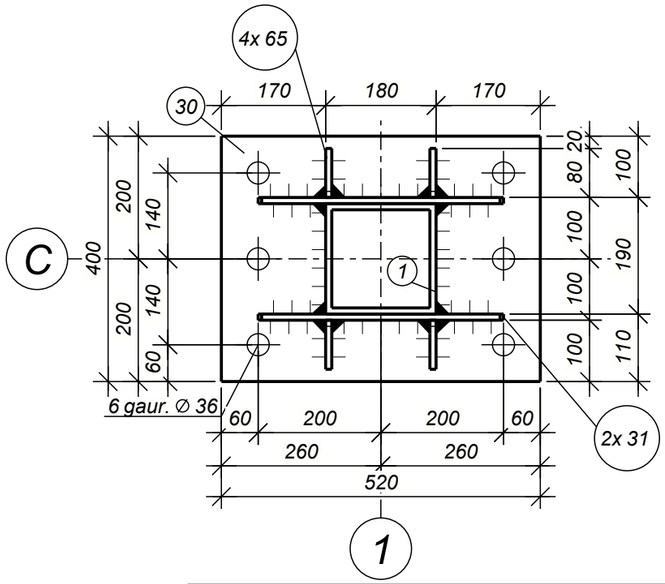

Sectiunea 2 - 2

Sc. 1:10

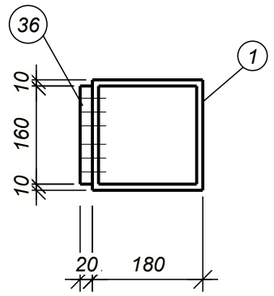

Nota:

1. Cordonul de sudura va fi cu grosimea de cel putin 5mm pentru profilele metalice cu grosimea la pereti pina la 4mm si cordonul de 6-8mm pentru profilele metalice cu grosimea la pereti mai mare si egal cu 5mm.
2. Suprafata tuturor pieselor metalice se vor vopsi cu grund GF-021. Vopsirea elementelor metalice se va efectua cu vopsea speciala antiincendiara.

Beneficiar:
IMSP ,, Centru de sanatate Edinet"

011-2024-CM

,,Constructia Oficiului Medicilor de Familie, a satului Cepeleuti,r-l Edinet" cu nr. cadastral 6216118.392

Modif.	Nr.sec.	Coala	№doc.	Semnat	Data
					11.2024
ISP		Muntean N.			
Proiectat		Voitco M.			

Oficiu medicilor de familie

Faza	Coala	Coli
PE	16	

Stalp metalic SM-6

,,OptimalBim Construct" SRL

Format: A3

Согласовано

Взам. инв. №

Подп. и дата

Инв. № подл.

Extras de materiale metal

Marca elem.	Det. №	Cant. buc.	Profil	Lung, mm	Masa, kg pe buc.	Masa, kg pe elem.	Masa, kg total pe element	Clasa otelului	Note
Stm-1	53	1	□ RHS100x4	2910	35.0	35.0		S235J0	
	70	1	— 10x260	260	5.3	5.3		S235J0	
Masa metal sudura: 1.0% = 0.4 kg							40.7		

Lista articolelor metalice

Marca elem.	Cant. buc.	Masa, kg unitate	Masa, kg totala
Stm-1	2	40.7	81.4
		Total:	81.4

Extras total de materiale

Profil	Clasa otelului	Masa, kg
— 10	S235J0	10.6
□ RHS100x4	S235J0	70.0
	Total	80.6

Stalp metalic Stm-1

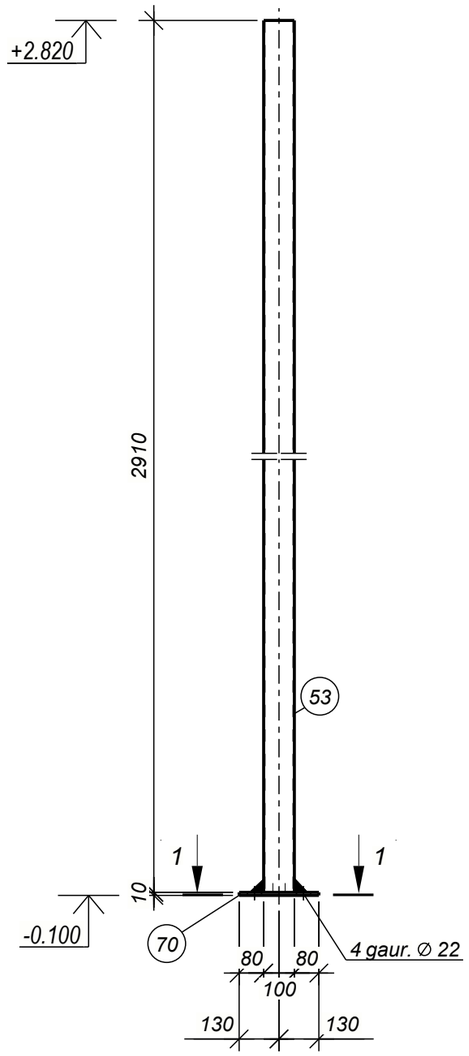

Sectiunea 1 - 1

Sc. 1:10

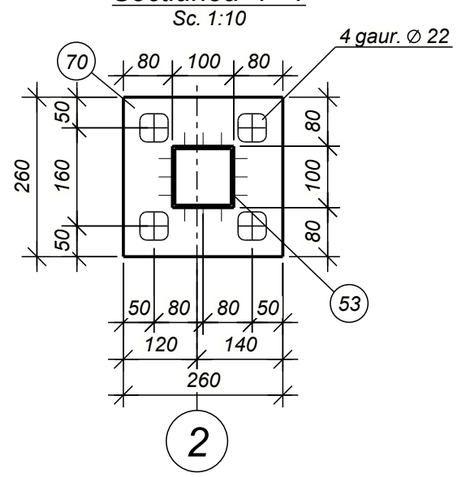

Nota:

1. Cordonul de sudura va fi cu grosimea de cel putin 5mm pentru profilele metalice cu grosimea la pereti pina la 4mm si cordonul de 6-8mm pentru profilele metalice cu grosimea la pereti mai mare si egal cu 5mm.
2. Suprafata tuturor pieselor metalice se vor vopsi cu grund GF-021. Vopsirea elementelor metalice se va efectua cu vopsea speciala antiincendiara.

Beneficiar: IMSP ,, Centru de sanatate Edinet"						011-2024-CM		
						,,Constructia Oficiului Medicilor de Familie, a satului Cepeleuti,r-l Edinet" cu nr. cadastral 6216118.392		
Modif.	Nr.sec.	Coala	№doc.	Semnat	Data			
					11.2024	Oficiu medicilor de familie	Faza	Coala	Coli
ISP		Muntean N.					PE	17	
Proiectat		Voitco M.							
						Stalp metalic Stm-1	,,OptimalBim Construct" SRL		

Format: A3

Согласовано №

Взам. инв. №

Подп. и дата

Инв. № подл.

Extras de materiale metal

Marca elem.	Det. №	Cant. buc.	Profil	Lung, mm	Masa, kg pe buc.	Masa, kg pe elem.	Masa, kg total pe element	Clasa otelului	Note
CV-1	9	10	□ CFRHS70X70X4	1083	8.6	86.0		S235J0	
	48	1	□ RHS100x4	6420	77.1	77.1		S235J0	
	173	1	□ RHS100x4	6420	77.1	77.1		S235J0	
Masa metal sudura: 1.0% = 2.4 kg							242.6		

Lista articolelor metalice

Marca elem.	Cant. buc.	Masa, kg unitate	Masa, kg totala
CV-1	2	242.6	485.2
		Total:	485.2

Extras total de materiale

Profil	Clasa otelului	Masa, kg
□ CFRHS70X70X4	S235J0	172.0
— RHS100x4	S235J0	308.4
	Total	480.4

Detaliu 1
Sc. 1:10

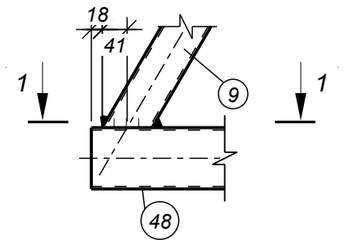

Detaliu 2
Sc. 1:10

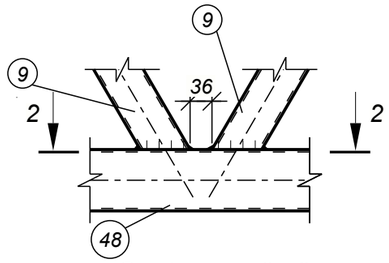

Sectiunea 2 - 2
Sc. 1:10

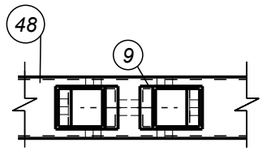

Sectiunea 1 - 1
Sc. 1:10

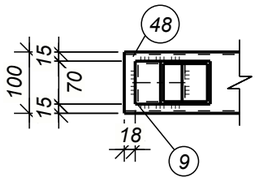

Contravantuire verticala CV-1
Sc. 1:20

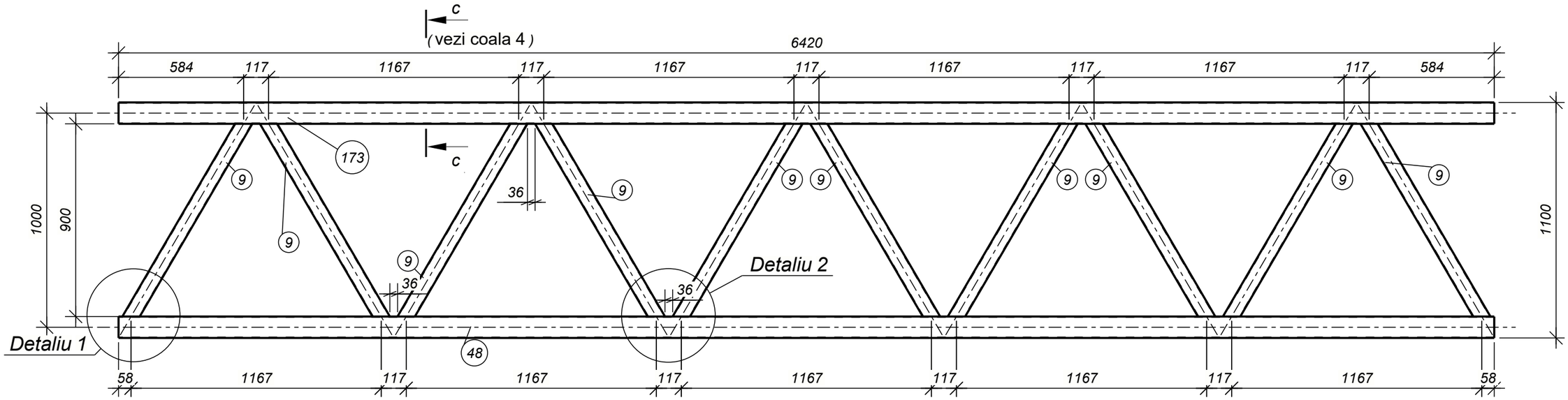

Nota:

1. Cordonul de sudura va fi cu grosimea de cel putin 5mm pentru profilele metalice cu grosimea la pereti pina la 4mm si cordonul de 6-8mm pentru profilele metalice cu grosimea la pereti mai mare si egal cu 5mm.
2. Suprafata tuturor pieselor metalice se vor vopsi cu grund GF-021. Vopsirea elementelor metalice se va efectua cu vopsea speciala antiincendiara.

Beneficiar: IMSP ,, Centru de sanatate Edinet"						011-2024-CM			
						,,Constructia Oficiului Medicilor de Familie, a satului Cepeleuti,r-l Edinet" cu nr. cadastral 6216118.392			
Modif.	Nr.sec.	Coala	№doc.	Semnat	Data				
					11.2024	Oficiu medicilor de familie	Faza	Coala	Coli
ISP		Muntean N.					PE	18	
Proiectat		Voitco M.							
						Contravantuire verticala CV-1	,,OptimalBim Construct" SRL		

Format: A3

Согласовано

Взам. инв. №

Подп. и дата

Инв. № подл.

Detaliu 1
Sc. 1:10

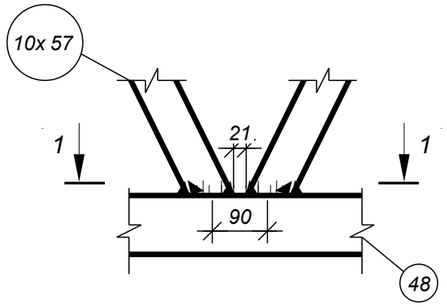

Detaliu 2
Sc. 1:10

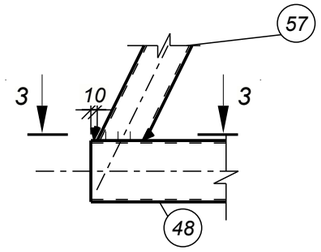

Sectiunea 1 - 1
Sc. 1:10

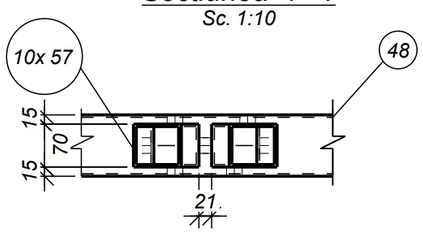

Sectiunea 3 - 3
Sc. 1:10

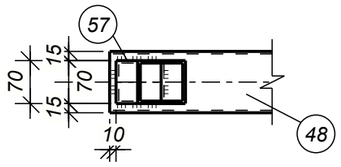

Extras de materiale metal

Marca elem.	Det. №	Cant. buc.	Profil	Lung, mm	Masa, kg pe buc.	Masa, kg pe elem.	Masa, kg total pe element	Clasa otelului	Note
CV-2	48	2	RHS100x4	6420	77.1	154.2		S235J0	
	57	10	CFRHS70X70X4	1261	10.0	100.0		S235J0	
Masa metal sudura: 1.0% = 2.5 kg							256.7		
Cfix-6	155	1	L65x5	6420	31.5	31.5		S235J0	
							31.5		

Lista articolelor metalice

Marca elem.	Cant. buc.	Masa, kg unitate	Masa, kg totala
CV-2	2	256.7	513.4
Cfix-6	4	31.5	126.0
		Total:	639.4

Extras total de materiale

Profil	Clasa otelului	Masa, kg
L65x5	S235J0	126.0
CFRHS70X70X4	S235J0	200.0
RHS100x4	S235J0	308.4
	Total	634.4

Contravantuire verticala CV-2
Sc. 1:20

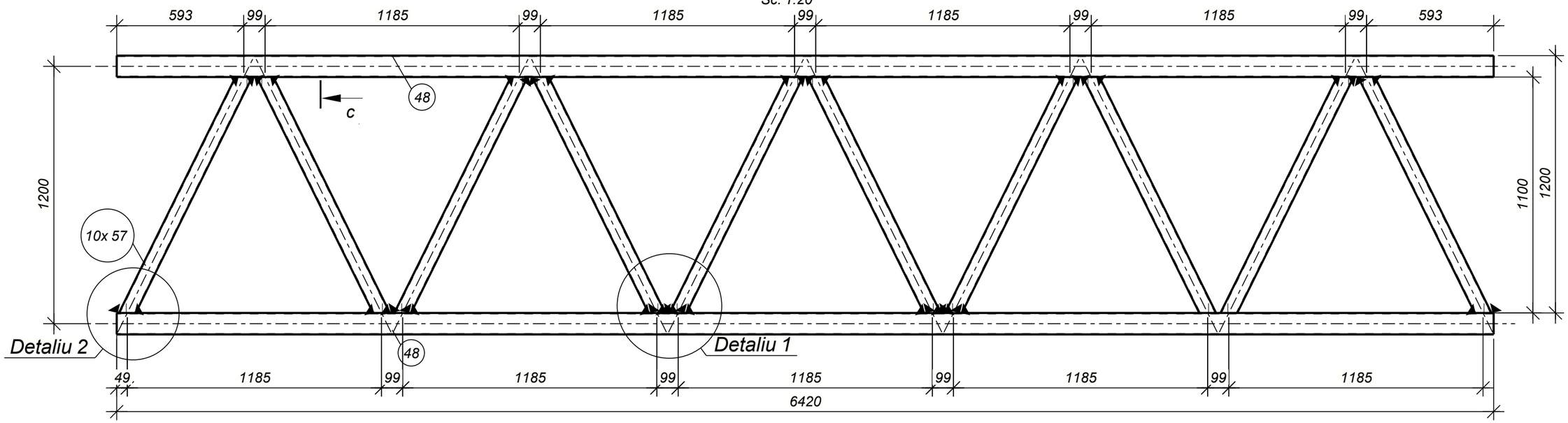

Nota:

1. Cordonul de sudura va fi cu grosimea de cel putin 5mm pentru profilele metalice cu grosimea la pereti pina la 4mm si cordonul de 6-8mm pentru profilele metalice cu grosimea la pereti mai mare si egal cu 5mm.
2. Suprafata tuturor pieselor metalice se vor vopsi cu grund GF-021. Vopsirea elementelor metalice se va efectua cu vopsea speciala antiincendiara.

Согласовано

Взам. инв. №

Подп. и дата

Инв. № подл.

Beneficiar: IMSP ,, Centru de sanatate Edinet"					011-2024-CM
					,,Constructia Oficiului Medicilor de Familie, a satului Cepeleuti,r-l Edinet" cu nr. cadastral 6216118.392
Modif.	Nr.sec.	Coala	№doc.	Semnat	Data
					11.2024
ISP		Muntean N.			Oficiu medicilor de familie — Faza: PE; Coala: 19; Coli:
Proiectat		Voitco M.			
					Contravantuire verticala CV-2 — ,,OptimalBim Construct" SRL

Format: A3

Contravantuire verticala CV-3
Sc. 1:20

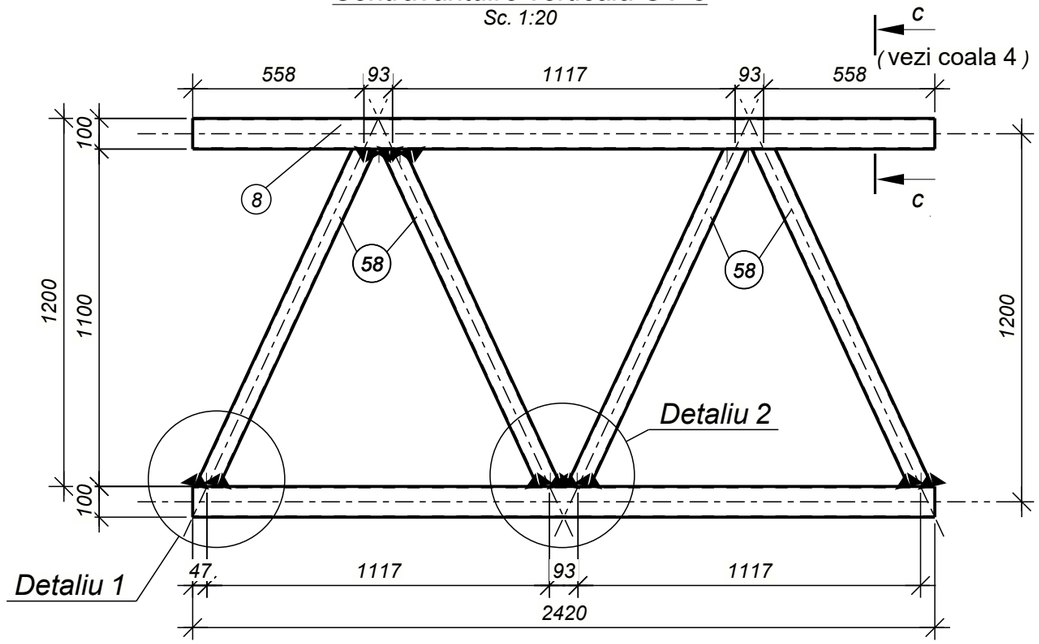

Extras de materiale metal

Marca elem.	Det. №	Cant. buc.	Profil	Lung, mm	Masa, kg pe buc.	Masa, kg pe elem.	Masa, kg total pe element	Clasa otelului	Note
CV-3	8	2	□ RHS100x4	2420	29.1	58.2		S235J0	
	58	4	□ CFRHS70X70X4	1246	9.9	39.6		S235J0	
Masa metal sudura: 1.0% = 1.0 kg							98.8		
Cfix-11	156	1	L L65x5	2420	11.9	11.9		S235J0	
							11.9		

Lista articolelor metalice

Marca elem.	Cant. buc.	Masa, kg unitate	Masa, kg totala
CV-3	1	98.8	98.8
Cfix-11	1	11.9	11.9
		Total:	110.7

Extras total de materiale

Profil	Clasa otelului	Masa, kg
— L65x5	S235J0	11.9
— CFRHS70X70X4	S235J0	39.6
□ RHS100x4	S235J0	58.2
	Total	109.7

Detaliu 1
Sc. 1:10

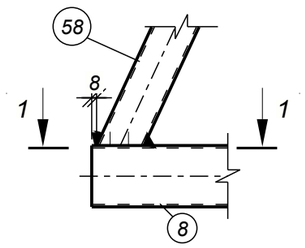

Detaliu 2
Sc. 1:10

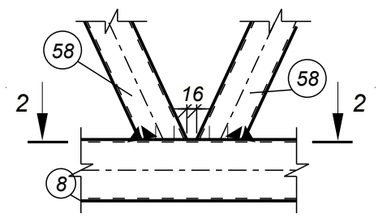

Sectiunea 1 - 1
Sc. 1:10

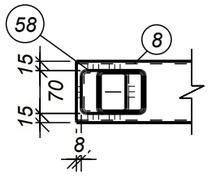

Sectiunea 2 - 2
Sc. 1:10

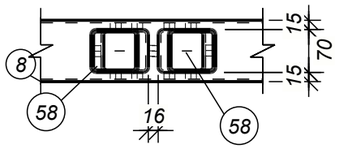

Nota:

1. Cordonul de sudura va fi cu grosimea de cel putin 5mm pentru profilele metalice cu grosimea la pereti pina la 4mm si cordonul de 6-8mm pentru profilele metalice cu grosimea la pereti mai mare si egal cu 5mm.
2. Suprafata tuturor pieselor metalice se vor vopsi cu grund GF-021. Vopsirea elementelor metalice se va efectua cu vopsea speciala antiincendiara.

Beneficiar: IMSP ,, Centru de sanatate Edinet"						011-2024-CM
						,,Constructia Oficiului Medicilor de Familie, a satului Cepeleuti,r-l Edinet" cu nr. cadastral 6216118.392
Modif.	Nr.sec.	Coala	№doc.	Semnat	Data	
					11.2024	Oficiu medicilor de familie — Faza: PE; Coala: 20; Coli:
ISP		Muntean N.				
Proiectat		Voitco M.				
						Contravantuire verticala CV-3 — ,,OptimalBim Construct" SRL

Format: A3

Согласовано

Взам. инв. №

Подп. и дата

Инв. № подл.

Vederea A

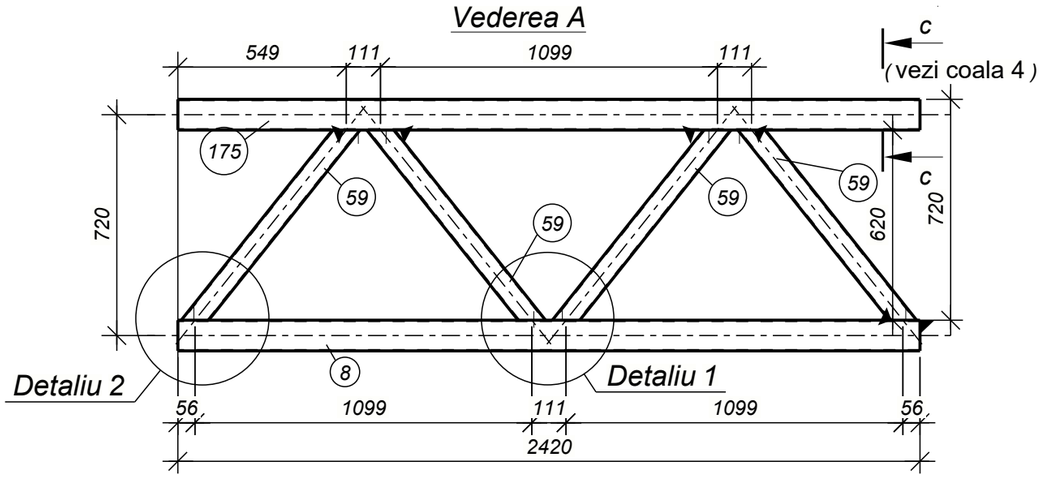

Detaliu 1
Sc. 1:10

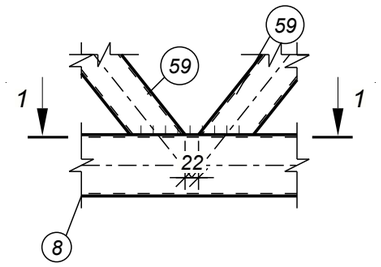

Sectiunea 1 - 1
Sc. 1:10

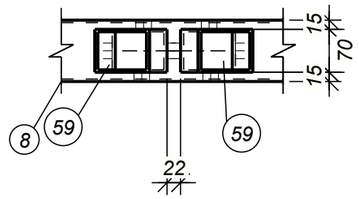

Detaliu 2
Sc. 1:10

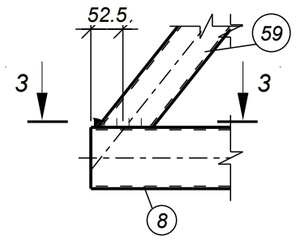

Sectiunea 3 - 3
Sc. 1:10

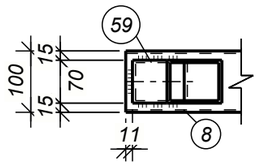

Extras de materiale metal

Marca elem.	Det. №	Cant. buc.	Profil	Lung, mm	Masa, kg pe buc.	Masa, kg pe elem.	Masa, kg total pe element	Clasa otelului	Note
	8	1	□ RHS100x4	2420	29.1	29.1		S235J0	
	59	4	□ CFRHS70X70X4	848	6.8	27.2		S235J0	
CV-4	175	1	□ RHS100x4	2420	29.1	29.1		S235J0	
Masa metal sudura: 1.0% = 0.9 kg							86.3		

Lista articolelor metalice

Marca elem.	Cant. buc.	Masa, kg unitate	Masa, kg totala
CV-4	1	86.3	86.3
		Total:	86.3

Extras total de materiale

Profil	Clasa otelului	Masa, kg
□ CFRHS70X70X4	S235J0	27.2
— RHS100x4	S235J0	58.2
	Total	85.4

Nota:

1. Cordonul de sudura va fi cu grosimea de cel putin 5mm pentru profilele metalice cu grosimea la pereti pina la 4mm si cordonul de 6-8mm pentru profilele metalice cu grosimea la pereti mai mare si egal cu 5mm.
2. Suprafata tuturor pieselor metalice se vor vopsi cu grund GF-021. Vopsirea elementelor metalice se va efectua cu vopsea speciala antiincendiara.

Beneficiar:
IMSP ,, Centru de sanatate Edinet"

011-2024-CM

,,Constructia Oficiului Medicilor de Familie, a satului Cepeleuti,r-l Edinet" cu nr. cadastral 6216118.392

Modif.	Nr.sec.	Coala	№doc.	Semnat	Data
					11.2024
ISP		Muntean N.			
Proiectat		Voitco M.			

Oficiu medicilor de familie

Faza	Coala	Coli
PE	21	

Contravantuire verticala CV-4

,,OptimalBim Construct" SRL

Format: A3

Согласовано

Взам. инв. №

Подп. и дата

Инв. № подл.

Schema de amplasare a elementelor grinzi

Sc. 1:100

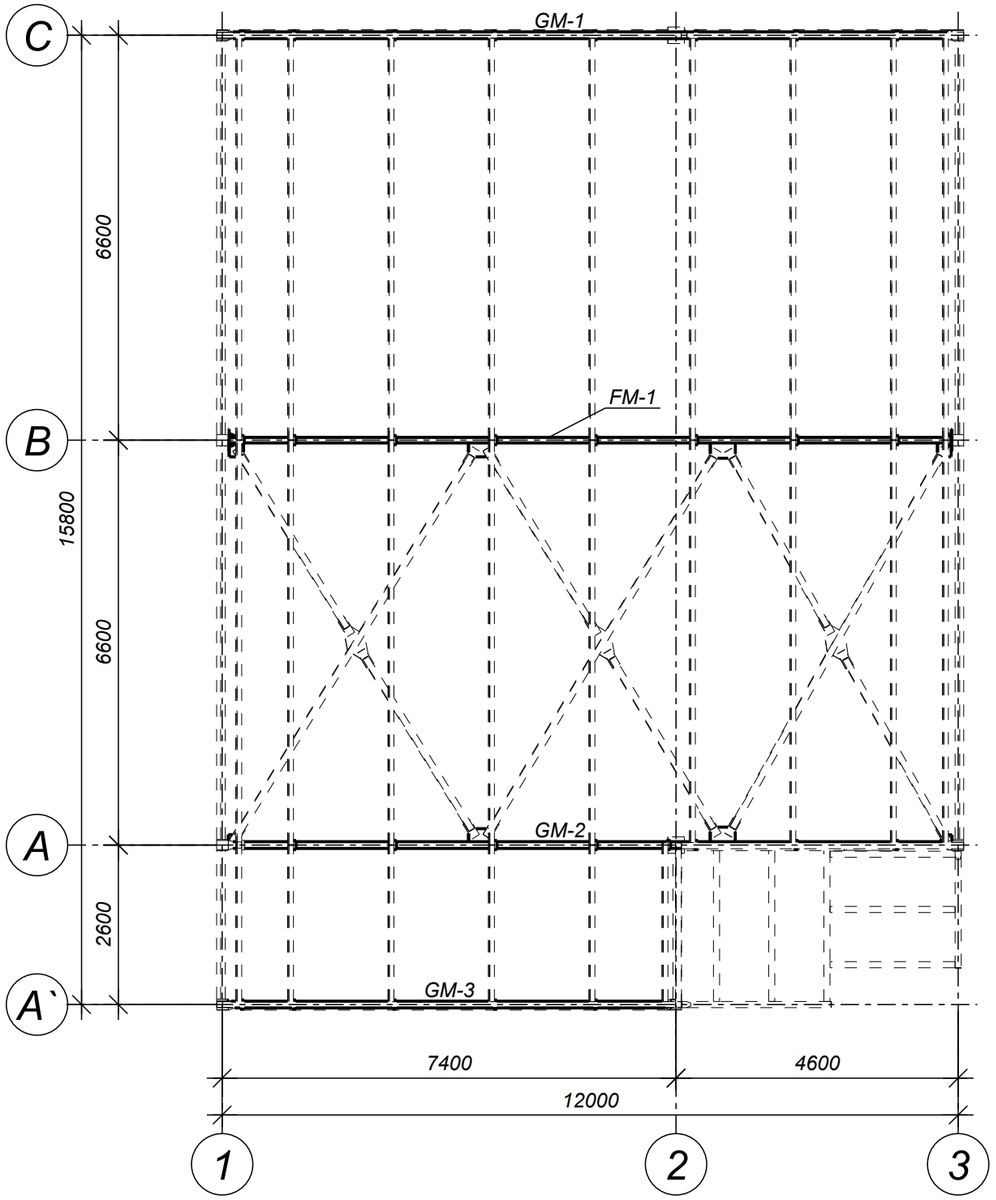

Schema de amplasare a panelor de acoperis si contravintuirelor orizontale

Sc. 1:100

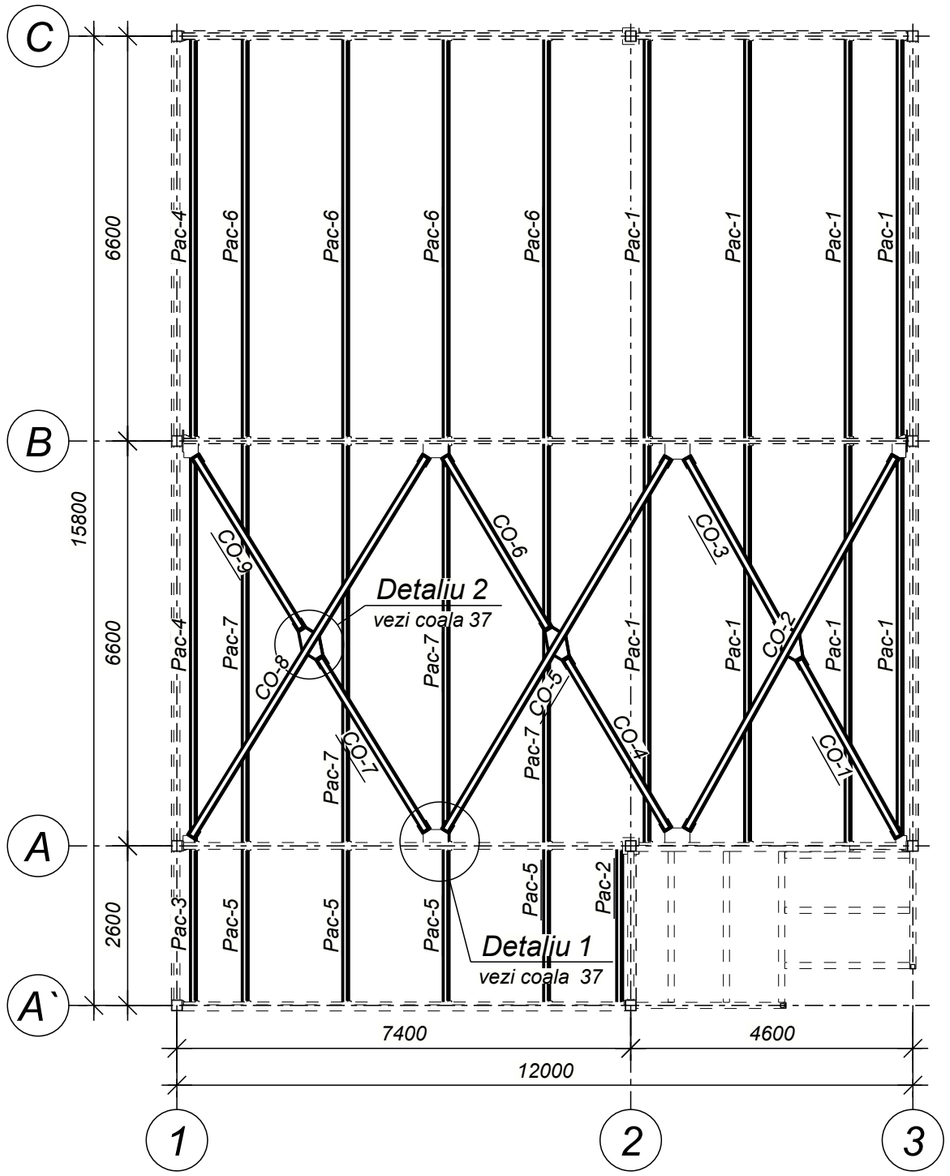

Informatie:
Grinzi metal si ferma vezi colile 23... 26
Contravantuirri orizontale vezi colile 27...35

Specificatia elementelor

Prefix element	Sectiunea			Eforturi			Clasa otelului	Nota
	Schita	poz.	Profil	A, кН	N, кН	M, кН*м		
CO			RHS100x4				S235J0	
FM			RHS80x5				S235JR	
GM			IPE220				S275J0	
Pac			UPE180				S235J0	

Beneficiar: MSP ,, Centru de sanatate Edinet"					011-2024-CM
					,,Constructia Oficiului Medicilor de Familie, a satului Cepeleuti,r-l Edinet" cu nr. cadastral 6216118.392
Modif.	Nr.sec.	Coala	№doc.	Semnat	Data
					11.2024
ISP		Muntean N.			Oficiu medicilor de familie
Proiectat		Voitco M.			
					Schema de amplasare a elementelor grinzi, contarvintuiri orizonatale si pane

Faza	Coala	Coli
PE	22	

,,OptimalBim Construct" SRL

Format: A3

Согласовано №

Взам. инв. №

Подп. и дата

Инв. № подл.

Extras de materiale metal

Marca elem.	Det. №	Cant. buc.	Profil	Lung, mm	Masa, kg pe buc.	Masa, kg pe elem.	Masa, kg total pe element	Clasa otelului	Note
GM-1	16	1	I IPE220	11912	312.3	312.3		S275J0	
	35	1	— 10x150	242	2.8	2.8		S235J0	
	47	8	L L80x65*6	150	1.0	8.0		S235J0	
	96	1	— 10x150	242	2.8	2.8		S235J0	
	98	4	— 10x50	202	0.8	3.2		S235J0	4
Masa metal sudura: 1.0% = 3.3 kg							332.4		

Lista articolelor metalice

Marca elem.	Cant. buc.	Masa, kg unitate	Masa, kg totala
GM-1	1	332.4	332.4
		Total:	332.4

Extras total de materiale

Profil	Clasa otelului	Masa, kg
— 10	S235J0	8.8
— L80x65*6	S235J0	8.0
I IPE220	S275J0	312.3
	Total	329.1

Sectiunea 1 - 1
Sc. 1:10

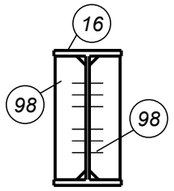

Sectiunea 2 - 2
Sc. 1:10

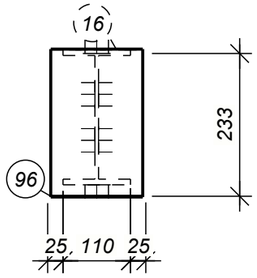

Sectiunea 3 - 3
Sc. 1:10

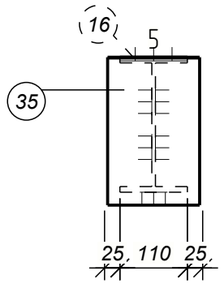

Grinda metalica GM-1

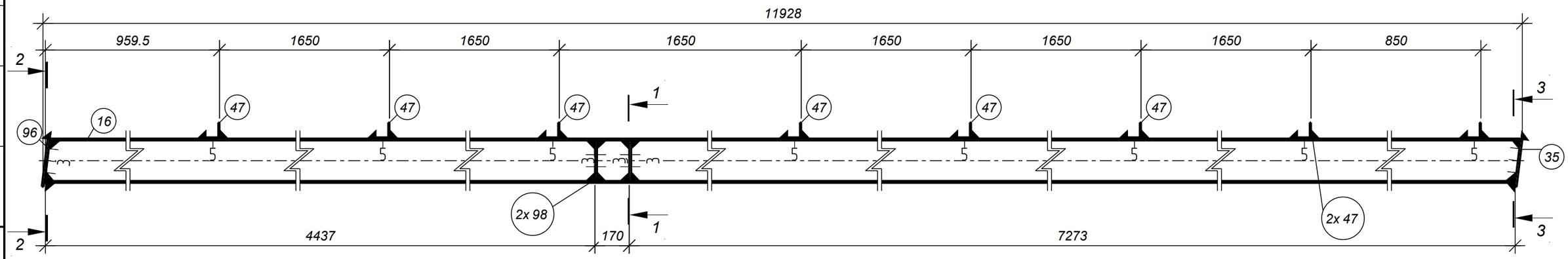

Nota:

1. Cordonul de sudura va fi cu grosimea de cel putin 5mm pentru profilele metalice cu grosimea la pereti pina la 4mm si cordonul de 6-8mm pentru profilele metalice cu grosimea la pereti mai mare si egal cu 5mm.
2. Suprafata tuturor pieselor metalice se vor vopsi cu grund GF-021. Vopsirea elementelor metalice se va efectua cu vopsea speciala antiincendiara.

Согласовано

Взам. инв. №

Подп. и дата

Инв. № подл.

Beneficiar: IMSP ,, Centru de sanatate Edinet"						011-2024-CM
						,,Constructia Oficiului Medicilor de Familie, a satului Cepeleuti,r-l Edinet" cu nr. cadastral 6216118.392
Modif.	Nr.sec.	Coala	№doc.	Semnat	Data	
					11.2024	Oficiu medicilor de familie — Faza: PE; Coala: 23; Coli:
ISP		Muntean N.				
Proiectat		Voitco M.				
						Grinda metalica GM-1 — ,,OptimalBim Construct" SRL

Format: A3

Extras de materiale metal

Marca elem.	Det. №	Cant. buc.	Profil	Lung, mm	Masa, kg pe buc.	Masa, kg pe elem.	Masa, kg total pe element	Clasa otelului	Note
GM-2	47	8	L 80x65*6	150	1.0	8.0		S235J0	
	95	1	I IPE220	11912	312.3	312.3		S275J0	
	96	2	— 10x150	242	2.8	5.6		S235J0	
	98	4	— 10x50	202	0.8	3.2		S235J0	4
	105	1	— 10x289	411	8.6	8.6		S235J0	5
	106	1	— 10x264	412	7.8	7.8		S235J0	5
	107	1	— 10x167	186	2.1	2.1		S235J0	5
	110	1	— 10x165	181	2.0	2.0		S235J0	5
Masa metal sudura: 1.0% = 3.5 kg							353.1		

Lista articolelor metalice

Marca elem.	Cant. buc.	Masa, kg unitate	Masa, kg totala
GM-2	1	353.1	353.1
		Total:	353.1

Extras total de materiale

Profil	Clasa otelului	Masa, kg
— 10	S235J0	29.3
L 80x65*6	S235J0	8.0
I IPE220	S275J0	312.3
	Total	349.6

Sectiunea 1 - 1
Sc. 1:10

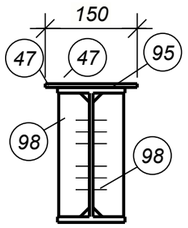

Sectiunea 2 - 2
Sc. 1:10

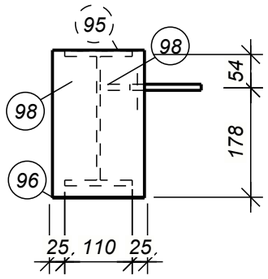

Sectiunea 3 - 3
Sc. 1:10

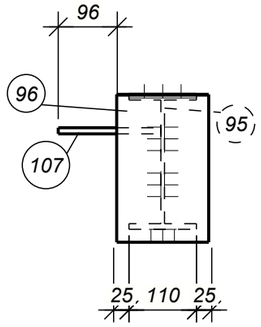

Sectiunea 4 - 4
Sc. 1:10

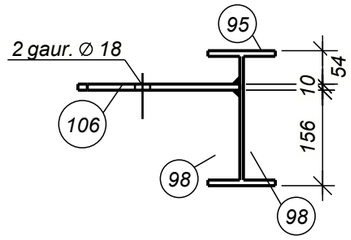

Vederea A
Sc. 1:50

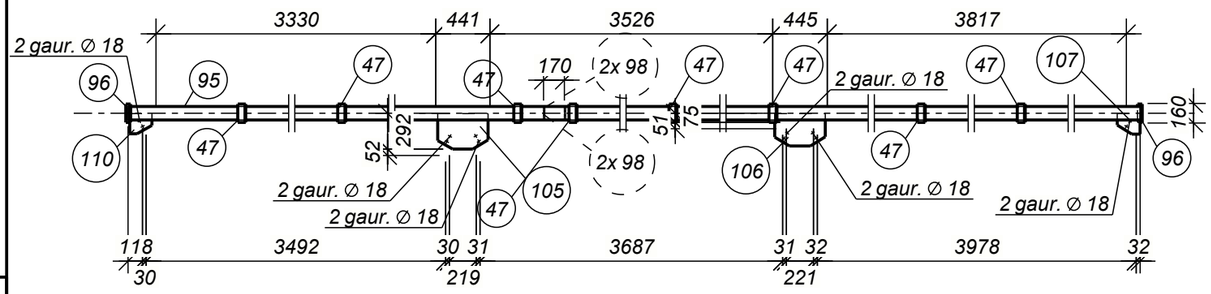

Grinda metalica GM-2

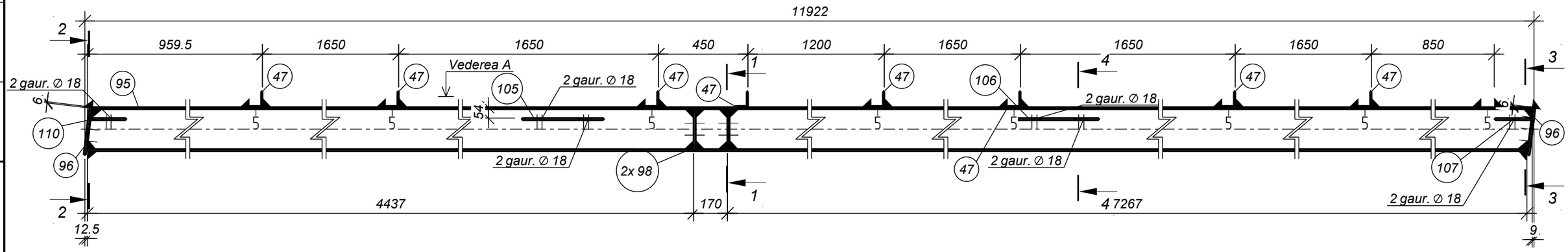

Nota:

1. Cordonul de sudura va fi cu grosimea de cel putin 5mm pentru profilele metalice cu grosimea la pereti pina la 4mm si cordonul de 6-8mm pentru profilele metalice cu grosimea la pereti mai mare si egal cu 5mm.
2. Suprafata tuturor pieselor metalice se vor vopsi cu grund GF-021. Vopsirea elementelor metalice se va efectua cu vopsea speciala antiincendiara.

Beneficiar: IMSP ,, Centru de sanatate Edinet"					011-2024-CM
					,,Constructia Oficiului Medicilor de Familie, a satului Cepeleuti,r-l Edinet" cu nr. cadastral 6216118.392
Modif.	Nr.sec.	Coala	№doc.	Semnat	Data
					11.2024
ISP		Muntean N.			Oficiu medicilor de familie
Proiectat		Voitco M.			
					Grinda metalica GM-2

Faza	Coala	Coli
PE	24	

,,OptimalBim Construct" SRL

Format: A3

Согласовано

Взам. инв. №

Подп. и дата

Инв. № подл.

Extras de materiale metal

Marca elem.	Det. №	Cant. buc.	Profil	Lung, mm	Masa, kg pe buc.	Masa, kg pe elem.	Masa, kg total pe element	Clasa otelului	Note
GM-3	22	1	I IPE220	7279	190.8	190.8		S275J0	
	47	5	L L80x65*6	150	1.0	5.0		S235J0	
	96	2	— 10x150	242	2.8	5.6		S235J0	
Masa metal sudura: 1.0% = 2.0 kg							203.4		

Lista articolelor metalice

Marca elem.	Cant. buc.	Masa, kg unitate	Masa, kg totala
GM-3	1	203.4	203.4
		Total:	203.4

Extras total de materiale

Profil	Clasa otelului	Masa, kg
— 10	S235J0	5.6
L L80x65*6	S235J0	5.0
I IPE220	S275J0	190.8
	Total	201.4

Sectiunea 1 - 1
Sc. 1:10

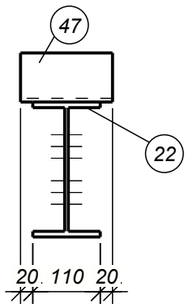

Sectiunea 2 - 2
Sc. 1:10

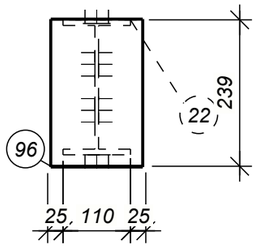

Sectiunea 3 - 3
Sc. 1:10

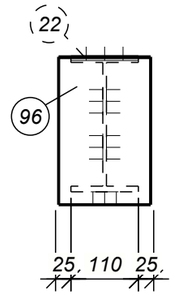

Grinda metalica GM-3

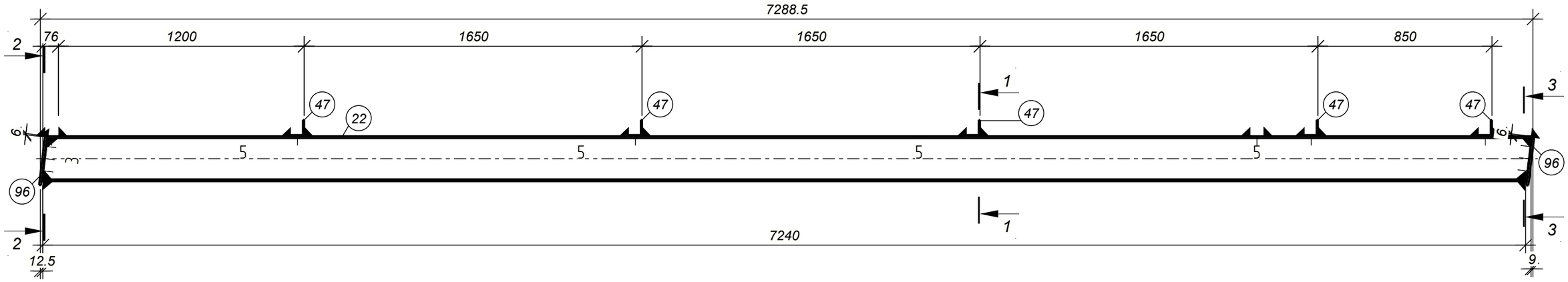

Nota:

1. Cordonul de sudura va fi cu grosimea de cel putin 5mm pentru profilele metalice cu grosimea la pereti pina la 4mm si cordonul de 6-8mm pentru profilele metalice cu grosimea la pereti mai mare si egal cu 5mm.
2. Suprafata tuturor pieselor metalice se vor vopsi cu grund GF-021. Vopsirea elementelor metalice se va efectua cu vopsea speciala antiincendiara.

Согласовано

Взам. инв. №

Подп. и дата

Инв. № подл.

Beneficiar: IMSP ,, Centru de sanatate Edinet"						011-2024-CM
						,,Constructia Oficiului Medicilor de Familie, a satului Cepeleuti,r-l Edinet" cu nr. cadastral 6216118.392
Modif.	Nr.sec.	Coala	№doc.	Semnat	Data	
					11.2024	Oficiu medicilor de familie — Faza: PE; Coala: 25; Coli:
ISP		Muntean N.				
Proiectat		Voitco M.				Grinda metalica GM-3 — ,,OptimalBim Construct" SRL

Format: A3

Extras de materiale metal

Marca elem.	Det. №	Cant. buc.	Profil	Lung, mm	Masa, kg pe buc.	Masa, kg pe elem	Masa, kg total pe element	Clasa otelului	Note
FM-1	17	1	□ RHS70x5	1680	17.0	17.0		S235JR	
	18	1	□ RHS70x5	832	8.4	8.4		S235JR	
	19	1	□ RHS70x5	1349	13.7	13.7		S235JR	
	20	1	□ RHS70x5	1202	12.2	12.2		S235JR	
	21	1	□ RHS90x5	11869	157.5	157.5		S235JR	
	23	1	□ RHS80x5	11772	137.7	137.7		S235JR	
	24	1	□ RHS90x5	857	11.4	11.4		S235JR	
	25	1	□ RHS70x5	944	9.6	9.6		S235JR	
	26	1	□ RHS70x5	1071	10.8	10.8		S235JR	
	27	1	□ RHS70x5	938	9.5	9.5		S235JR	
	37	1	□ RHS70x5	1066	10.8	10.8		S235JR	
	38	1	□ RHS70x5	1206	12.2	12.2		S235JR	
	39	1	□ RHS70x5	1506	15.3	15.3		S235JR	
	40	1	□ RHS70x5	1354	13.7	13.7		S235JR	
	41	1	□ RHS70x5	1510	15.3	15.3		S235JR	
	42	1	□ RHS70x5	1674	17.0	17.0		S235JR	
	47	9	∟ L80x65*6	150	1.0	9.0		S235J0	
	82	1	— 12x360	180	6.1	6.1		S235J0	
	83	1	— 12x360	180	6.1	6.1		S235J0	
	94	1	— 12x360	200	6.8	6.8		S235J0	
	102	1	— 10x227	413	6.7	6.7		S235J0	5
	103	1	— 10x224	225	3.6	3.6		S235J0	5
	108	1	— 10x250	411	7.4	7.4		S235J0	5
	109	1	— 10x227	236	3.9	3.9		S235J0	5
	138	1	— 12x360	180	6.1	6.1		S235J0	
	139	8	— 8x60	130	0.3	2.4		S235J0	
	140	2	— 8x60	135	0.3	0.6		S235J0	
	141	2	— 8x56	135	0.3	0.6		S235J0	
	142	2	— 8x60	128	0.3	0.6		S235J0	
	143	2	— 8x56	131	0.3	0.6		S235J0	
Masa metal sudura: 1.0% = 5.3 kg							537.9		

Extras total de materiale

Profil	Clasa otelului	Masa, kg
— 8	S235J0	4.8
— 10	S235J0	21.6
— 12	S235J0	25.1
— L80x65*6	S235J0	9.0
□ RHS70x5	S235JR	165.5
— RHS80x5	S235JR	137.7
— RHS90x5	S235JR	168.9
Total		532.6

Lista articolelor metalice

Marca elem.	Cant. buc.	Masa, kg unitate	Masa, kg totala
FM-1	1	537.9	537.9
		Total:	537.9

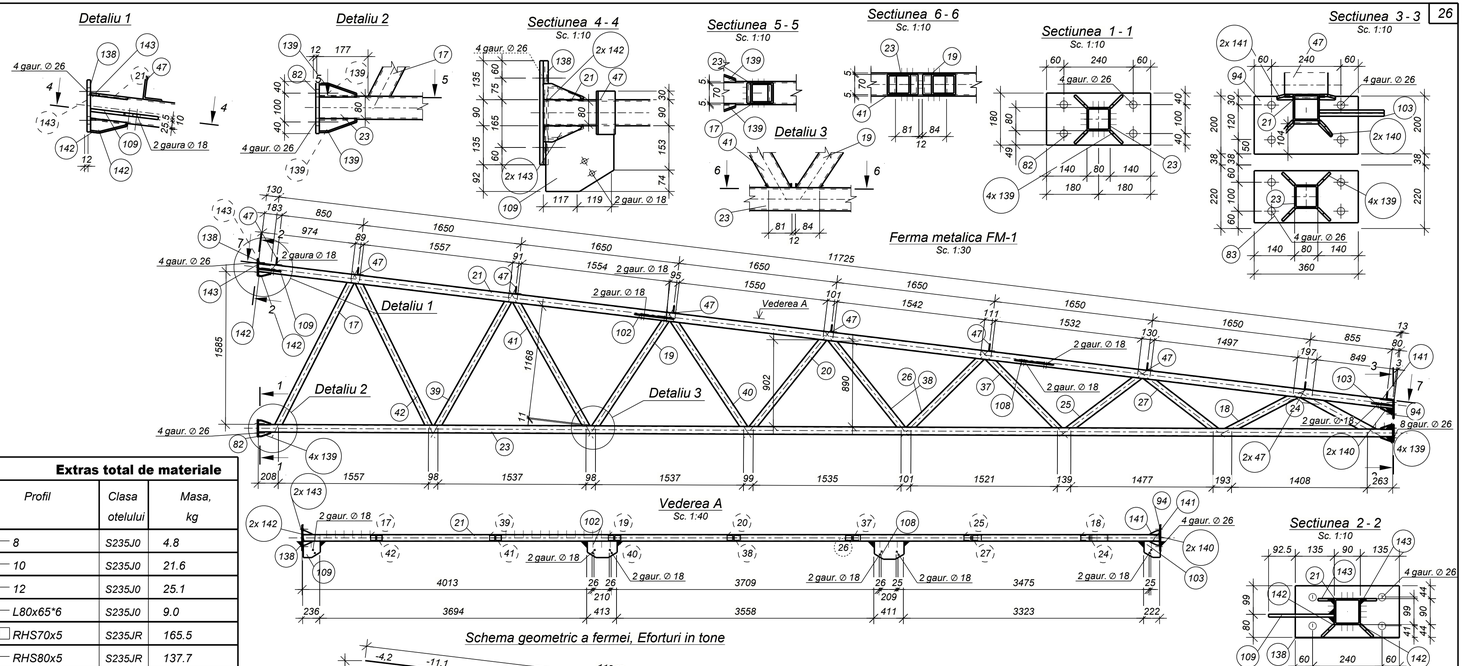

Nota:

1. Cordonul de sudura va fi cu grosimea de cel putin 5mm pentru profilele metalice cu grosimea la pereti pina la 4mm si cordonul de 6-8mm pentru profilele metalice cu grosimea la pereti mai mare si egal cu 5mm.
2. Suprafata tuturor pieselor metalice se vor vopsi cu grund GF-021. Vopsirea elementelor metalice se va efectua cu vopsea speciala antiincendiara.

Beneficiar: MSP „ Centru de sanatate Edineț"					011-2024-CM
Modif.	N sec.	Coala	N doc.	Semnat	Data 11.2024 — „Constructia Oficiului Medicilor de Familie, a satului Cepeleuti,r-l Edinet" cu nr. cadastral 6216118.392
ISP	Muntean N.				Oficiu medicilor de familie — Faza: PE; Coala: 26; Coli:
Proiectat	Voitco M.				Ferma metalica FM-1 — „OptimalBim Construct" SRL

Format: 717x297

Согласовано

Взам. инв. №

Подп. и дата

Инв. № подл.

Contravanturie orizontala CO-1

Sc. 1:20

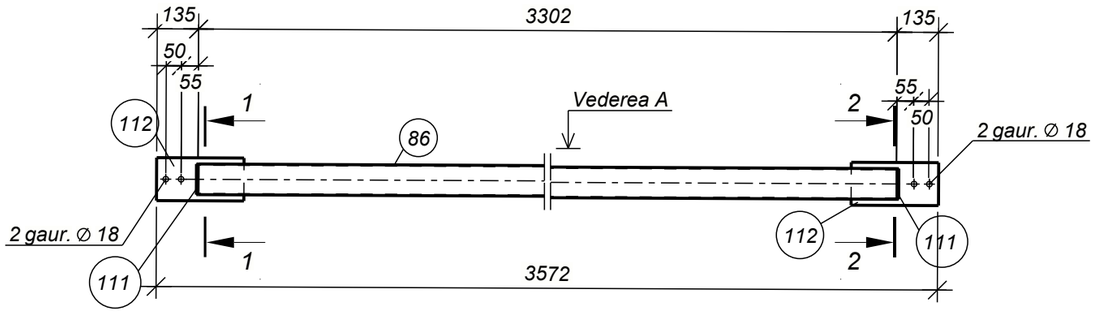

Vederea A

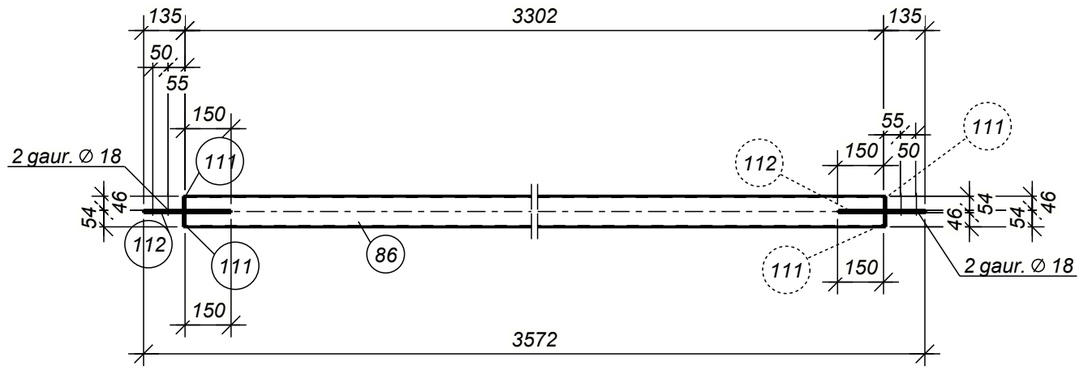

Sectiunea 1 - 1

Sc. 1:10

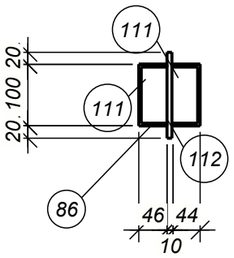

Sectiunea 2 - 2

Sc. 1:10

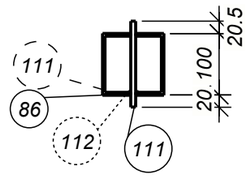

Extras de materiale metal

Marca elem.	Det. №	Cant. buc.	Profil	Lung, mm	Masa, kg pe buc.	Masa, kg pe elem.	Masa, kg total pe element	Clasa otelului	Note
CO-1	86	1	□ RHS100x4	3304	39.7	39.7		S235J0	
	111	4	— 5x46	100	0.2	0.8		S235J0	
	112	2	— 8x140	285	2.5	5.0		S235J0	
Masa metal sudura: 1.0% = 0.5 kg							46.0		

Lista articolelor metalice

Marca elem.	Cant. buc.	Masa, kg unitate	Masa, kg totala
CO-1	1	46.0	46.0
		Total:	46.0

Extras total de materiale

Profil	Clasa otelului	Masa, kg
— 5	S235J0	0.8
— 8	S235J0	5.0
□ RHS100x4	S235J0	39.7
	Total	45.5

Nota:

1. Cordonul de sudura va fi cu grosimea de cel putin 5mm pentru profilele metalice cu grosimea la pereti pina la 4mm si cordonul de 6-8mm pentru profilele metalice cu grosimea la pereti mai mare si egal cu 5mm.
2. Suprafata tuturor pieselor metalice se vor vopsi cu grund GF-021. Vopsirea elementelor metalice se va efectua cu vopsea speciala antiincendiara.

Согласовано

Взам. инв. №

Подп. и дата

Инв. № подл.

Beneficiar: IMSP ,, Centru de sanatate Edinet"						011-2024-CM
						,,Constructia Oficiului Medicilor de Familie, a satului Cepeleuti,r-l Edinet" cu nr. cadastral 6216118.392
Modif.	Nr.sec.	Coala	№doc.	Semnat	Data	
					11.2024	Oficiu medicilor de familie — Faza: PE; Coala: 27; Coli:
ISP		Muntean N.				
Proiectat		Voitco M.				
						Contravanturie orizontala CO-1 — ,,OptimalBim Construct" SRL

Format: A3

Extras de materiale metal

Marca elem.	Det. №	Cant. buc.	Profil	Lung, mm	Masa, kg pe buc.	Masa, kg pe elem.	Masa, kg total pe element	Clasa otelului	Note
CO-2	91	1	□ RHS100x4	6961	83.6	83.6		S235J0	
	104	1	— 10x331	575	12.0	12.0		S235J0	
	111	4	— 5x46	100	0.2	0.8		S235J0	
	112	2	— 8x140	285	2.5	5.0		S235J0	
Masa metal sudura: 1.0% = 1.0 kg							102.4		

Lista articolelor metalice

Marca elem.	Cant. buc.	Masa, kg unitate	Masa, kg totala
CO-2	1	102.4	102.4
		Total:	102.4

Extras total de materiale

Profil	Clasa otelului	Masa, kg
— 5	S235J0	0.8
— 8	S235J0	5.0
— 10	S235J0	12.0
□ RHS100x4	S235J0	83.6
	Total	101.4

Sectiunea 1 - 1
Sc. 1:10

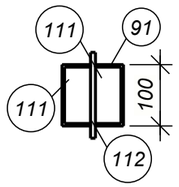

Sectiunea 2 - 2
Sc. 1:10

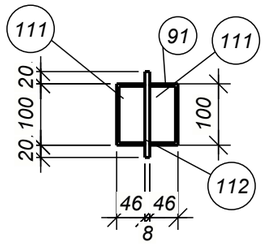

Contravanture orizontala CO-2
Sc. 1:20

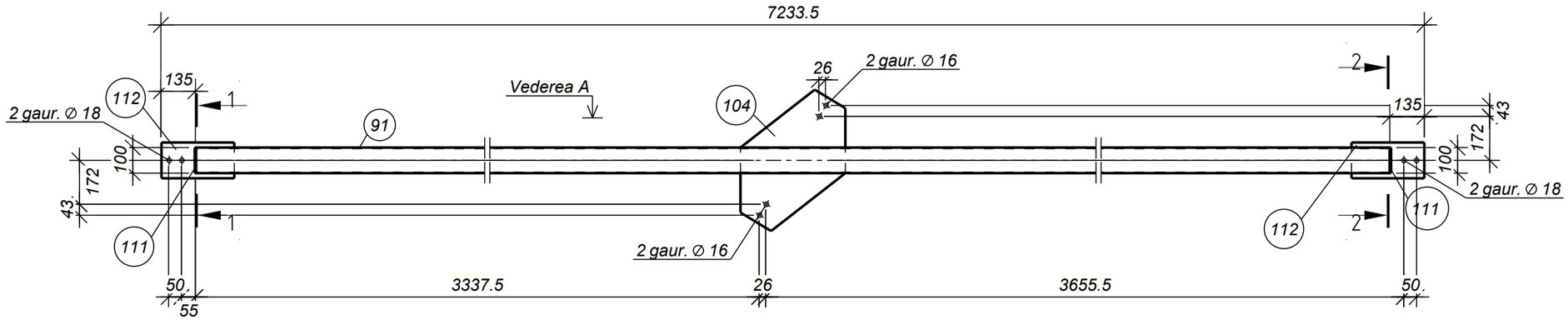

Vederea A

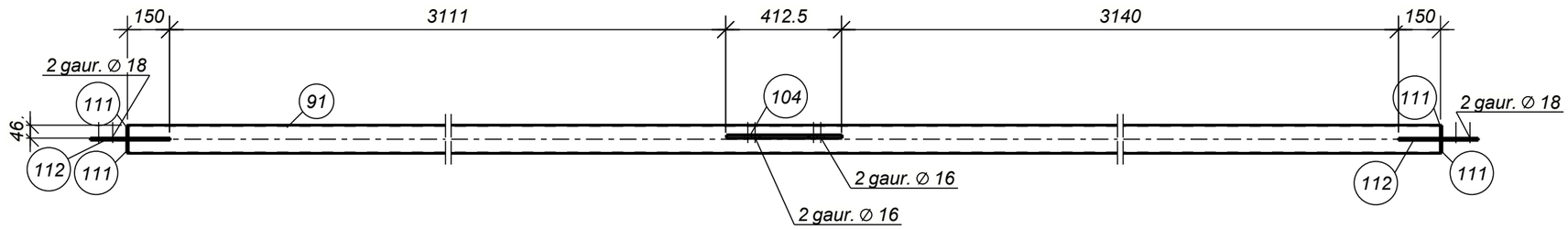

Nota:

1. Cordonul de sudura va fi cu grosimea de cel putin 5mm pentru profilele metalice cu grosimea la pereti pina la 4mm si cordonul de 6-8mm pentru profilele metalice cu grosimea la pereti mai mare si egal cu 5mm.
2. Suprafata tuturor pieselor metalice se vor vopsi cu grund GF-021. Vopsirea elementelor metalice se va efectua cu vopsea speciala antiincendiara.

Beneficiar: IMSP ,, Centru de sanatate Edinet"						011-2024-CM		
						,,Constructia Oficiului Medicilor de Familie, a satului Cepeleuti,r-l Edinet" cu nr. cadastral 6216118.392		
Modif.	Nr.sec.	Coala	№doc.	Semnat	Data			
					11.2024	Oficiu medicilor de familie	Faza	Coala	Coli
ISP		Muntean N.					PE	28	
Proiectat		Voitco M.							
						Contravanture orizontala CO-2	,,OptimalBim Construct" SRL		

Format: A3

Согласовано

Взам. инв. №

Подп. и дата

Инв. № подл.

Extras de materiale metal

Marca elem.	Det. №	Cant. buc.	Profil	Lung, mm	Masa, kg pe buc.	Masa, kg pe elem.	Masa, kg total pe element	Clasa otelului	Note
CO-3	99	1	□ RHS100x4	3159	37.9	37.9		S235J0	
	111	4	— 5x46	100	0.2	0.8		S235J0	
	112	2	— 8x140	285	2.5	5.0		S235J0	
Masa metal sudura: 1.0% = 0.4 kg							44.1		

Lista articolelor metalice

Marca elem.	Cant. buc.	Masa, kg unitate	Masa, kg totala
CO-3	1	44.1	44.1
		Total:	44.1

Extras total de materiale

Profil	Clasa otelului	Masa, kg
— 5	S235J0	0.8
— 8	S235J0	5.0
— RHS100x4	S235J0	37.9
	Total	43.7

Sectiunea 1 - 1
Sc. 1:10

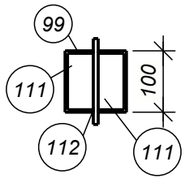

Sectiunea 2 - 2
Sc. 1:10

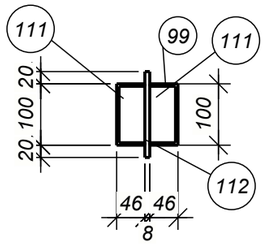

Contravanture orizontala CO-3
Sc. 1:20

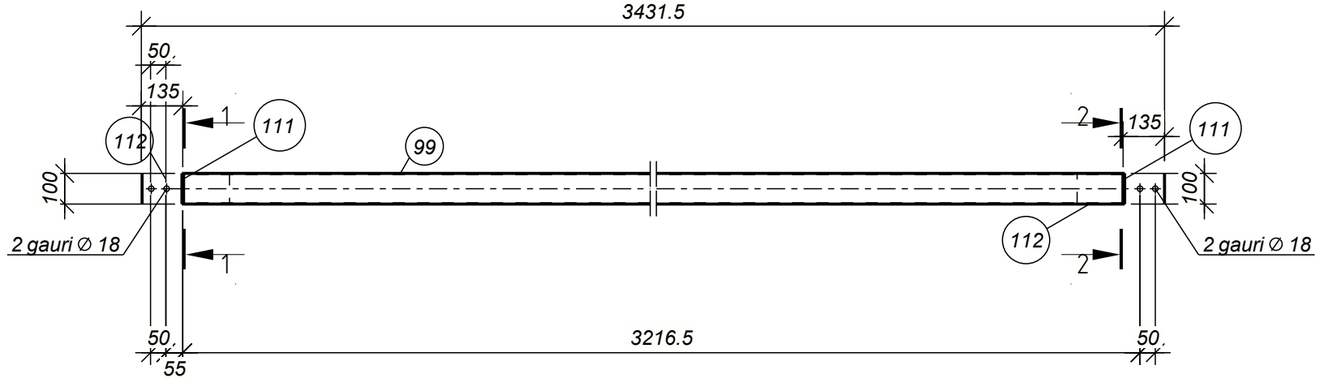

Vederea A

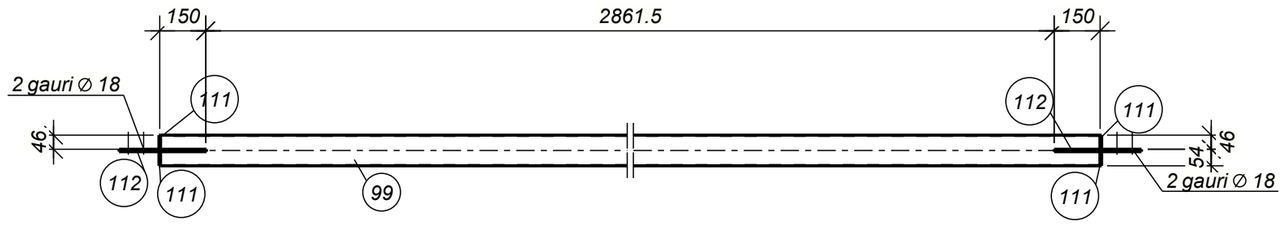

Nota:

1. Cordonul de sudura va fi cu grosimea de cel putin 5mm pentru profilele metalice cu grosimea la pereti pina la 4mm si cordonul de 6-8mm pentru profilele metalice cu grosimea la pereti mai mare si egal cu 5mm.
2. Suprafata tuturor pieselor metalice se vor vopsi cu grund GF-021. Vopsirea elementelor metalice se va efectua cu vopsea speciala antiincendiara.

Beneficiar: IMSP ,, Centru de sanatate Edinet"						011-2024-CM		
						,,Constructia Oficiului Medicilor de Familie, a satului Cepeleuti,r-l Edinet" cu nr. cadastral 6216118.392		
Modif.	Nr.sec.	Coala	№doc.	Semnat	Data			
					11.2024	Oficiu medicilor de familie	Faza	Coala	Coli
ISP		Muntean N.					PE	29	
Proiectat		Voitco M.							
						Contravanture orizontala CO-3	,,OptimalBim Construct" SRL		

Format: A3

Согласовано

Взам. инв. №

Подп. и дата

Инв. № подл.

Extras de materiale metal

Marca elem.	Det. №	Cant. buc.	Profil	Lung, mm	Masa, kg pe buc.	Masa, kg pe elem.	Masa, kg total pe element	Clasa otelului	Note
CO-4	92	1	□ RHS100x4	3231	38.8	38.8		S235J0	
	111	4	— 5x46	100	0.2	0.8		S235J0	
	112	2	— 8x140	285	2.5	5.0		S235J0	
Masa metal sudura: 1.0% = 0.4 kg							45.0		

Lista articolelor metalice

Marca elem.	Cant. buc.	Masa, kg unitate	Masa, kg totala
CO-4	1	45.0	45.0
		Total:	45.0

Extras total de materiale

Profil	Clasa otelului	Masa, kg
— 5	S235J0	0.8
— 8	S235J0	5.0
□ RHS100x4	S235J0	38.8
	Total	44.6

Sectiunea 1 - 1
Sc. 1:10

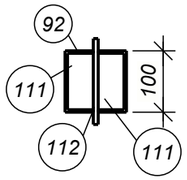

Sectiunea 2 - 2
Sc. 1:10

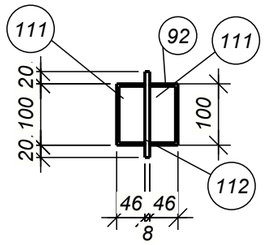

Contravanture orizontala CO-4
Sc. 1:20

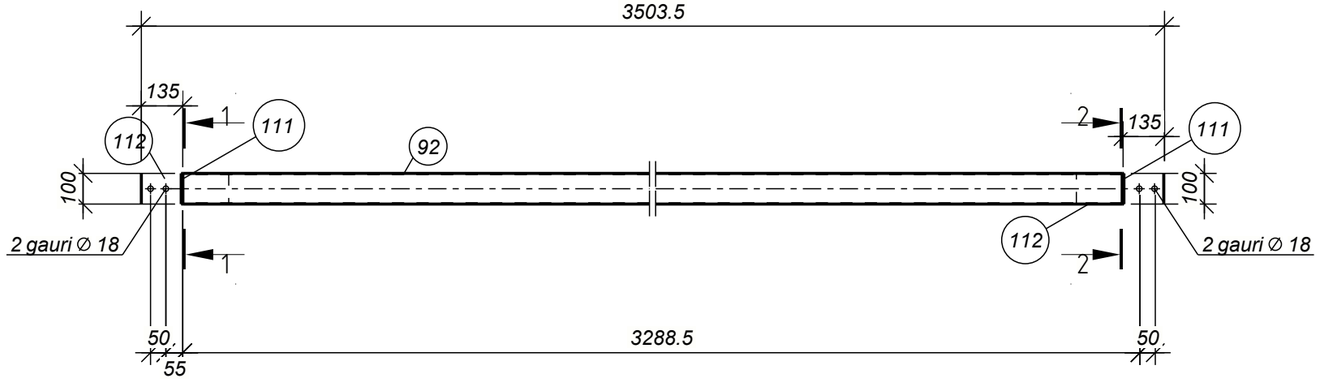

Vederea A

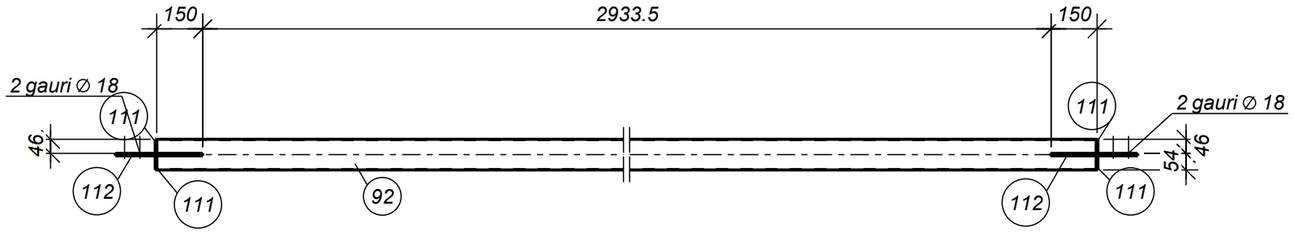

Nota:

1. Cordonul de sudura va fi cu grosimea de cel putin 5mm pentru profilele metalice cu grosimea la pereti pina la 4mm si cordonul de 6-8mm pentru profilele metalice cu grosimea la pereti mai mare si egal cu 5mm.
2. Suprafata tuturor pieselor metalice se vor vopsi cu grund GF-021. Vopsirea elementelor metalice se va efectua cu vopsea speciala antiincendiara.

Согласовано

Взам. инв. №

Подп. и дата

Инв. № подл.

Beneficiar: IMSP ,, Centru de sanatate Edinet"						011-2024-CM		
						,,Constructia Oficiului Medicilor de Familie, a satului Cepeleuti,r-l Edinet" cu nr. cadastral 6216118.392		
Modif.	Nr.sec.	Coala	№doc.	Semnat	Data			
					11.2024	Oficiu medicilor de familie	Faza	Coala	Coli
ISP		Muntean N.					PE	30	
Proiectat		Voitco M.							
						Contravanture orizontala CO-4	,,OptimalBim Construct" SRL		

Format: A3

Extras de materiale metal

Marca elem.	Det. №	Cant. buc.	Profil	Lung, mm	Masa, kg pe buc.	Masa, kg pe elem.	Masa, kg total pe element	Clasa otelului	Note
CO-5	87	1	□ RHS100x4	7084	85.1	85.1		S235J0	
	93	1	— 10x324	557	11.1	11.1		S235J0	
	111	4	— 5x46	100	0.2	0.8		S235J0	
	112	2	— 8x140	285	2.5	5.0		S235J0	
Masa metal sudura: 1.0% = 1.0 kg							103.0		

Lista articolelor metalice

Marca elem.	Cant. buc.	Masa, kg unitate	Masa, kg totala
CO-5	1	103.0	103.0
		Total:	103.0

Extras total de materiale

Profil	Clasa otelului	Masa, kg
— 5	S235J0	0.8
— 8	S235J0	5.0
— 10	S235J0	11.1
— RHS100x4	S235J0	85.1
	Total	102.0

Sectiunea 1 - 1
Sc. 1:10

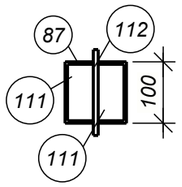

Sectiunea 2 - 2
Sc. 1:10

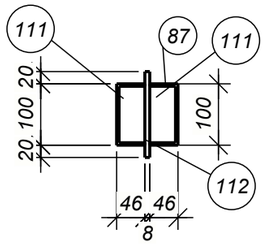

Contravanture orizontala CO-5
Sc. 1:20

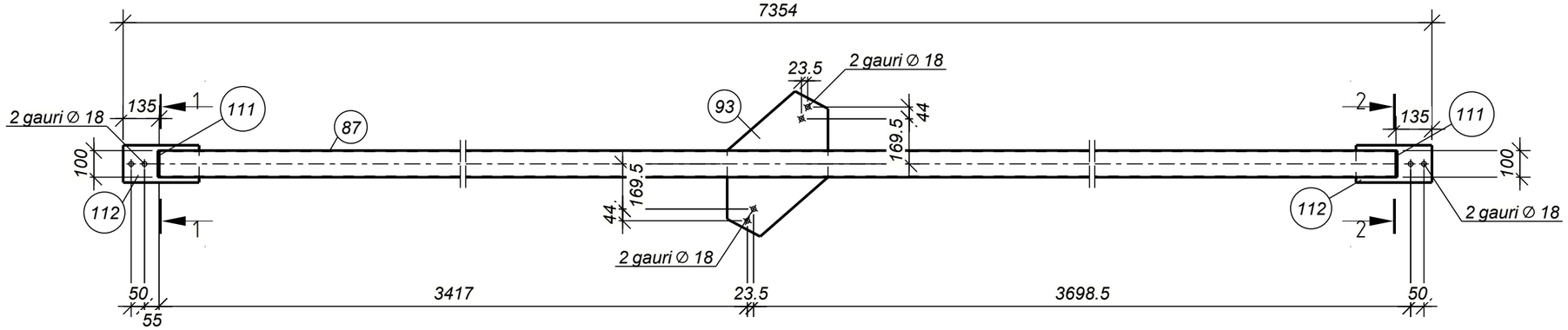

Vederea A

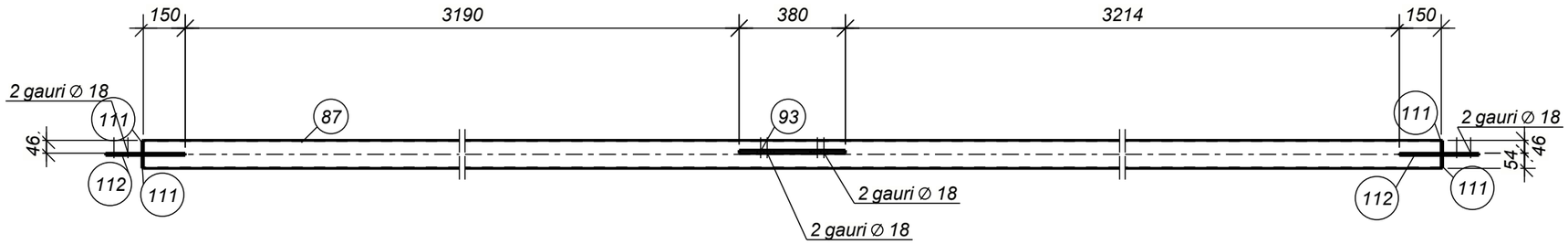

Nota:

1. Cordonul de sudura va fi cu grosimea de cel putin 5mm pentru profilele metalice cu grosimea la pereti pina la 4mm si cordonul de 6-8mm pentru profilele metalice cu grosimea la pereti mai mare si egal cu 5mm.
2. Suprafata tuturor pieselor metalice se vor vopsi cu grund GF-021. Vopsirea elementelor metalice se va efectua cu vopsea speciala antiincendiara.

Beneficiar: IMSP ,, Centru de sanatate Edinet"						011-2024-CM		
						,,Constructia Oficiului Medicilor de Familie, a satului Cepeleuti,r-l Edinet" cu nr. cadastral 6216118.392		
Modif.	Nr.sec.	Coala	№doc.	Semnat	Data			
					11.2024	Oficiu medicilor de familie	Faza	Coala	Coli
ISP		Muntean N.					PE	31	
Proiectat		Voitco M.							
						Contravanture orizontala CO-5	,,OptimalBim Construct" SRL		

Format: A3

Согласовано

Взам. инв. №

Подп. и дата

Инв. № подл.

Extras de materiale metal

Marca elem.	Det. №	Cant. buc.	Profil	Lung, mm	Masa, kg pe buc.	Masa, kg pe elem.	Masa, kg total pe element	Clasa otelului	Note
CO-6	89	1	□ RHS100x4	3258	39.1	39.1		S235J0	
	111	4	— 5x46	100	0.2	0.8		S235J0	
	112	2	— 8x140	285	2.5	5.0		S235J0	
Masa metal sudura: 1.0% = 0.4 kg							45.3		

Lista articolelor metalice

Marca elem.	Cant. buc.	Masa, kg unitate	Masa, kg totala
CO-6	1	45.3	45.3
		Total:	45.3

Extras total de materiale

Profil	Clasa otelului	Masa, kg
— 5	S235J0	0.8
— 8	S235J0	5.0
□ RHS100x4	S235J0	39.1
	Total	44.9

Sectiunea 1 - 1
Sc. 1:10

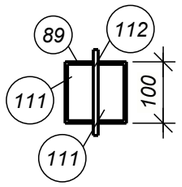

Sectiunea 2 - 2
Sc. 1:10

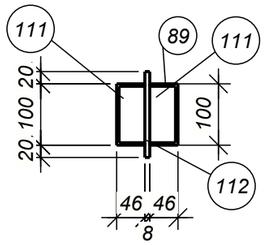

Contravanture orizontala CO-6
Sc. 1:20

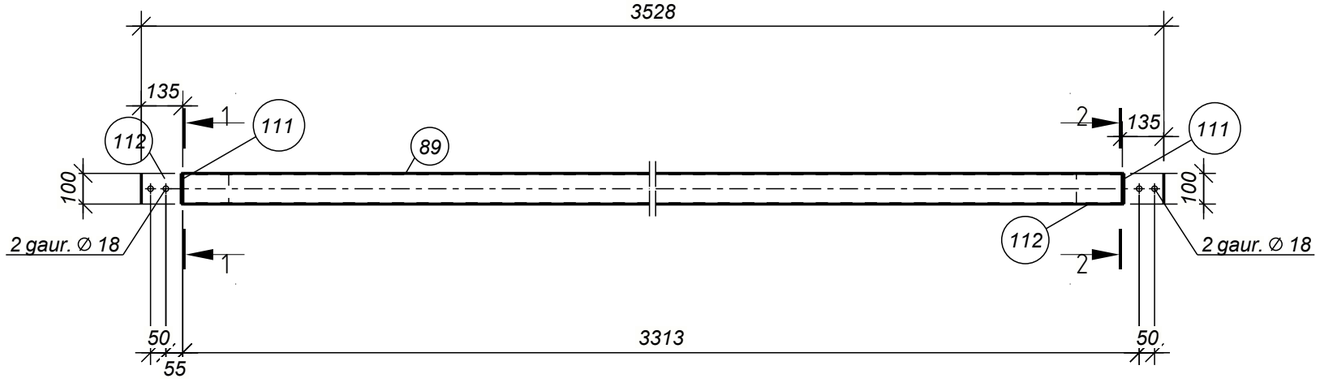

Vederea A

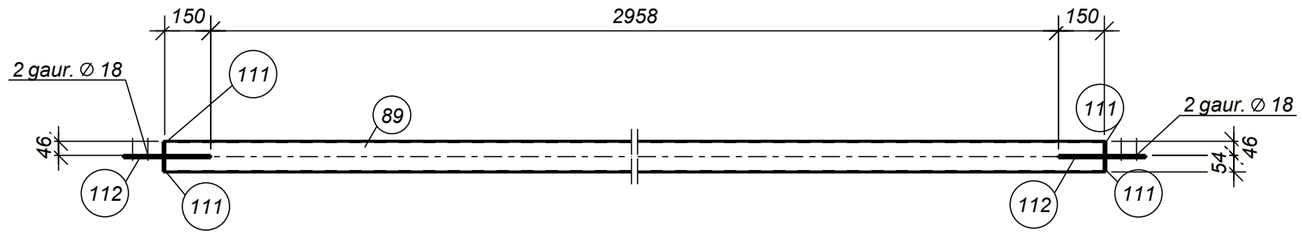

Nota:

1. Cordonul de sudura va fi cu grosimea de cel putin 5mm pentru profilele metalice cu grosimea la pereti pina la 4mm si cordonul de 6-8mm pentru profilele metalice cu grosimea la pereti mai mare si egal cu 5mm.
2. Suprafata tuturor pieselor metalice se vor vopsi cu grund GF-021. Vopsirea elementelor metalice se va efectua cu vopsea speciala antiincendiara.

Согласовано

Взам. инв. №

Подп. и дата

Инв. № подл.

Beneficiar: IMSP ,, Centru de sanatate Edinet"						011-2024-CM		
						,,Constructia Oficiului Medicilor de Familie, a satului Cepeleuti,r-l Edinet" cu nr. cadastral 6216118.392		
Modif.	Nr.sec.	Coala	№doc.	Semnat	Data			
					11.2024	Oficiu medicilor de familie	Faza	Coala	Coli
ISP		Muntean N.					PE	32	
Proiectat		Voitco M.							
						Contravanture orizontala CO-6	,,OptimalBim Construct" SRL		

Format: A3

Extras de materiale metal

Marca elem.	Det. №	Cant. buc.	Profil	Lung, mm	Masa, kg pe buc.	Masa, kg pe elem.	Masa, kg total pe element	Clasa otelului	Note
CO-7	88	1	□ RHS100x4	3298	39.6	39.6		S235J0	
	111	4	— 5x46	100	0.2	0.8		S235J0	
	112	2	— 8x140	285	2.5	5.0		S235J0	
Masa metal sudura: 1.0% = 0.5 kg							45.9		

Lista articolelor metalice

Marca elem.	Cant. buc.	Masa, kg unitate	Masa, kg totala
CO-7	1	45.9	45.9
		Total:	45.9

Extras total de materiale

Profil	Clasa otelului	Masa, kg
— 5	S235J0	0.8
— 8	S235J0	5.0
□ RHS100x4	S235J0	39.6
	Total	45.4

Sectiunea 1 - 1
Sc. 1:10

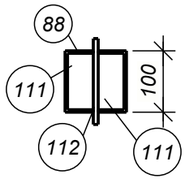

Sectiunea 2 - 2
Sc. 1:10

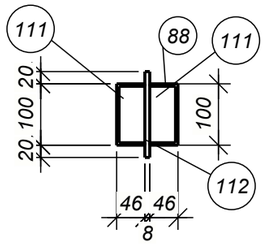

Contravanture orizontala CO-7
Sc. 1:20

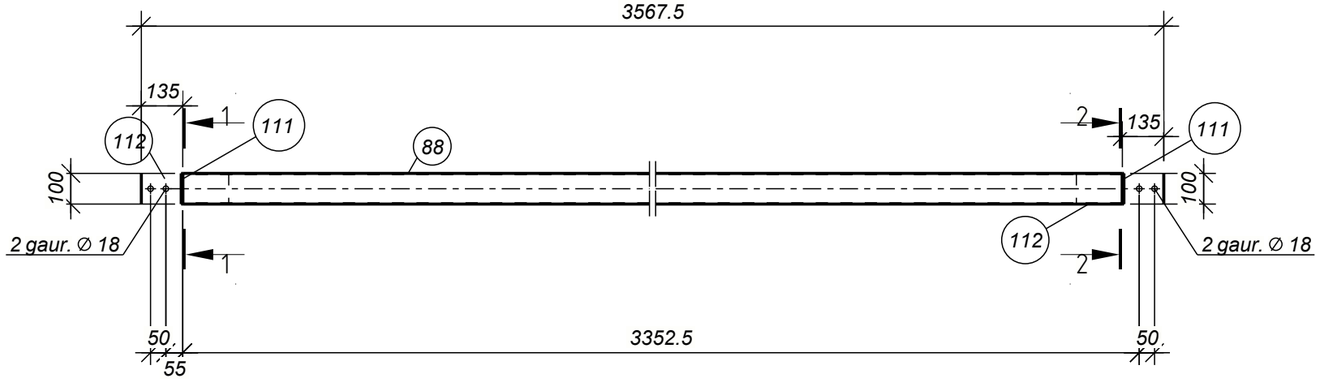

Vederea A

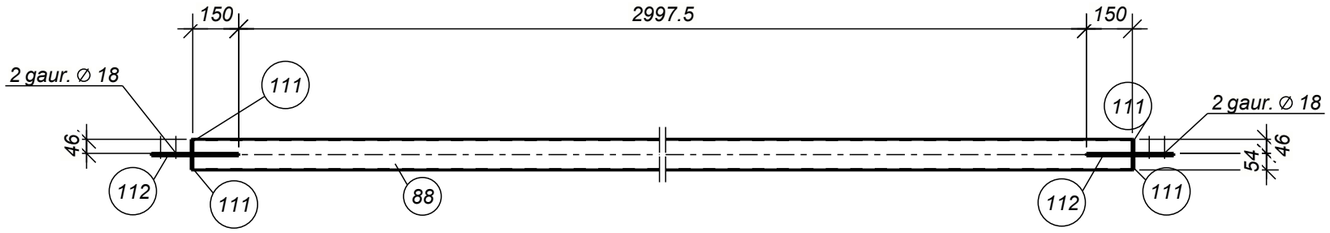

Nota:

1. Cordonul de sudura va fi cu grosimea de cel putin 5mm pentru profilele metalice cu grosimea la pereti pina la 4mm si cordonul de 6-8mm pentru profilele metalice cu grosimea la pereti mai mare si egal cu 5mm.
2. Suprafata tuturor pieselor metalice se vor vopsi cu grund GF-021. Vopsirea elementelor metalice se va efectua cu vopsea speciala antiincendiara.

Согласовано

Взам. инв. №

Подп. и дата

Инв. № подл.

Beneficiar: IMSP ,, Centru de sanatate Edinet"						011-2024-CM		
						,,Constructia Oficiului Medicilor de Familie, a satului Cepeleuti,r-l Edinet" cu nr. cadastral 6216118.392		
Modif.	Nr.sec.	Coala	№doc.	Semnat	Data			
					11.2024	Oficiu medicilor de familie	Faza	Coala	Coli
ISP		Muntean N.					PE	33	
Proiectat		Voitco M.							
						Contravanture orizontala CO-7	,,OptimalBim Construct" SRL		

Format: A3

Extras de materiale metal

Marca elem.	Det. №	Cant. buc.	Profil	Lung, mm	Masa, kg pe buc.	Masa, kg pe elem.	Masa, kg total pe element	Clasa otelului	Note
CO-8	90	1	□ RHS100x4	7289	87.5	87.5		S235J0	
	101	1	— 10x320	549	10.7	10.7		S235J0	
	111	4	— 5x46	100	0.2	0.8		S235J0	
	112	2	— 8x140	285	2.5	5.0		S235J0	
Masa metal sudura: 1.0% = 1.0 kg							105.0		

Lista articolelor metalice

Marca elem.	Cant. buc.	Masa, kg unitate	Masa, kg totala
CO-8	1	105.0	105.0
		Total:	105.0

Extras total de materiale

Profil	Clasa otelului	Masa, kg
— 5	S235J0	0.8
— 8	S235J0	5.0
— 10	S235J0	10.7
□ RHS100x4	S235J0	87.5
	Total	104.0

Sectiunea 1 - 1
Sc. 1:10

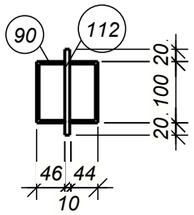

Sectiunea 2 - 2
Sc. 1:10

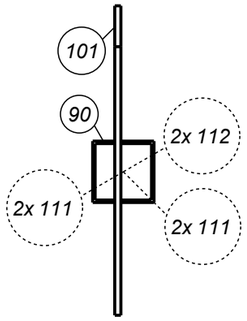

Contravanturie orizontala CO-8
Sc. 1:20

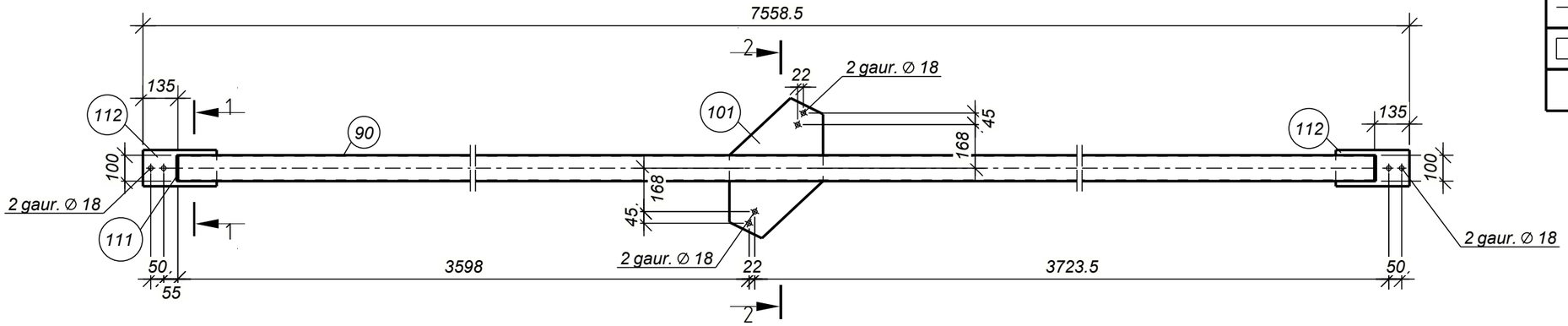

Vederea A

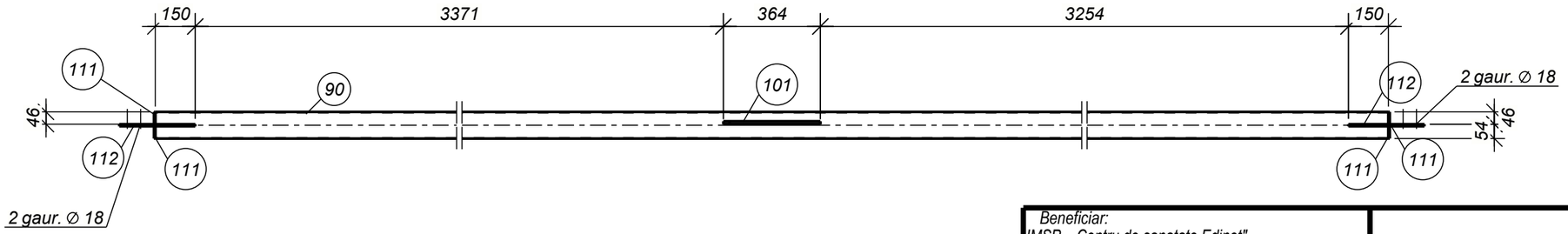

Nota:

1. Cordonul de sudura va fi cu grosimea de cel putin 5mm pentru profilele metalice cu grosimea la pereti pina la 4mm si cordonul de 6-8mm pentru profilele metalice cu grosimea la pereti mai mare si egal cu 5mm.
2. Suprafata tuturor pieselor metalice se vor vopsi cu grund GF-021. Vopsirea elementelor metalice se va efectua cu vopsea speciala antiincendiara.

Согласовано

Взам. инв. №

Подп. и дата

Инв. № подл.

Modif.	Nr.sec.	Coala	№doc.	Semnat	Data
					11.2024
ISP		Muntean N.			
Proiectat		Voitco M.			

Beneficiar:
IMSP ,, Centru de sanatate Edinet"

011-2024-CM

,,Constructia Oficiului Medicilor de Familie, a satului Cepeleuti,r-l Edinet" cu nr. cadastral 6216118.392

Oficiu medicilor de familie

Faza	Coala	Coli
PE	34	

Contravanturie orizontala CO-8

,,OptimalBim Construct" SRL

Format: A3

Extras de materiale metal

Marca elem.	Det. №	Cant. buc.	Profil	Lung, mm	Masa, kg pe buc.	Masa, kg pe elem.	Masa, kg total pe element	Clasa otelului	Note
CO-9	100	1	□ RHS100x4	3293	39.5	39.5		S235J0	
	111	4	— 5x46	100	0.2	0.8		S235J0	
	112	2	— 8x140	285	2.5	5.0		S235J0	
Masa metal sudura: 1.0% = 0.5 kg							45.8		

Lista articolelor metalice

Marca elem.	Cant. buc.	Masa, kg unitate	Masa, kg totala
CO-9	1	45.8	45.8
		Total:	45.8

Extras total de materiale

Profil	Clasa otelului	Masa, kg
— 5	S235J0	0.8
— 8	S235J0	5.0
— RHS100x4	S235J0	39.5
	Total	45.3

Sectiunea 1 - 1
Sc. 1:10

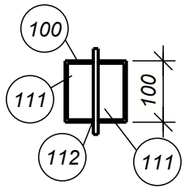

Sectiunea 2 - 2
Sc. 1:10

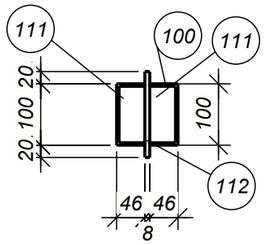

Contravanturie orizontala CO-9
Sc. 1:20

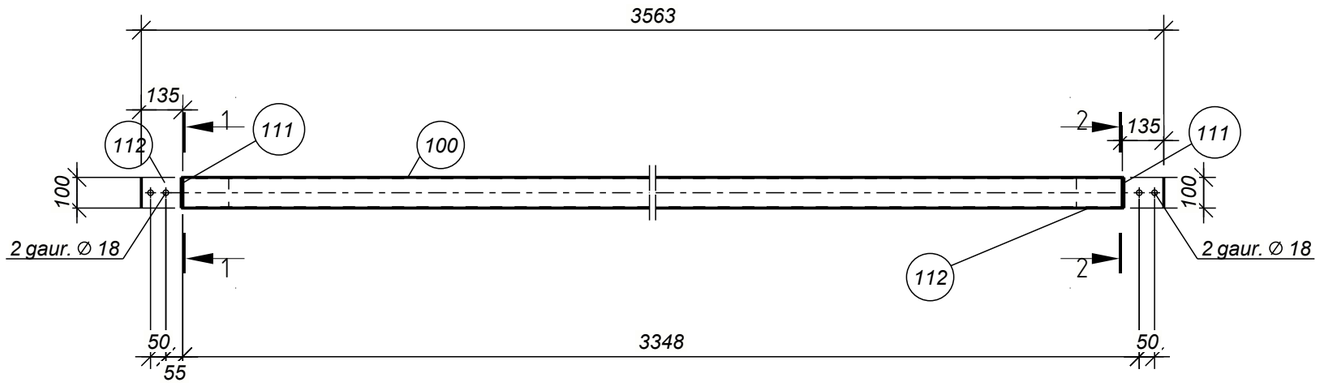

Vederea A

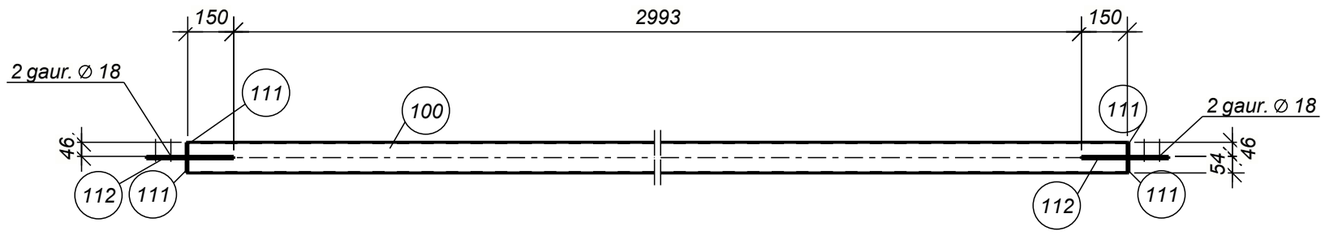

Nota:

1. Cordonul de sudura va fi cu grosimea de cel putin 5mm pentru profilele metalice cu grosimea la pereti pina la 4mm si cordonul de 6-8mm pentru profilele metalice cu grosimea la pereti mai mare si egal cu 5mm.
2. Suprafata tuturor pieselor metalice se vor vopsi cu grund GF-021. Vopsirea elementelor metalice se va efectua cu vopsea speciala antiincendiara.

Beneficiar: IMSP ,, Centru de sanatate Edinet"						011-2024-CM		
						,,Constructia Oficiului Medicilor de Familie, a satului Cepeleuti,r-l Edinet" cu nr. cadastral 6216118.392		
Modif.	Nr.sec.	Coala	№doc.	Semnat	Data			
					11.2024	Oficiu medicilor de familie	Faza	Coala	Coli
ISP		Muntean N.					PE	35	
Proiectat		Voitco M.							
						Contravanturie orizontala CO-9	,,OptimalBim Construct" SRL		

Format: A3

Согласовано

Взам. инв. №

Подп. и дата

Инв. № подл.

Detaliu 6
Sc. 1:10 (7)

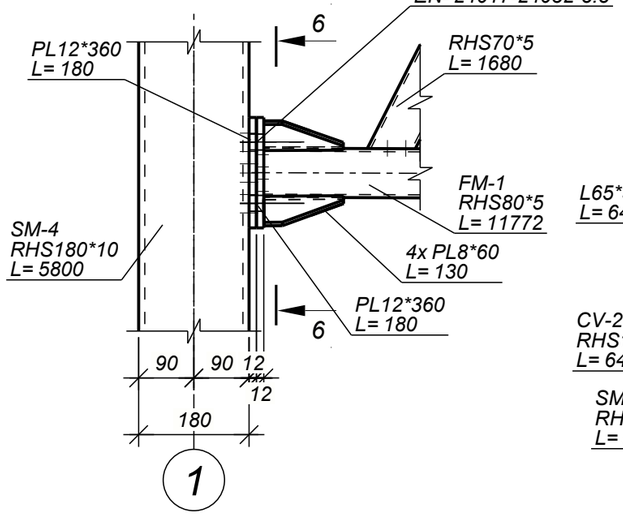

Detaliu 7
Sc. 1:10 (7)

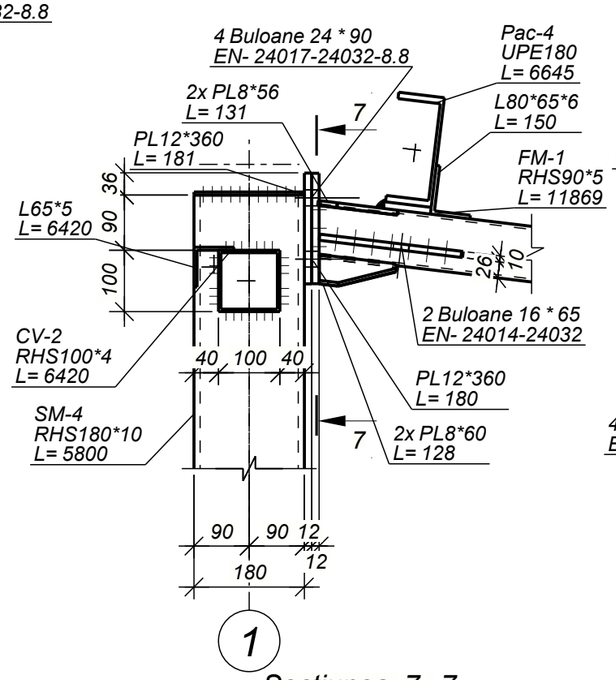

Detaliu 8
Sc. 1:10 (7)

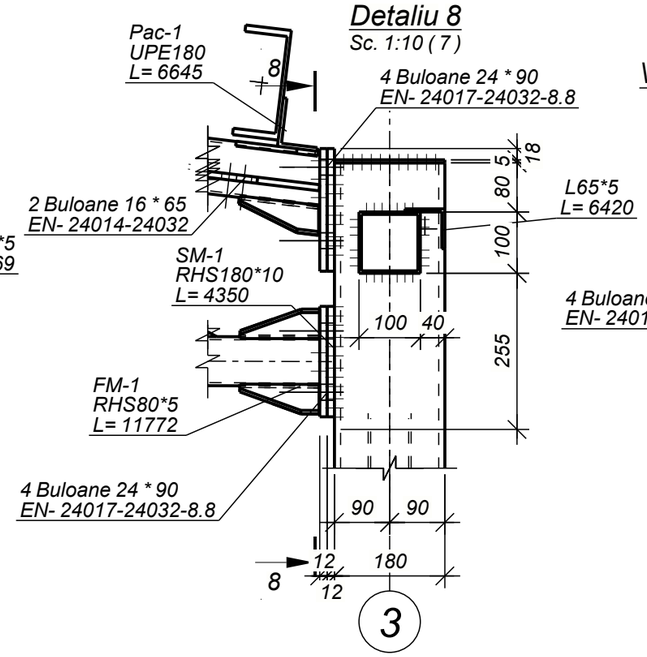

Vizualizare axonometrica (3D) Detaliu 6
Sc. 1:10

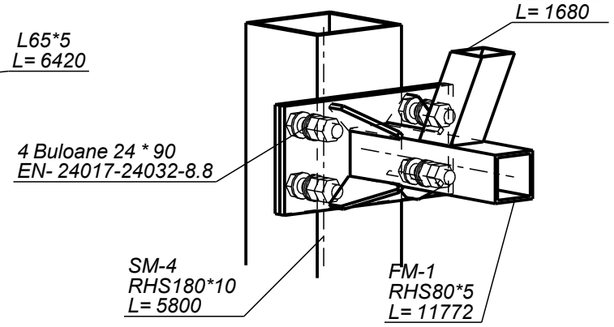

Sectiunea 6 - 6
Sc. 1:10

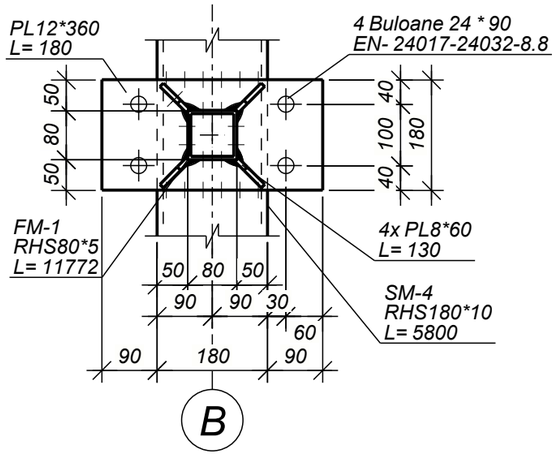

Sectiunea 7 - 7
Sc. 1:10

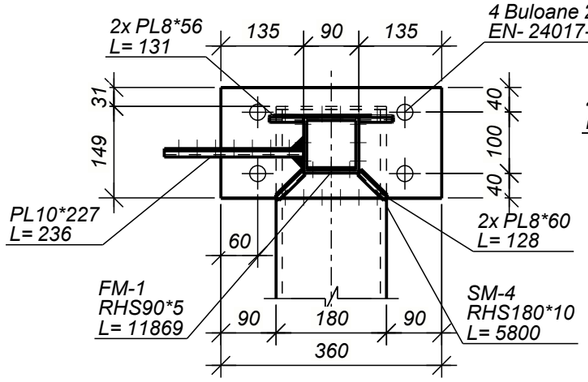

Sectiunea 8 - 8
Sc. 1:10

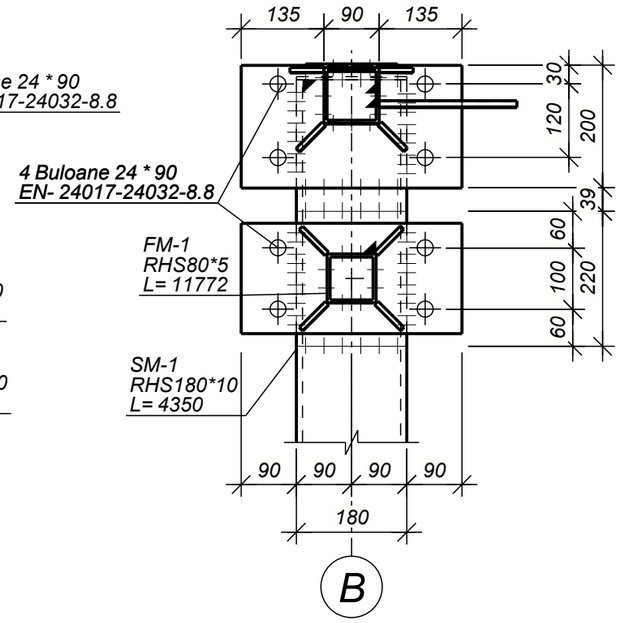

Vizualizare axonometrica Detaliu 7
Sc. 1:10

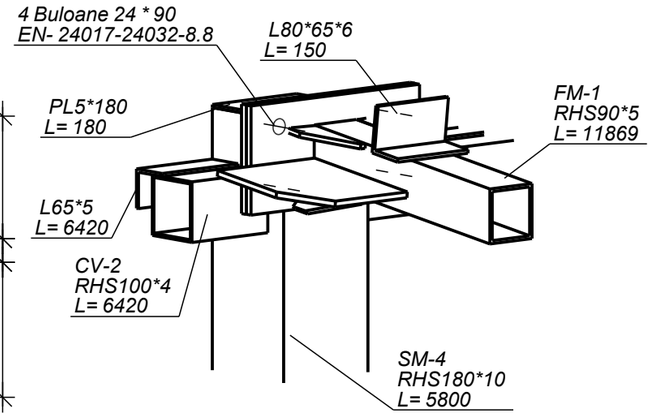

Согласовано

Взам. инв. №

Подп. и дата

Инв. № подл.

Nota:

1. Cordonul de sudura va fi cu grosimea de cel putin 5mm pentru profilele metalice cu grosimea la pereti pina la 4mm si cordonul de 6-8mm pentru profilele metalice cu grosimea la pereti mai mare si egal cu 5mm.
2. Suprafata tuturor pieselor metalice se vor vopsi cu grund GF-021. Vopsirea elementelor metalice se va efectua cu vopsea speciala antiincendiara.

Beneficiar: IMSP ,, Centru de sanatate Edinet"						011-2024-CM		
						,,Constructia Oficiului Medicilor de Familie, a satului Cepeleuti,r-l Edinet" cu nr. cadastral 6216118.392		
Modif.	Nr.sec.	Coala	№doc.	Semnat	Data			
					11.2024	Oficiu medicilor de familie	Faza	Coala	Coli
ISP		Muntean N.					PE	36	
Proiectat		Voitco M.							
						Detalii imbinare grinzi , ferma metalica	,,OptimalBim Construct" SRL		

Format: A3

Detaliu 1
Sc. 1:20 (22)

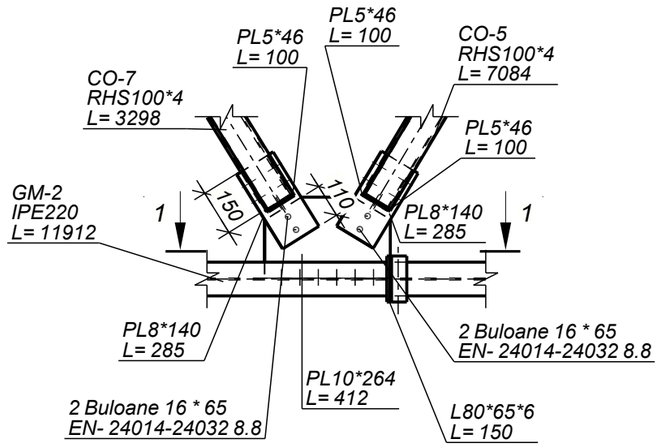

Sectiunea 1 - 1
Sc. 1:10

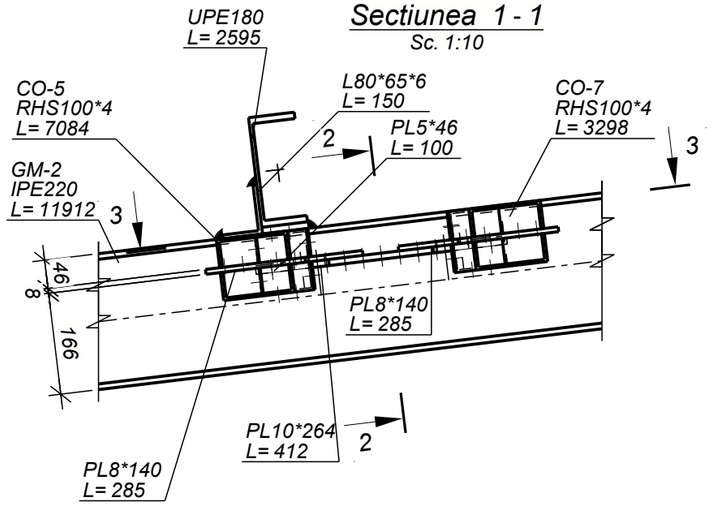

Sectiunea 2 - 2
Sc. 1:20

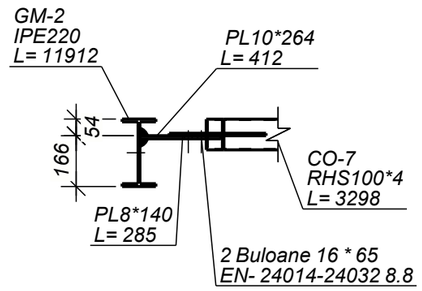

Sectiunea 3 - 3
Sc. 1:10

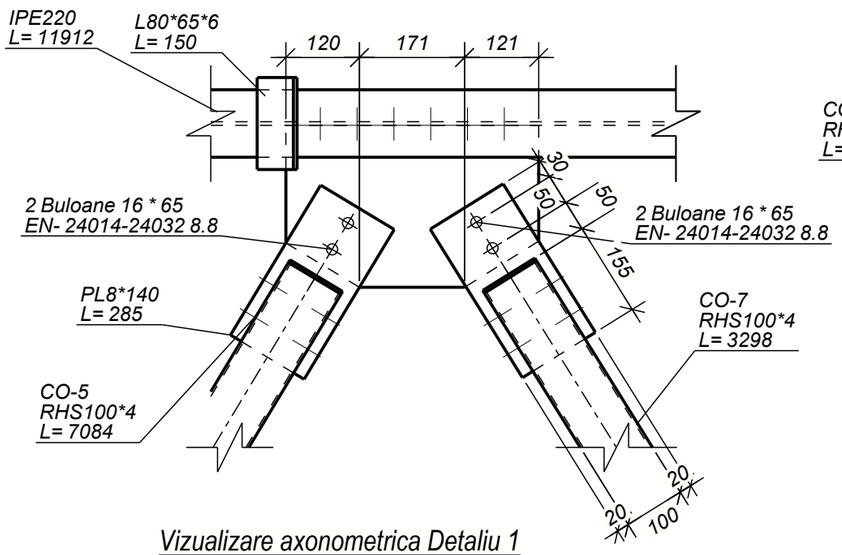

Detaliu 2
Sc. 1:20 (22)

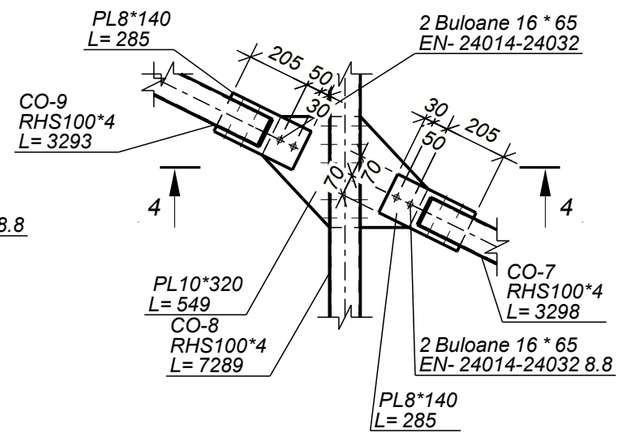

Sectiunea 4 - 4
Sc. 1:20

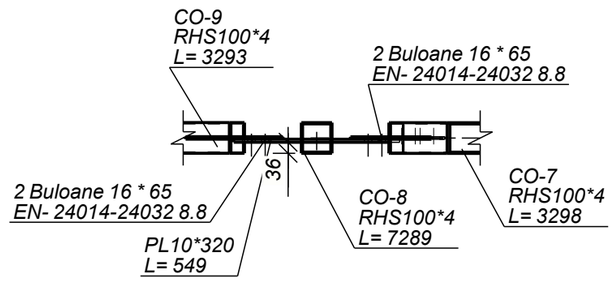

Vizualizare axonometrica Detaliu 1
Sc. 1:20

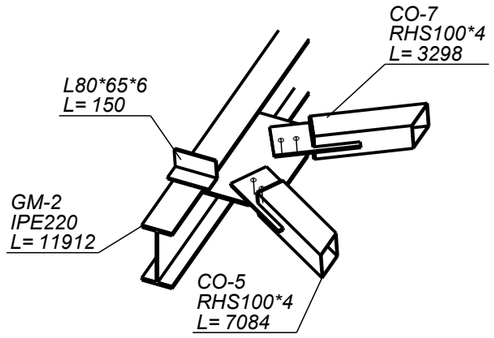

Vizualizare axonometrica Detaliu 2
Sc. 1:20

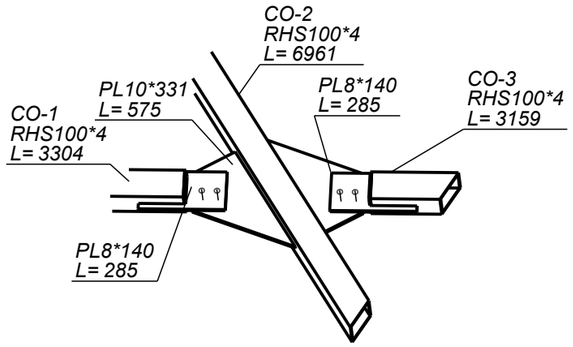

Nota:

1. Cordonul de sudura va fi cu grosimea de cel putin 5mm pentru profilele metalice cu grosimea la pereti pina la 4mm si cordonul de 6-8mm pentru profilele metalice cu grosimea la pereti mai mare si egal cu 5mm.
2. Suprafata tuturor pieselor metalice se vor vopsi cu grund GF-021. Vopsirea elementelor metalice se va efectua cu vopsea speciala antiincendiara.

Beneficiar: IMSP ,, Centru de sanatate Edinet"						011-2024-CM		
						,,Constructia Oficiului Medicilor de Familie, a satului Cepeleuti,r-l Edinet" cu nr. cadastral 6216118.392		
Modif.	Nr.sec.	Coala	№doc.	Semnat	Data			
					11.2024	Oficiu medicilor de familie	Faza	Coala	Coli
ISP		Muntean N.					PE	37	
Proiectat		Voitco M.							
						Detalii imbinare contravantuiri	,,OptimalBim Construct" SRL		

Format: A3

Согласовано

Взам. инв. №

Подп. и дата

Инв. № подл.

Copertina intrare principala
Sc. 1:50

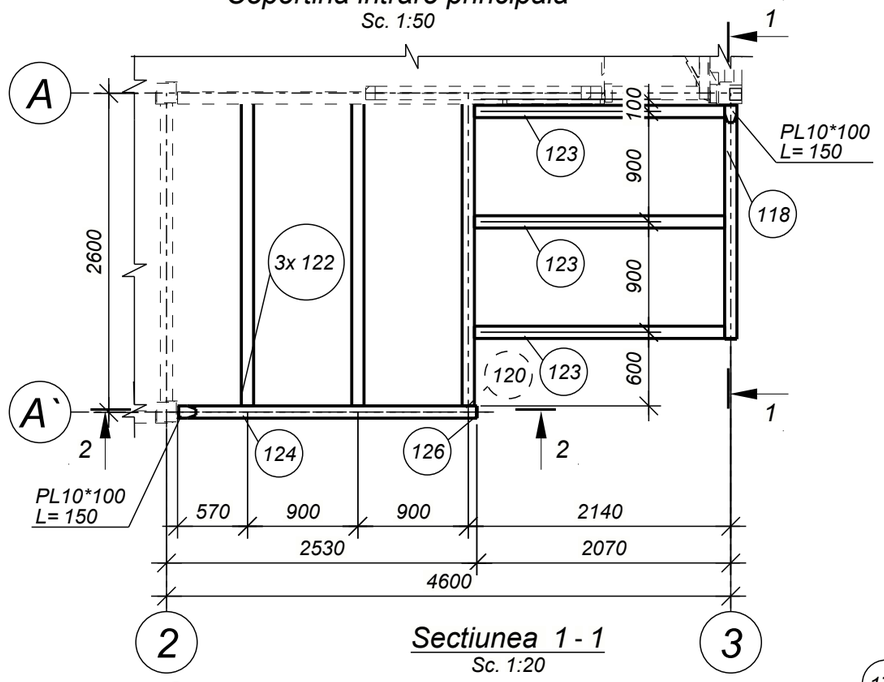

Sectiunea 1 - 1
Sc. 1:20

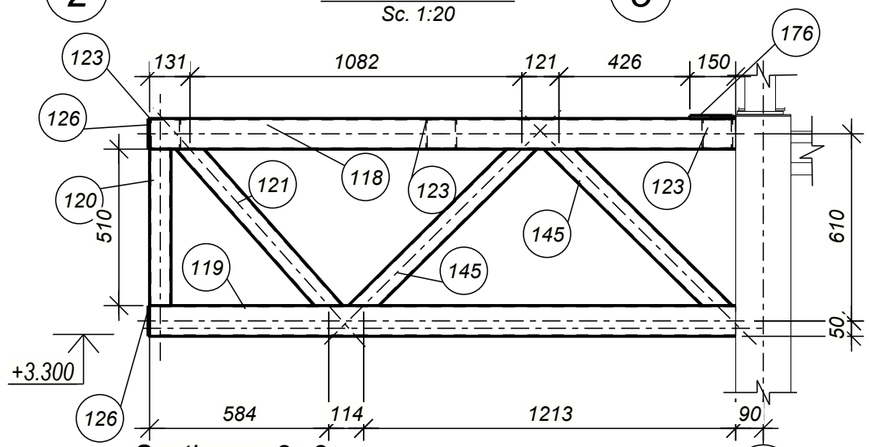

Sectiunea 2 - 2
Sc. 1:20

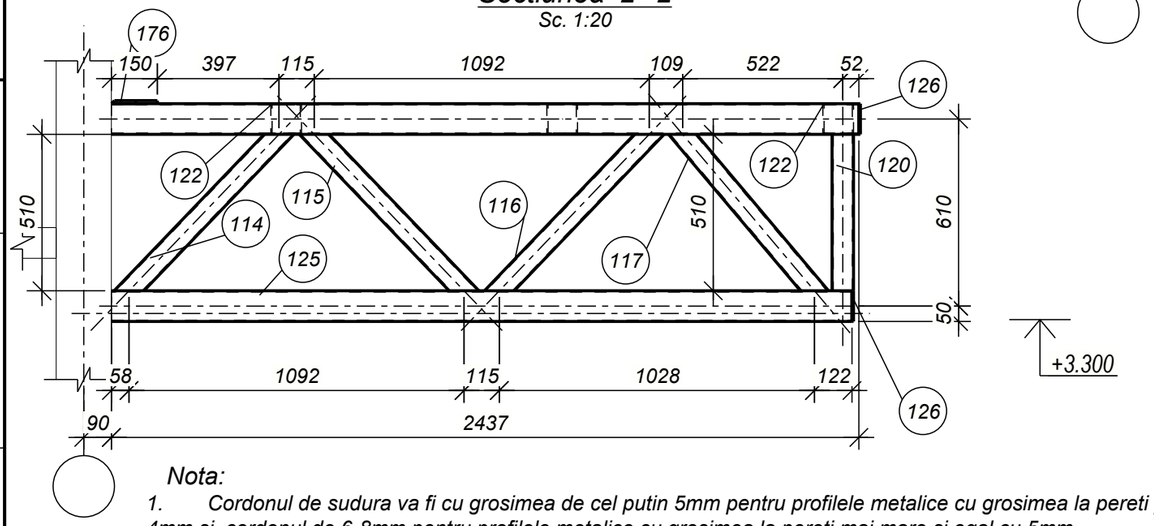

Nota:

1. Cordonul de sudura va fi cu grosimea de cel putin 5mm pentru profilele metalice cu grosimea la pereti pina la 4mm si cordonul de 6-8mm pentru profilele metalice cu grosimea la pereti mai mare si egal cu 5mm.
2. Suprafata tuturor pieselor metalice se vor vopsi cu grund GF-021. Vopsirea elementelor metalice se va efectua cu vopsea speciala antiincendiara.

Extras de materiale metal

Marca elem.	Det. №	Cant. buc.	Profil	Lung, mm	Masa, kg pe buc.	Masa, kg pe elem.	Masa, kg total pe element	Clasa otelului	Note
Cop-1	114	1	□ CFRHS70X70X4	774	6.2	6.2		S235J0	
	115	1	□ CFRHS70X70X4	773	6.2	6.2		S235J0	
	116	1	□ CFRHS70X70X4	773	6.2	6.2		S235J0	
	117	1	□ CFRHS70X70X4	726	5.8	5.8		S235J0	
	118	1	□ RHS100x4	1911	23.0	23.0		S235J0	
	119	1	□ RHS100x4	1911	23.0	23.0		S235J0	
	120	2	□ CFRHS70X70X4	510	4.1	8.2		S235J0	
	121	1	□ CFRHS70X70X4	744	5.9	5.9		S235J0	
	122	3	□ RHS100x4	2460	29.5	88.5		S235J0	
	123	3	□ RHS100x4	2040	24.5	73.5		S235J0	
	124	1	□ RHS100x4	2437	29.3	29.3		S235J0	
	125	1	□ RHS100x4	2415	29.0	29.0		S235J0	
	126	4	— 5x100	100	0.4	1.6		S235J0	2
	145	2	□ CFRHS70X70X4	796	6.3	12.6		S235J0	
	176	2	— 10x100	150	1.0	2.0		S235J0	
			Masa metal sudura: 1.0% = 3.2 kg				324.2		

Lista articolelor metalice

Marca elem.	Cant. buc.	Masa, kg unitate	Masa, kg totala
Cop-1	1	324.2	324.2
		Total:	324.2

Extras total de materiale

Profil	Clasa otelului	Masa, kg
— 5	S235J0	1.6
— 10	S235J0	2.0
— CFRHS70X70X4	S235J0	51.1
— RHS100x4	S235J0	266.3
	Total	321.0

Copertina intrare principala

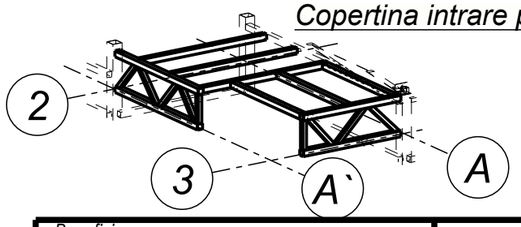

Beneficiar: IMSP ,, Centru de sanatate Edinet"					011-2024-CM
					,,Constructia Oficiului Medicilor de Familie, a satului Cepeleuti,r-l Edinet" cu nr. cadastral 6216118.392
Modif.	Nr.sec.	Coala	№doc.	Semnat	Data
					11.2024
ISP		Muntean N.			Oficiu medicilor de familie — Faza: PE; Coala: 38; Coli:
Proiectat		Voitco M.			
					Copertina intrare principala — ,,OptimalBim Construct" SRL

Format: A3

Согласовано

Взам. инв. №

Подп. и дата

Инв. № подл.

Ancora An-1

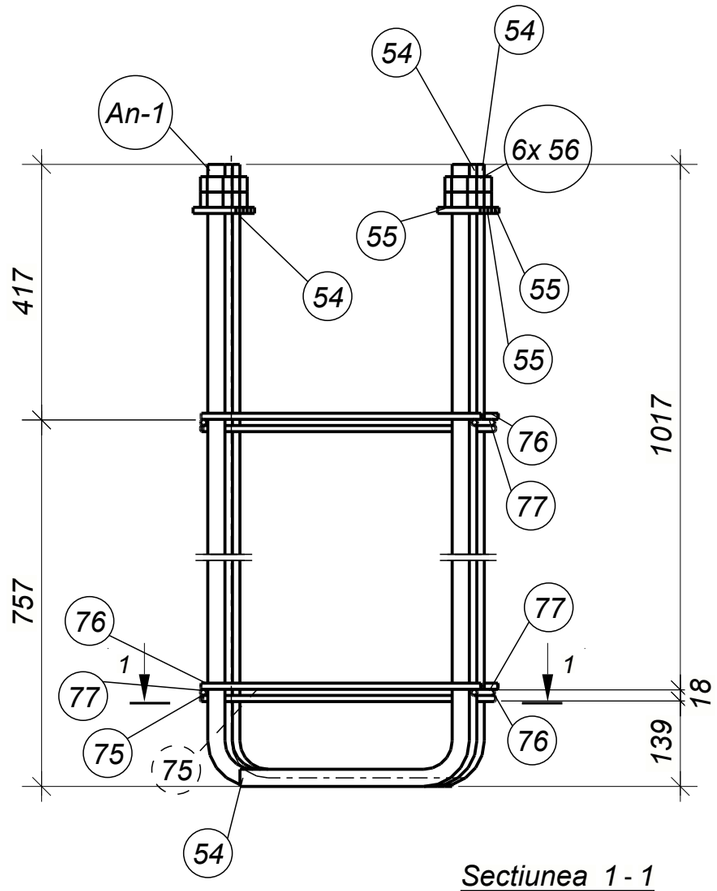

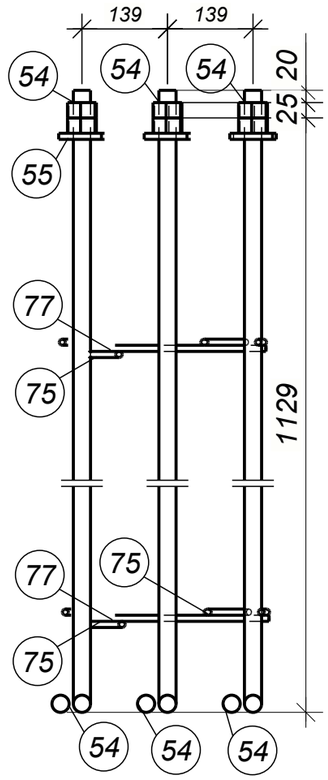

Sectiunea 1 - 1

Sc. 1:10

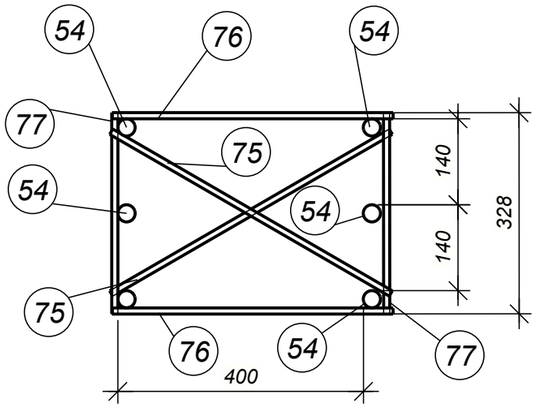

Extras de materiale metal

Marca elem.	Det. №	Cant. buc.	Profil	Lung, mm	Masa, kg pe buc.	Masa, kg pe elem.	Masa, kg total pe element	Clasa otelului	Note
An-1	54	5	○ D28	1494	7.2	36.0		A-I(A240)	
	55	6	— 10x70	70	0.4	2.4		S235JR	
	56	12	NUT_M30	25	0.3	3.6		S235J0	
	75	4	○ D10	527	0.3	1.2		A-I(A240)	
	76	4	○ D10	458	0.3	1.2		A-I(A240)	
	77	4	○ D10	328	0.2	0.8		A-I(A240)	
	An-1	1	○ D28	1494	7.2	7.2		A-I(A240)	
							52.4		

Lista articolelor metalice

Marca elem.	Cant. buc.	Masa, kg unitate	Masa, kg totala
An-1	8	52.4	419.2
		Total:	419.2

Extras total de materiale

Profil	Clasa otelului	Masa, kg
○ D10	A-I(A240)	25.6
— D28	A-I(A240)	345.6
— NUT_M30	S235J0	28.8
— 10	S235JR	19.2
	Total	419.2

Nota:

1. Cordonul de sudura va fi cu grosimea de cel putin 5mm pentru profilele metalice cu grosimea la pereti pina la 4mm si cordonul de 6-8mm pentru profilele metalice cu grosimea la pereti mai mare si egal cu 5mm.
2. Suprafata tuturor pieselor metalice se vor vopsi cu grund GF-021. Vopsirea elementelor metalice se va efectua cu vopsea speciala antiincendiara.

Согласовано

Взам. инв. №

Подп. и дата

Инв. № подл.

Beneficiar: IMSP ,, Centru de sanatate Edinet"						011-2024-CM
						,,Constructia Oficiului Medicilor de Familie, a satului Cepeleuti,r-l Edinet" cu nr. cadastral 6216118.392
Modif.	Nr.sec.	Coala	№doc.	Semnat	Data	
					11.2024	Oficiu medicilor de familie — Faza: PE; Coala: 39; Coli:
ISP		Muntean N.				
Proiectat		Voitco M.				
						Ancora An-1. Consum de materiale — ,,OptimalBim Construct" SRL

Format: A3

Extras de materiale metal

Marca elem.	Det. №	Cant. buc.	Profil	Lung, mm	Masa, kg pe buc.	Masa, kg pe elem.	Masa, kg total pe element	Clasa otelului	Note
An-2	61	2	○ D22	1202	3.6	7.2		A-I(A240)	
	62	2	○ D22	1227	3.6	7.2		A-I(A240)	
	63	4	— 10x60	60	0.3	1.2		S235J0	
	69	8	NUT_M22	20	0.1	0.8		S235J0	
	78	4	○ D10	351	0.2	0.8		A-I(A240)	
	79	4	○ D10	260	0.2	0.8		A-I(A240)	
	80	4	○ D10	408	0.2	0.8		A-I(A240)	
Masa metal sudura: 1.0% = 0.2 kg							19.0		

Lista articolelor metalice

Marca elem.	Cant. buc.	Masa, kg unitate	Masa, kg totala
An-2	2	19.0	38.0
		Total:	38.0

Extras total de materiale

Profil	Clasa otelului	Masa, kg
○ D10	A-I(A240)	4.8
— D22	A-I(A240)	28.8
— 10	S235J0	2.4
— NUT_M22	S235J0	1.6
	Total	37.6

Ancora An-2
Sc. 1:10

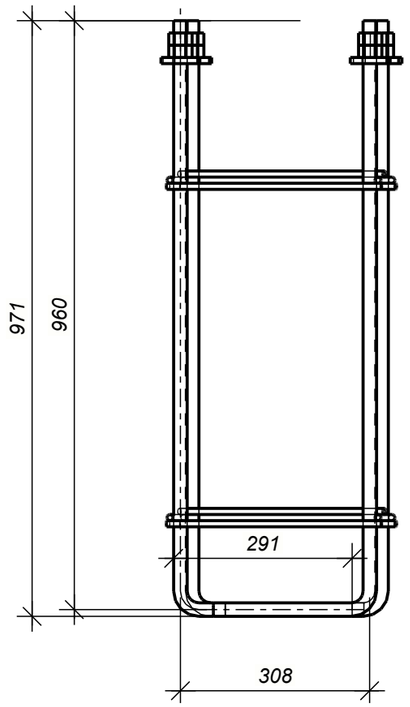

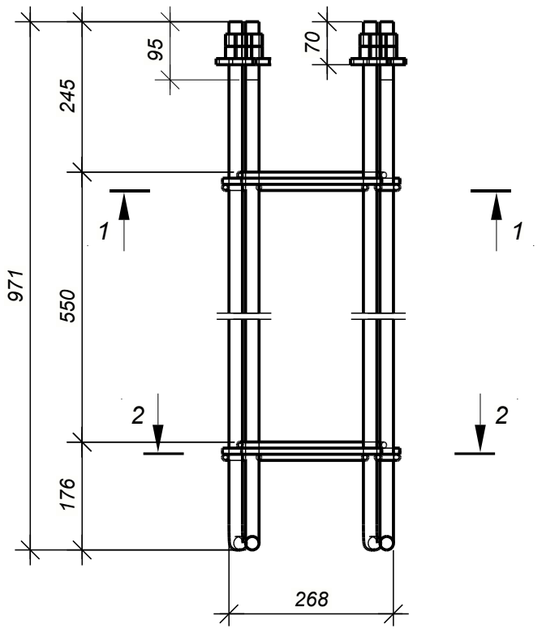

Sectiunea 2 - 2
Sc. 1:10

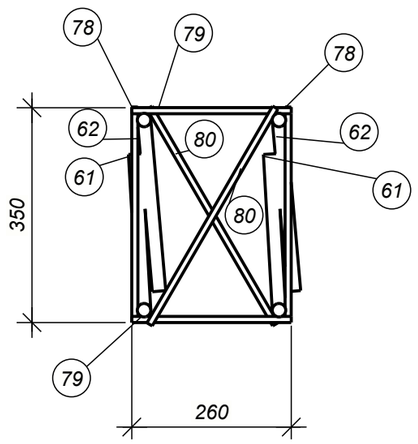

Sectiunea 1 - 1
Sc. 1:10

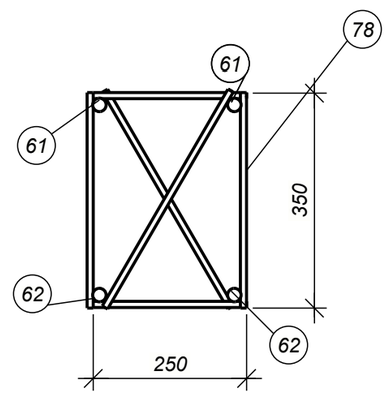

Nota:

1. Cordonul de sudura va fi cu grosimea de cel putin 5mm pentru profilele metalice cu grosimea la pereti pina la 4mm si cordonul de 6-8mm pentru profilele metalice cu grosimea la pereti mai mare si egal cu 5mm.
2. Suprafata tuturor pieselor metalice se vor vopsi cu grund GF-021. Vopsirea elementelor metalice se va efectua cu vopsea speciala antiincendiara.

Beneficiar: IMSP ,, Centru de sanatate Edinet"						011-2024-CM
						,,Constructia Oficiului Medicilor de Familie, a satului Cepeleuti,r-l Edinet" cu nr. cadastral 6216118.392
Modif.	Nr.sec.	Coala	№doc.	Semnat	Data	
					11.2024	Oficiu medicilor de familie — Faza: PE; Coala: 40; Coli:
ISP		Muntean N.				
Proiectat		Voitco M.				
						Ancora An-2. Consum de materiale — ,,OptimalBim Construct" SRL

Format: A3

Согласовано

Взам. инв №

Подп. и дата

Инв. № подл.

Extras de materiale metal

Marca elem.	Det. №	Cant. buc.	Profil	Lung, mm	Masa, kg pe buc.	Masa, kg pe elem.	Masa, kg total pe element	Clasa otelului	Note
Anc-1	71	4	○ D16	300	0.5	2.0		S235J0	
	72	4	∅ O40x18	5	0.0	0.0		S235J0	
	73	4	— 10x50	50	0.2	0.8		S235J0	
	74	4	NUT_M20	20	0.1	0.4		S235J0	
Masa metal sudura: 1.0% = 0.0 kg							3.2		

Lista articolelor metalice

Marca elem.	Cant. buc.	Masa, kg unitate	Masa, kg totala
Anc-1	6	3.2	19.2
		Total:	19.2

Extras total de materiale

Profil	Clasa otelului	Masa, kg
— 10	S235J0	4.8
○ D16	S235J0	12.0
— NUT_M20	S235J0	2.4
— O40x18	S235J0	0.0
	Total	19.2

Sectiunea 1-1

Sc. 1:10

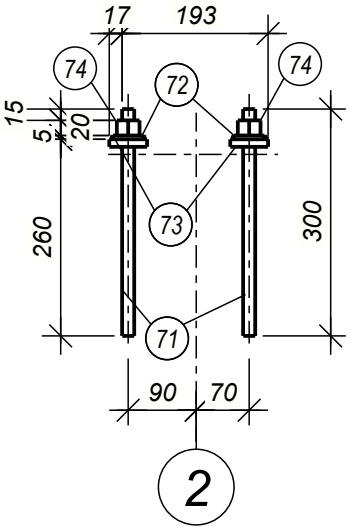

Ancora Anc-1

Sc. 1:20

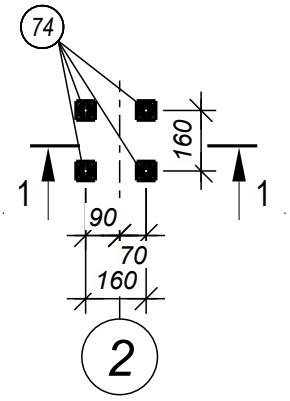

Nota:

1. Cordonul de sudura va fi cu grosimea de cel putin 5mm pentru profilele metalice cu grosimea la pereti pina la 4mm si cordonul de 6-8mm pentru profilele metalice cu grosimea la pereti mai mare si egal cu 5mm.
2. Suprafata tuturor pieselor metalice se vor vopsi cu grund GF-021. Vopsirea elementelor metalice se va efectua cu vopsea speciala antiincendiara.

Согласовано

Взам. инв. №

Подп. и дата

Инв. № подл.

Beneficiar: IMSP ,, Centru de sanatate Edinet"						011-2024-CM
						,,Constructia Oficiului Medicilor de Familie, a satului Cepeleuti,r-l Edinet" cu nr. cadastral 6216118.392
Modif.	Nr.sec.	Coala	№doc.	Semnat	Data	
					11.2024	Oficiu medicilor de familie
ISP		Muntean N.				Faza: PE; Coala: 41; Coli:
Proiectat		Voitco M.				
						Ancora Anc-1. Consum de materiale
						,,OptimalBim Construct" SRL

Format: A4

Specificatie metal pe elemente

Poz. element	Det. N	Cant. buc.	Profil	Lung. mm	Greutate, kg buc.	Greutate, kg tot.	Greutate, kg clasa	Clasa otel	Nota
SM-6	1	3	RHS180*10	5788				S275J0	
SM-4	2	1	RHS180*10	5800				S275J0	
SM-2	3	2	RHS180*10	4362				S275J0	
SM-1	4	1	RHS180*10	4350				S275J0	
SM-3	5	2	RHS180*10	4690				S275J0	
SM-5	6	1	RHS180*10	4915				S275J0	
CV-3	8	2	RHS100*4	2420				S235J0	
GM-1	16	1	IPE220	11912				S275J0	
GM-3	22	1	IPE220	7279				S275J0	
FM-1	23	1	RHS80*5	11772				S235JR	
Pac-3	43	1	UPE180	2650				S235J0	
Pac-2	44	1	UPE180	2650				S235J0	
Pac-4	45	2	UPE180	6645				S235J0	
Pac-1	46	8	UPE180	6645				S235J0	
CV-1	48	2	RHS100*4	6420				S235J0	
CV-2	48	4	RHS100*4	6420				S235J0	
Pac-5	84	4	UPE180	2595				S235J0	
Pac-6	85	4	UPE180	6645				S235J0	
CO-1	86	1	RHS100*4	3304				S235J0	
CO-5	87	1	RHS100*4	7084				S235J0	
CO-7	88	1	RHS100*4	3298				S235J0	
CO-6	89	1	RHS100*4	3258				S235J0	
CO-8	90	1	RHS100*4	7289				S235J0	
CO-2	91	1	RHS100*4	6961				S235J0	
CO-4	92	1	RHS100*4	3231				S235J0	
GM-2	95	1	IPE220	11912				S275J0	
CO-3	99	1	RHS100*4	3159				S235J0	
CO-9	100	1	RHS100*4	3293				S235J0	
Cop-1	124	1	RHS100*4	2437				S235J0	
Pac-7	127	4	UPE180	6590				S235J0	
Cfix-6	155	2	L65*5	6420				S235J0	
Cfix-11	156	1	L65*5	2420				S235J0	
CV-4	175	1	RHS100*4	2420				S235J0	
								S235J0	

Axonometrie 3D

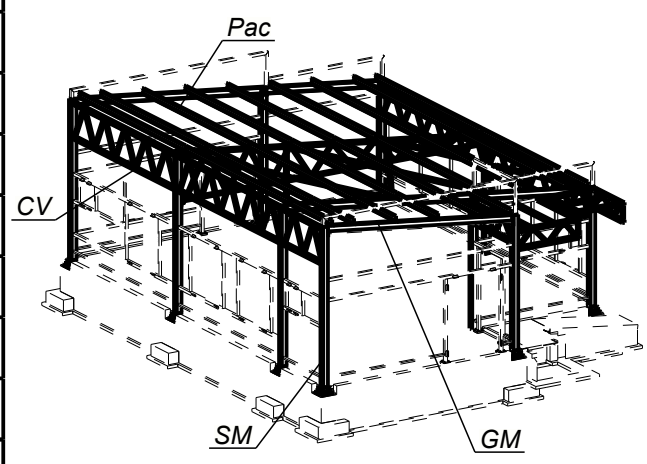

Beneficiar: MSP ,, Centru de sanatate Edinet"						011-2024-CM
Modif.	Nr.sec.	Coala	№doc.	Semnat	Data	,,Constructia Oficiului Medicilor de Familie, a satului Cepeleuti,r-l Edinet" cu nr. cadastral 6216118.392
					11.2024	Oficiu medicilor de familie — Faza: PE; Coala: 42; Coli:
ISP		Muntean N.				
Proiectat		Voitco M.				
						Consum total de materiale pe lungime — ,,OptimalBim Construct" SRL

Specificatie metal pe elemente

Poz. element	Det. N	Cant. buc.	Profil	Lung. mm	Greutate, kg buc.	Greutate, kg tot.	Greutate, kg clasa	Clasa otel	Nota
Cgm-6	14	1	RHS100*4	4420				S235J0	
Cgm-7	15	2	RHS100*4	7220				S235J0	
Cgm-1	34	2	RHS100*4	6420				S235J0	
Cgm-19	34	1	RHS100*4	6420				S235J0	
Cgm-20	34	1	RHS100*4	6420				S235J0	
Cgm-28	34	1	RHS100*4	6420				S235J0	
Cgm-29	34	1	RHS100*4	6420				S235J0	
Cgm-4	49	7	RHS100*50*4	2020				S235J0	
Cgm-5	50	1	RHS100*4	2420				S235J0	
Cgm-2	51	1	RHS100*4	2420				S235J0	
Cgm-9	52	1	RHS100*4	4420				S235J0	
Cgm-30	60	2	RHS100*4	7220				S235J0	
Cgm-23	64	8	RHS100*50*4	2000				S235J0	
Cgm-22	66	4	RHS100*4	2890				S235J0	
Cgm-31	67	1	RHS100*4	4420				S235J0	
Cgm-8	68	1	RHS100*4	2420				S235J0	
Cgm-11	113	1	RHS100*4	3479				S235J0	
Cgm-3	148	4	RHS50*100*4	6420				S235J0	
Cgm-10	149	1	RHS50*100*4	2420				S235J0	
Cgm-12	150	1	RHS50*100*4	4420				S235J0	
Cgm-13	151	1	RHS50*100*4	230				S235J0	
Cgm-14	152	1	RHS50*100*4	570				S235J0	
Cfix-6	155	4	L65*5	6420				S235J0	
Cfix-11	156	1	L65*5	2420				S235J0	
Cfix-9	157	1	L65*5	7220				S235J0	
Cfix-10	158	1	L65*5	7200				S235J0	
Cfix-7	159	1	L65*5	4377				S235J0	
Cfix-8	160	1	L65*5	2350				S235J0	
Cfix-4	161	52	L65*5	200				S235J0	
Cgm-27	163	2	RHS100*50*4	800				S235J0	
Cgm-24	164	1	RHS100*50*4	2020				S235J0	
Cgm-25	165	1	RHS100*4	3275				S235J0	
Cgm-26	166	4	RHS100*50*4	850				S235J0	
Cgm-21	167	1	RHS100*4	4890				S235J0	
Cgm-15	168	1	RHS50*100*4	4550				S235J0	
Cgm-16	169	1	RHS50*100*4	410				S235J0	
Cgm-17	170	1	RHS50*100*4	4890				S235J0	
Cgm-18	171	1	RHS50*100*4	130				S235J0	
Cfix-5	172	2	L70*5	200				S235J0	
Cgm-32	174	1	RHS50*100*4	4400				S235J0	
								S235J0	

Axonometrie 3D

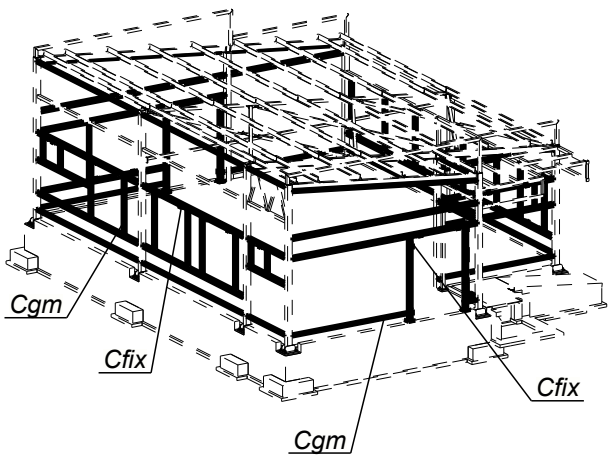

Modif.	Nr.sec.	Coala	№doc	Semnat	Data
					11.2024
ISP		Muntean N.			
Proiectat		Voitco M.			

Consum total de materiale pe lungime
Grizi inchidere, fixare

Faza	Coala	Coli
PE	43	

Vizualizare axonometrica (3D). Axele C-A'/1-3

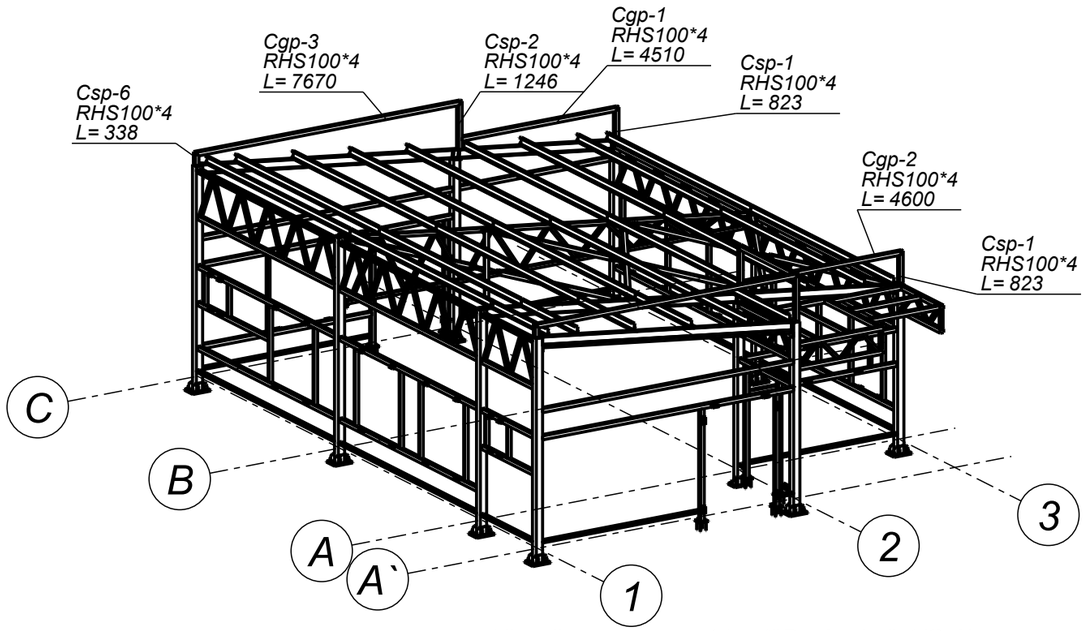

Vizualizare axonometrica (3D). Axele 3-1/C-A'

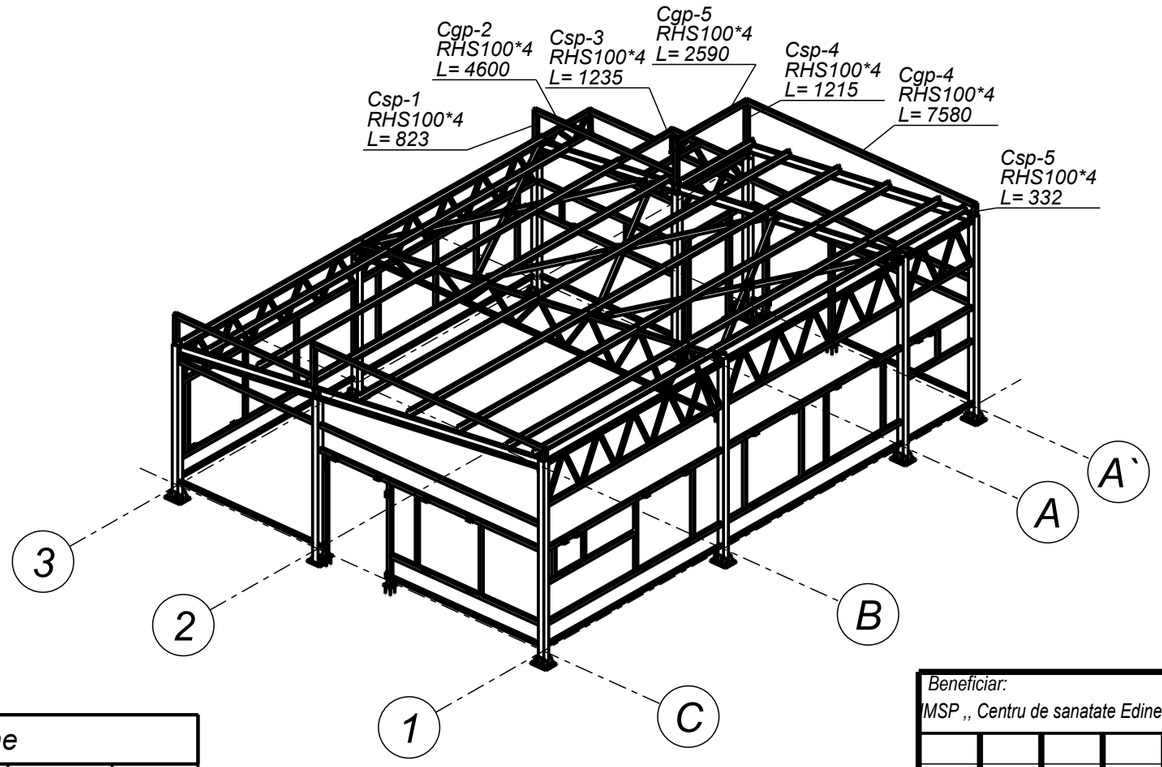

Specificatia metalului

Profil	STAS	Clasa otelului	Masa, kg
CFRHS70X70X4	EN 10219-2-2006	S235J0	491.2
D16	ГОСТ 19903-74	S235J0	11.2
IPE220	EN 10365:2017	S275J0	815.5
L65*5	EN 10056	S235J0	298.5
L70*5	EN 10056	S235J0	2.1
L80*65*6	EN 10210-2-2006	S235J0	33.7
NUT_M20	ГОСТ 19903-74	S235J0	2.9
NUT_M22	ГОСТ 19903-74	S235J0	2.4
NUT_M30	ГОСТ 19903-74	S235J0	33.0
O40*18	ГОСТ 19903-74	S235J0	1.2
RHS50*100*4	ГОСТ 19903-74	S235J0	425.4
RHS70*5	EN 10210-2-2006	S235JR	165.4
RHS80*5	EN 10210-2-2006	S235JR	137.7
RHS90*5	EN 10210-2-2006	S235JR	168.8
RHS100*4	EN 10210-2-2006	S235J0	3290.8
RHS100*50*4	EN 10210-2-2006	S235J0	329.6
RHS180*10	EN 10210-2-2006	S275J0	2677.6
UPE180	EN 10365:2017	S235J0	2661.4
— 5.0 мм		S235J0	18.2
— 8.0 мм		S235J0	52.9
— 10.0 мм		S235J0	327.7
— 12.0 мм		S235J0	58.5
— 20.0 мм		S235J0	329.8
— 10.0 мм		S235JR	18.5
		Total:	**12354.1**

Borderou buloane

Denumirea	STAS	Cant. buc.	Masa, kg.	Nota
Bulon M16 X 65	EN-24014-24***	36	4.72	
Bulon M24 X 90	EN-24017-24***	16	6.85	
Piulita M 16	24032	36	1.20	
Piulita M 24	24032	32	3.52	
Saiba 16	137	72	0.43	
Saiba 24	126	48	1.55	

Beneficiar:
"MSP ,, Centru de sanatate Edinet"

Modif.	Nr.sec.	Coala	№doc.	Semnat	Data
					11.2024
ISP		Muntean N.			
Proiectat		Voitco M.			

011-2024-CM

,,Constructia Oficiului Medicilor de Familie, a satului Cepeleuti,r-l Edinet" cu nr. cadastral 6216118.392

Oficiu medicilor de familie

Faza	Coala	Coli
PE	44	

Consum total de materiale metal

,,OptimalBim Construct" SRL