REPUBLICA MOLDOVA
"APCAN PROIECT" S.R.L.

PROIECT DE EXECUȚIE

Finalizarea și punerea în funcțiune a sistemului de apeduct Prut-Fălești

Albumul 015

Proiect nr.: 320/S/20.01.2025
Exemplar nr.: 1

Platforma C. Stația de pompare Taxobeni (SP-2). Soluții arhitecturale – C-SA

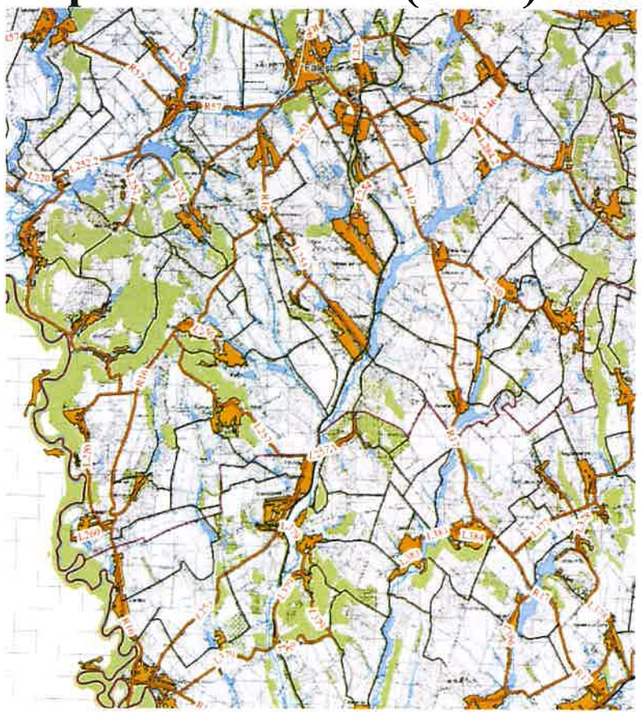

Chișinău, 2025

BORDEROU PIESE DESENATE

FOAIA	DENUMIREA	OBSERVATII
1	DATE GENERALE	SA
2	DATE GENERALE	SA
3	PLAN STATIE DE POMPARE COTA -2.750 Sc 1:100; PLAN STATIE DE POMPARE COTA 0.000 Sc 1:100.	SA
4	PLAN ACOPERIS Sc 1:100	SA
5	SECTIUNEA A-A Sc 1:100; SECTIUNEA B-B Sc 1:100	SA
6	DETALIU 1 Sc 1:20; DETALIU PEREU Sc 1:20; BORDEROU UMPLEREA GOLURILOR CU TÎMPLARIE.	SA
7	BORDEROUL FINISARILOR INTERIOARE.	SA
8	FATADA IN AXELE 1-2 Sc 1:100; FATADA IN AXELE A-C Sc 1:100.	SA
9	FATADA IN AXELE 2-1 Sc 1:100; FATADA IN AXELE C-A Sc 1:100.	SA

MARCARI CONVENTIONALE

	INDICATIE	DENUMIREA
1		- Beton armat
2		- Perete din zidarie din Blocuri de Calcar b=400 mm
3		- Fereastra dinPVC
4	1	- Marcare încaperi
5	U1	- Marcare usi
6	F1	- Marcare ferestre

LISTA LUCRARILOR CE DEVIN ASCUNSE SI LA CARE SE VOR INTOCMI PROCESE VERBALE DE VERIFICARE A CALITATII LUCRARILOR (FORMULAR COD C-2-001, CPA. 08. 01- 96):

1. Trasarea axelor cladirii;
2. Pregatirea terenului pentru fundatie;
3. Betonarea si armarea tuturor elementelor din beton armat monolit (fundatie, centuri, grinzi, stâlpi, plansee, scari, etc.);
4. Izolatia hidrofuga a fundatiei, peretilor si pardoselilor;
5. Izolatia termica a planseului si a peretilor;
6. Executarea lucrarilor de protectie a elementelor din metal si lemn.

LISTA FAZELOR DETERMINANTE A LUCRARILOR DE CONSTRUCTIE, LA CARE OBLIGATORIU SE VOR INTOCMI PROCESE-VERBALE DE VERIFICARE CU PARTICIPAREA PROIECTANTULUI SI A REPREZENTANTULUI I.S.C. (FORMULAR ;COD C- 2- 002, CP A. 08. 01- 96):

1. Receptionarea lucrarilor la trasarea axelor;
2. Receptionarea lucrarilor de sapare a gropii de fundatie;
3. Receptionarea lucrarilor de executie a fundatiilor (cu cel mult sapte zile înainte de umplerea timpanelor gropii de fundatie);
4. Receptionarea lucrarilor de executie a constructiilor pe niveluri (pereti, plansee, scari);
5. Receptionarea lucrarilor de executie a acoperisului (sarpantei si învelitorii);
6. Predarea în exploatare a constructiei.

Verificator de proiecte 000
Isac Vasile
Domeniile A.1,2.3.4
Nr. de inregistrare a avizului

Proiectul este elaborat in conformitate cu normativele in vigoare si asigura nivelul de calitate corespunzator cerintelor fundamentale aplicabile constructiilor conform CUC434/2023:
Cerinta 2 - Protectia constructiilor impotriva incendiilor;
Cerinta 3 - Protectia lucratorilor si a utilizatorilor constructiilor impotriva efectelor negative asupra conditiilor de igiena si a sanatatii, determinate de constructii;
Cerinta 4 - Protectia lucratorilor si utilizatorilor constructiilor impotriva vatamarilor corporale determinate de constructii;
Cerinta 5 - Rezistenta la propagarea sunetului si proprietatile acustice ale constructiilor;
Cerinta 6 - Eficienta energetica si performanta termica a constructiilor;
Cerinta 7 - Prevenirea emisiilor periculoase in mediul ambiant, determinate de constructii;
Cerinta 8 - Utilizarea durabila a resurselor naturale din care sunt realizate constructiile.

ASP: Prescureanu Gr.
ISP: Jelamschi E.

ASP Certificat seria 2023-P Nr. 1016 din 21.06.2023
ISP Certificat seria 2024-P Nr. 1176 din 29.05.2024

Certificat de urbanism nr.1 din 29.01.2025, Primaria r-nul. Falesti.

REPUBLICA MOLDOVA
Consiliul raional Falesti

320/S/20.01.2025 - C - SA

Finalizarea si punerea în functiune a sistemului de apeduct Prut-Falesti

Mod	Nr.par.	Coala	Nr. doc.	Semnatura	Data
ASP		Prescureanu Gr.			
ISP		Jelamschi E.			
Arh.		Ojog A.			

Statie de pompare

Etapa	Coala	Coli
PE	1	

Date generale

"APCAN PROIECT" S.R.L.
mun. Chisinau, 2025

CARACTERISTICELE CLIMATEICE ALE ZONEI DE CONSTRUCTIE

Caracteristicele climaterice	Valori de calcul	Note
Temperatura de calcul a aerului exterior pe timp de iarna	-16°C	
Masa stratului de zapada	1.5 kN/m²	
Presiune avintului	0.80 kN/m²	
Adincimea de inghet a terenului	0.9 m	
Ape freatice	>7 m	
Seismica regiuni de constructie	7 grade	
Seismica terenului de amplasare	7 grade	
Seismica de calcul a cladirii	7 grade	

INDICI TEHNICO-ECONOMICI

Nr.	Denumirea	Unitatea de masura	Indicatori
1	Numar de nivele	2	2
2	Suprafata construita	m²	104.0
3	Suprafata desfasurata	m²	104.0
4	Suprafata utila	m²	92.3
5	Volumul constructiei	m³	515.0
	Caracteristicile principale ale constructiei		
6	Clasa de importanta	II	
7	Durata de existenta	≥50 ani	
8	Categoria de importanta	B	
9	Gradul de rezistenta la foc	II	

Verificator de proiecte 050
Isac Vasile
Domeniile A.1,2,3.4
Nr. de inregistrare a avizului 41/25
de la 12.05.2025 pînă la 12.05.2026

SCHEMA CLADIRII Sc 1:100

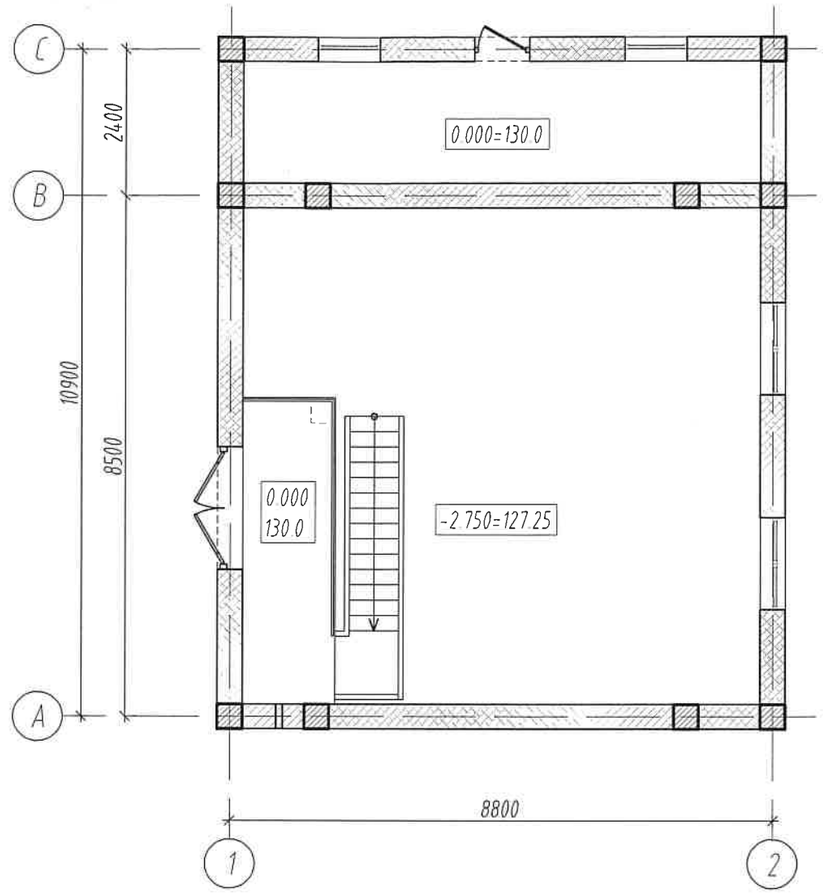

DATE GENERALE

Proiectul este elaborat în conformitate cu exigentele compozitionale, sanitaro-igienice, antiincendiare si conditiile de exploatare a cladirilor în vigoare si în conformitate cu caietul de sarcini eliberat de beneficiar.

În proiect este indicata solutia de sistematizare a terenului cu amplasarea concreta a cladirii proiectate, constructiilor vecine si elementelor de amenajare.

SOLUTIA ARHITECTURALA

Statia de pompare este proiectata în conformitate cu prevederile Certificatului de urbanism pentru proiectare Nr.1 din 29.01.2025, Primaria r-nul. Falesti.

Aspectul exterior al statiei este proiectat într-o singura culoare, fara contraste deosebite.

PRESCUREANU GRIGORE * PROIECTANT * P-2023 Nr.1016 3a,b

REPUBLICA MOLDOVA Consiliul raional Falesti						320/S/20.01.2025 - C - SA		
						Finalizarea si punerea în functiune a sistemului de apeduct Prut-Falesti		
Mod	Nr.par.	Coala	Nr. doc.	Semnatura	Data	Statie de pompare	Etapa	Coala	Coli
							PE	2	
ASP		Prescureanu Gr.							
Arh.		Ojog A.				Date generale	"APCAN PROIECT" S.R.L. mun. Chisinau, 2025		

PLAN STATIE DE POMPARE cota -2.750 Sc 1:100

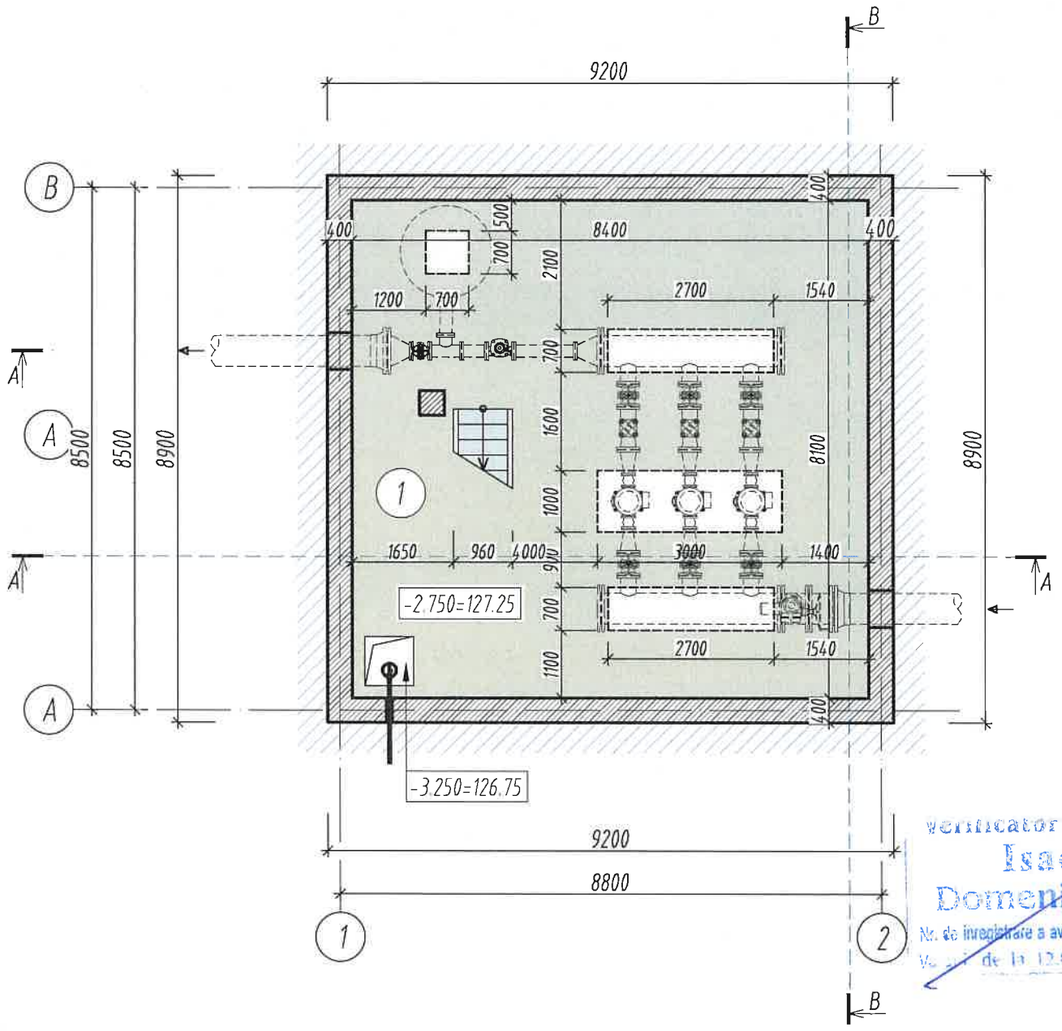

PLAN STATIE DE POMPARE cota 0.000 Sc 1:100

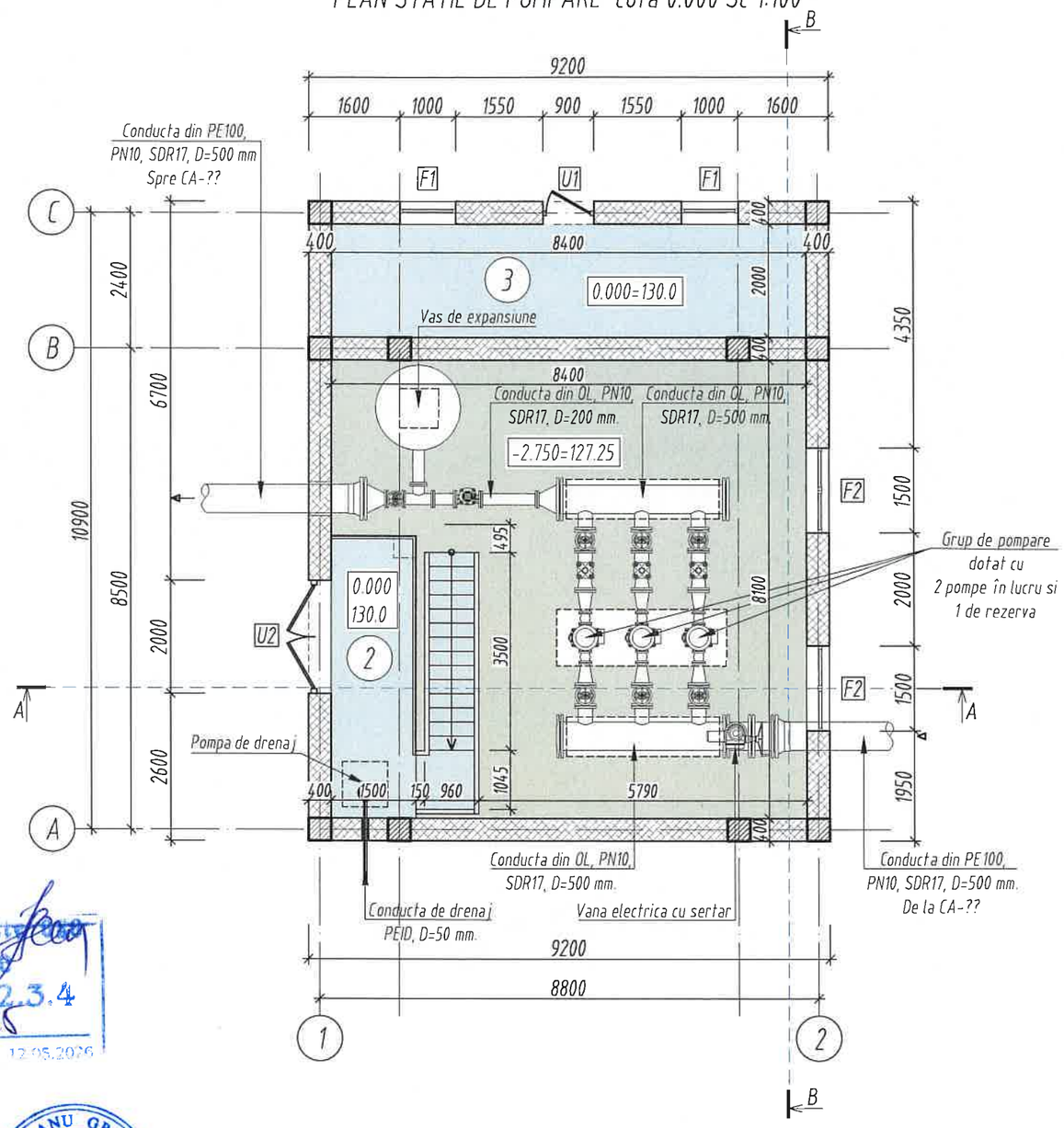

Verificator de proiecte
Isac Vasile
Domeniile A.1,2,3,4
Nr. de înregistrare a avizului 41/28
Valabil de la 12.05.2021 până la 12.05.2026

LEGENDA ÎNCAPERILOR cota -2.750-0.000

Numarul încaperii	Denumirea încaperilor	Suprafata M²
1	INCAPERE PENTRU UTILAJ	68.00
2	PALIER	7.50
3	INCAPERE PENTRU PAZNIC	16.80
ARIA TOTALA UTILA		92.3

GOLURILE USILOR

Marca pozitia	Dimensiunile, LxH (mm)	Cantitate, bucati
U-1	900x2200	1
U-2	2000x2200	1

GOLURILE FERESTRELOR

Marca pozitia	Dimensiunile, LxH (mm)	Cantitate, bucati
F-1	1000x1200	2
F-2	1500x1200	2

PRESCUREANU GRIGORE PROIECTANT
P-2023 Nr.1016 5a,b

REPUBLICA MOLDOVA
Consiliul raional Falesti

Mod	Nr.par.	Coala	Nr. doc.	Semnatura	Data
ASP		Prescureanu Gr.			
Arh.		Ojog A.			

320/S/20.01.2025 - C - SA

Finalizarea si punerea în functiune a sistemului de apeduct Prut-Falesti

Statie de pompare

Etapa	Coala	Coli
PE	3	

Plan statie de pompare cota -2.750 Sc 1:100;
Plan statie de pompare cota 0.000 Sc 1:100.

"APCAN PROIECT" S.R.L.
mun. Chisinau, 2025

PLAN ACOPERIS Sc 1:100

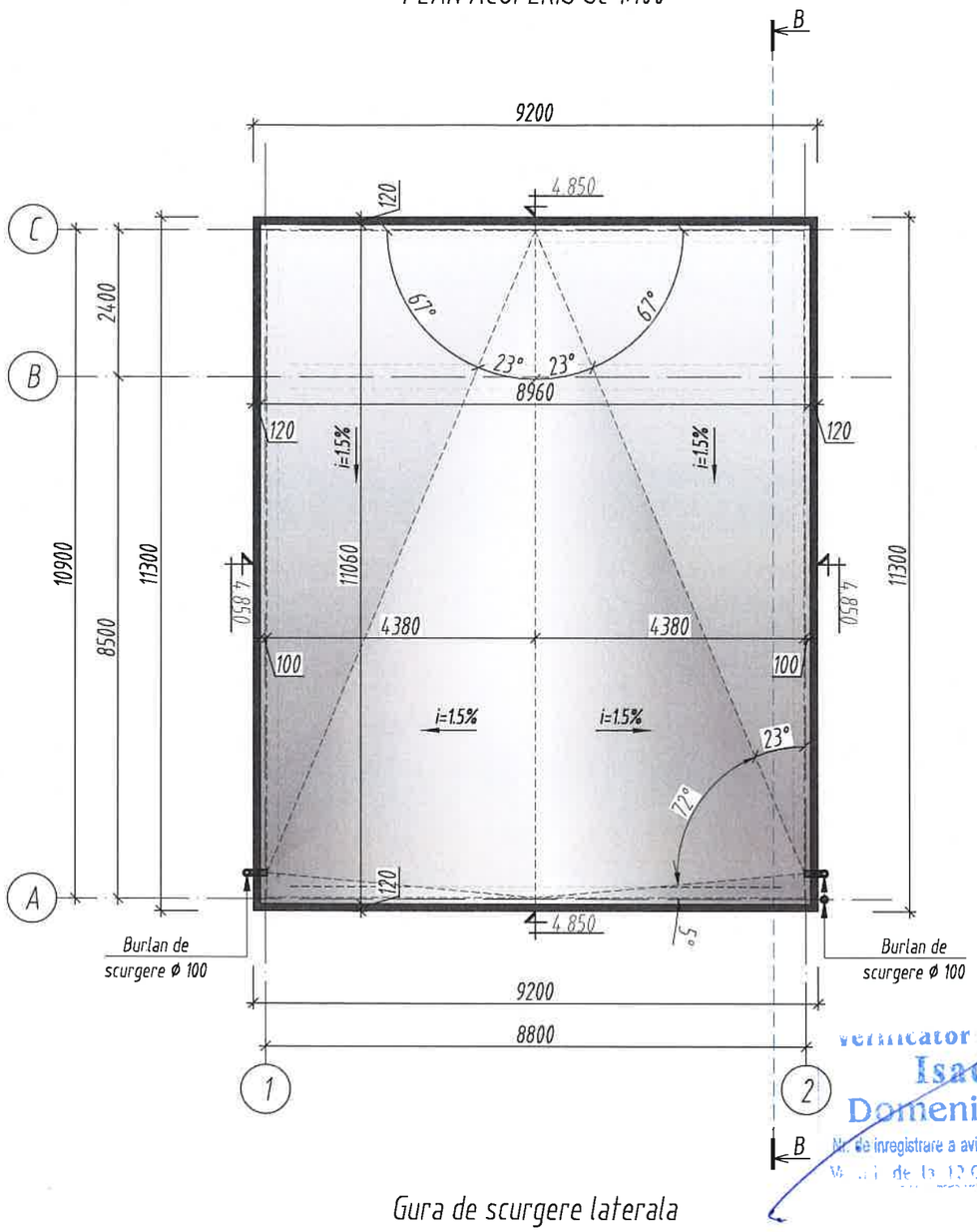

Nr.	Denumirea materialului	Cantitate
1	Învelitoare (strat de uzura) - "ЭКП" - 4.2mm	130.0 m^2
2	Învelitoere (strat inferior) - "ЭПВ" - 3.5mm	130.0 m^2
3	Amorsa - emulsie de bitum - <0.1мм	99.1 m^2
4	Sapa din mortar M 150, armata cu plasa metalica 5Вр 1 100x100 - 60mm	6 m^3
5	Polisterolbeton D200 in panta (i=1.5%) min 50 mm	124.0 m^2
6	Bariera de vapori - material bituminos modificat - 2.5mm	5 m^3
7	Amorsa grunt be baza de bitum	110.0 m^2
8	Placa din beton armat 200 mm	99.1 m^2
7	ARIA TOTALA A ACOPERISULUI	99,10 m^2
8	BURLAN DE SCURGERE	2 buc.

ASEZAREA RULOURILOR (învelitoarea acoperisului)

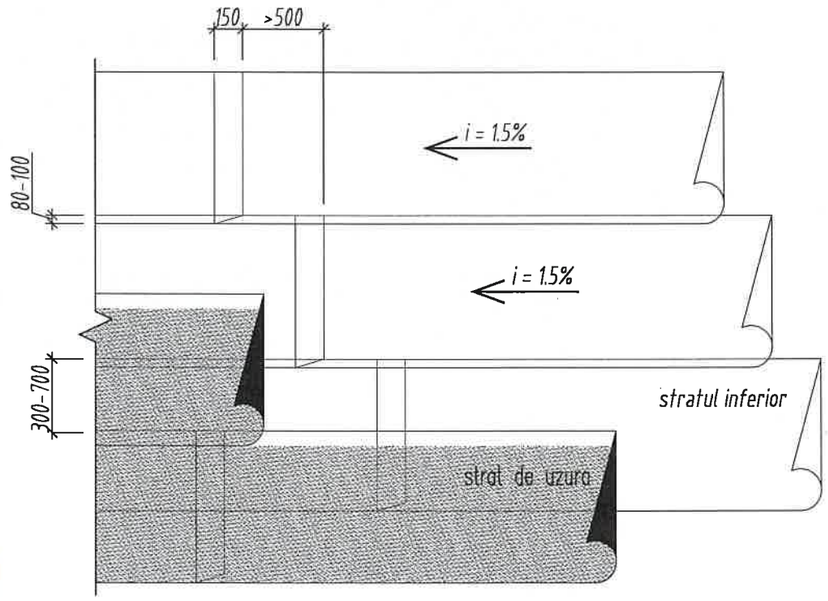

Verificator de proiecte
Isac Vasile
Domeniile A.1,2,3.4
Nr. de inregistrare a avizului 41/25
de la 12.05.2021 pînă la 12.05.2026

Gura de scurgere laterala

PRESCUREANU GRIGORE
P-2023
Nr.1016
3a,b
PROIECTANT

REPUBLICA MOLDOVA Consiliul raional Falesti						320/S/20.01.2025 - C - SA		
						Finalizarea si punerea în functiune a sistemului de apeduct Prut-Falesti		
Mod	Nr.par.	Coala	Nr. doc.	Semnatura	Data	Statie de pompare	Etapa	Coala	Coli
							PE	4	
ASP		Prescureanu Gr.				Plan acoperis Sc 1:100	"APCAN PROIECT" S.R.L. mun. Chisinau, 2025		
Arh.		Ojog A.							

Învelitoare (strat de uzura) - "ЭКП" - 4.2mm
Invelitoere (strat inferior) - "ЭПВ" - 3.5mm
Amorsa - emulsie de bitum - <0.1мм
Sapa din mortar M 150, armata cu plasa metalica 5Bp 1 100x100 - 60mm
Polisterolbeton D200 in panta (i=1.5%) min 50 mm
Bariera de vapori - material bituminos modificat - 2.5mm
Amorsa grunt be baza de bitum
Placa din beton armat 200 mm

SECTIUNEA A-A Sc 1:100

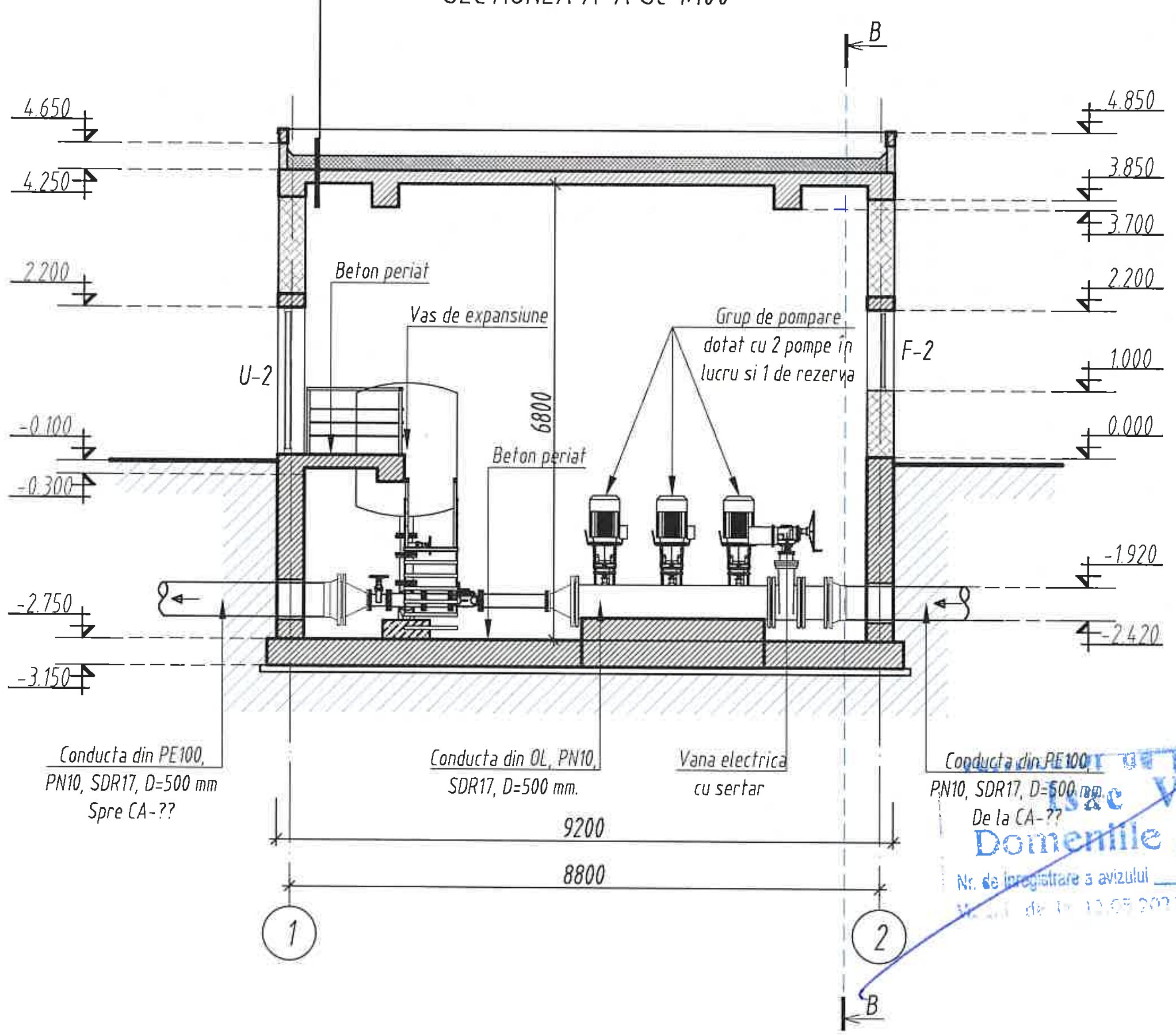

Învelitoare (strat de uzura) - "ЭКП" - 4.2mm
Invelitoere (strat inferior) - "ЭПВ" - 3.5mm
Amorsa - emulsie de bitum - <0.1мм
Sapa din mortar M 150, armata cu plasa metalica 5Bp 1 100x100 - 60mm
Polisterolbeton D200 in panta (i=1.5%) min 50 mm
Bariera de vapori - material bituminos modificat - 2.5mm
Amorsa grunt be baza de bitum
Placa din beton armat 200 mm

SECTIUNEA B-B Sc 1:100

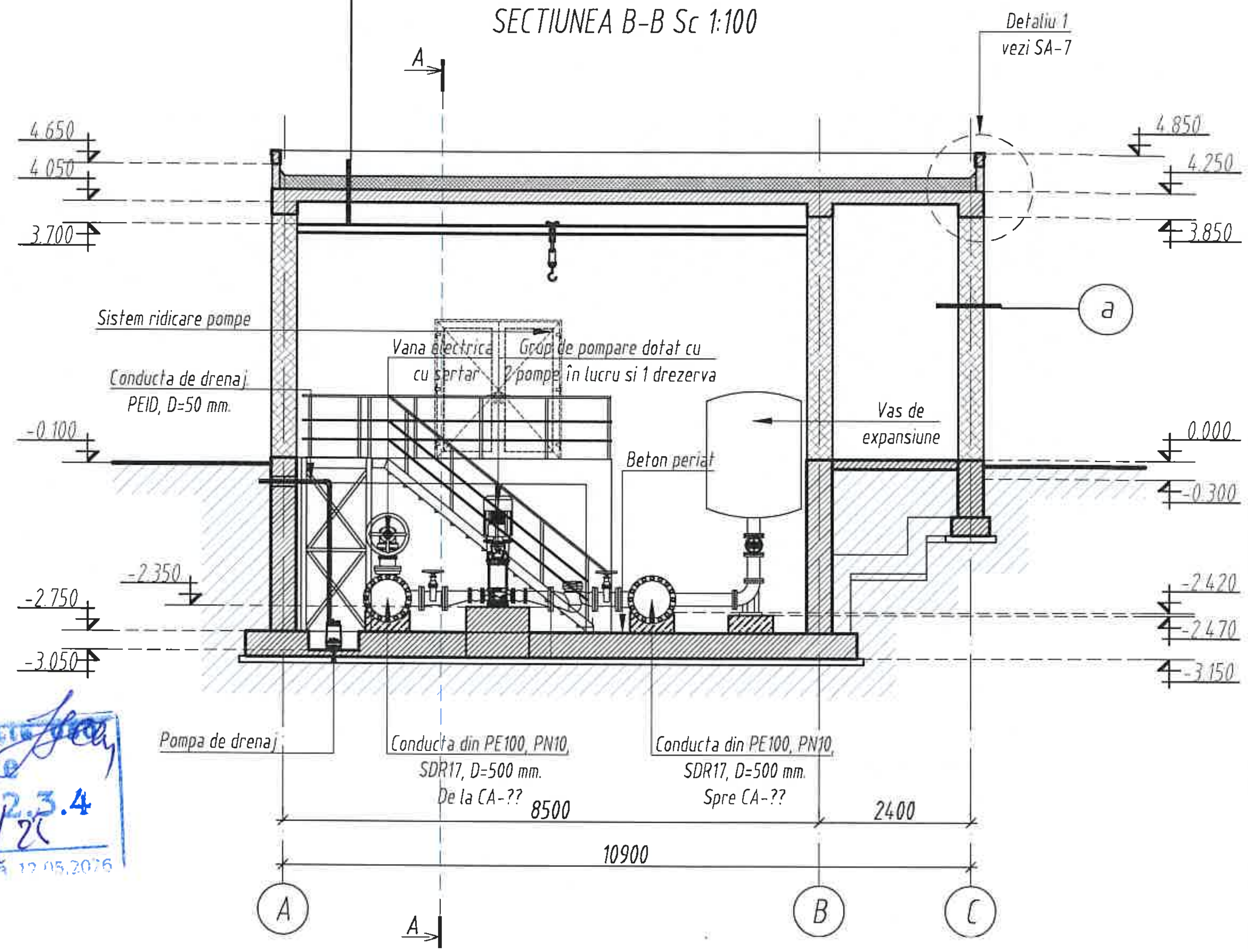

(a)

Tencuiala decorativa	- 3-5mm
Plasa din fibra de sticla aplicata pe adeziv si masa de spaclu	
Amorsa-grunt	
Tencuiala din mortar ciment-nisip M50	-30-50mm.
Zidarie din blocuri de calcar	-400mm

REPUBLICA MOLDOVA Consiliul raional Falesti						320/S/20.01.2025 - C - SA
						Finalizarea si punerea în functiune a sistemului de apeduct Prut-Falesti
Mod	Nr.par.	Coala	Nr. doc.	Semnatura	Data	
						Statie de pompare — Etapa: PE; Coala: 5; Coli:
ASP		Prescureanu Gr.				
Arh.		Ojog A.				SECTIUNEA A-A Sc 1:100; SECTIUNEA B-B Sc 1:100 — "APCAN PROIECT" S.R.L. mun. Chisinau, 2025

DETALIU 1 Sc 1:20

Învelitoare (strat de uzura) - "ЭКП" - 4.2mm
Învelitoere (strat inferior) - "ЭПВ" - 3.5mm
Amorsa - emulsie de bitum - <0.1мм
Sapa din mortar M 150, armata cu plasa metalica 5Bp 1 100x100 - 60mm
Polisterolbeton D200 in panta (i=1.5%) min 50 mm
Bariera de vapori - material bituminos modificat - 2.5mm
Amorsa grunt be baza de bitum
Placa din beton armat 200 mm

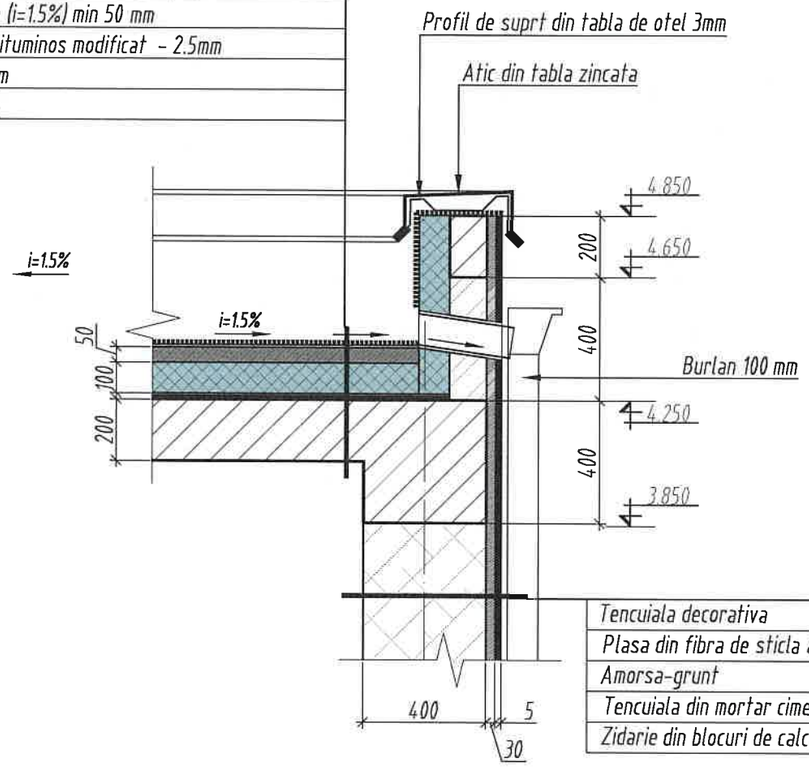

Tencuiala decorativa	- 3-5mm
Plasa din fibra de sticla aplicata pe adeziv si masa de spaclu	
Amorsa-grunt	
Tencuiala din mortar ciment-nisip M50	-30-50mm.
Zidarie din blocuri de calcar	-400mm

DETALIU PEREU Sc 1:20

Dale - 60mm.
Amestic de ciment-nisip 1:3 -100mm.
(armat cu Bp-1 Ø5 150x150mm).
Piatra sparta marca 400 (fr, 5-10mm) -50mm.
Piatra sparta marca 400 (fr, 20-40mm) -100mm.
Pamant compactat

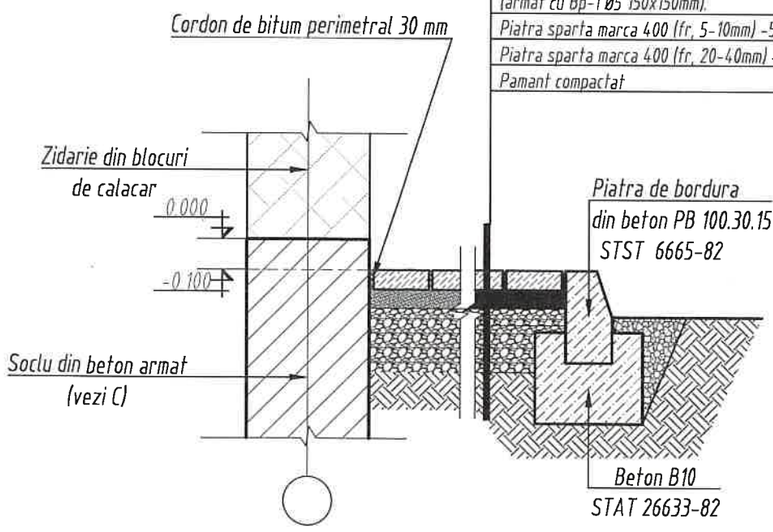

BORDEROU UMPLEREA GOLURILOR CU TÎMPLARIE

TIPUL TÎMPLARIEI	TÎMPLARIE	DIMENSIUNI, LxH mm	DENUMIRE	CANT., buc.
USI/PORTI				
U-1	Usa din profil PVC	900x2200	Alb	1
U-2	Usa dubla din profil PVC	2000x2200	Alb	1

TIPUL TÎMPLARIEI	TÎMPLARIE	DIMENSIUNI, LxH mm	DENUMIRE	CANT., buc.
FERESTRE				
F-1	Fereastra, din profil PVC	1000x1200	Alb	2
F-2	Fereastra, din profil PVC	1500x1200	Alb	2

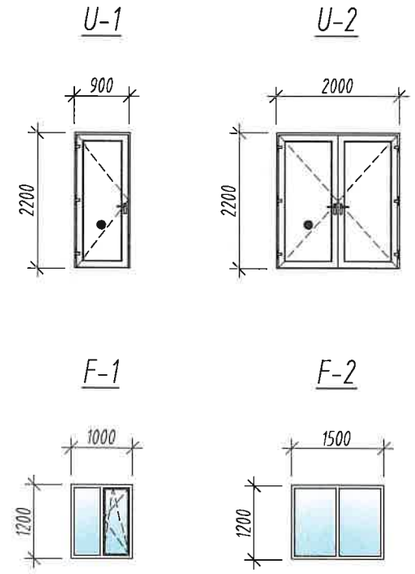

Verificator de proiecte
Isac Vasile
Domeniile A.1,2,3.4
Nr. de inregistrare a avizului 41/25
V. ... de la 12.05.2021 pînă la 12.05.2026

PRESCUREANU GRIGORE P.2023 Nr.1016 3a,b PROIECTANT

REPUBLICA MOLDOVA Consiliul raional Falesti					320/S/20.01.2025 - C - SA
					Finalizarea si punerea în functiune a sistemului de apeduct Prut-Falesti
Mod	Nr.par.	Coala	Nr. doc.	Semnatura	Data
ASP		Prescureanu Gr.			Statie de pompare — Etapa: PE; Coala: 6; Coli:
Arh.		Ojog A.			Detaliu 1 Sc 1:20; Detaliu pereu Sc 1:20 Borderou umplerea golurilor cu tîmplarie; — "APCAN PROIECT" S.R.L. mun. Chisinau, 2025

SPECIFICATIA FINISARILOR INTERIOARE - STATIA DE POMPARE

TIPUL FINISARII	MATERIALUL PENTRU FINISARE	Suprafata S, (m^2)	NOTA
NIVELUL 1 cota - 2.750			
1. INCAPERE PENTRU UTILAJ			
Suprafata pardoselei	beton periat	92,30	
Suprafata pereti	amorsa grund pe baza de cuart tencuiala din mortar ciment-nisip M50-30-50mm. amorsa grund 1 strat vopsea apoasa pe baza de var - 2 starturi	90,75	
NIVELUL 2 cota 0.000			
2. INCAPERE PENTRU UTILAJ			
Suprafata pardoselei (palier)	beton periat	7,50	
Suprafata tavan	vopsea apoasa pe baza de var - 2 straturi	92,30	
Suprafata pereti	tencuiala din mortar ciment-nisip M50-30-50mm. Amorsa grund 1 strat vopsea apoasa pe baza de var - 2 straturi	125,65	
Suprafata glafuri (usa, fereastra)	amorsa grund pe baza de cuart tencuiala din mortar ciment-nisip M50-30-50mm. amorsa grund 1 strat vopsea apoasa pe baza de var - 2 starturi	2,85	
NIVELUL 2 cota 0.000			
3. INCAPERE PENTRU PAZNIC			
Suprafata pardoselei	beton periat	16,80	
Suprafata tavan	vopsea apoasa pe baza de var - 2 straturi	16,80	
Suprafata pereti	tencuiala din mortar ciment-nisip M50-30-50mm. amorsa grund 1 strat vopsea apoasa pe baza de var - 2 straturi	80,00	
Suprafata glafuri (usa, fereastra)	amorsa grund pe baza de cuart tencuiala din mortar ciment-nisip M50-30-50mm. amorsa grund 1 strat vopsea apoasa pe baza de var - 2 straturi	2,50	

PRESCUREANU GRIGORE P-2023 Nr.1016 3a,b PROIECTANT

Verificator de proiecte Isac Vasile Domeniile A.1.2.3.4 Nr. de înregistrare a avizului 41/25 din data de la 12.05.2021 pînă la 12.05.2026

REPUBLICA MOLDOVA Consiliul raional Falesti						320/S/20.01.2025 - C - SA		
						Finalizarea si punerea în functiune a sistemului de apeduct Prut-Falesti		
Mod	Nr.par.	Coala	Nr. doc.	Semnatura	Data	Statie de pompare	Etapa	Coala	Coli
							PE	7	
ASP		Prescureanu Gr.				Borderoul finisarilor interioare.	"APCAN PROIECT" S.R.L. mun. Chisinau, 2025		
Arh.		Ojog A.							

210mm x 297mm

FATADA IN AXELE 1-2 Sc 1:100

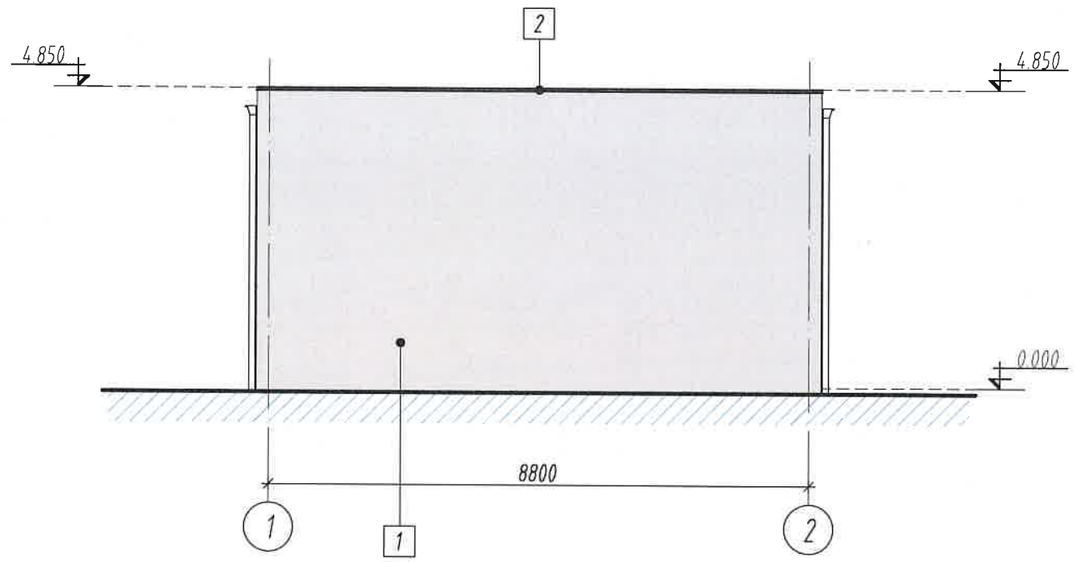

FATADA IN AXELE A-C Sc 1:100

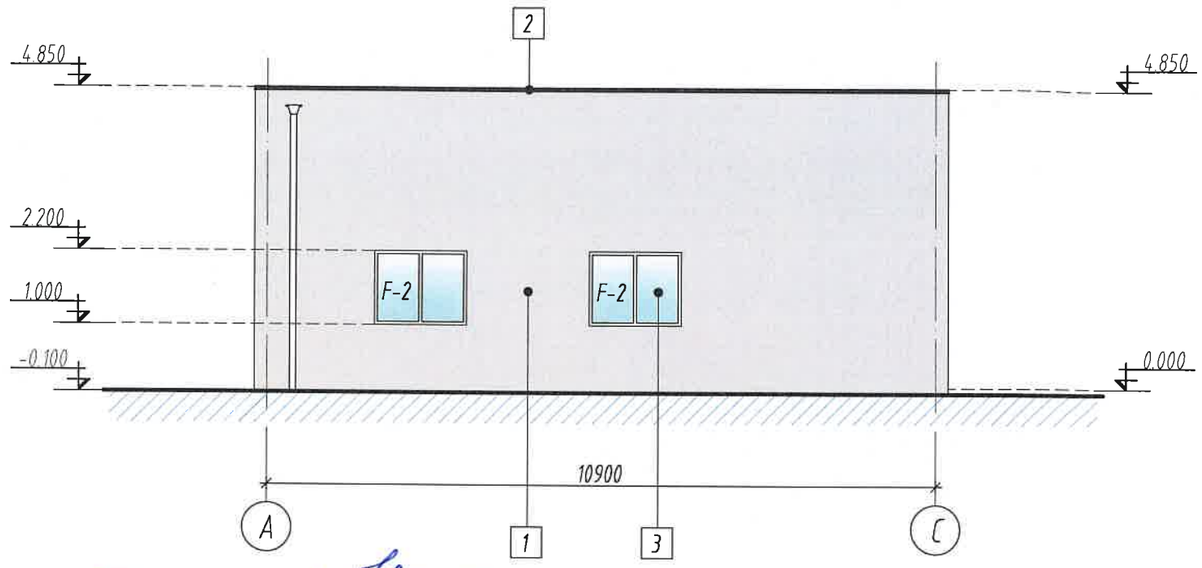

Verificator de proiecte 050
Isac Vasile
Domeniile A.1,2,3,4
Nr. de înregistrare a avizului 41/25
Valabil de la 12.05.2021 pînă la 12.05.2026

TABELA FINISARILOR

FATADA		ELEMENTE	FINISARE	CULOARE
1-2; A-C.	1	Pereti exteriori	Tencuiala decorativa	Gri
	2	Accesoriu (parapet)	Tabla vopsita	RAL 7016
	3	Ferestre	Profil PVC	Alb
	4	Usi	Profil PVC	Alb
	5	Burlane	Tabla vopsita	RAL 7016

NOTA EXPLICATIVA FINISARI EXTERIOARE:

1. Finisare exterioara cu tencuiala decorativa, pe armare cu plasa din fibra de sticla -ochi 0,5 aplicata pe Adeziv si masa de spaclu conform tehnologiei de aplicare. ARIA TOTALA (Gri) -190.0 m^2.
2. Timplaria usilor, ferestrelor la exterior vor fi din sistem de PVC laminat de culoarea nuantei RAL 7016.

PRESCUREANU GRIGORE P-2023 Nr.1016 3a,b PROIECTANT

REPUBLICA MOLDOVA Consiliul raional Falesti						320/S/20.01.2025 - C - SA		
						Finalizarea si punerea în functiune a sistemului de apeduct Prut-Falesti		
Mod	Nr.par.	Coala	Nr. doc.	Semnatura	Data	Statie de pompare	Etapa	Coala	Coli
							PE	8	
ASP		Prescureanu Gr.							
Arh.		Ojog A.				Fatada in axele 1-2 Sc 1:100; Fatada in axele A-C Sc 1:100.	"APCAN PROIECT" S.R.L. mun. Chisinau, 2025		

FATADA IN AXELE 2-1 Sc 1:100

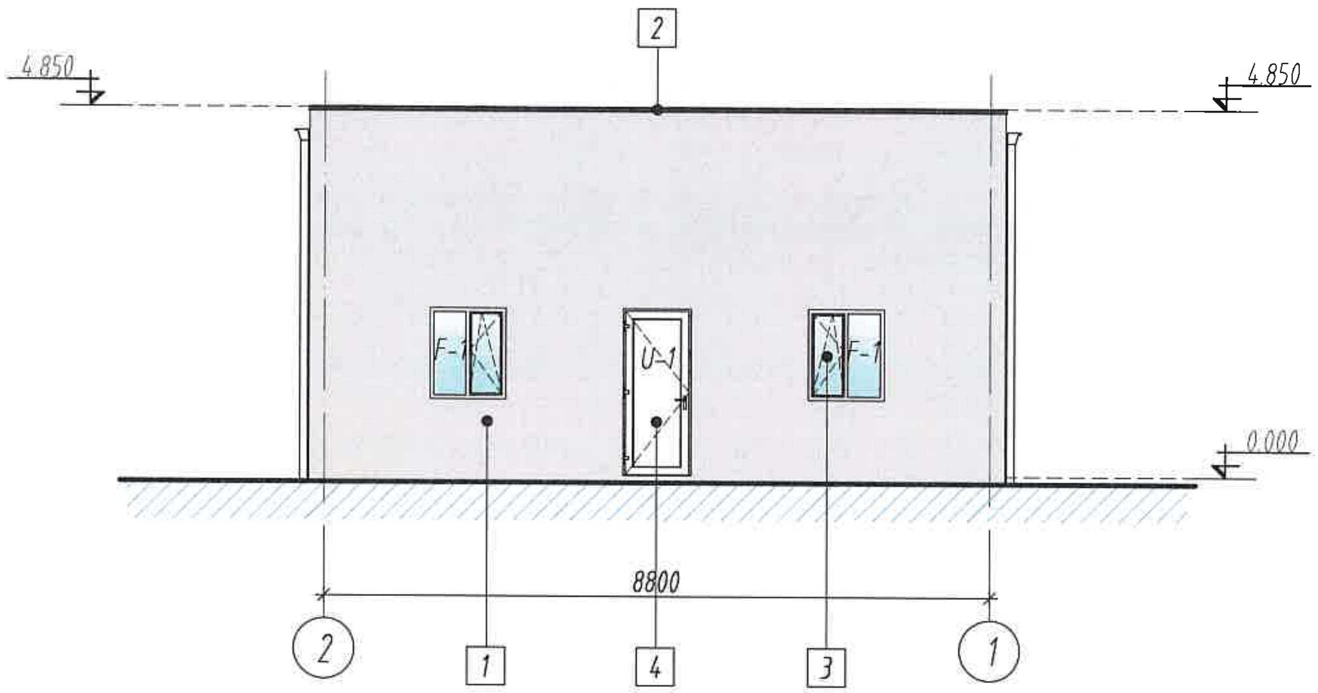

FATADA IN AXELE C-A Sc 1:100

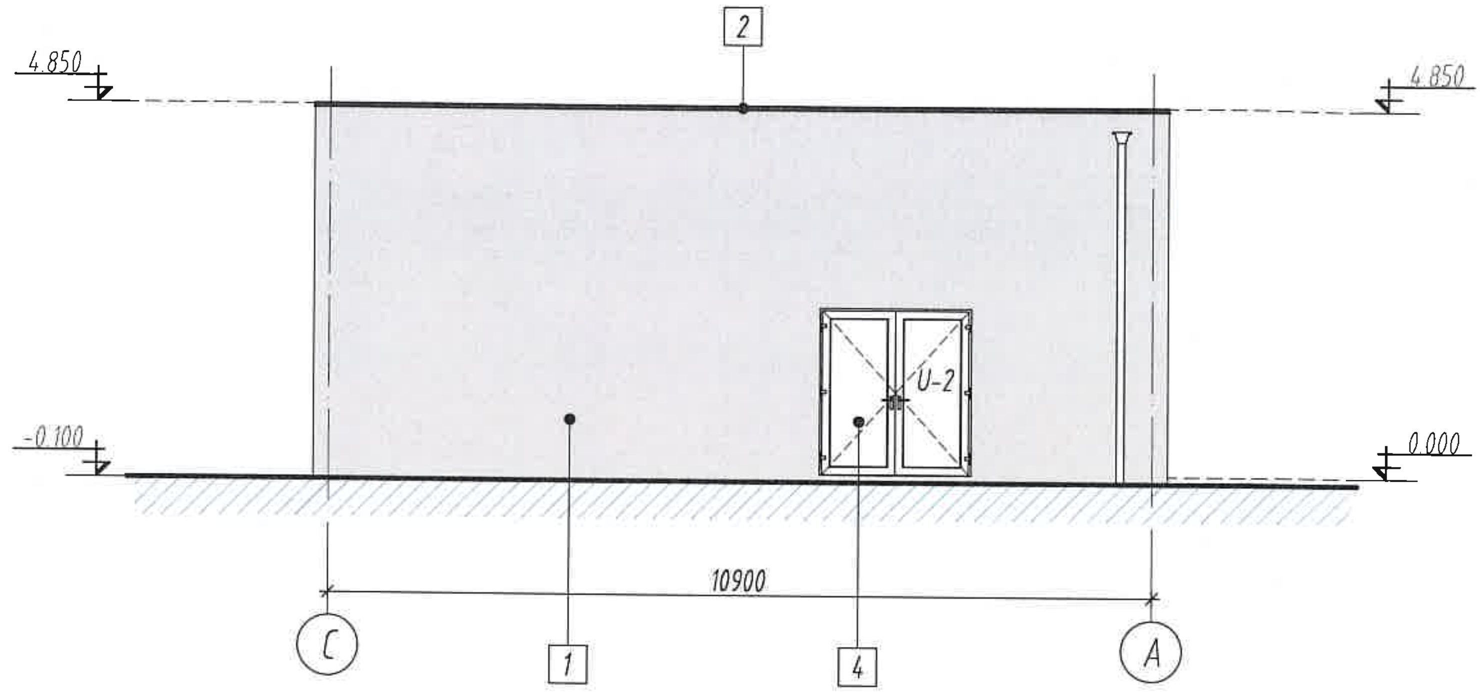

Verificator de proiecte USU
Isac Vasile
Domeniile A.1,2,3,4
Nr. de înregistrare a avizului 41/25

TABELA FINISARILOR

FATADA		ELEMENTE	FINISARE	CULOARE
2-1; C-A.	1	Pereti exteriori	Tencuiala decorativa	Gri
	2	Accesoriu (parapet)	Tabla vopsita	RAL 7016
	3	Ferestre	Profil PVC	Alb
	4	Usi	Profil PVC	Alb
	5	Burlane	Tabla vopsita	RAL 7016

NOTA EXPLICATIVA FINISARI EXTERIOARE:

1. Finisare exterioara cu tencuiala decorativa, pe armare cu plasa din fibra de sticla -ochi 0,5 aplicata pe Adeziv si masa de spaclu conform tehnologiei de aplicare. ARIA TOTALA (Gri) -190.0 m².
2. Timplaria usilor, ferestrelor la exterior vor fi din sistem de PVC laminat de culoarea nuantei RAL 7016.

PRESCUREANU GRIGORE P-2023 Nr.1016 3a,b PROIECTANT

REPUBLICA MOLDOVA Consiliul raional Falesti						320/S/20.01.2025 - C - SA
						Finalizarea si punerea în functiune a sistemului de apeduct Prut-Falesti
Mod	Nr.par.	Coala	Nr. doc.	Semnatura	Data	
ASP		Prescureanu Gr.				Statie de pompare — Etapa: PE; Coala: 9; Coli:
Arh.		Ojog A.				Fatada in axele 2-1 Sc 1:100; Fatada in axele C-A Sc 1:100. — "APCAN PROIECT" S.R.L. mun. Chisinau, 2025