Plan

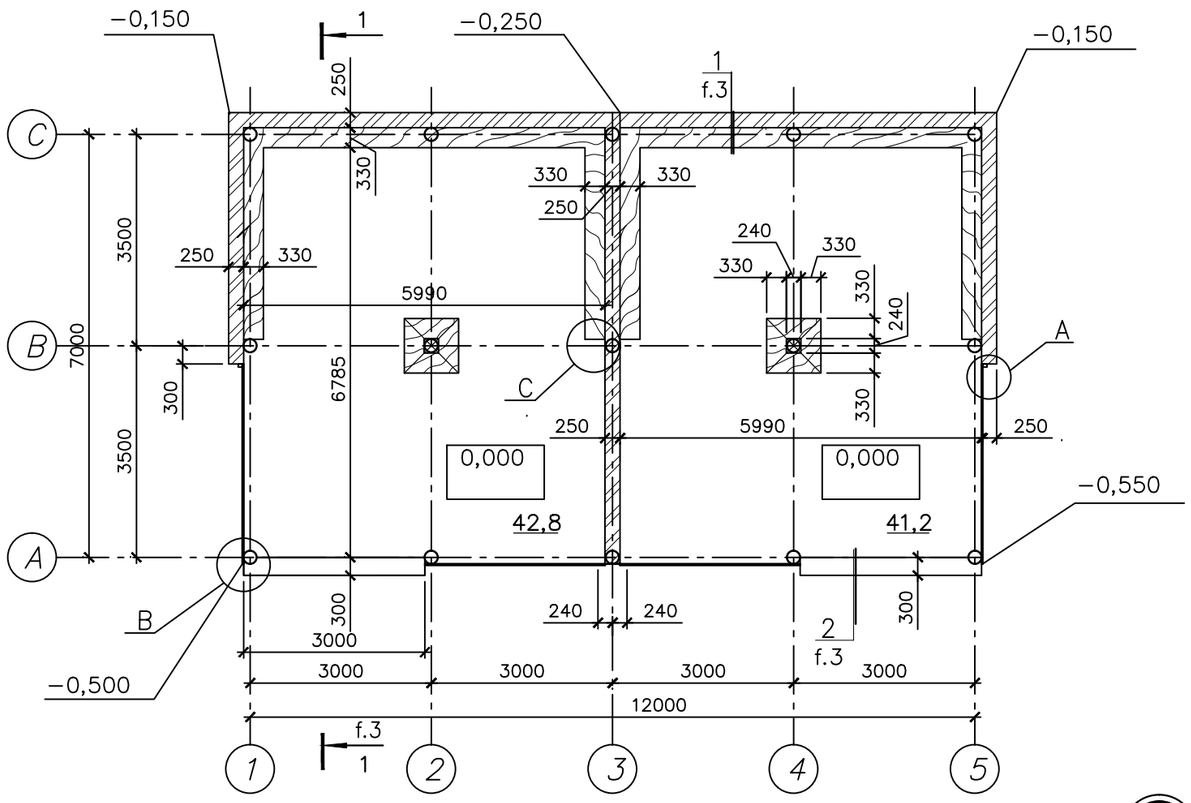

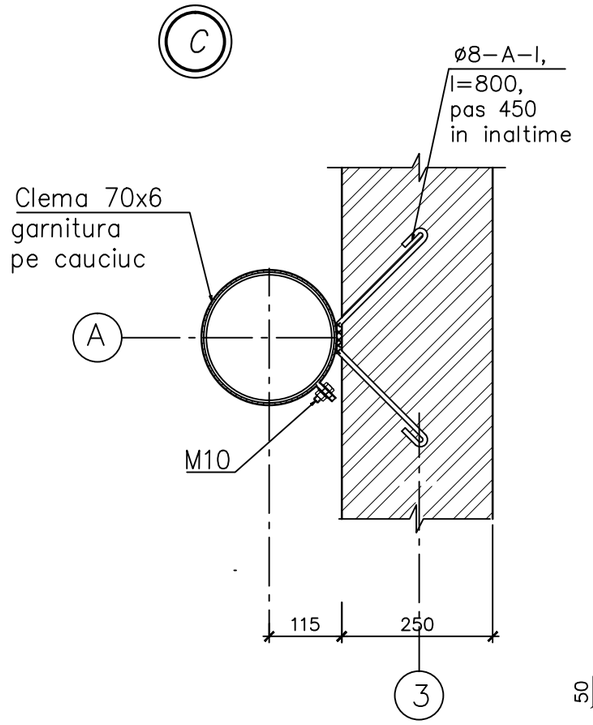

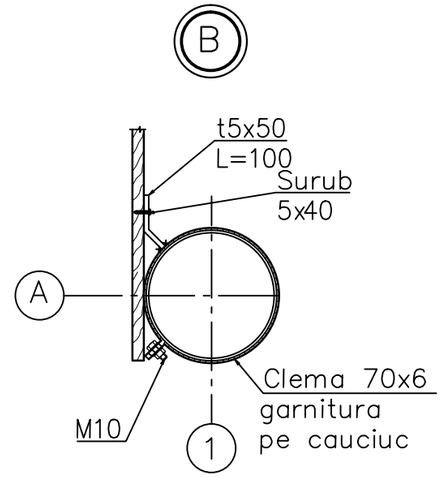

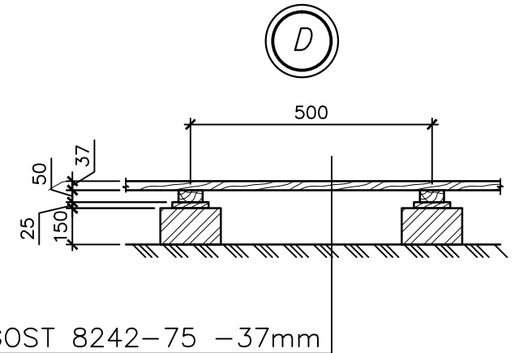

Sectiune 1−1

S=vezi f.4 si f.8

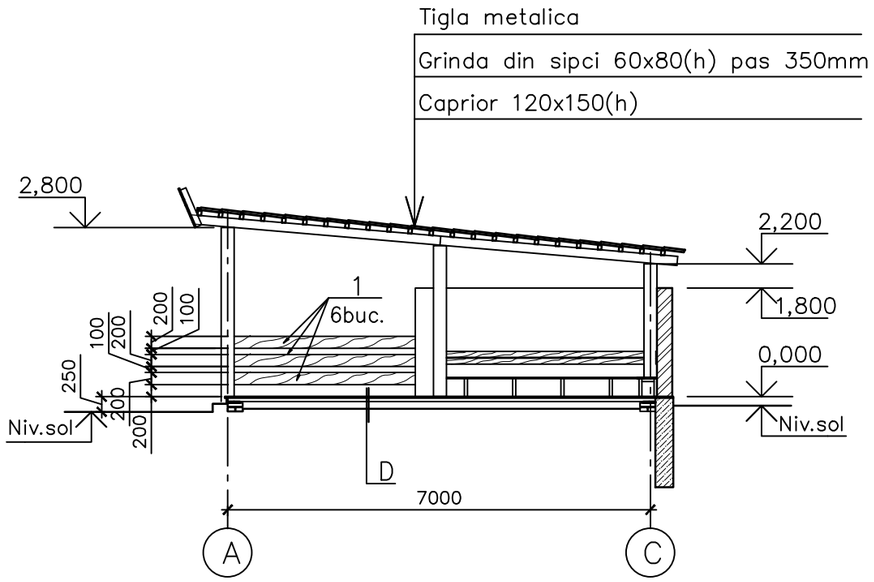

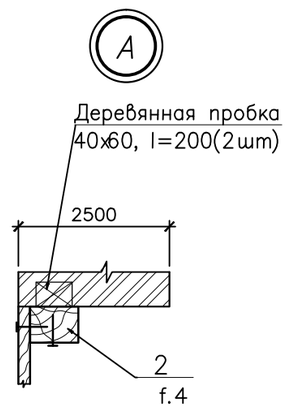

Acoperire−placi de lemn GOST 8242−75	−37mm
Talpa din lemn, (pas 1000mm)	−50mm
Garnitura −placi 150x25x200mm	−25mm
Ruberoid sau carton gudrant −2 straturi	
Stilp din caramida pe mortar de ciment si nisip marca M25	−150mm
Strat de petris	−50mm
Sol tasat, $\gamma > 1,6 t/m^3$	

Sch.	Cant.	Foaia	N doc.	Semn.	Data
AŞP		Sava I.			10.21
Sp.princ.		Svet I			„

0510/2021

Pavilion pentru copii la gradinite subordonate DETS sectorului Riscani mun.Chisinau

Sopron parasolar-tip-2

Etapa	Foaia	Foi
S.P.	2	

Plan.Sectiune 1−1.Noduri

SRL"PROI-DEVI" mun.Chisinau