Fragment plan cotă 3,430
Sc 1:50

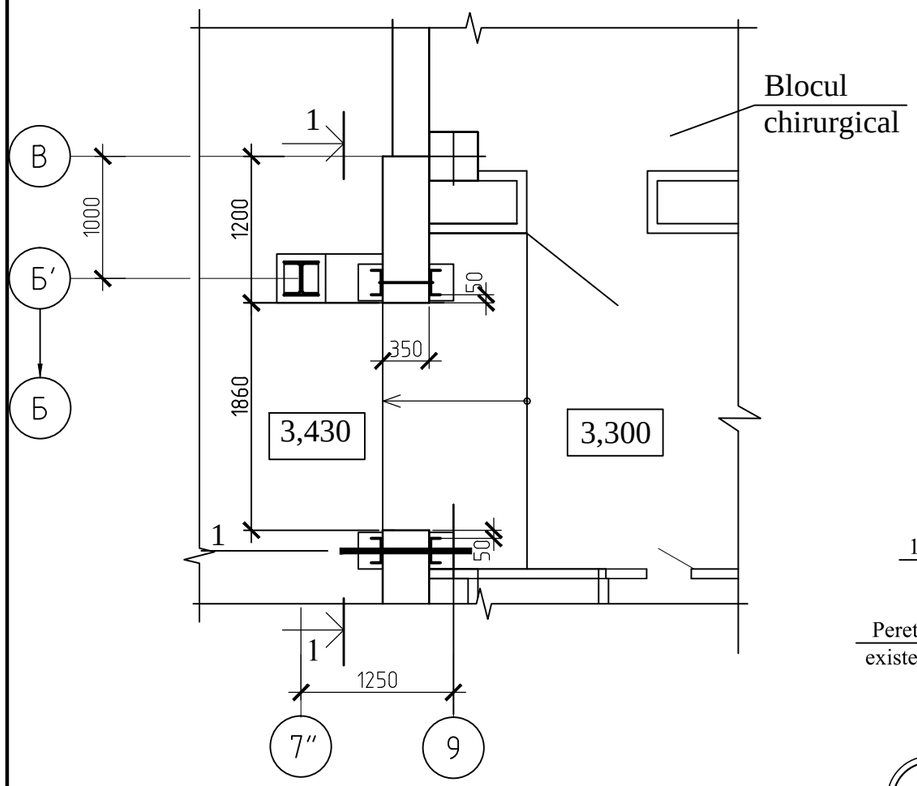

2
Sc 1:20

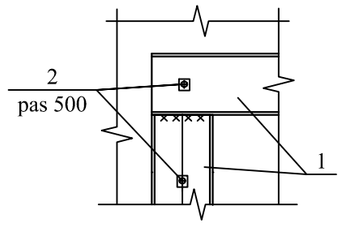

a-a
Sc 1:20

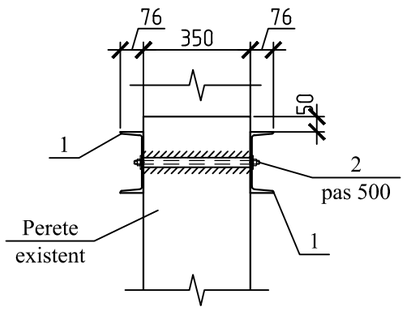

1
Sc 1:20

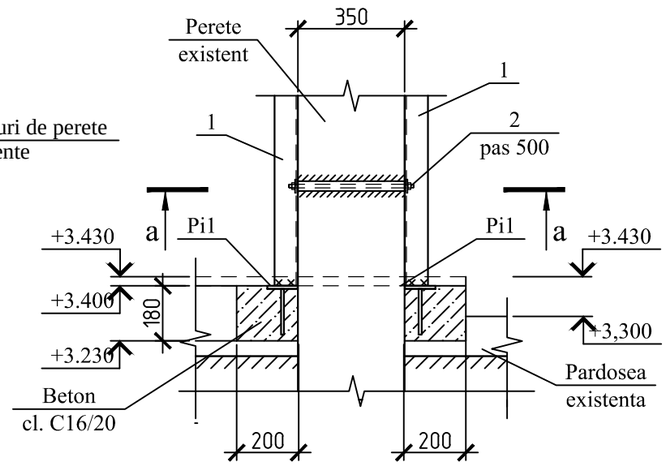

Secțiunea 1-1
Sc. 1:100

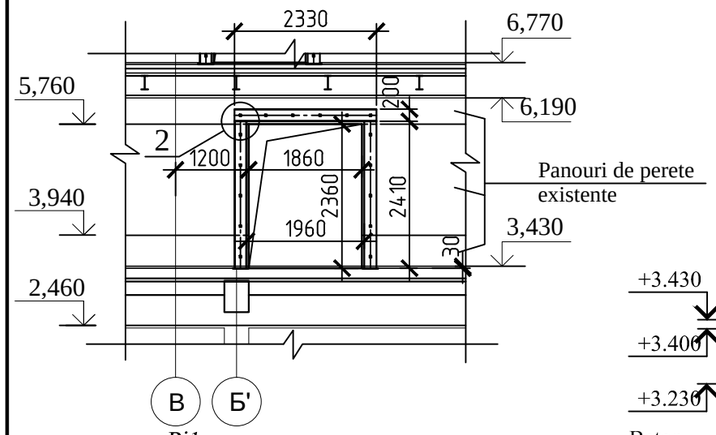

Pi1

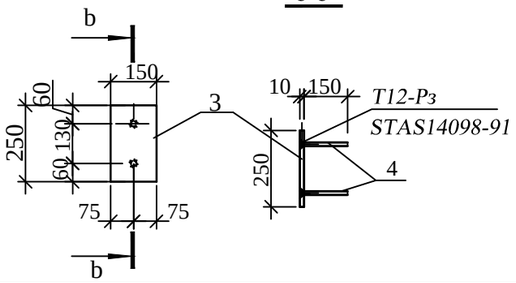

b-b

Marca	N desen STAS	Denumirea	Buc	Masa un., kg	Obiectii
1		[UPE 200 DIN 1026-2:2002-10 ; L=m.l.	14,5	22,80	330,6 kg
2	STAS 7798-70	Piulita + Bulon Ø12, L=450	16	0,4	6,4 kg
Pi1		Piesa inglobata Pi 1	4	3,24	12,96 kg
		Materiale: Beton clasa C16/ 20		0,05	m^3
		Piesa inglobata Pi 1			
3	STAS 103-76	Placa -10x150 I=250	1	2,94	2,94 kg
4		Ø12A500C, SM SR EN 10080:2014, l=160	2	0,15	0,3 kg

1.Înainte de efectuarea goluri in perete existent din panouri prefabricate se vor instala bandaje de sustinere din metal conform desenelor date. Efectuarea lucrărilor va fi posibilă după montarea carcasei supraetajerii și planșeelor monolite.

2.Executarea bandajelor in perete existent se va îndeplini în urmatoarea ordine:

- se curata peretele de tencuiala și termoizolare în zona amplasării golului;
- se instalează piesele înglobate Pi1 în ambele părți al peretelui (prealabil se va demonta parțial structura pardoselelor existente)
- pe suprafata respectiva se executa trasarea viitorului gol si elementelor bandajului;
- se sfredelesc gauri Ø14mm pentru prezoanele de strîngere (poz. 2) în perete si în profilurile U (poz.1);
- se instaleaza profilurile U (poz.1) si se strîng cu prezoanele de strîngere (poz. 2) într-un bandaj întreg;
- stîlpile bandajului se sudează de piesele înglobate Pi1 și de element orizontal a bandajului;
- se efectuiaza demolarea portiunii de perete (cu scopul eliminarii fisurarii peretelui, lucrarile se vor efectua prin metoda sfredelirii si taierii pe conturul golului cu demontarea fragmentelor mici);
- dupa strîngerea piulitelor M12 pîna la limita, piulitele se vor suda de peretele profilului U (poz.1);
- suprafetele constructiilor metalice ale bandajului se vor tencui pe plasa din metal sau se vor captuși cu plăci de gips-carton.

3. Materialul metalului laminat - otel clasa C245 STAS 27772-88.

Digitally signed by Fortuna Anatolie
Date: 2025.01.20 13:09:33 EET
Reason: MoldSign Signature
Location: Moldova
MOLDOVA EUROPEANĂ

Acest desen este emis ca urmarea supravegherei de autor.

Mod.	Nr.part.	Foaia	Nr.doc.	Semnat.	Data	11/23-1-CBA
						"Replanificarea încaperilor clădirii (S+P) cu supraetajare al IMSP SCM "Sfânta Treime" str.A. Russo, 11/1,mun. Chișinău"
ISP		Cicanci T.				Supraetajarea blocului auxiliar. — Faza: PE; Plansa: 16; Planse:
Spec.princ.		Cicanci T.				
Elaborat		Brusova N.				Consolidarea deschiderii perforate in perete. Fragment plan cota 3.430. Specificatia. — "Consit PRO" SRL or. Chisinau