Licenţă: AMMII nr. 041764 din 02 04 2013

"HIDROPROIECT" SRL

Beneficiar: Primăria Primaria com. Gura Camencii, r. Florești

nr. obiectului 04 - 25 - CE

PROIECT DE EXECUȚIE

Construcția rețelelor de canalizare sub presiune, a stației de pompare, pentru colectarea și pomparea apelor uzate din s. Gura Camencii la stația de epurare regională din orașul Florești

Albumul 1

Reţele exterioare de canalizare

Chişinău 2025

Contract nr. 1/6
din 5 mai 2025.

Aviz de verificare
Nr. t071/06.05.25 Data 06.05.2025

Proiect: Constructia retelelor de canalizare sub presiune, a statiei de pompare, pentru colectarea si pomparea apelor uzate din s. Gura Camencii la statia de epurare regionala din orasul Floresti.
Capitol, faza: PE
Desenele: Retele extepioare de canalizare. Statie de pompare (SPC-1).
04-25-CE, 21coli; 04-25-A-1-TH, 2coli, 02-25-A-2-TH, 2coli.

I.Date generale:
Investitor: SRL „Primaria com. Gura Camencii r-l Floresti.
Proiectant: SRL „HIDROPROIECT"
Certificat de urbanism nr. 5 din 23.04.2025, eliberat de Primaria com. Gura Camencii.
Prezentate suplimentare:
Verificator: Trofim Cojocaru
Specialist principal: Irina Soroncean, certificate nr. 0797 din 01.12.2021
Prezentate de proiectant pentru verificare:

1. Proiectde executie: 04-25-CE; 04-25-A-1-TH.

II. Solutii de proiect:

La examinare a fost prezentat proiectl de executie a retelelor de canalizare sub presiune si statiei de pompare, pentru pomparea apelor uzate din s. Gura Camencii la statia de epurare a regionala din orasul Floresti.

Proiectul prevede constructia statiei de pompare a apelor uzate (SPC-1), pe terenul statiei de epurare existente din s. Gura Camenciii si retelelor de canalizare menajera sub presiune pina la statia de epurare regionala din orasul Floresti.

Pentru transportarea apelor uzate pe terenul statiei de epurare existenta din s. Gura Camincii se instaleaza statia de pompare a apelor uzate prefabricata
Din PEND PRO PLUS d=2000mmm, H=3500mm, cu doua pompe submersibile de tip PRO PLUS 2 x Rexa PRO-S04-224A/20T105X540/O (1lucratoare + 1rezerva) Q=25.86m3/h, H=71.96m, N=7.7kw.

Volumul apelor pluviale – 188.87m3/zi.

Tasibilitatea solului – I tip, seismicitatea zonei de amplasare – 7grade.

Retelele de canalizare sunt proiectate din tuburi gravitationale de polivenilclorid (PVC) cu d=200mm SN4/SDR41 si tevi de polietilena sub presiune PE100CR PN 6 SDR26, PN 8 SDR 21, PN 10, SDR17 d=110mm. Caminele pe reteaua de canalizare sunt montate conform proiectului tipic 901-09-11.84.

III. Obiectini si propuneri: Nu sunt.

IV. Concluzii: Documentatia de proiect supusa verificarii corespunde actelor normative in vigoare si se propune spre executie.

Digitally signed by Cojocaru Trofim
Date: 2025.05.06 16:07:43 EEST
Reason: MoldSign Signature
Location: Moldova
MOLDOVA EUROPEANĂ

Verificator de proiecte 058
Cojocaru Trofim
Domeniile B.8a; C.1
Nr. de inregistrare a avizului t071/06.05.25
Valabil de la 12.05.2021 pînă la 12.05.2026

BORDEROUL SETURILOR PRINCIPALE ALE DESENELOR DE EXECUTIE

Setul	Denumirea setului	Nota
04 - 25 - CE	Reţele exterioare de canalizare	
04 - 252 - OLC	Organizarea lucrărilor de construcţii	

BORDEROUL DOCUMENTAŢIE DE REFERINŢĂ ŞI ANEXATE

Notare	Denumirea	Nota
	Documentele de referinţă	
mnp 901 - 09 - 11.84	Căminele reţelei de alimentare cu apă	
mnp 902 - 09 - 11.84	Căminele reţelei de canalizare	
	Documentele de anexate	
04 - 25 - CE.S.	Specificaţia	
04 - 25 - CE.T.	Tabela căminelor	
04 - 25 - CE.U.	Tabela unghiurilor	

Lista genurilor de lucrări pentru care sunt necesare Acte de examinare a lucrărilor

Coala	Denumirea
	Fazele determinante
1.	**Pregătirea fundaţiei, adîncimea de pozare a conductei**
2.	**Montarea căminelor**
3.	**Etanşarea intersecţiilor conductelor prin pereţii căminelor**

INDICII DE BAZĂ DUPĂ DESENELE DE CANALIZARE

Notare	Consumul de apă			Nota
	m³/zi	m³/h	l/s	
Evacuarea apei menajere s. Gura Camencii	188.87	19.67	7.06	cu perspectiva

Legenda

cablu electric

cablu moldtelecom

A — conducta de apă existentă

G — conducta de gaz existentă

C1 — conducta de canalizare gravitaţională

Proiectul este elaborat conform cerintelor si regulilor normativelor în vigoare cu respectarea cerintelor principale către calitatea constructiilor, reglementate de Legea calităţii in constructie:
A - rezistenta si stabilitate; B - siguranţă în exploatare; C - siguranţă la foc;
D - igienă, sănătatea oamenilor, refacerea si protecţia mediului înconjurător
E - izolare termică, hidrofugă si economie de energie;
F - protecţie împotriva zgomotului;
G – utilizare sustenabilă a resurselor naturale.

Manager de proiect: Sorocean I.

Verificator de proiecte 058
Cojocaru Trofim
Domeniile B.8a; C.1
Nr. de inregistrare a avizului 07-1/08.05.25
Valabil de la 12.05.2021 pînă la 12.05.2026

Indicaţii generale

1. Proiectul dat este elaborat în baza certificatului de urbanism nr. 5 din 23 aprilie 2025 pentru proiectare eliberat de Primăria com. Gura Camencii, copia planului topografic autorizat, studiile inginero-geologice.
2. Condiţiile seismice în zona amplasării obiectului, conform hărţii Rihter - 7baluri.
3. Studiile geologice - I tip după tasabilitate.
4. Apele freatice au fost întîlnite pe traseul stabilit la adîncimea de -0.80m.
5. Reţelele de canalizare sunt proiectate în corespundere cu prevederile NCM G.03.02:2015 "Reţele şi instalaţii exterioare de canalizare", NCM B.01.03:2016 "Planuri generale ale întreprinderilor industriale". Reţelele de canalizare gravitaţionale sunt executate din ţevi PVC cu Ø200, SN4/SDR41, Ø200, PEHD PE 100RC, PN6, SDR26. Reţelele de canalizare subpresiune sunt executate din ţevi Ø110mm din PEHD, PE 100RC, PN10, SDR17, PN8, SDR21, PN6, SDR26. Metoda de îmbinare a ţevilor PEHD PE100: mufa electrosudabila.
   În cadrul proiectului este prevazuta construcţia unei staţii de pompare la canalizare SPC-1 pe teritoriul staţiei de epurare existente. Staţia de epurare existenta va fi scoasa din functiune. Din cadrul staţiei de pompare SPC-1 apa uzata este transportata cu ajutorul pompelor submersibile de tip Wilo, Rexa PRO-S04-224A/20T105X540/O, cu parametrii Qp=25.86 m³/h, Hp=71.96 m şi ţeava cu dn 110mm, PEHD, PE 100RC, PN10, SDR17, PN8, SDR21, PN6, SDR26 către staţia de epurare a or. Floreşti conform Condiţiile tehnice nr. 209 din 31.03.2025 pentru proiectarea colectorului sub presiune de la staţia de pompare proiectată din localitatea com. G. Camencii pînă la Staţia de Epurare a apelor uzate cu debitul 1500 m³/ zi din oraşul Floreşti.
6. Executarea lucrărilor la construcţia reţelelor de distribuţie a apei şi canalizare se efectuează în conformitate cu prevederile CP G.03.02-2006 „Proiectarea şi montarea conductelor sistemelor de alimentare cu apă şi canalizare din materiale de polimeri şi cu luare în seamă a prevederilor NCM A.08.02:2014 "Securitatea şi sănătatea muncii în construcţii". Lucrările de terasament trebuie executate în conformitate cu NCM F.01.03-09 "Reguli de execuţie, controlul calităţii şi recepţia terenurilor de fundare şi fundaţiilor".
7. **Lista genurilor de lucrări pentru care sunt necesare Actele de examinare a lucrărilor latente:**
   - **pregătirea fundaţiei sub conductă;**
   - **montarea căminelor;**
   - **etanşarea intersecţiilor conductelor prin pereţii căminelor;**
8. Conductele de polietilena se pozează:
   - în soluri uscate - pe sol existent;
   - în soluri umede - pregătirea patului de pozare constituit din piatră spartă cu grosimea de h=150mm.
9. Compactarea solului (fundaţiei) sub reţea şi cămine de îndeplinit cu compactor manual în dependenţă de tasabilitatea solului în cazul dat I-lui tip de tasabilitate, la adîncimea de 0,3m pînă la densitatea pămîntului y=1,65tf/m³ la linia de jos a pămîntului compactat;
10. La intersecţia conductei de canalizare cu a conductei de gaze, distanţa pe linia verticală trebuie să fie nu mai puţin de 0,2m.
11. La intersecţia conductei de canalizare cu a conductei de alimentare cu apă, distanţa pe linia verticală trebuie să fie nu mai puţin de 0,4m. În cazul cînd are loc această intersecţie cu distanţa dintre ele mai mică de 0,4m de prevăzut tub de protecţie din conductă de oţel cu lungimea 5m în ambele părţi.
12. La intersecţia conductei de canalizare cu a unui cablu electric, distanţa pe linia verticală trebuie să fie nu mai puţin de 0,25m. În cazul cînd are loc această intersecţie cu distanţa dintre ele mai mică de 0,25m de prevăzut tub de protecţie din conductă de oţel cu lungimea 4m.
13. Cămine care sunt situate în intravelanul satului să fie ridicate la o înălţime de 50mm faţă de linia terenului. Căminele situate în locurile de trafic rutier să fie construite la nivel cu linia terenului. Trecerea conductelor din PE prin pereţii căminelor se va face prin tuburi de protecţie din otel Ø273x6mm; distanţa dintre tubul de protecţie şi conducta se va etansa cu material elastomer sau cu piese de etanşare pentru evitarea infiltraţiei apei;
14. Căminele situate în zona întîlnirii apelor freatice şi această apă freatică este situată mai sus de rigola căminului este necesar să se izoleze rigola precum şi pereţii căminului cu un strat de hidroizolare la 0,5m mai sus de nivelul apelor freatice şi în timpul lucrărilor de construcţie montaj de prevăzut drenaj la fundaţia conductei. La fel şi celelalte cămine să fie hidroizolate cu un strat subţire de mastică bituminoasă
15. La tronsoanele cu adîncimea de pozare a conductei mai mult de 1,60m este necesar să fie prevăzută întărirea pereţilor laterali cu palete din lemn sau alte unelte de siguranţă. La fel şi pămîntul excavat să fie depozetat la o distanţă de 5km de şantier şi mai apoi adus înapoi pentru astuparea şanţurilor.
16. Spaţiul dintre tubul de protecţie care se amplasează la intersecţia drumurilor precum şi intersecţiile cu alte comunicaţii se umple cu mortar din nisip şi ciment marca 100.
17. Pînă la demararea lucrărilor de terasamnet de invitat reprezentanţii organizaţiilor de exploatarea a comunicaţiilor inginereşti pentru identificarea locurilor de intersecţie cu conductele de canalizare proiectate şi cu acordarea lor.
18. Căminele de canalizare se execută conform proiectului tip 902-09-22.84 (album II) din elementele prefabricate din b/a luând în considerare construcţia în zona seismică (album VI).

Certificat: P-2021, nr.797 din 01.12.2021

Beneficiar: Primaria com. Gura Camencii, r. Floreşti

04 - 25 - CE

Construcţia reţelelor de canalizare sub presiune, a staţiei de pompare, pentru colectarea şi pomparea apelor uzate din s. Gura Camencii la staţia de epurare regională din oraşul Floreşti

Mod	Nr.pag	Coala	Nr. doc	Semnătura	Data
Director		Sorocean G.			04.25
Sp. princ.		Sorocean I.			-//-
Efectuat		Sorocean I.			-//-

"HIDROPROIECT" S.R.L.

Reţele exterioare de canalizare

Etapa	Coala	Coli
PE	1.1	21

Date generale (început)

"HIDROPROIECT" SRL
or. Chişinău

Coordonat: Sp.principal OLC Sorocean I.

În schimb. Nr.de inv. | Data şi semnătura | Nr. de inv. orig.

Plan de situație. Fișa coordonărilor

Legenda:

- Stația de pompare SPC-1
- C1pr. — conducta de canalizare subpresiune
- Traversare prin metoda închisă

Verificator de proiecte 058
Cojocaru Trofim
Domeniile B.8a; C.1
Nr. de înregistrare a avizului 2074/26.05.25
Valabil de la 12.05.2021 pînă la 12.05.2026

Acordari

Primăria com. Gura Camencii,
r. Florești

Arhitect-șef al r. Florești

Mod	Nr.par	Coala	Nr. doc	Semnătura	Data
Sp. princ.		Sorocean I.			04.25
Efectuat		Sorocean I.			-//-

SOROCEAN IRINA P 2021 Nr.0792 C.1 PROIECTANT

04 - 25 - CE

Construcția rețelelor de canalizare sub presiune, a stației de pompare, pentru colectarea și pomparea apelor uzate din s. Gura Camencii la stația de epurare regională din orașul Florești

Rețele exterioare de canalizare

Etapa	Coala	Coli
PE	2	

Plan de situație. Fișa coordonărilor

"HIDROPROIECT" SRL
or. Chișinău

Nr. de inv. orig.	Data și semnătura	În schimb. Nr.de inv.

Compactarea colilor.

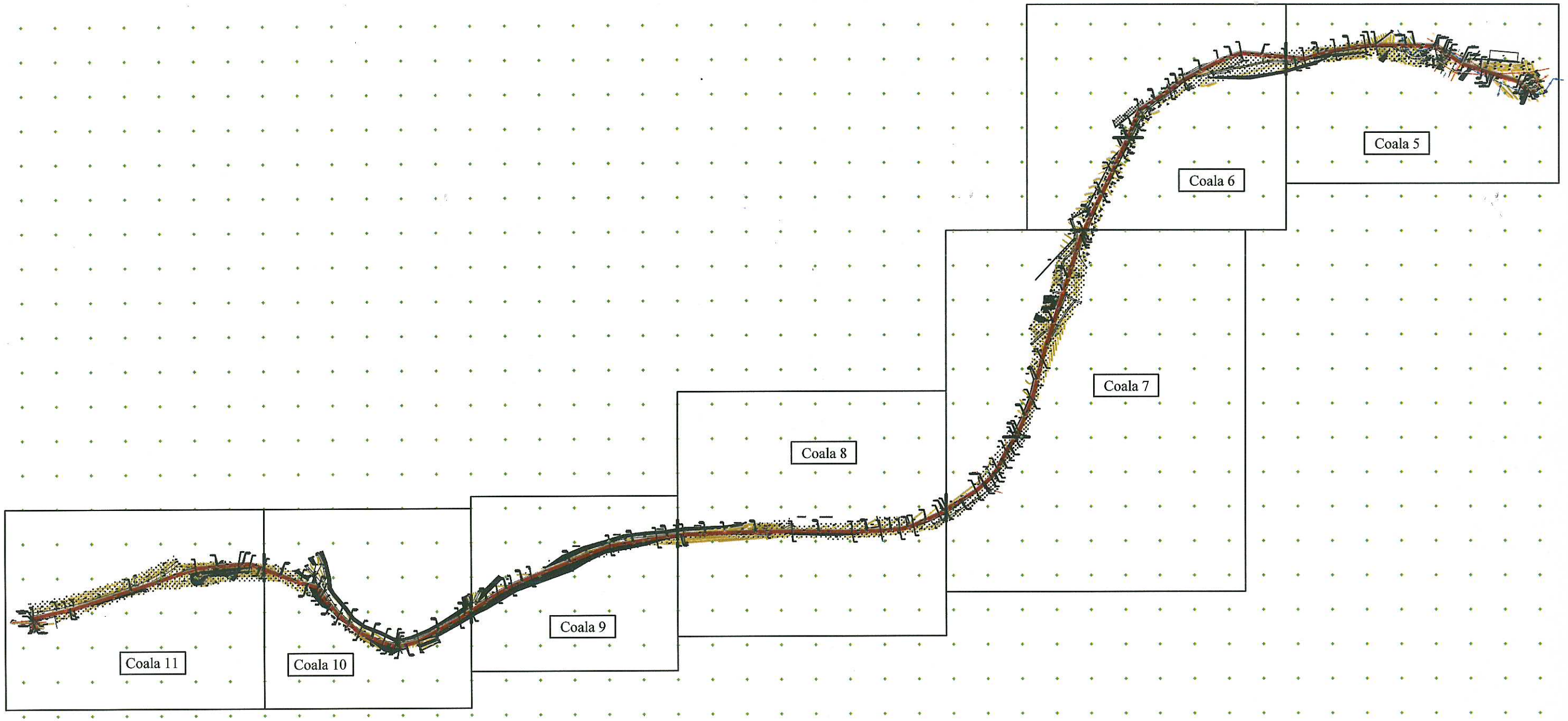

Verificator de proiecte 058
Cojocaru Trofim
Domeniile B.Gr; C.1
Nr. de inregistrare a avizului 1071/060525
Valabil de la 12.05.2021 pînă la 12.05.2026

						04 - 25 - CE
						Construcția rețelelor de canalizare sub presiune, a stației de pompare, pentru colectarea și pomparea apelor uzate din s. Gura Camencii la stația de epurare regională din orașul Florești
Mod	Nr.par	Coala	Nr. doc	Semnătura	Data	
Sp. princ.	Sorocean I.				04.25	Rețele exterioare de canalizare
Efectuat	Sorocean I.				-///	
						Compactarea colilor.

Etapa	Coala	Coli
PE	3	

SRL "HIDROPROIECT"
or. Chişinău

SOROCEAN IRINA
CERT. 0797
P-2021
C1
PROJECTANT

Nr. de inv. orig.	Data şi semnătura	În schimb. Nr.de inv

Schema rețelei de canalizare

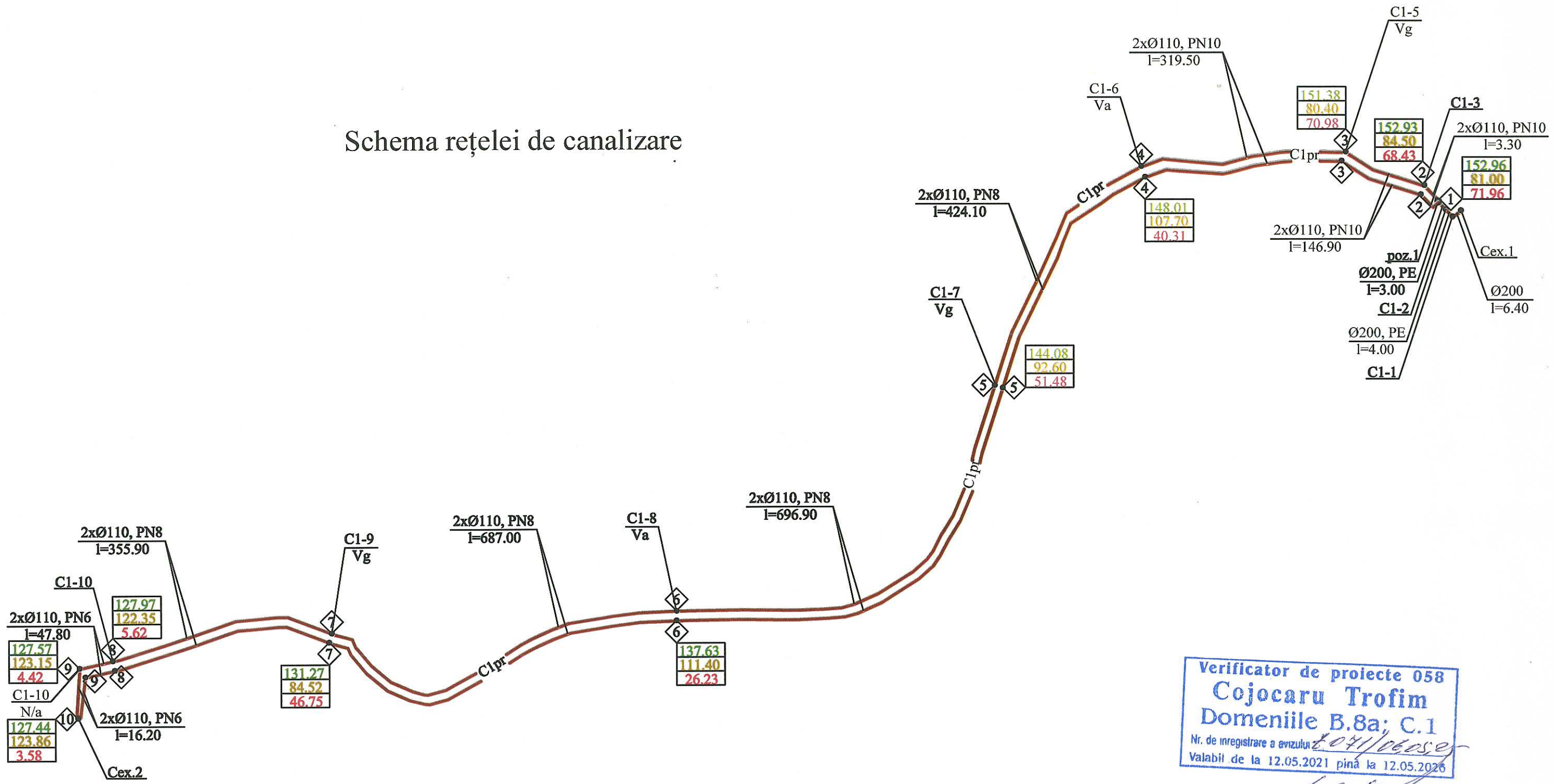

Verificator de proiecte 058
Cojocaru Trofim
Domeniile B.8a; C.1
Nr. de inregistrare a avizului 071/0605
Valabil de la 12.05.2021 pînă la 12.05.2026

EXPLICAȚIA CLĂDIRILOR ȘI EDIFICIILOR

№PG	Denumire	Remarca
	Platforma A	
1	Stația de pompare canalizare SPC-1	proiectata

Mod	Nr.par	Coala	Nr. doc	Semnătura	Data	04 - 25 - CE
						Construcția rețelelor de canalizare sub presiune, a stației de pompare, pentru colectarea și pomparea apelor uzate din s. Gura Camencii la stația de epurare regională din orașul Florești
Sp. princ.		Sorocean I.			04.25	Rețele exterioare de canalizare
Efectuat		Sorocean I.				Etapa: PE; Coala: 4; Coli:
						Schema rețelei de canalizare
						SRL "HIDROPROIECT" or. Chișinău

În schimb. Nr. de im.
Data și semnătura
Nr. de inv. orig.

Канализационный колодец №1
для непросадочных сухих грунтов
1-1

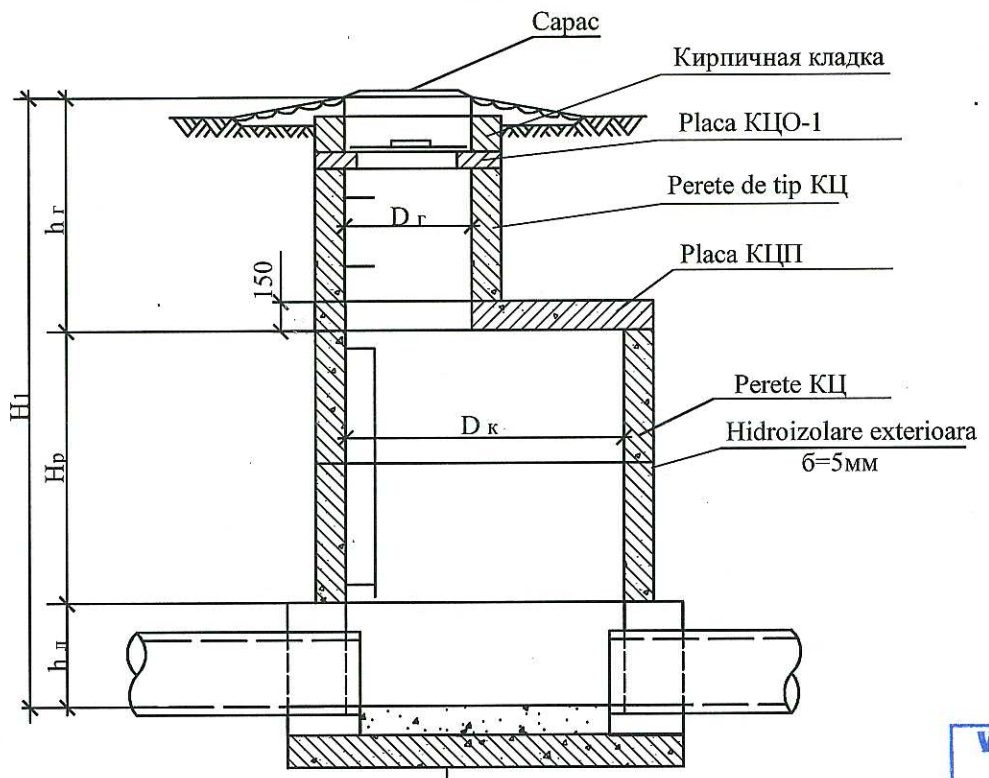

Бетон М00 с затиркой и железнением поверхности лотка
Плита днища КЦД
Песчаная подготовка - 100мм

Канализационный колодец №2
для мокрых грунтов
1-1

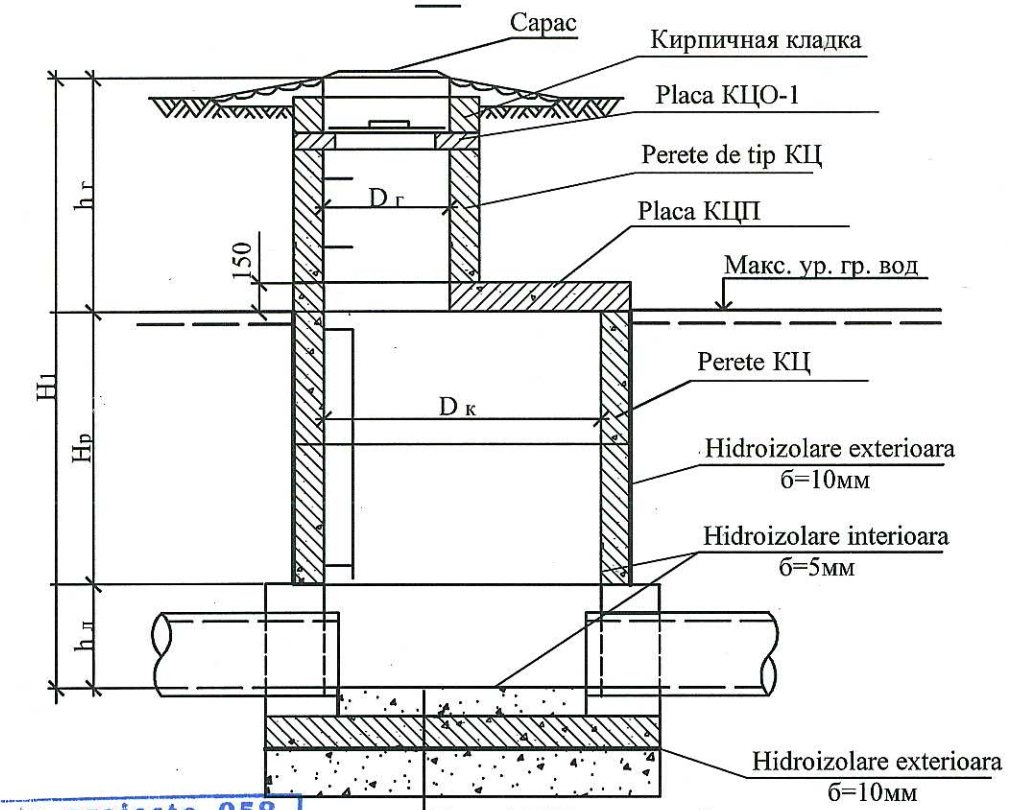

Бетон М-200 с затиркой и железнением поверхности лотка
Плита днища КЦД на цементно - песчаном растворе б=20мм
Бетон М-50 -100мм

Verificator de proiecte 058
Cojocaru Trofim
Domeniile B.8a; C.1
Nr. de inregistrare a avizului 074/06.05.25
Valabil de la 12.05.2021 pînă la 12.05.2026

Plan camine №1,2

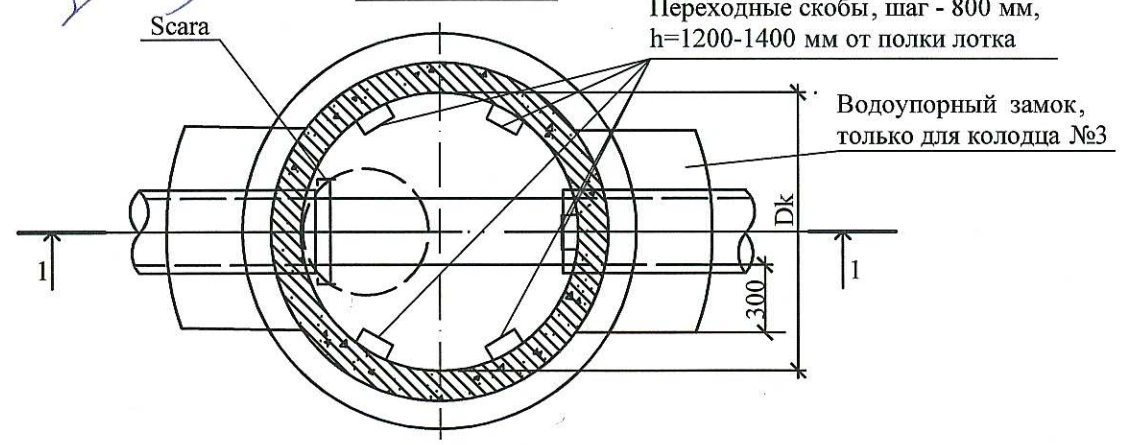

						04 - 25 - CE		
Mod	Nr.par	Coala	Nr. doc	Semnătura	Data	Construcția rețelelor de canalizare sub presiune, a stației de pompare, pentru colectarea și pomparea apelor uzate din s. Gura Camencii la stația de epurare regională din orașul Florești		
Sp. princ.		Sorocean I.			04.25	Rețele exterioare de canalizare	Etapa	Coala	Coli
Efectuat		Sorocean I.					PE	20	
						Secțiuni de montare a căminelor	"HIDROPROIECT" SRL or. Chișinău		

SOROCEAN IRINA
Nr.0797
CERTIFICAT
ROMÂNIA

Nr. de inv. orig.	Data și semnătura	În schimb. Nr.de inv.

SECȚIUNEA 1-1
Pozarea conductelor de apă în tranşee
în sol uscat cu adîncimea pînă la 1.60m.

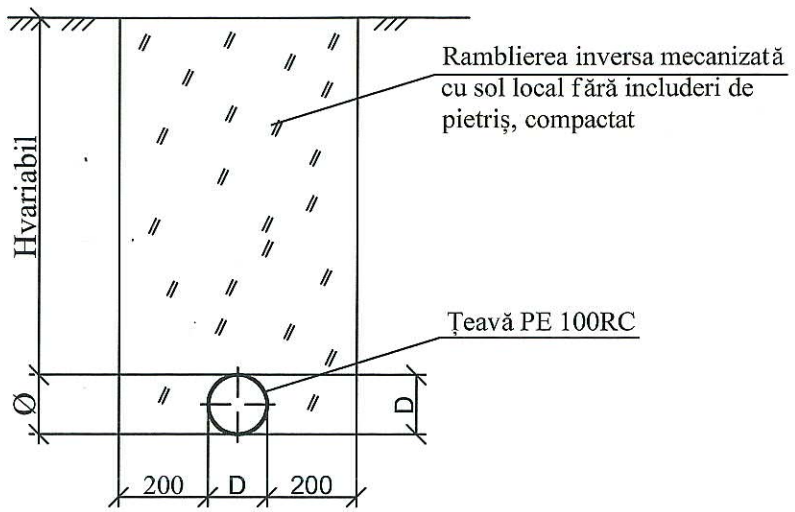

SECȚIUNEA 2-2
Pozarea conductelor de apă în tranşee
în sol umed cu adîncimea pînă la 1.60m.

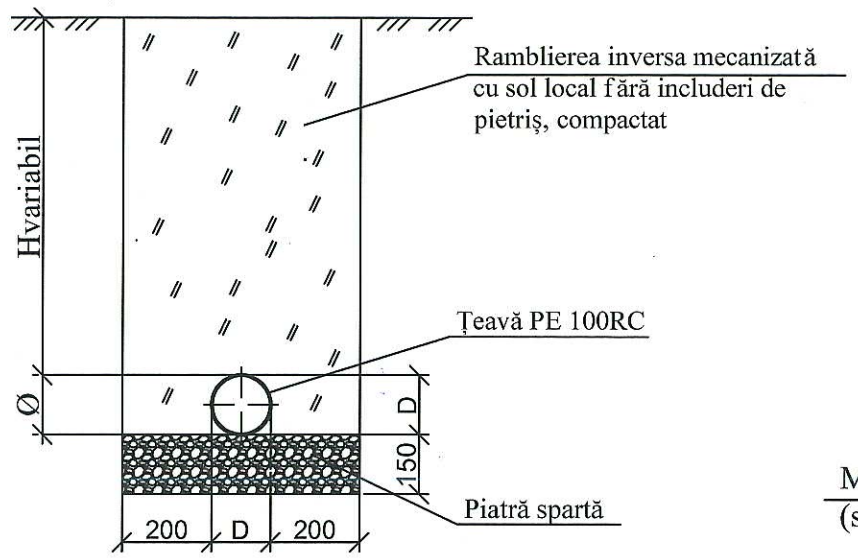

Figura 1. Trecerea conductelor din PEHD
prin peretii caminelului de vizitare

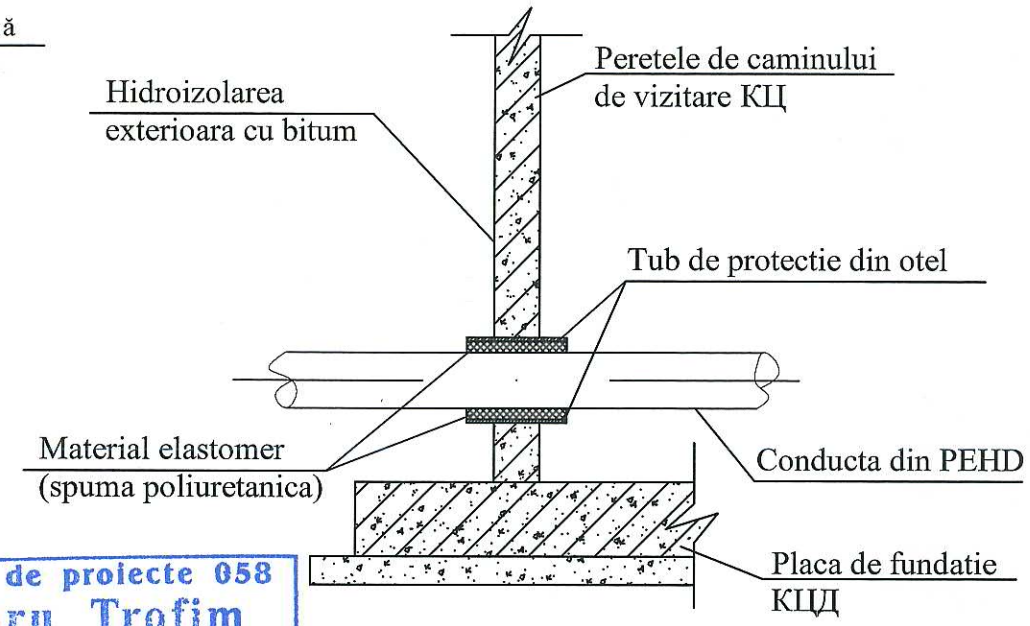

Figura 2. Masivul de ancoraj
in caminul de vizitare

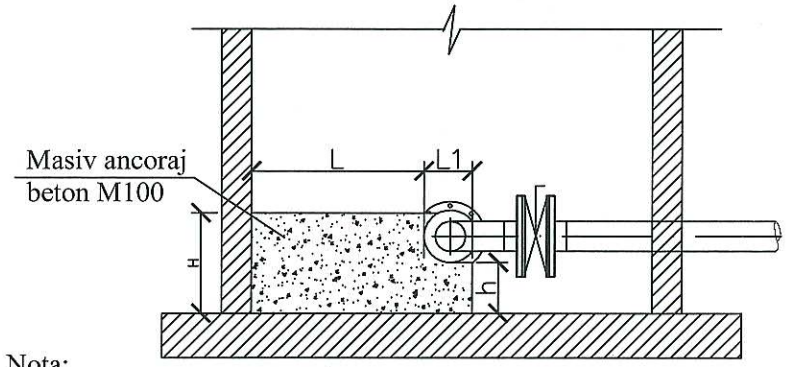

Nota:
Dimensiunile masivului de ancoraj in caminul de vizitare,
conform ТП 901-09-11.84

Figura 3. Pereu

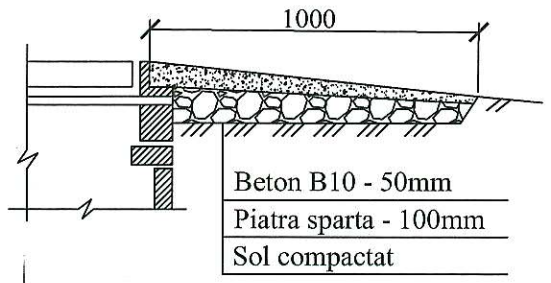

Verificator de proiecte 058
Cojocaru Trofim
Domeniile B.8a; C.1
Nr. de inregistrare a avizului 204/16.05.25
Valabil de la 12.05.2021 pînă la 12.05.2026

Construcţia de îmbrăcăminte rutieră (Pr drum)

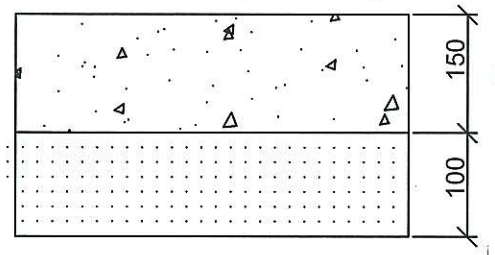

Construcţia de îmbrăcăminte rutieră (As drum)

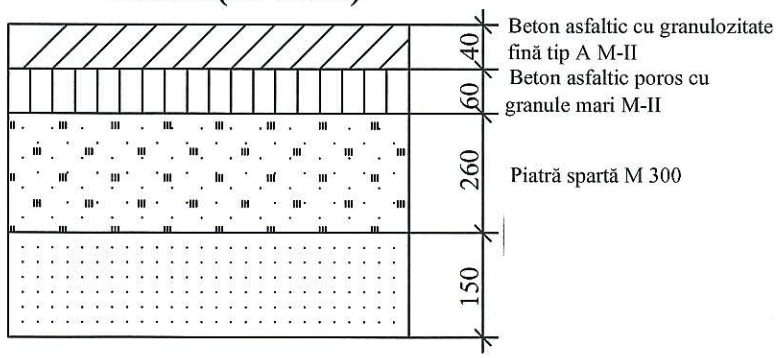

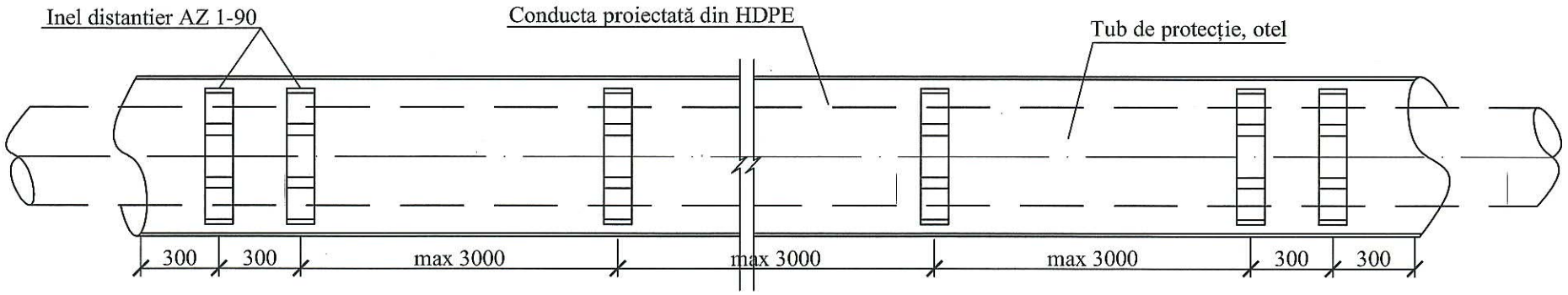

Secţiune de pozare a reţelei de canalizare în tub de protectie

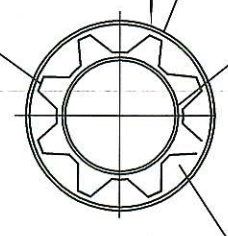

						04 - 25 - CE		
Mod	Nr.par	Coala	Nr. doc	Semnătura	Data	Construcţia reţelelor de canalizare sub presiune, a staţiei de pompare, pentru colectarea şi pomparea apelor uzate din s. Gura Camencii la staţia de epurare regională din oraşul Floreşti		
Sp. princ.		Sorocean I.				Reţele exterioare de canalizare	Etapa	Coala	Coli
Efectuat		Sorocean I.					PE	21	
						Secţiuni de pozare a conductelor	"HIDROPROIECT" SRL or. Chişinău		

P-2021 Nr. 0707

Nr. de inv. orig. | Data şi semnătura | În schimb. Nr.de inv.

Poz	Denumirea şi caracteristica tehnică a utilajului şi materialelor Uzina - producătoare (pentru utilajul de import, ţara, firma)	Tipul, marca utilajului. Notaţia documentului şi numărul foii de anchetare	Unitate de măsură	Cantitatea	Masa, kg
1	Vană din fontă cu sertar şi pana cauciucata PN10, Ø200		buc.	1	
2	Vană din fontă cu sertar şi pana cauciucata PN16, Ø100		buc.	28	
3	- // - // - // - Ø80		buc.	1	
4	Vană cu supapă de aerisire PN16 Ø100		buc.	4	
5	Robinet Ø15, PN16		buc.	1	
6	Manometru Ø15		buc.	1	
7	Clapetă submersibilă PN16, Ø100		buc.	2	
8	Supapa de sens cu gratar PN10 Ø100		buc.	6	
9	Cruce egală cu flanşe din fontă, Ø100x100, PN16		buc.	1	
10	Teu egal cu flanşe Ø100x100, PN16		buc.	13	
11	- // - // - // - Ø100x80, PN16		buc.	1	
12	Reducţie cu flanşe Ø100x80, PN10		buc.	4	
13	Stuţ cu flanşe Ø100, l=500mm, PN10		buc.	4	
14	Cot din fontă cu flanşe Ø100, 90°, PN16		buc.	2	
15	Membrană din cauciuc confecţionată la locul montării Ø100mm		buc.	1	
16	Flanşă liberă Ø200, PN10		buc.	2	
17	- // - // - // - Ø110, PN16		buc.	46	
18	- // - // - // - Ø90, PN16		buc.	1	
19	Capăt flanşă Ø200, PN16		buc.	2	
20	- // - // - // - Ø110, PN16		buc.	46	
21	- // - // - // - Ø90, PN16		buc.	1	
22	Flanşă oarbă Ø200, PN16		buc.	2	
23	Tub de protecţie PE100, PN10, Ø250, l=200mm (prin peretii caminelor)		buc.	62	
24	Debitmetru electromagnetic dn80mm cu transmiterea datelor la distanţă		buc.	2	
25	Piesa confectionata din oţel cu flanse dn89x4.5mm, l=500mm		buc.	3	
26	Piesa confectionata din oţel cu flanse dn89x4.5mm, l=900mm		buc.	1	

În schimb. Nr.de inv.

Data şi semnătura

Nr. de inv. orig.

Mod	Nr.par	Coala	Nr. doc	Semnătura	Data
Sp. princ.		Sorocean I.			04.25
Efectuat		Sorocean I.			- // -

SOROCEAN IRINA P-2021 Nr. 01 37 C.I PROIECTANT

04 - 25 - CE.S

Construcţia reţelelor de canalizare sub presiune, a staţiei de pompare, pentru colectarea şi pomparea apelor uzate din s. Gura Camencii la staţia de epurare regională din oraşul Floreşti

Reţele exterioare de canalizare

Etapa	Coala	Coli
PE	1	2

Specificaţia

"HIDROPROIECT" SRL
or. Chişinău

Poz	Denumirea şi caracteristica tehnică a utilajului şi materialelor Uzina - producătoare (pentru utilajul de import, ţara, firma)	Tipul, marca utilajului. Notaţia documentului şi numărul foii de anchetare	Unitate de măsură	Cantitatea	Masa, kg
27	Cot EF Ø110, 90°, PN10		buc.	2	
28	- / / - / / - / / - Ø110, 60°, PN10		buc.	4	
29	- / / - / / - / / - Ø110, 45°, PN10		buc.	10	
30	Mufă EF, PN10, Ø110		buc.	9	
31	Mufă EF, PN8, Ø110		buc.	44	
32	Mufă EF, PN6, Ø110		buc.	1	
	Tuburi				
1	Conductă PVC, SN/SDR 4/41, Ø200		m	7.00	
2	Conductă PEHD PE 100RC, PN6, SDR26, Ø200		m	7.00	
3	Conductă PEHD PE 100RC, PN10, SDR17, Ø110		m	942.0	
4	Conductă PEHD PE 100RC, PN8, SDR21, Ø110		m	4370.0	
5	Conductă PEHD PE 100RC, PN6, SDR26, Ø110		m	130.0	
6	Tub de protecţie PE100, SDR26, PN6, Ø315		m	156.0	
7	Tub de protecţie, otel, Ø377x7.0 (cu traversare prin metoda închisă), l=31.00m		buc.	1	
	Inel distanţier	PA 3-70(nr.segmente-2)	buc.	14	
	Garnitură terminală	KT 150/200-0	buc.	2	
8	Tub de protecţie, otel, Ø377x7.0 (cu traversare prin metoda închisă), l=31.00m		buc.	1	
	Inel distanţier	PA 3-70(nr.segmente-2)	buc.	14	
	Garnitură terminală	KT 150/200-0	buc.	2	
9	Demolarea şi restabilirea drumului din asfalt		m²	10.00	
10	Demolarea şi restabilirea drumului din piatra sparta		m²	860.0	
11	Montarea retelei de canalizare în teren tare cu săpatură în stinca în		ml	700.0	
	spatii limitate, de sub 1 m latime, de pîna la 1,50 m adincime,				
	executata cu ciocanul de abataj pneumatic si unelte de mina, cu evacuarea				
	manuala, in gropi de fundatie si lucrari similare: roca semidura si astuparea				
	cu nisip				
12					
13					
14					
15					
16					
17					

SOROCEAN IRINA P-2021 Nr.0797 C.I PROIECTANT

Etapa	Coala	Coli
PE	2	2

Nr. de inv. orig. | Data şi semnătura | În schimb. Nr.de inv.

Tabela parametrilor căminelor de canalizare

Nr. căminului pe plan	Marca căminului după condițiile solului	Diametrul conductei, mm		Nr. schemei ansamblului de montaj	Diametrul căminului, D., mm	Adîncimea totală a căminului după profil, H, mm	Înălțimea părții lucrative H, mm	Nr. schemei de montare	Înălțimea orificiului cu placa de planșeu	Volumul betonului pe suport, m³	Consumul de materiale																															Pereu, m³	
											Fund			Partea lucrativă												Placa de planșeu									Orificiul					Scară dublă	Consumul de metale pentru consolidarea căminului, kg	piatră spartă / beton
											Elemente prefabricate din beton armat. Seria 3.900 - 3, editare (7) 61																																
		Dy	dy								КЦД - 10	КЦД - 15	КЦД - 20	КЦ - 10 - 6	КЦ - 10 - 9	КЦ - 10 - 9a	КЦ - 15 - 6	КЦ - 15 - 6a	КЦ - 15 - 9	КЦ - 15 - 9a	КЦ - 20 - 6	КЦ - 20 - 6a	КЦ - 20 - 9	КЦ - 20 - 9a	КЦП1 - 10 - 1	КЦП1 - 10 - 2	КЦП1 - 15 - 1	КЦП1 - 15 - 2	КЦП3 - 15 - 1	КЦП3 - 15 - 2	КЦП1 - 20 - 1	КЦП1 - 20 - 2	КЦП2 - 20 - 2	КЦП2 - 15 - 2	КЦО - 1	КЦО - 3	КЦ - 7 - 3	Zidărie de cărămidă	Tipul trapei			
C1-2	I	Ø200	-	У-10	Ø1500	2100	1500	CM-2	600	0.05		1					1		1															1	1		1		T	C1-01	20.80	0.53 / 0.37
C1-3	I	Ø110	-	У-10	Ø2000	2100	1500	CM-2	600	0.05			1								1		1									1			1		1		T	C1-01	20.80	0.53 / 0.37
C1-4/C.U	I	Ø110	-	У-10	Ø2000	2100	1500	CM-2	600	0.05			1								1		1									1			1		1		T	C1-01	20.80	0.53 / 0.37
C1-5/Vg	I	Ø110	Ø110	У-10	Ø2000	2100	1500	CM-2	600	0.05			1								1		1									1			1		1		T	C1-01	20.80	0.53 / 0.37
C1-6/Va	I	Ø110	-	У-10	Ø2000	2100	1500	CM-2	600	0.05			1								1		1									1			1		1		T	C1-01	20.80	0.53 / 0.37
C1-7/Vg	I	Ø110	Ø110	У-10	Ø2000	2100	1500	CM-2	600	0.05			1								1		1									1			1		1		T	C1-01	20.80	0.53 / 0.37
C1-8/Va	I	Ø110	-	У-10	Ø2000	2100	1500	CM-2	600	0.05			1								1		1									1			1		1		T	C1-01	20.80	0.53 / 0.37
C1-9/Vg	I	Ø110	Ø110	У-10	Ø2000	2100	1500	CM-2	600	0.05			1								1		1									1			1		1		T	C1-01	20.80	0.53 / 0.37
C1-10	I	Ø110	Ø110	У-10	Ø2000	2100	1500	CM-2	600	0.05			1								1		1									1			1		1		T	C1-01	20.80	0.53 / 0.37
C1-11/Na	I	Ø110	Ø110	У-10	Ø2000	2100	1500	CM-2	600	0.05			1								1		1									1			1		1		T	C1-01	20.80	0.53 / 0.37
C.U.-12	I	Ø110	-	У-10	Ø2000	2100	1500	CM-2	600	0.05			1								1		1									1			1		1		T	C1-01	20.80	0.53 / 0.37
C.U.-13	I	Ø110	-	У-10	Ø2000	2100	1500	CM-2	600	0.05			1								1		1									1			1		1		T	C1-01	20.80	0.53 / 0.37
C.U.-14	I	Ø110	-	У-10	Ø2000	2100	1500	CM-2	600	0.05			1								1		1									1			1		1		T	C1-01	20.80	0.53 / 0.37
										0.65		1	12				1		1		12		12									12		1	13		13		13	C1-01	270.40	6.89 / 4.81

Mod	Nr.par	Coala	Nr. doc	Semnătura	Data	04 - 25 - CE.T
						Construcția rețelelor de canalizare sub presiune, a stației de pompare, pentru colectarea și pomparea apelor uzate din s. Gura Camencii la stația de epurare regională din orașul Florești
Sp. princ.		Sorocean I.		Sorocean	04.25	Rețele exterioare de canalizare
Efectuat		Sorocean I.		Sorocean	-//-	
						Tabela căminelor

Etapa	Coala	Coli
PE	1	2

"HIDROPROIECT" SRL
or. Chișinău

SOROCEAN IRINA * PROIECTANT * P-2021 Nr.0797 C.1

Nr. de inv. orig.	Data și semnătura	În schimb. Nr.de inv

Tabela parametrilor căminelor de canalizare

Nr. căminului pe plan	Marca căminului după condiţiile solului	Marca căminului	Parametrii căminelor: Adîncimea totală a căminului după profil, H, mm	Diametrul căminului, D, mm	Adîncimea rigolei, hr, mm	Înălţimea părţii de lucru, H, mm	Înălţimea orificiului cu placa de planşeu, mm	Consumul de materiale: Fund: Volumul de beton pentru rigolă, m3	Elemente prefabricate din beton armat. Seria 3.900-3, editare 7: КЦД-10	КЦД-15	КЦ-10-3	Partea lucrativă: КЦ-10-6	КЦ-10-9	КЦ-15-6	Placa de planşeu: КЦ-15-9	КЦ20-9	КЦП1-10-1	КЦП1-10-2	КЦП1-7-1	КЦП1-15-2	КЦП3-15-1	КЦП3-15-2	Orificiul: КЦП1-20-1	КЦП1-20-2	КЦП2-20-1	КЦП2-20-2	КЦО-1	КЦ-7-3	Hidroizolarea, m²: C1 uscat	C1 umede: int.	C1 umede: ext.	Tipul trapei	Scara	Consumul de metale pentru consolidarea caminului,kg	Pereu, m³: piatră spartă	Pereu, m³: beton
1	2	3	4	5	6	7	8	9	10	11	12	13	14	15	16	17	18	19	20	21	22	23	24	25	26	27	28	29	30	31		32	33	34	35	
C1-1	I	КСП-3	1560	1000	200	900	460	0.36	1				1					1									1	1				T	C1-01	20,56	0.53	0.37

Nota:

- hidroizolarea interioara cu penetron în 2 straturi;
- hidroizolarea exterioara cu bitum.

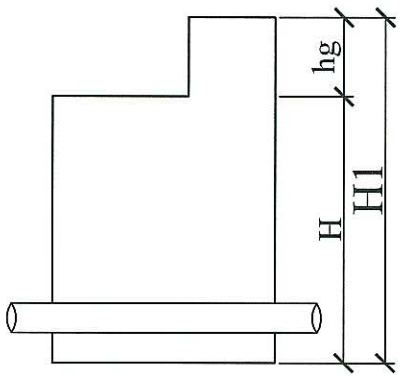

SOROCEAN IRINA
P-2021
Nr.0797
C.1
PROIECTANT

04 - 25 - CE.T	Etapa	Coala	Coli
	PE	2	2

Nr. de inv. orig.	Data şi semnătura	În schimb. Nr.de inv.

Tabelul marimilor sprijinelor pentru coturi

Nr. ung.	Unghi, °	d, mm	L, m	B, m	b, m	H, m	Volumul betonului, m³
Ur. 1	29	110	0,46	0,47	0,23	0,41	0,07
Ur. 2	29	110	0,46	0,47	0,23	0,41	0,07
Ur. 3	15	110	0,45	0,38	0,15	0,41	0,05
Ur. 4	15	110	0,45	0,38	0,15	0,41	0,05
Ur.5	5	110	0,45	0,38	0,15	0,41	0,05
Ur.6	5	110	0,45	0,38	0,15	0,41	0,05
Ur.7	4	110	0,45	0,38	0,15	0,41	0,05
Ur.8	4	110	0,45	0,38	0,15	0,41	0,05
Ur.9	7	110	0,45	0,38	0,15	0,41	0,05
Ur.10	7	110	0,45	0,38	0,15	0,41	0,05
Ur.11	20	110	0,46	0,47	0,23	0,41	0,07
Ur.12	20	110	0,46	0,47	0,23	0,41	0,07
Ur.13	25	110	0,46	0,47	0,23	0,41	0,07
Ur.14	25	110	0,46	0,47	0,23	0,41	0,07
Ur.15	8	110	0,45	0,38	0,15	0,41	0,05
Ur.16	8	110	0,45	0,38	0,15	0,41	0,05
Ur.19	35	110	0,46	0,47	0,23	0,41	0,07
Ur.20	35	110	0,46	0,47	0,23	0,41	0,07

Fig.1. Sprijin pentru coturi de 15°, 30°, 45°, 60°

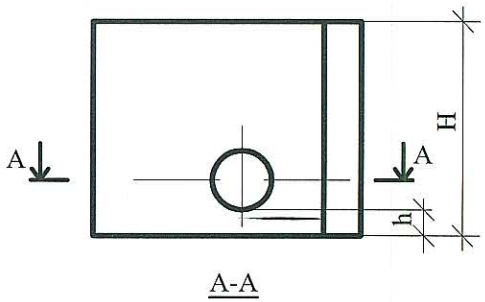

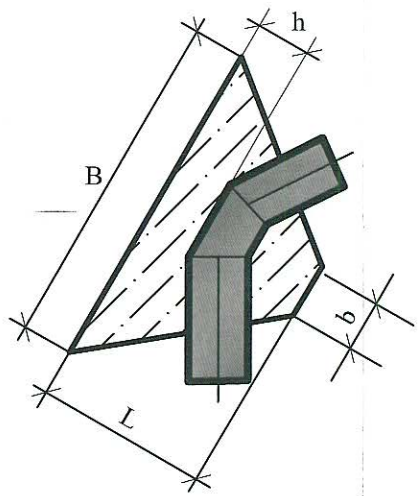

Mod	Nr.par	Coala	Nr. doc	Semnătura	Data
Sp. princ.		Sorocean I.			04.25
Efectuat		Sorocean I.			-//-

04 - 25 - CE.U

Construcția rețelelor de canalizare sub presiune, a stației de pompare, pentru colectarea și pomparea apelor uzate din s. Gura Camencii la stația de epurare regională din orașul Florești

Etapa	Coala	Coli
PE	1	4

Rețele exterioare de canalizare

Опора для отвода 15°, 45°, 60°, 90°

SRL "HIDROPROIECT" or. Chișinău

SOROCEAN IRINA P-2021 AH-0797 CA PROIECTANT

Nr. de inv. orig. | *Data și semnătura* | *În schimb. Nr.de inv.*

Tabelul marimilor sprijinelor pentru coturi

Nr. ung.	Unghi, °	d, mm	L, m	B, m	b, m	H, m	Volumul betonului, m³
Ur.22	4	110	0,45	0,38	0,15	0,41	0,05
Ur.25	4	110	0,45	0,38	0,15	0,41	0,05
Ur.26	4	110	0,45	0,38	0,15	0,41	0,05
Ur.27	4	110	0,45	0,38	0,15	0,41	0,05
Ur.28	4	110	0,45	0,38	0,15	0,41	0,05
Ur.29	8	110	0,45	0,38	0,15	0,41	0,05
Ur.30	8	110	0,45	0,38	0,15	0,41	0,05
Ur.31	9	110	0,45	0,38	0,15	0,41	0,05
Ur.32	9	110	0,45	0,38	0,15	0,41	0,05
Ur.33	5	110	0,45	0,38	0,15	0,41	0,05
Ur.34	5	110	0,45	0,38	0,15	0,41	0,05
Ur.35	9	110	0,45	0,38	0,15	0,41	0,05
Ur.36	9	110	0,45	0,38	0,15	0,41	0,05
Ur.37	12	110	0,45	0,38	0,15	0,41	0,05
Ur.38	12	110	0,45	0,38	0,15	0,41	0,05
Ur.39	10	110	0,45	0,38	0,15	0,41	0,05
Ur.40	10	110	0,45	0,38	0,15	0,41	0,05
Ur.41	8	110	0,45	0,38	0,15	0,41	0,05
Ur.42	8	110	0,45	0,38	0,15	0,41	0,05
Ur.43	8	110	0,45	0,38	0,15	0,41	0,05
Ur.44	8	110	0,45	0,38	0,15	0,41	0,05
Ur.45	11	110	0,45	0,38	0,15	0,41	0,05
Ur.46	11	110	0,45	0,38	0,15	0,41	0,05
Ur.53	5	110	0,45	0,38	0,15	0,41	0,05

Fig.2. Sprijin pentru coturi de 90°

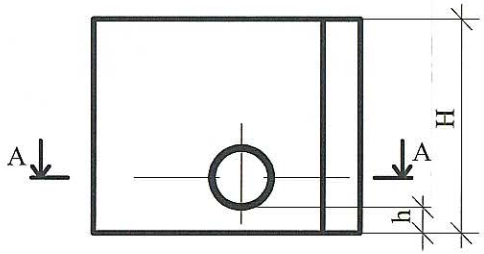

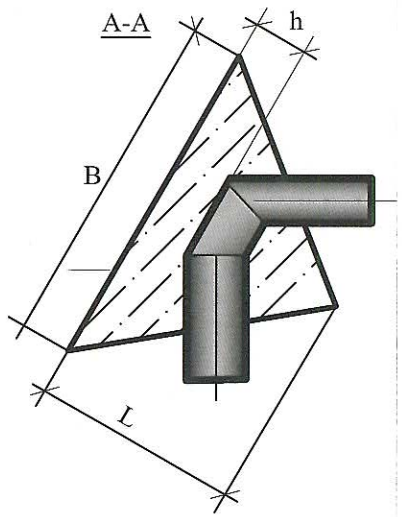

SOROCEAN IRINA P-2021 Nr.0797 C.1 * PROIECTANT *

Etapa	Coala	Coli
PE	2	

04 - 25 - CE.U

Nr. de inv. orig.	Data și semnătura	În schimb. Nr.de inv

Tabelul marimilor sprijineior pentru coturi

Nr. ung.	Unghi, °	d, mm	L, m	B, m	b, m	H, m	Volumul betonului, m³
Ur.54	5	110	0,45	0,38	0,15	0,41	0,05
Ur.57	13	110	0,45	0,38	0,15	0,41	0,05
Ur.58	13	110	0,45	0,38	0,15	0,41	0,05
Ur.59	4	110	0,45	0,38	0,15	0,41	0,05
Ur.60	4	110	0,45	0,38	0,15	0,41	0,05
Ur.63	5	110	0,45	0,38	0,15	0,41	0,05
Ur.64	5	110	0,45	0,38	0,15	0,41	0,05
Ur.65	4	110	0,45	0,38	0,15	0,41	0,05
Ur.66	4	110	0,45	0,38	0,15	0,41	0,05
Ur.67	14	110	0,45	0,38	0,15	0,41	0,05
Ur.68	14	110	0,45	0,38	0,15	0,41	0,05
Ur.69	19	110	0,45	0,38	0,15	0,41	0,05
Ur.70	19	110	0,45	0,38	0,15	0,41	0,05
Ur.71	12	110	0,45	0,38	0,15	0,41	0,05
Ur.72	12	110	0,45	0,38	0,15	0,41	0,05
Ur.73	7	110	0,45	0,38	0,15	0,41	0,05
Ur.74	7	110	0,45	0,38	0,15	0,41	0,05
Ur.75	17	110	0,45	0,38	0,15	0,41	0,05
Ur.76	17	110	0,45	0,38	0,15	0,41	0,05
Ur.77	10	110	0,45	0,38	0,15	0,41	0,05
Ur.78	10	110	0,45	0,38	0,15	0,41	0,05
Ur.79	17	110	0,45	0,38	0,15	0,41	0,05
Ur.80	17	110	0,45	0,38	0,15	0,41	0,05
Ur.81	52	110	0,53	0,67	0,14	0,41	0,09

Fig.2. Sprijin pentru coturi de 90°

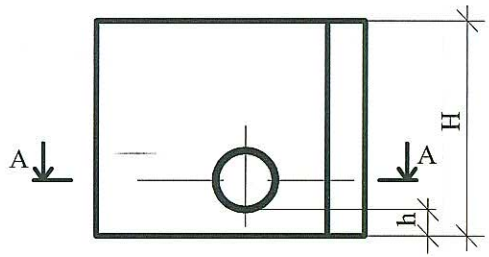

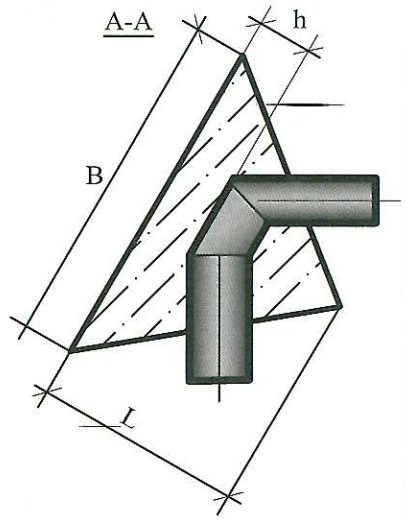

SOROCEAN IRINA P-2021 Nr.0797 C.1 PROIECTANT

Etapa	Coala	Coli
PE	3	

04 - 25 - CE.U

Nr. de inv. orig. | Data și semnătura | În schimb. Nr.de inv

Tabelul marimilor sprijinelor pentru coturi

Nr. ung.	Unghi, °	d, mm	L, m	B, m	b, m	H, m	Volumul betonului, m³
Ur.82	52	110	0,53	0,67	0,14	0,41	0,09
Ur.83	21	110	0,46	0,47	0,23	0,41	0,07
Ur.84	21	110	0,46	0,47	0,23	0,41	0,07
Ur.85	4	110	0,45	0,38	0,15	0,41	0,05
Ur.86	4	110	0,45	0,38	0,15	0,41	0,05
Ur.87	14	110	0,45	0,38	0,15	0,41	0,05
Ur.88	14	110	0,45	0,38	0,15	0,41	0,05
Ur.89	5	110	0,45	0,38	0,15	0,41	0,05
Ur.80	5	110	0,45	0,38	0,15	0,41	0,05
Total							4.04

Fig.2. Sprijin pentru coturi de 90°

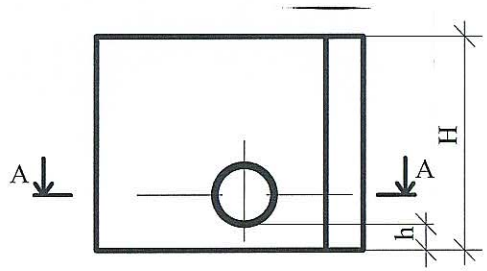

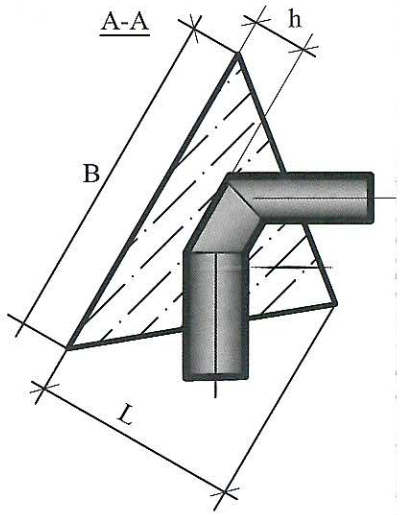

SOROCEAN IRINA
P-2021
Nr.0797
C.1
PROIECTANT

	Etapa	Coala	Coli
04 - 25 - CE.U	PE	4	

Nr. de inv. orig.	Data și semnătura	În schimb. Nr.de inv

Trasarea reţelei de canalizare

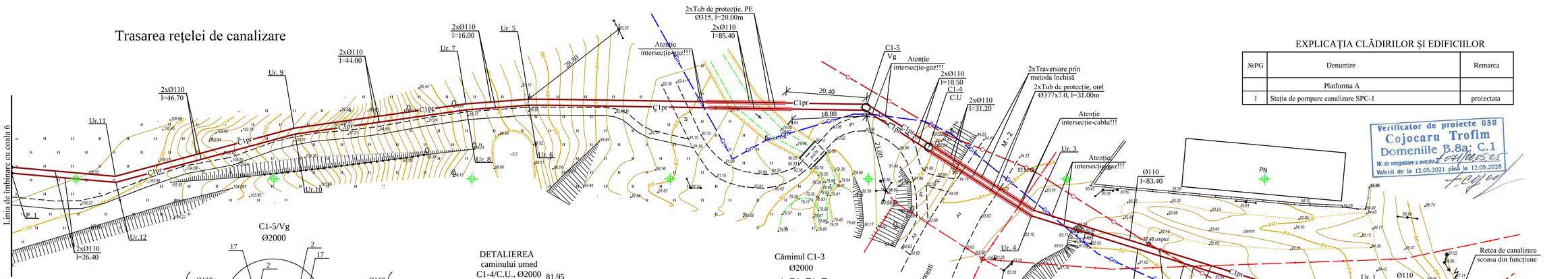

EXPLICAŢIA CLĂDIRILOR ŞI EDIFICIILOR

№PG	Denumire	Remarca
	Platforma A	
1	Staţia de pompare canalizare SPC-1	proiectata

Verificator de proiecte 058
Cojocaru Trofim
Domeniile B.8a; C.1
Nr. de înregistrare a avizului 2024/1805.25
Valabil de la 12.05.2021 pînă la 12.05.2026

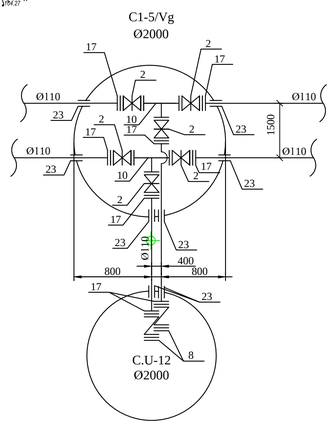

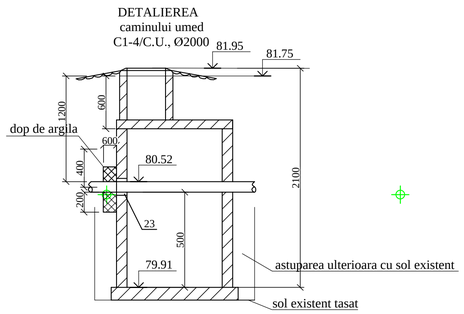

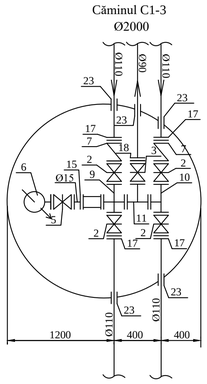

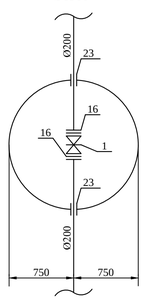

Coordonate de trasare

Nr. unghiului	X	Y
C1-1	196737.69	306249.60
C1-2	196734.92	306252.49
C1-3	196730.58	306257.01
Ur. 1	196721.38	306267.31
Ur. 2	196721.56	306265.68
Ur. 3	196641.81	306292.06
Ur. 4	196641.19	306290.68
C1-4/C.U.	196615.24	306307.97
C1-5/Vg	196599.44	306318.01
Ur. 5	196514.27	306320.09
Ur. 6	196514.32	306318.59
Ur. 7	196498.45	306318.92
Ur. 8	196498.61	306317.42
Ur. 9	196455.04	306312.78
Ur.10	196455.34	306311.31
Ur.11	196409.97	306300.66
Ur.12	196410.10	306299.14

Nr. de inv. orig.	Data şi semnătura	In schimb. Nr.de.inv.

04 - 25 - CE

Construcţia reţelelor de canalizare sub presiune, a staţiei de pompare, pentru colectarea şi pomparea apelor uzate din s. Gura Camencii la staţia de epurare regională din oraşul Floreşti

Mod	Nr.par	Coala	Nr. doc	Semnătura	Data
Sp. princ.	Sorocean I.				04.25
Efectuat	Sorocean I.				-//-

Reţele exterioare de canalizare

Etapa	Coala	Coli
PE	5	

Trasarea reţelei de canalizare

"HIDROPROIECT" SRL or. Chişinău

ÎNTREPRINDERE DE STAT "CENTRUL ZONAL DE PROIECTARE A IRIGAŢIEI" 2021 01 17

Trasarea reţelei de canalizare

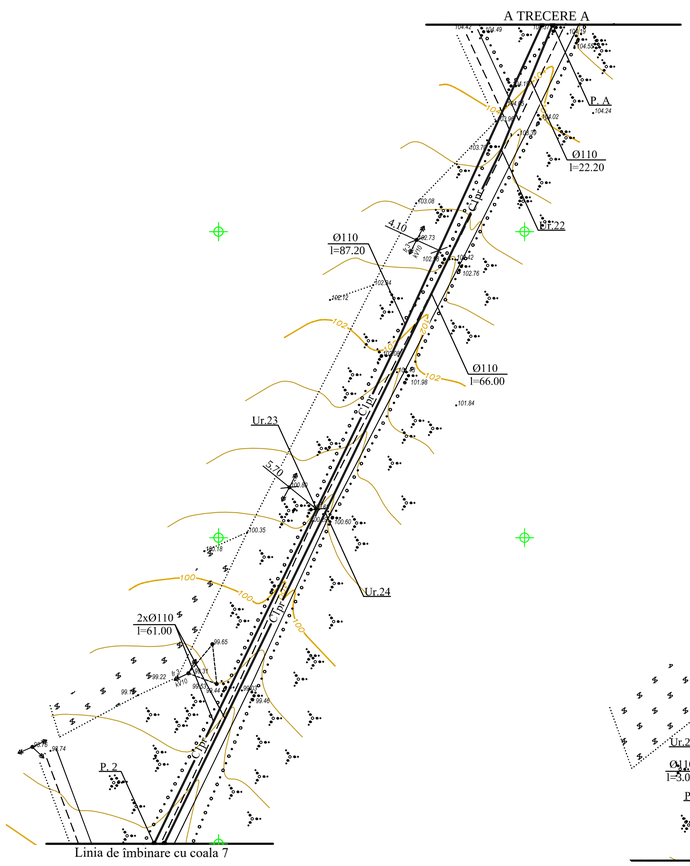

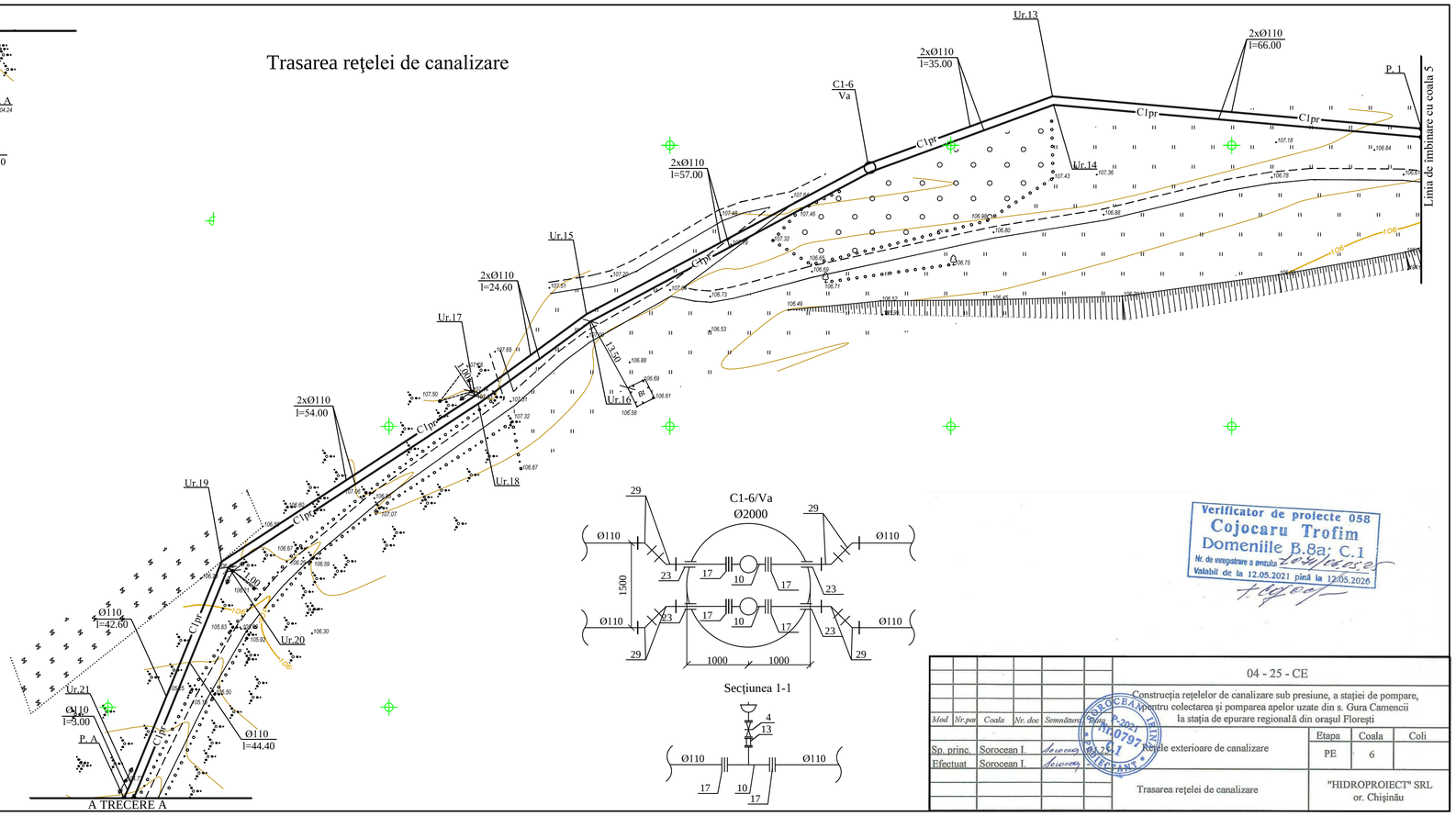

Coordonate de trasare

Nr. unghiului	X	Y
Ur.13	196318.09	306308.72
Ur.14	196318.30	306307.20
C1-6/Va	196285.61	306296.02
Ur.15	196235.14	306269.95
Ur.16	196235.77	306268.55
Ur.17	196215.29	306255.40
Ur.18	196216.18	306254.20
Ur.19	196170.21	306225.91
Ur.20	196171.41	306224.92
Ur.21	196154.06	306186.52
Ur.22	196146.21	306163.40
Ur.23	196116.07	306104.78
Ur.24	196117.43	306104.13

Verificator de proiecte 058
Cojocaru Trofim
Domeniile B.8a; C.1
Nr. de înregistrare a atestatului 2041/proiect
Valabil de la 12.05.2021 pînă la 12.05.2026

Mod	Nr.pag	Coala	Nr. doc	Semnătura	Data
Sp. princ.	Sorocean I.				
Efectuat	Sorocean I.				

04 - 25 - CE

Construcţia reţelelor de canalizare sub presiune, a staţiei de pompare, pentru colectarea şi pomparea apelor uzate din s. Gura Camencii la staţia de epurare regională din oraşul Floreşti

Reţele exterioare de canalizare

Etapa	Coala	Coli
PE	6	

Trasarea reţelei de canalizare

"HIDROPROIECT" SRL
or. Chişinău

Nr. de inv. orig. | Data şi semnătura | Înlocuit Nr. de inv.

Trasarea reţelei de canalizare

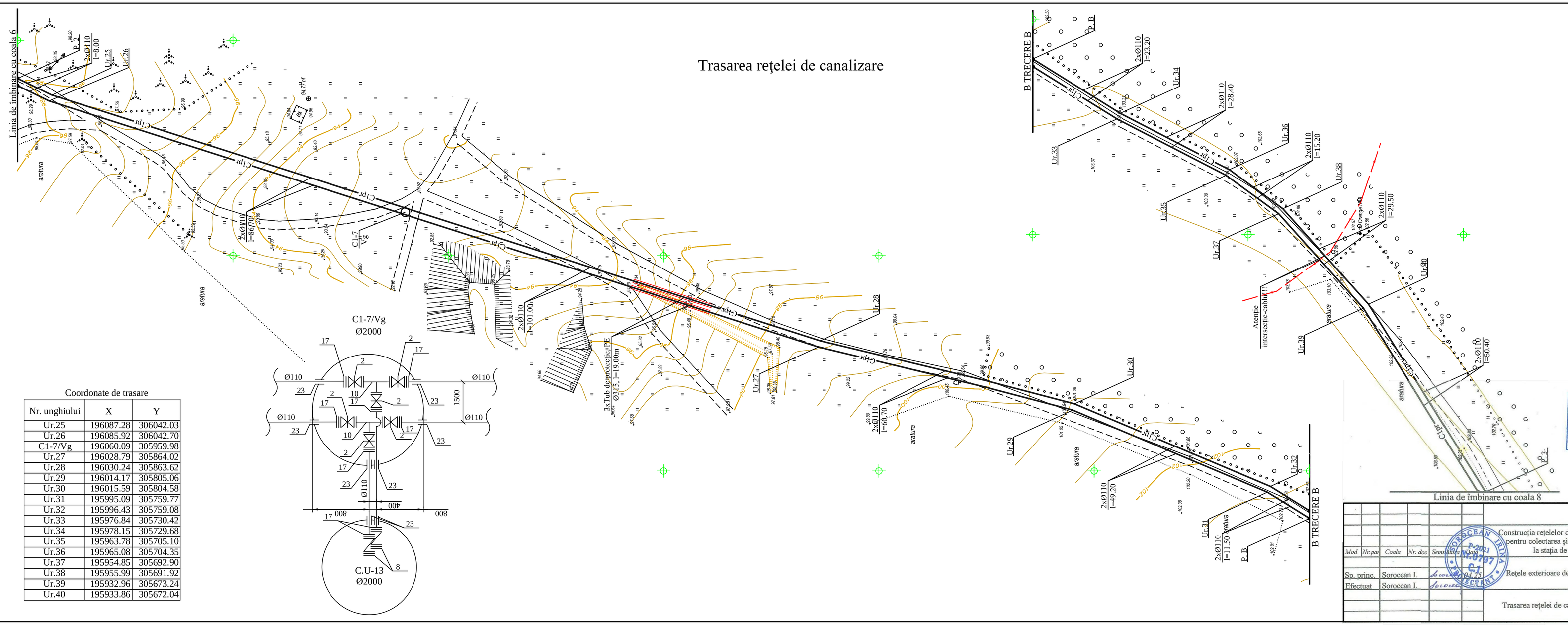

Coordonate de trasare

Nr. unghiului	X	Y
Ur.25	196087.28	306042.03
Ur.26	196085.92	306042.70
C1-7/Vg	196060.09	305959.98
Ur.27	196028.79	305864.02
Ur.28	196030.24	305863.62
Ur.29	196014.17	305805.06
Ur.30	196015.59	305804.58
Ur.31	195995.09	305759.77
Ur.32	195996.43	305759.08
Ur.33	195976.84	305730.42
Ur.34	195978.15	305729.68
Ur.35	195963.78	305705.10
Ur.36	195965.08	305704.35
Ur.37	195954.85	305692.90
Ur.38	195955.99	305691.92
Ur.39	195932.96	305673.24
Ur.40	195933.86	305672.04

Verificator de proiecte 058
Cojocaru Trofim
Domeniile B.8a; C.1
Nr. de înregistrare a avizului 1-041/2025-22
Valabil de la 12.05.2021 pînă la 12.05.2026

Mod	Nr.pag	Coala	Nr. doc	Semnătura	Data
Sp. princ.		Sorocean I.			
Efectuat		Sorocean I.			

04 - 25 - CE

Construcţia reţelelor de canalizare sub presiune, a staţiei de pompare, pentru colectarea şi pomparea apelor uzate din s. Ciura Camencii la staţia de epurare regională din oraşul Floreşti

Reţele exterioare de canalizare

Trasarea reţelei de canalizare

Etapa	Coala	Coli
PE	7	

"HIDROPROIECT" SRL
or. Chişinău

Nr. de inv. orig. | Data şi semnătura | Înlocuit. Nr.de inv.

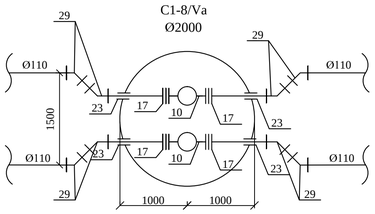

Trasarea reţelei de canalizare

Secţiunea 1-1

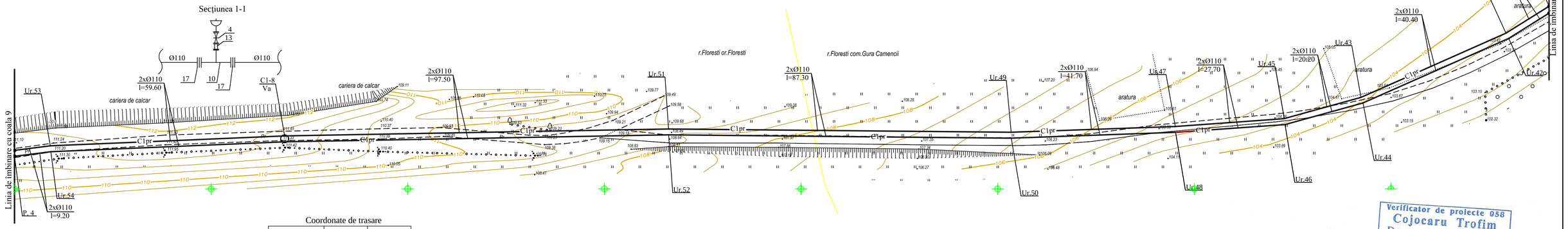

Coordonate de trasare

Nr. unghiului	X	Y
Ur.41	195879.24	305639.67
Ur.42	195879.95	305638.34
Ur.43	195842.39	305623.30
Ur.44	195842.90	305621.84
Ur.45	195822.88	305617.91
Ur.46	195823.05	305616.40
Ur.47	195795.17	305615.91
Ur.48	195795.24	305614.41
Ur.49	195753.44	305614.43
Ur.50	195753.46	305612.93
Ur.51	195666.15	305615.27
Ur.52	195666.33	305613.77
C1-8/Va	195568.70	305612.76
Ur.53	195509.12	305610.98
Ur.54	195509.24	305609.48

Verificator de proiecte 058
Cojocaru Trofim
Domeniile B.8a; C.1
Nr. de înregistrare a avizului
Valabil de la 12.05.2021 pînă la 12.05.2026

Mod	Nr.pag	Coala	Nr. doc	Semnătura	Data
Sp. princ.		Sorocean I.			04.2021
Efectuat		Sorocean I.			-//-

04 - 25 - CE

Construcţia reţelelor de canalizare sub presiune, a staţiei de pompare, a rezervei, colectarea şi pomparea apelor uzate din s. Gura Camencii şi racordarea la staţia de epurare regională din oraşul Floreşti

Reţele exterioare de canalizare

Etapa: PE | Coala: 8 | Coli:

Trasarea reţelei de canalizare

"HIDROPROIECT" SRL
or. Chişinău

Nr. de inv. orig. | Data şi semnătura | În schimb. Nr. de inv.

Trasarea reţelei de canalizare

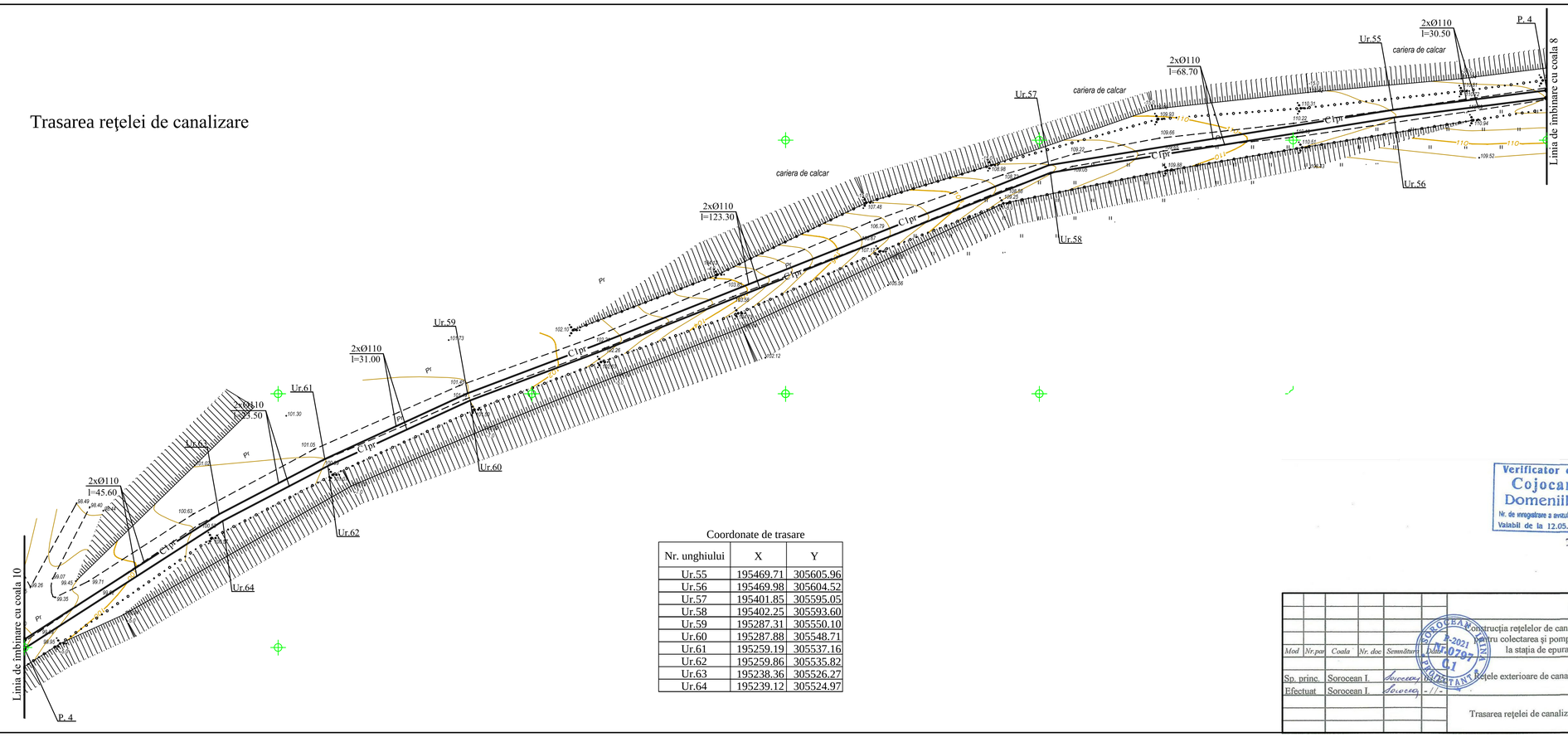

Coordonate de trasare

Nr. unghiului	X	Y
Ur.55	195469.71	305605.96
Ur.56	195469.98	305604.52
Ur.57	195401.85	305595.05
Ur.58	195402.25	305593.60
Ur.59	195287.31	305550.10
Ur.60	195287.88	305548.71
Ur.61	195259.19	305537.16
Ur.62	195259.86	305535.82
Ur.63	195238.36	305526.27
Ur.64	195239.12	305524.97

Verificator de proiecte 058
Cojocaru Trofim
Domeniile B.8a; C.1
Nr. de înregistrare a avizului
Valabil de la 12.05.2021 pînă la 12.05.2026

Mod	Nr.par	Coala	Nr. doc	Semnătura	Data
Sp. princ.		Sorocean I.			
Efectuat		Sorocean I.			

04 - 25 - CE

Construcţia reţelelor de canalizare sub presiune, a staţiei de pompare, pentru colectarea şi pomparea apelor uzate din s. Gura Camencii la staţia de epurare regională din oraşul Floreşti

Reţelele exterioare de canalizare

Etapa	Coala	Coli
PE	9	

Trasarea reţelei de canalizare

"HIDROPROIECT" SRL
or. Chişinău

SOROCEAN IVAN
2-2021
0797
C.1
ÎNTREPRINDERE INDIVIDUALĂ

Nr. de inv. orig. | Data şi semnătura | În schimb Nr. de inv.

Trasarea reţelei de canalizare

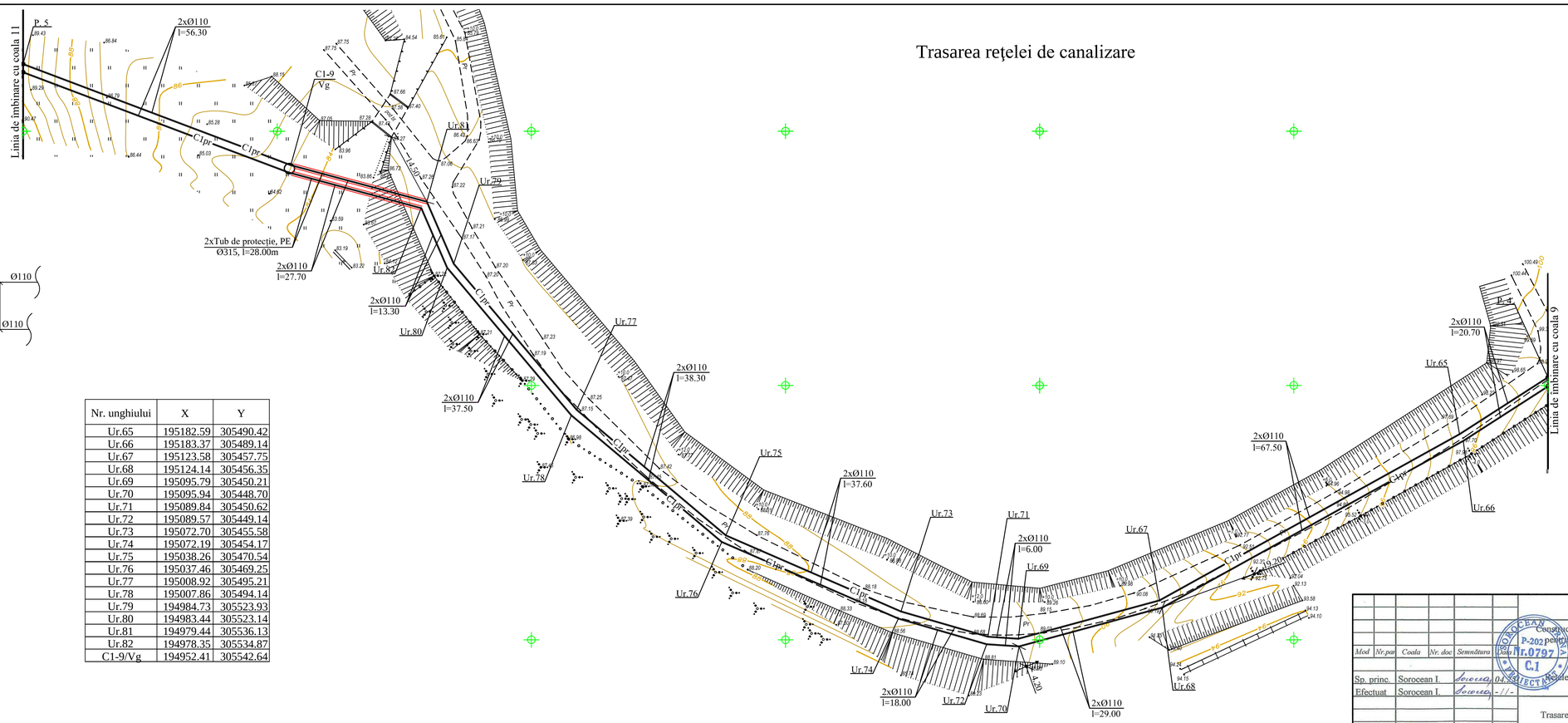

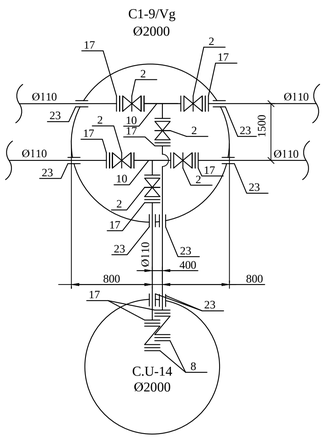

Nr. unghiului	X	Y
Ur.65	195182.59	305490.42
Ur.66	195183.37	305489.14
Ur.67	195123.58	305457.75
Ur.68	195124.14	305456.35
Ur.69	195095.79	305450.21
Ur.70	195095.94	305448.70
Ur.71	195089.84	305450.62
Ur.72	195089.57	305449.14
Ur.73	195072.70	305455.58
Ur.74	195072.19	305454.17
Ur.75	195038.26	305470.54
Ur.76	195037.46	305469.25
Ur.77	195008.92	305495.21
Ur.78	195007.86	305494.14
Ur.79	194984.73	305523.93
Ur.80	194983.44	305523.14
Ur.81	194979.44	305536.13
Ur.82	194978.35	305534.87
C1-9/Vg	194952.41	305542.64

Verificator de proiecte 058
Cojocaru Trofim
Domeniile B.Baj C.1
Nr. de înregistrare a avizului 2024/06.25.25
Valabil de la 12.05.2021 până la 12.05.2026

Mod	Nr.pag	Coala	Nr. doc	Semnătura	Data
Sp. princ.		Sorocean I.			04.25
Efectuat		Sorocean I.			-//-

04 - 25 - CE

Construcţia reţelelor de canalizare sub presiune, a staţiei de pompare, pentru colectarea şi pomparea apelor uzate din s. Gura Camencii la staţia de epurare regională din oraşul Floreşti

Reţele exterioare de canalizare

Etapa: PE | Coala: 10 | Coli:

Trasarea reţelei de canalizare

"HIDROPROIECT" SRL
or. Chişinău

SOROCEAN P-202 Nr.0797 C.1 PROIECTARE

Nr. de inv. orig. | Data şi semnătura | Ie schimb. Nr.de inv.

Trasarea reţelei de canalizare

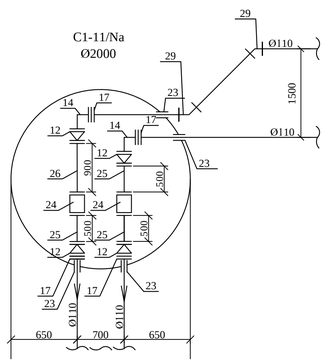

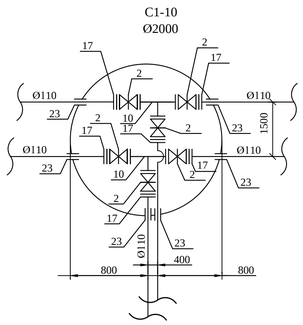

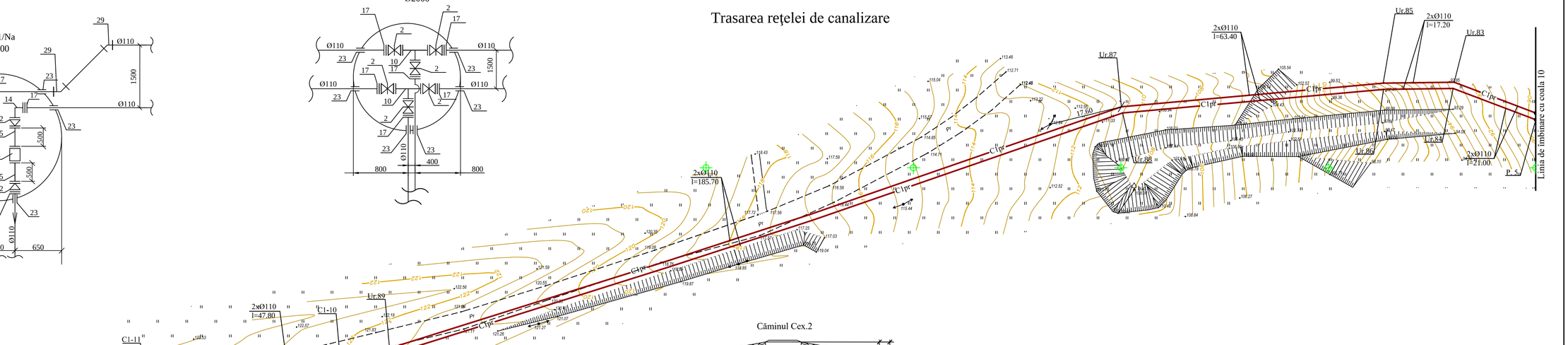

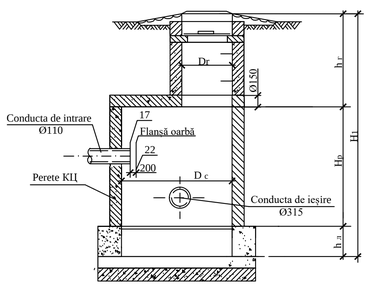

Coordonate de trasare

Nr. unghiului	X	Y
Ur.83	194880.34	305570.60
Ur.84	194880.07	305569.10
Ur.85	194863.21	305570.37
Ur.86	194863.30	305568.87
Ur.87	194800.09	305564.68
Ur.88	194800.41	305563.21
Ur.89	194623.70	305506.55
Ur.90	194624.10	305505.10
C1-10	194611.89	305503.10
C1-11/Na	194564.96	305493.45

Verificator de proiecte 058
Cojocaru Trofim
Domeniile B.8a; C.1
Nr. de înregistrare în evidenţa
Valabil din la 12.05.2021 pînă la 12.05.2026

						04 - 25 - CE		
Mod	Nr.par	Coala	Nr. doc	Semnătura	Data	Construcţia reţelelor de canalizare sub presiune, a staţiei de pompare, pentru colectarea şi pomparea apelor uzate din s. Gura Camencii la staţia de epurare regională din oraşul Floreşti		
Sp. princ		Sorocean I.			04.25	Reţele exterioare de canalizare	Etapa: PE	Coala: 11 / Coli:
Efectuat		Sorocean I.			-//-			
						Trasarea reţelei de canalizare	"HIDROPROIECT" SRL or. Chişinău	

Nr. de inv. orig. | Data şi semnătura | In schimb. Nr.de inv.

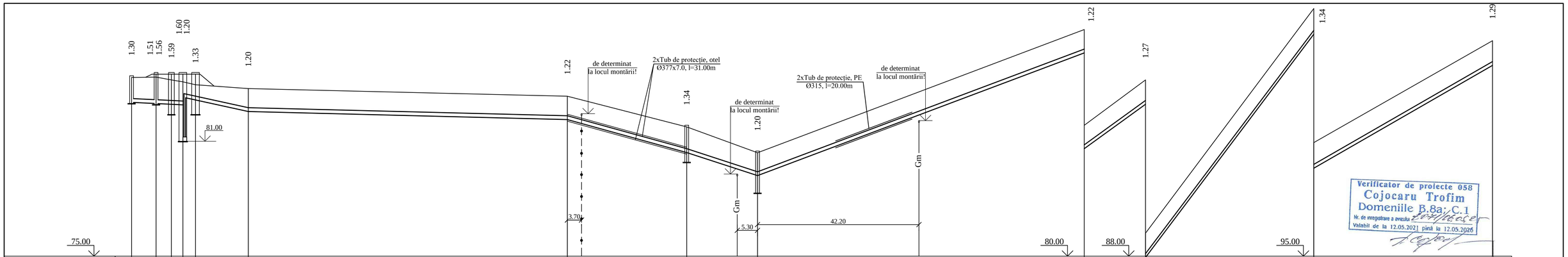

Cota de jos sau a rigolei de burlan	83.03	82.99	82.94	82.91	82.90	83.70	83.17	82.55	82.13	81.92	80.41	79.55	79.20	82.37	85.61	87.93	99.59	104.96
Cota de proiect a terenului		84.50	84.50	84.50	84.50	84.50												
Cota terenului	84.33	84.35	84.20	84.10	83.95	83.75	83.35	81.75	80.40	86.83	89.20	100.93	106.25
Marcarea țevei și tipul de izolare	Ø200 din PVC SN4/SDR41	2 x Ø110 din PEHD PE 100RC, PN10, SDR17	2 x Ø110 din PEHD PE 100RC, PN10, SDR17	2 x Ø110 din PEHD PE 100RC, PN10, SDR17	2 x Ø110 din PEHD PE 100RC, PN10, SDR17
Fundație	pat de piatră spartă h=150mm, vezi secțiunea 2-2	Traversare prin metoda închisă	pat de piatră spartă h=150mm, vezi secțiunea 2-2	sol existent cu nivelarea fundației, vezi secțiunea 1-1
Lungime / Pantă	13.40 / 0.007	17.10 / 0.045	83.40 / 0.005	31.20 / 0.055	18.50 / 0.065	0.075 / 85.40	16.00 / 0.145	44.00 / 0.265	46.70 / 0.115
Distanța	6.40	4.00	3.00	3.30	13.80	83.40	31.20	18.50	85.40	16.00	44.00	46.70
Nr. căminului, punctului, unghiului curbei traseului	Cex.1	C1-1	C1-2 poz. 1	C1-3	Ur. 1	Ur. 3	C1-4	C1-5	Ur. 5	Ur. 7	Ur. 9	Ur.11

Notă: coala dată se citește cu coala 5!

Mod	Nr.par	Coala	Nr. doc.	Semnătura	Data	04 - 25 - CE			
						Construcția rețelelor de canalizare sub presiune, a stației de pompare, pentru colectarea și pomparea apelor uzate din s. Gura Camencii la stația de epurare regională din orașul Florești			
Sp. princ.	Sorocean I.					Rețele exterioare de canalizare	Etapa	Coala	Coli
Efectuat	Sorocean I.						PE	12	
						Profilul longitudinal al rețelelor de canalizare	"HIDROPROIECT" SRL or. Chișinău		

Nr. de inv. orig. | Data și semnătura | La schimb. Nr. de inv.

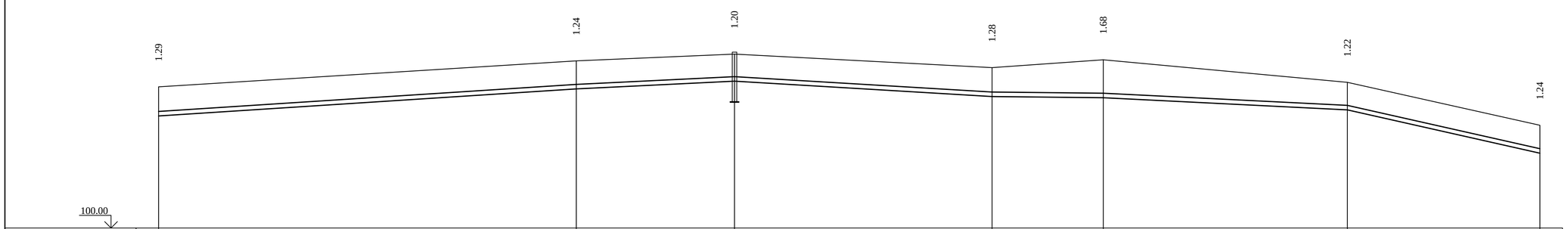

Cota de jos sau a rigolei de burlan	104.96	106.16	106.50	105.82	105.77	105.23	103.31	
Cota de proiect a terenului								
Cota terenului	106.25	107.40	107.70	107.10	107.45	106.45	104.55	
Marcarea ţevei şi tipul de izolare	2 x Ø110 din PEHD PE 100RC, PN10, SDR17	2 x Ø110 din PEHD PE 100RC, PN10, SDR17	2 x Ø110 din PEHD PE 100RC, PN8, SDR21			2 x Ø110 din PEHD PE 100RC, PN8, SDR21		
Fundaţie	sol existent cu nivelarea fundaţiei, vezi secţiunea 1-1	sol existent cu nivelarea fundaţiei, vezi secţiunea 1-1	sol existent cu nivelarea fundaţiei, vezi secţiunea 1-1			sol existent cu nivelarea fundaţiei, vezi secţiunea 1-1		
Lungime / Pantă	0.013 / 92.40	0.01 / 35.00	57.00 / 0.012	24.60 / 0.002	54.00 / 0.01	42.60 / 0.045		
Distanţa	92.40	35.00	57.00	24.60	54.00	42.60		
Nr. căminului, punctului, unghiului curbei traseului	Ur.11	Ur.13	C1-6	Ur.15	Ur.17	Ur.19	Ur.21	

Notă: coala dată se citeşte cu coala 5 şi coala 6!

Verificator de proiecte 058
Cojocaru Trofim
Domeniile B.8a; C.1
Nr. de inregistrare a avizului
Valabil de la 12.05.2021 pînă la 12.05.2026

Mod	Nr.par	Coala	Nr. doc.	Semnătura	Data
Sp. princ.		Sorocean I.			
Efectuat		Sorocean I.			

04 - 25 - CE

Construcţia reţelelor de canalizare sub presiune, a staţiei de pompare, pentru colectarea şi pomparea apelor uzate din s. Gura Camencii la staţia de epurare regională din oraşul Floreşti

Reţele exterioare de canalizare

Etapa	Coala	Coli
PE	13	

Profilul longitudinal al reţelelor de canalizare

"HIDROPROIECT" SRL
or. Chişinău

Semnătura și data | Înlocuit | Nr. de inv. | Data și semnătura | Nr. de inv. orig.

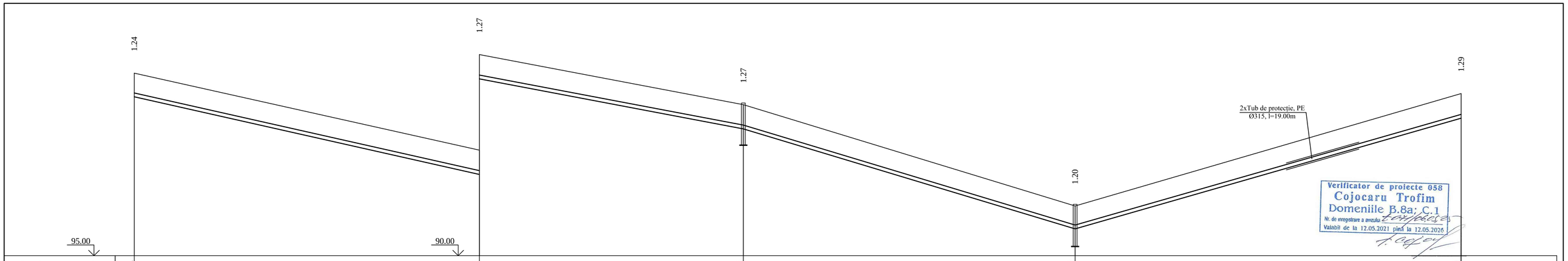

Verificator de proiecte 058
Cojocaru Trofim
Domeniile B.8a; C.1
Nr. de înregistrare a avizului
Valabil de la 12.05.2021 pînă la 12.05.2026

Cota de jos sau a rigolei de burlan	103.31	99.25	96.63	91.40	97.19
Cota de proiect a terenului					
Cota terenului	104.55	100.52	97.90	92.60	98.48
Marcarea țevei și tipul de izolare	2 x Ø110 din PEHD PE 100RC, PN8, SDR21	2 x Ø110 din PEHD PE 100RC, PN8, SDR21	2 x Ø110 din PEHD PE 100RC, PN8, SDR21	2 x Ø110 din PEHD PE 100RC, PN8, SDR21	2 x Ø110 din PEHD PE 100RC, PN8, SDR21
Fundație	sol existent cu nivelarea fundației, vezi secțiunea 1-1	sol existent cu nivelarea fundației, vezi secțiunea 1-1	sol existent cu nivelarea fundației, vezi secțiunea 1-1	sol existent cu nivelarea fundației, vezi secțiunea 1-1	sol existent cu nivelarea fundației, vezi secțiunea 1-1
Lungime / Pantă	90.20 / 0.045	69.00 / 0.038	86.70 / 0.06	0.057 / 101.00	
Distanța	90.20	69.00	86.70	101.00	
Nr. căminului, punctului, unghiului curbei traseului	Ur.21	Ur.23	Ur.25	C1-7	Ur.27

Notă: coala dată se citește cu coala 6 și coala 7!

Mod	Nr.par	Coala	Nr. doc	Semnătura	Data
Sp. princ.		Sorocean I.			04.25
Efectuat		Sorocean I.			-//-

04 - 25 - CE

Rețelele de canalizare sub presiune, a stației de pompare, pentru colectarea și pomparea apelor uzate din s. Gura Camencii la stația de epurare regională din orașul Florești

Rețele exterioare de canalizare

Profilul longitudinal al rețelelor de canalizare

Etapa	Coala	Coli
PE	14	

"HIDROPROIECT" SRL
or. Chișinău

SOCOLAN IRINA P-2021 Nr.0799 C.1 PROIECTANT

Nr. de inv. orig. | Data și semnătura | Înlocuit Nr. de inv.

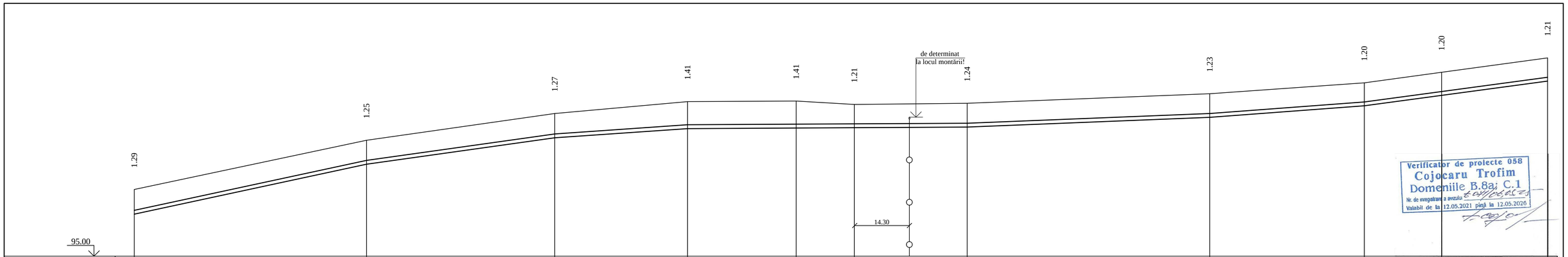

Verificator de proiecte 058
Cojocaru Trofim
Domeniile B.8a; C.1
Nr. de înregistrare a avizului L041108425
Valabil de la 12.05.2021 pînă la 12.05.2026

Cota de jos sau a rigolei de burlan	97.19	99.80	101.18	101.66	101.69	101.71	101.72	101.74	102.25	102.85	103.40	104.14
Cota de proiect a terenului												
Cota terenului	98.48	101.05	102.45	103.07	103.10	102.92		102.98	103.48	104.05	104.60	105.35
Marcarea țevei și tipul de izolare	2 x Ø110 din PEHD PE 100RC, PN8, SDR21		2 x Ø110 din PEHD PE 100RC, PN8, SDR21		2 x Ø110 din PEHD PE 100RC, PN8, SDR21				2 x Ø110 din PEHD PE 100RC, PN8, SDR21		2 x Ø110 din PEHD PE 100RC, PN8, SDR21	
Fundație	sol existent cu nivelarea fundației, vezi secțiunea 1-1		sol existent cu nivelarea fundației, vezi secțiunea 1-1		sol existent cu nivelarea fundației, vezi secțiunea 1-1				sol existent cu nivelarea fundației, vezi secțiunea 1-1		sol existent cu nivelarea fundației, vezi secțiunea 1-1	
Lungime / Pantă	0.043 / 60.70		0.028 / 49.20	0.014 / 34.70	0.001 / 73.10				0.008 / 63.40	0.015 / 40.40	0.027 / 47.90	
Distanța	60.70		49.20	34.70	28.40	15.20	29.50		63.40	40.40	20.20	27.70
Nr. căminului, punctului, unghiului curbei traseului	Ur.27	Ur.29	Ur.31	Ur.33	Ur.35	Ur.37		Ur.39	Ur.41		Ur.43	Ur.45	Ur.47

Notă: coala dată se citește cu coala 7 și coala 8!

Nr. de ord. worg. | Data și semnătura | La schimb. Nr. de ord.

Mod	Nr.par	Coala	Nr. doc	Semnătura	Data
Sp. princ.		Sorocean I.		Sorocean	04.25
Efectuat		Sorocean I.		Sorocean	-//-

04 - 25 - CE

Construcția rețelelor de canalizare sub presiune, a stației de pompare, rețelelor colectarea și pomparea apelor uzate din s. Gura Camencii la stația de epurare regională din orașul Florești

Rețelele exterioare de canalizare

Etapa	Coala	Coli
PE	15	

Profilul longitudinal al rețelelor de canalizare

"HIDROPROIECT" SRL
or. Chișinău

S.N. "HIDROPROIECT" P-2020 Nr.0797 C.1 PROIECTANT

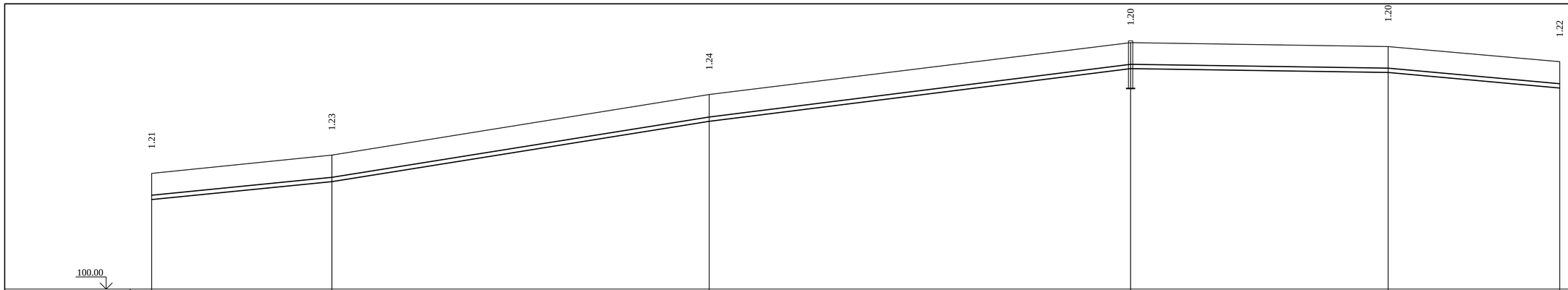

Cota de jos sau a rigolei de burlan	104.14	104.97	107.76	110.20	110.02	109.30
Cota de proiect a terenului						
Cota terenului	105.35	106.20	109.00	111.40	111.22	110.52
Marcarea țevei și tipul de izolare	2 x Ø110 din PEHD PE 100RC, PN8, SDR21		2 x Ø110 din PEHD PE 100RC, PN8, SDR21	2 x Ø110 din PEHD PE 100RC, PN8, SDR21	2 x Ø110 din PEHD PE 100RC, PN8, SDR21	
Fundație	sol existent cu nivelarea fundației, vezi secțiunea 1-1		sol existent cu nivelarea fundației, vezi secțiunea 1-1	sol existent cu nivelarea fundației, vezi secțiunea 1-1	sol existent cu nivelarea fundației, vezi secțiunea 1-1	
Lungime / Pantă	0.02 / 41.70	0.032 / 87.30	0.025 / 97.50	59.60 / 0.003	39.70 / 0.018	
Distanța	41.70	87.30	97.50	59.60	39.70	
Nr. căminului, punctului, unghiului curbei traseului	Ur.47	Ur.49	Ur.51	C1-8	Ur.53	Ur.55

Notă: coala dată se citește cu coala 8 și coala 9!

Verificator de proiecte 058
Cojocaru Trofim
Domeniile B.8a; C.1
Nr. de înregistrare a avizului
Valabil de la 12.05.2021 până la 12.05.2026

Mod	Nr.par	Coala	Nr. doc	Semnătura	Data
Sp. princ.		Sorocean I.			04.25
Efectuat		Sorocean I.			-//-

04 - 25 - CE

Construcția rețelelor de canalizare sub presiune, a stației de pompare, pentru colectarea și pomparea apelor uzate din s. Gura Camencii în stația de epurare regională din orașul Florești

Rețele exterioare de canalizare

Profilul longitudinal al rețelelor de canalizare

Etapa	Coala	Coli
PE	16	

"HIDROPROIECT" SRL
or. Chișinău

Nr. de inv. orig. | Data și semnătura | La schimb. Nr. de inv.

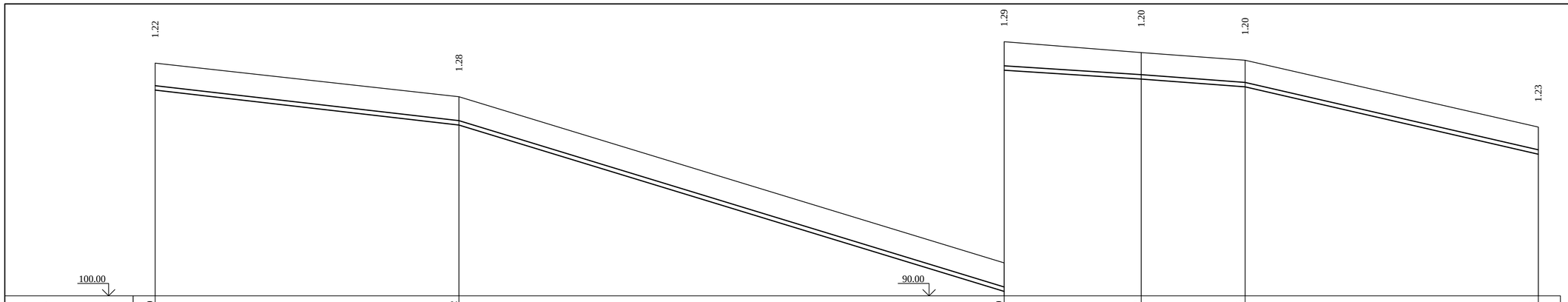

Cota de jos sau a rigolei de burlan	109.30	107.72	100.20	99.80	99.45	96.40
Cota de proiect a terenului						
Cota terenului	110.52	109.00	101.49	101.00	100.65	97.63
Marcarea țevei și tipul de izolare	2 x Ø110 din PEHD PE 100RC, PN8, SDR21	2 x Ø110 din PEHD PE 100RC, PN8, SDR21	2 x Ø110 din PEHD PE 100RC, PN8, SDR21		2 x Ø110 din PEHD PE 100RC, PN8, SDR21	
Fundație	sol existent cu nivelarea fundației, vezi secțiunea 1-1	sol existent cu nivelarea fundației, vezi secțiunea 1-1	sol existent cu nivelarea fundației, vezi secțiunea 1-1		sol existent cu nivelarea fundației, vezi secțiunea 1-1	
Lungime / Pantă	68.70 / 0.023	123.30 / 0.061	31.00 / 0.013	23.50 / 0.015	66.30 / 0.046	
Distanța	68.70	123.30	31.00	23.50	66.30	
Nr. căminului, punctului, unghiului curbei traseului	Ur.55	Ur.57	Ur.59	Ur.61	Ur.63	Ur.65

Notă: coala dată se citește cu coala 9 și coala 10!

Verificator de proiecte 058
Cojocaru Trofim
Domeniile B,8a; C.1
Nr. de înregistrare a avizului 24/06/05.21
Valabil de la 12.05.2021 pînă la 12.05.2026

Mod	Nr.pag	Coala	Nr. doc	Semnătura	Data	04 - 25 - CE
Sp. princ.		Sorocean I.			04.25	Construcția rețelelor de canalizare sub presiune, a stației de pompare, pentru colectarea și pomparea apelor uzate din s. Gura Camencii la stația de epurare regională din orașul Florești
Efectuat		Sorocean I.			-//-	Rețele exterioare de canalizare
						Profilul longitudinal al rețelelor de canalizare

Etapa	Coala	Coli
PE	17	

"HIDROPROIECT" SRL
or. Chișinău

Nr. de inv. orig. | Data și semnătura | În schimb. Nr. de inv.

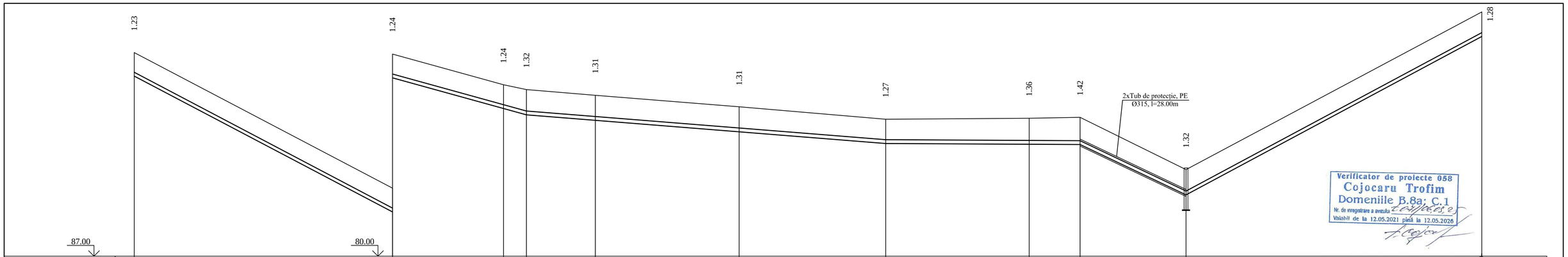

Verificator de proiecte 058
Cojocaru Trofim
Domeniile B.8a; C.1
Nr. de înregistrare a avizului 2-0215-23
Valabil de la 12.05.2021 pînă la 12.05.2026

Cota de jos sau a rigolei de burlan	96.40		89.31		87.71	87.38		87.09		86.49		85.88		85.84	85.83		83.20		91.47				
Cota de proiect a terenului																							
Cota terenului	97.63		90.55		88.95	88.70		88.40		87.80		87.15		87.20	87.25		84.52		92.75				
Marcarea ţevei şi tipul de izolare	2 x Ø110 din PEHD PE 100RC, PN8, SDR21				2 x Ø110 din PEHD PE 100RC, PN8, SDR21					2 x Ø110 din PEHD PE 100RC, PN8, SDR21					2 x Ø110 din PEHD PE 100RC, PN8, SDR21				2 x Ø110 din PEHD PE 100RC, PN8, SDR21				
Fundaţie	sol existent cu nivelarea fundaţiei, vezi secţiunea 1-1				sol existent cu nivelarea fundaţiei, vezi secţiunea 1-1					sol existent cu nivelarea fundaţiei, vezi secţiunea 1-1					sol existent cu nivelarea fundaţiei, vezi secţiunea 1-1				sol existent cu nivelarea fundaţiei, vezi secţiunea 1-1				
Lungime / Pantă		67.50		0.105	35.00	0.055	93.90			0.016		37.50		0.001		27.70	0.095	0.107	77.30				
Distanţa		67.50			29.00	6.00	18.00		37.60		38.30		37.50		13.30		27.70		77.30				
Nr. căminului, punctului, unghiului curbei traseului	Ur.65			Ur.67		Ur.69	Ur.71	Ur.73			Ur.75		Ur.77		Ur.79	Ur.81		C1-9		Ur.83			

Notă: coala dată se citeşte cu coala 10 şi coala 11!

Nr. de ord. worg.	Data şi semnătura	La schimb. Nr. de ord.

04 - 25 - CE

Construcţia reţelelor de canalizare sub presiune, a staţiei de pompare, pentru colectarea şi pomparea apelor uzate din s. Gura Camencii la staţia de epurare regională din oraşul Floreşti

Mod	Nr.par	Coala	Nr. doc	Semnătura	Data
Sp. princ.		Sorocean I.		Sorocean	04.2021
Efectuat		Sorocean I.		Sorocean	-//-

Reţele exterioare de canalizare

Etapa	Coala	Coli
PE	18	

Profilul longitudinal al reţelelor de canalizare

"HIDROPROIECT" SRL
or. Chişinău

SOROCEAN CERGEI Nr. 2021 1797 ARHITECT

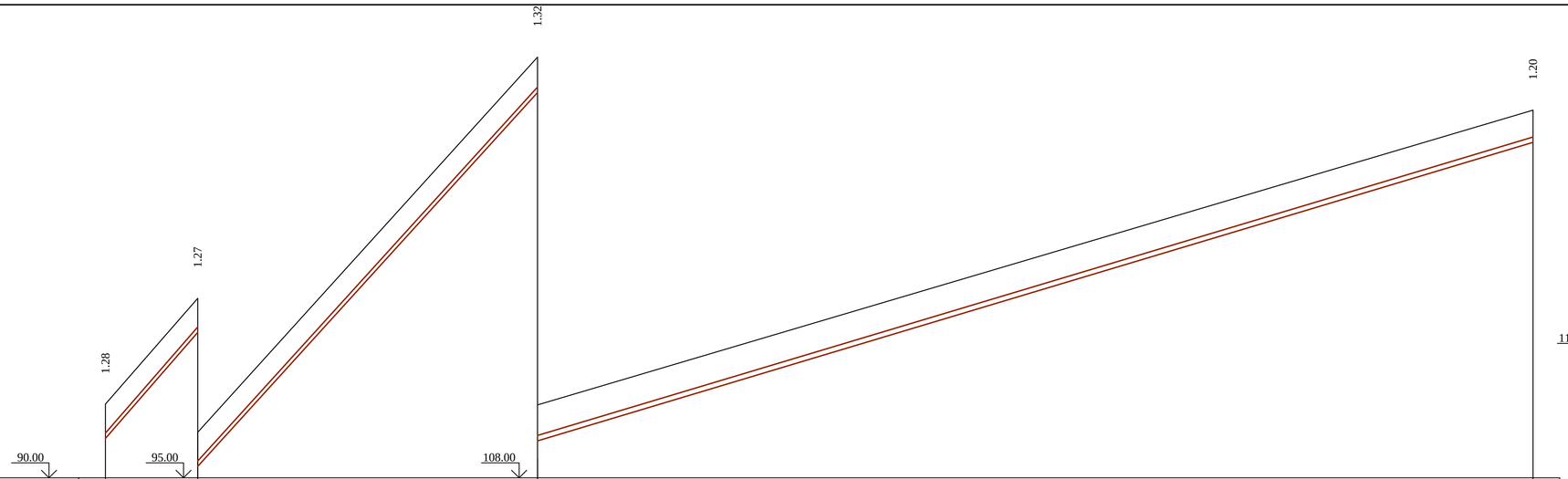

Cota de jos sau a rigolei de burlan	91.47	95.43	109.38	120.52
Cota de proiect a terenului				
Cota terenului	92.75	96.70	110.70	121.72
Marcarea ţevei şi tipul de izolare	2 x Ø110 din PEHD PE 100RC, PN8, SDR21		2 x Ø110 din PEHD PE 100RC, PN8, SDR21	2 x Ø110 din PEHD PE 100RC, PN8, SDR21
Fundaţie	sol existent cu nivelarea fundaţiei, vezi secţiunea 1-1		sol existent cu nivelarea fundaţiei, vezi secţiunea 1-1	sol existent cu nivelarea fundaţiei, vezi secţiunea 1-1
Lungime / Pantă	0.23 / 17.20	0.22 / 63.40	0.06 / 185.70	
Distanţa	17.20	63.40	185.70	
Nr. căminului, punctului, unghiului curbei traseului	Ur.83	Ur.85	Ur.87	Ur.89

Notă: coala dată se citeşte cu coala 11!

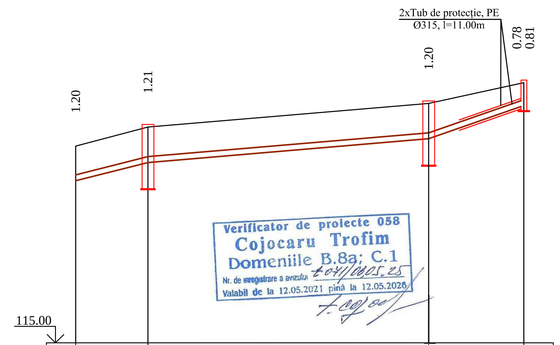

Verificator de proiecte 058
Cojocaru Trofim
Domeniile B.8a; C.1
Nr. de înregistrare a avizului 104/001.25
Valabil de la 12.05.2021 pînă la 12.05.2026

120.52	121.14	121.95	123.08 / 123.05
121.72	122.35	123.15	123.86

2 x Ø110 din PEHD PE 100RC, PN6, SDR26

sol existent cu nivelarea fundaţiei, vezi secţiunea 1-1

0.05 / 12.30	0.017 / 47.80	0.07 / 16.20	
12.30	47.80	16.20	
Ur.89 C1-10		C1-10/Na	Cex.2

Înlocuit la schimb. Nr. de inv.

Data şi semnătura

Nr. de inv. orig.

Mod	Nr.par	Coala	Nr. doc	Semnătura	Data
Sp. princ		Sorocean I.		Sorocean	04.25
Efectuat		Sorocean I.		Sorocean	-//-

SOROCEAN IRINA
Nr. 2797
Certificat de proiectant
2-2021

04 - 25 - CE

Construcţia reţelelor de canalizare sub presiune, a staţiei de pompare, a pentru colectarea şi pomparea apelor uzate din s. Gura Camencii la staţia de epurare regională din oraşul Floreşti

Reţele exterioare de canalizare	Etapa: PE	Coala: 19
Profilul longitudinal al reţelelor de canalizare	"HIDROPROIECT" SRL or. Chişinău	