Tabelul desenelor de executie a setului de baza: ob. nr.

Nr.	Marca	Denumirea	Notă
1		Plan general	
2		Memoriu Explicativ	
3	POS	Plan organizare de șantier	
4		Soluții Arhitectural-Constructive	

Borderoul desenelor de execuție a compartimentului Plan General

Nr.	Denumirea	Nota
1	Date generale. Plan situatie.	
2	Plan general sc. 1:500	

Plan situație, sc.: 1-500

Proiectul este elaborat în conformitate cu normativele şi standartele în vigoare şi prevede: A - rezistenţă şi stabilitate; B - siguranţă în exploatare; C - siguranţă la foc; D - igienă, sănătatea oamenilor, refacerea şi protecţia mediului înconjurător; E - izolaţie termică, hidrofugă şi economie de energie; F - protecţie împotriva zgomotului, reglementate prin Legea privind calitatea in construcţii cu respectarea măsurilor prevăzute pentru protecţia muncii şi securităţii şi sănătăţii în muncă.

Arhitect şef proiect certificat Seria 2019-P Nr. 0447 din 04.12.2019 Postica C.

ASP - Postica C. - certificat seria 2019-P Nr. 0447 din 04.12.2019

Beneficiar: Primăria s. Cărbuna

Obiect nr.:

Mod.	Plansa	Foaie	№ doc	Semnat	Data
ASP		Postica C.			11.21
Arhitect		Bivol A.			11.21

Plan situație, Date generale

Etapa	Plansa	Planse
PG	1	2

tel: +373 611 11591;
www.ARHi.md, info@arhi.md
S.R.L. "ARHICON COMPANY"

N

Plan general sc.:1-500

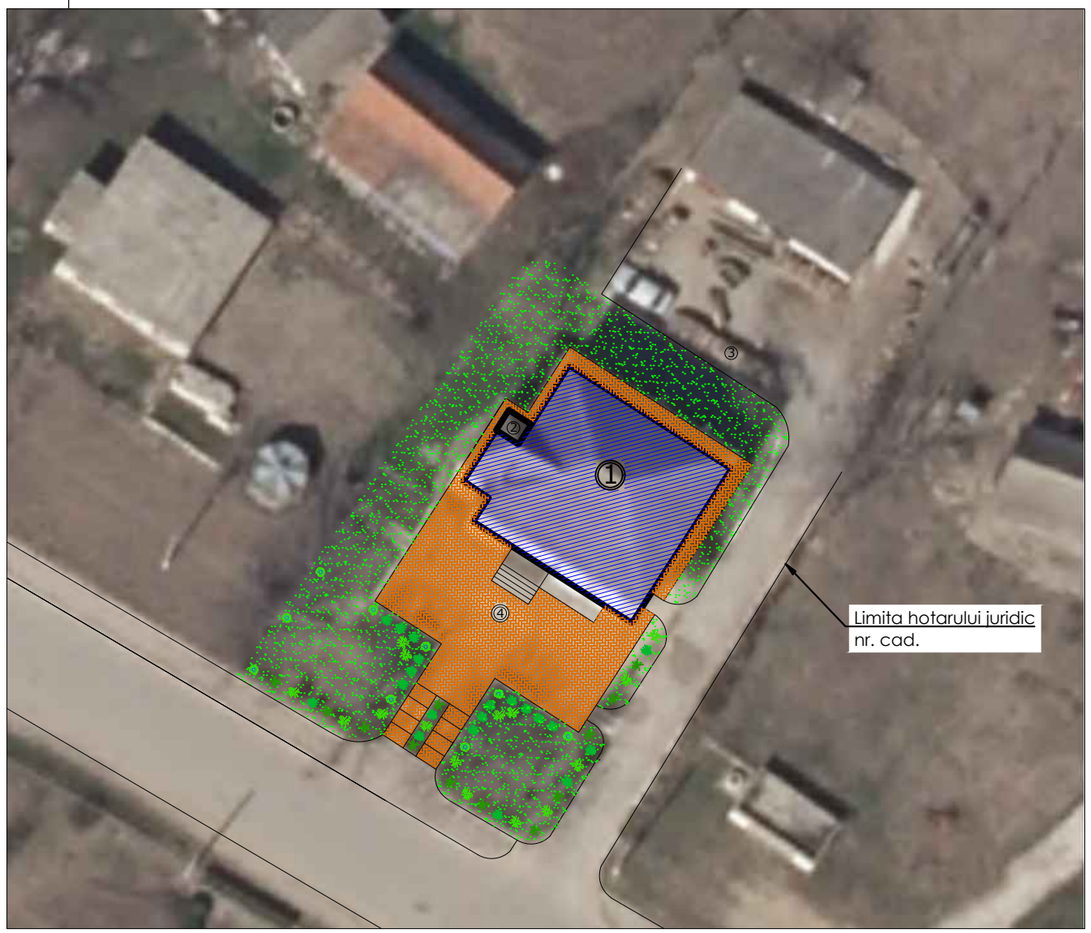

Indici tehnico-economici

Nr.	Indiciii	Cantitatea
1	Suprafața terenului	
2	Suprafata construita la sol	149.2
3	Suprafata construita desfasurata	298.4
4	Suprafața spații verzi	
5	Suprafața acoperirii ograzii și drumul de pietoni	
6	Densitatea construcţiilor	
7	Coeficient de ocupare a teritoriului	

Explicatia cladirilor si edificiilor

Conf. plan gen.	Denumirea	Remarca
1	Clădirea primăriei, sat. Cărbuna, cu regim de înălțime P+E	**Existent**
2	Construcție auxiliară	**Existent**
3	Foișor	**Existent**
4	Curte	**Existent**

Date conventionale

- **Acoperire , ograzii cu dale de beton**
- **Gazon**
- **Arbori de foioase**
- **Arbusti**
- **Flori**
- **Limita hotarului juridic**

Beneficiar: Primăria s. Cărbuna						Obiect nr.: ?-PG			
Mod.	Plansa	Foaie	№ doc	Semnat	Data				
ASP		Postica C.			11.21	Plan general sc.: 1-500	Etapa	Plansa	Planse
							PG	2	2
Arhitect		Bivol A.			11.21	tel: +373 611 11591; www.ARHi.md, info@arhi.md S.R.L. "ARHICON COMPANY"			

DATE GENERALE

Proiectul este elaborat în conformitate cu exigenţele compoziţionale, sanitaro-igienice, antiincendiare şi condiţiile de exploatare a clădirilor pentru deservire individuală în vigoare şi în conformitate cu:

- certificat de urbanism nr. ? din ? .
- caiet de sarcini.
- planul topografic

1. Obiectul prezintă: schimbarea acoperișului, izolarea termică a pereților și planșeului de pod, a clădirii primăriei sat. Cărbuna, r-nul. Ialoveni.

Clădirea primăriei Cărbuna, reprezintă o construcție cu regim de înălțime P+E.

2. Documentatia de executie este elaborata in corespundere cu raportul de Expertiză Tehnică nr. 016 din 04. 02. 2022

Expert tehnic: Ion Gîrlacu (certificat, seria 2021-ET nr. 040 din 22.04.21).

Documentatia de executie este elaborata in corespundere cu certificat de urbanism nr. ? din ?

3. Raionul constructiei este amplasat in raionul climateric III Б și se caracterizează cu urmatoarele condiții climaterice:

a) Temperatura de calcul a aerului exterior -16°C
b) Presiunea dinamică a vîntului - 30 kgf/m²
c) greutatea învelişului de zapadă - 50 kgf/m²

4. Gradul de rezistenta la foc a cladirei este - III
5. Clasa responsabilitatii cladirei este - II
6. Seismicitatea terenului şi de calcul a clădirei - 7 grade.

Caracteristica terenului: Clădirea primăriei este amplasată în zona centrală a satului Cărbuna, pe un teren cu o pantă, după sistematizarea verticală, de la Nord-Vest spre Sud-Est, egală aproximativ cu 6.0 %.

Terenul primăriei se află in s. Cărbuna, r-nul laloveni.

Cladirea primăriei este formată dintr-un singur bloc cu regim de înălțime P+E, și alte construcții auxiliare amplasate pe terenul primăriei.

Clădirea primăriei este construită din zidărie portantă din blocuri mici de calcar b=400mm.

Soluțiile constructive: proiectul de execuție prevede schimbarea acoperișului și termoizolării pereților și planșeului de pod.

Termoizolarea pereților exteriori din blocuri de calcar

1. Mortar decorativ tip "Tinc" pentru lucrări de fațade cu adaos color.
2. Strat de grunduire.
3. Chituirea cu compoziție de tip amestec uscat pe baza de ciment cu plasa din fibre de sticla.
4. Plăci din vată minerală, cu ɣ=135 kg/m3 cu grosimea 100 mm, lipite pe clei și dibluite.
5. Grunduirea suprafețelor cu compoziție speciala.

Termoizolarea pereților exteriori ai soclului

1. Plăci artificiale , teracotă "klinker" lipite pe clei.
2. Strat de grunduire.
3. Chituirea cu compoziție de tip amestec uscat pe bază de ciment cu plasă din fibre de sticlă.
4. Plăci din polisteren extrudat XPS, cu ɣ=26 kg/m3 cu grosimea 500 mm, lipite pe clei si dibluite.
5. Grunduirea suprafețelor cu compoziție specială.

Beneficiar: Primăria s. Cărbuna						Obiect nr.: ?-ME			
Mod.	Plansa	Foaie	№ doc	Semnat	Data				
ASP		Postica C.			11.21	Plan general sc.: 1-500	Etapa	Plansa	Planse
							ME	1	1
Arhitect		Bivol A.			11.21	tel: +373 611 11591; www.ARHi.md, info@arhi.md S.R.L. "ARHICON COMPANY"	ARHI ENGINEERING		

Fațada în axele 1-3 sc.:1-100, Plan de releveu

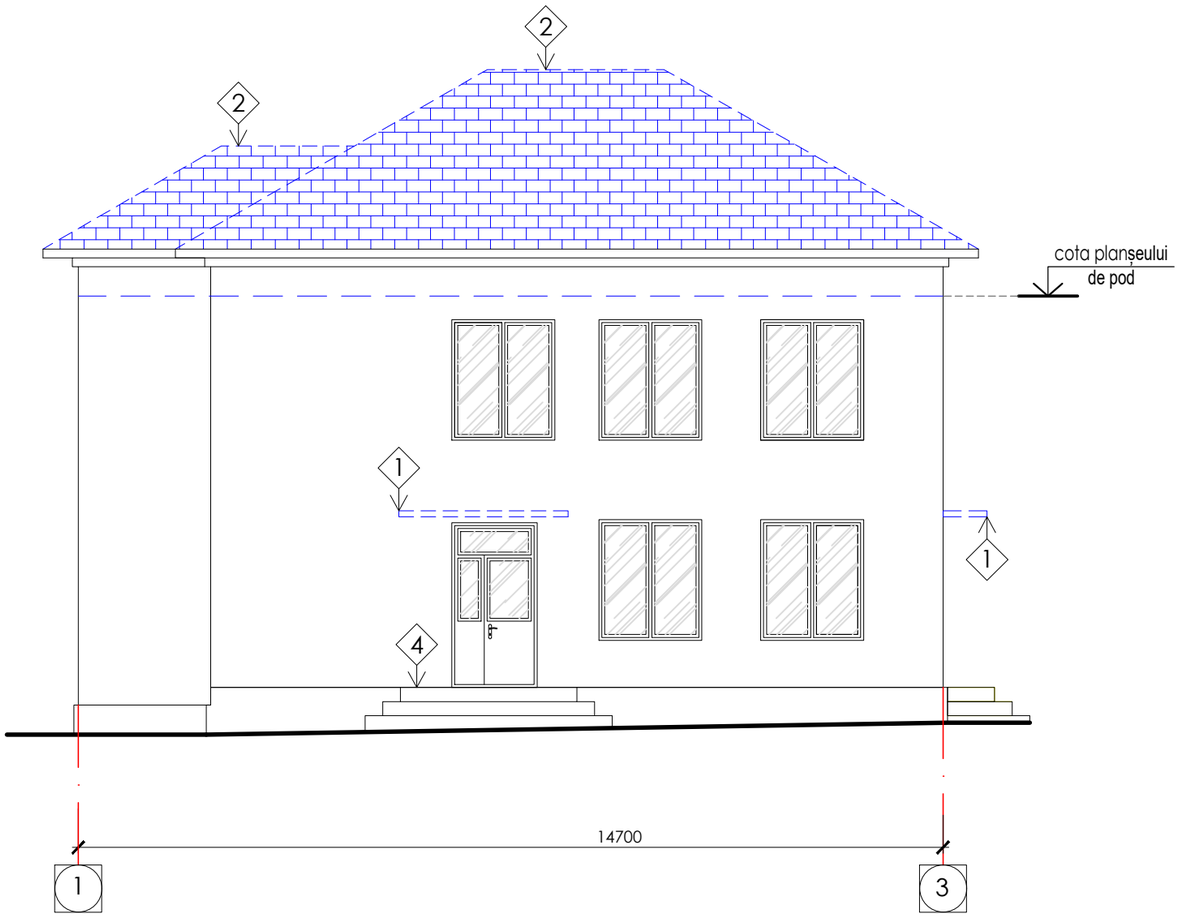

Notă:
Lucrările de demolare a peretelui de atic
se vor executa pînă la nivelul cotei plaseului de pod.
Pe suprafața pereților și a soclului se vor evectua lucrări de reparație
locală a tencuielii care a fost afectată datorită vechimii,
ca material se va folosi mortar pe bază de ciment.

1 — Demontarea copertinelor

2 — Demontarea acoperișului și peretele de atic

4 — Demontare scara principală

Beneficiar: Primăria s. Cărbuna								
Mod.	Plansa	Foaie	№ doc	Semnat	Data			
ASP		Postica C.				Fațada 1-3 sc.: 1-100, Plan de releveu	Etapa	Plansa	Planse
							SA	2	20
Arhitect		Bivol A.				tel: +373 611 11591; www.ARHi.md, info@arhi.md S.R.L. "ARHICON COMPANY"	ARHi ENGINEERING		

Fațada în axele A-D sc.:1-100, Plan de releveu

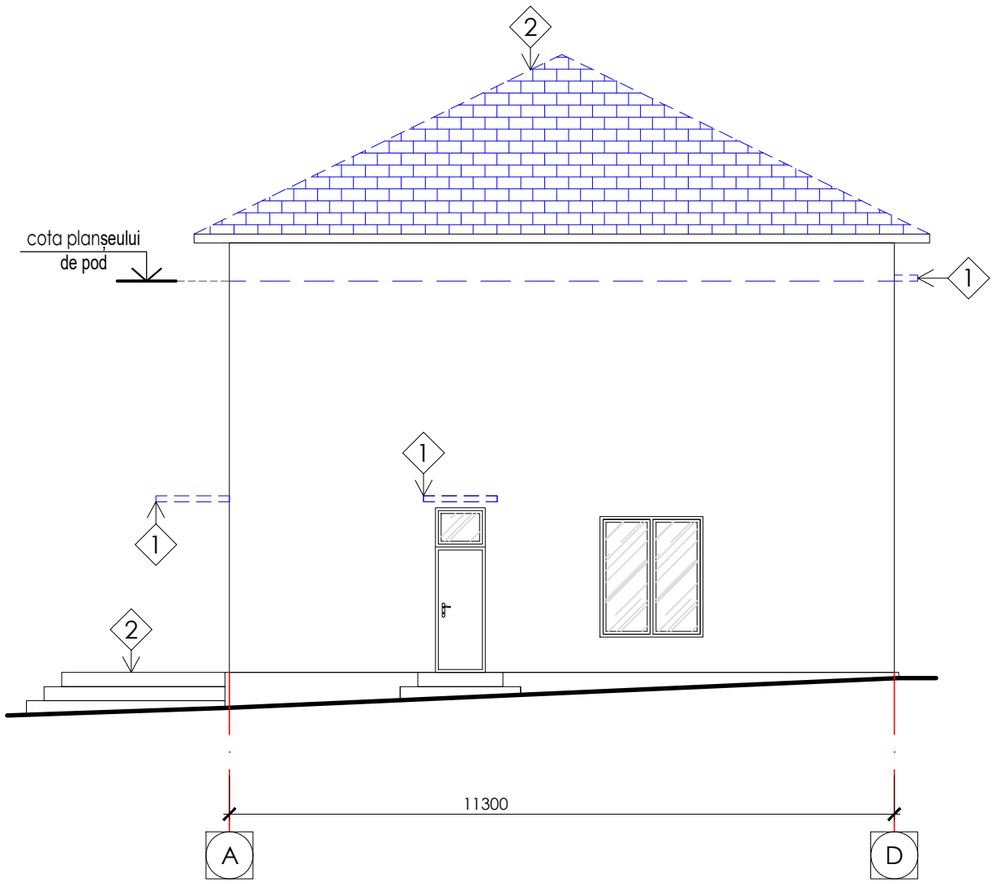

Fațada în axele D-A sc.:1-100, Plan de releveu

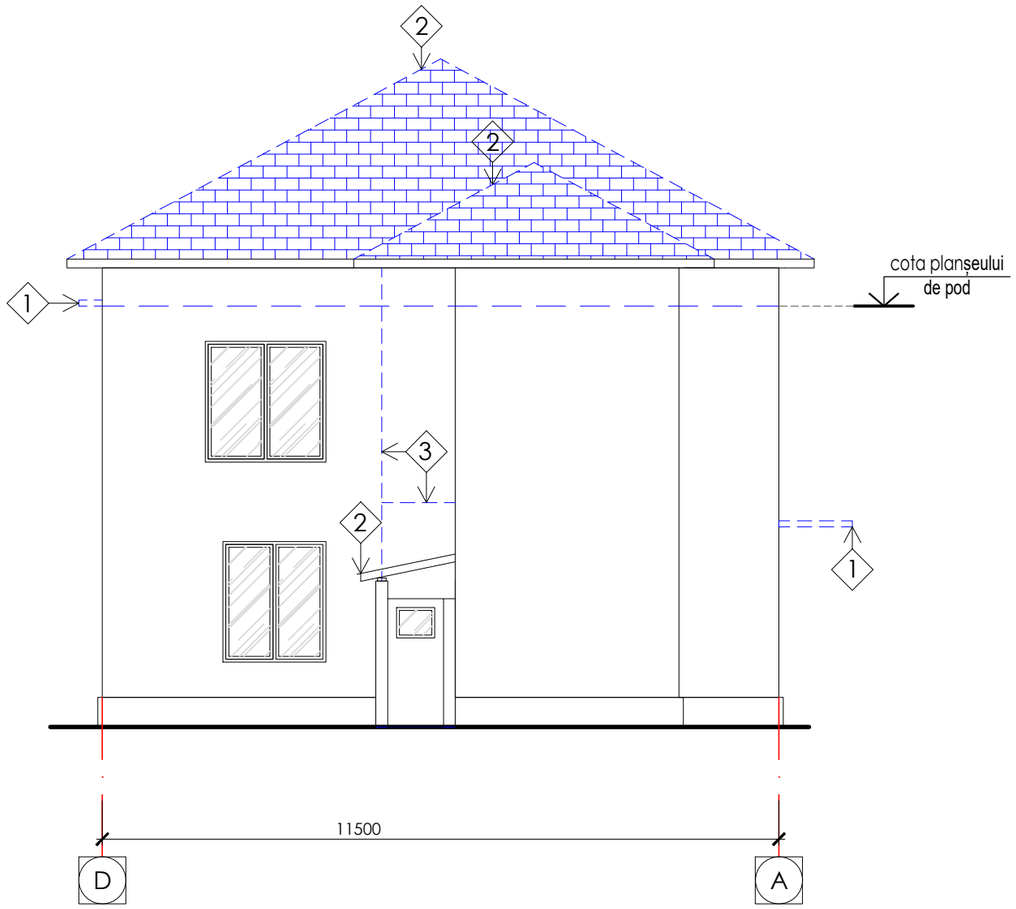

Notă:
Lucrările de demolare a peretelui de atic
se vor executa pînă la nivelul cotei plaseului de pod.
Pe suprafața pereților și a soclului se vor evectua lucrări de reparație
locală a tencuielii care a fost afectată datorită vechimii,
ca material se va folosi mortar pe bază de ciment.

1 — Demontarea copertinelor

2 — Demontarea acoperișului și peretele de atic

3 — Demontarea structurii metalice

4 — Demontare scara principală

Mod.	Plansa	Foaie	№ doc	Semnat	Data
ASP		Postica C.			
Arhitect		Bivol A.			

Fațada A-D, Fațada D-A,
sc.: 1-100, Plan de releveu

Etapa	Plansa	Planse
SA	3	20

tel: +373 611 11591;
www.ARHi.md, info@arhi.md
S.R.L. "ARHICON COMPANY"

Fațada în axele 3-1 sc.:1-100, Plan de releveu

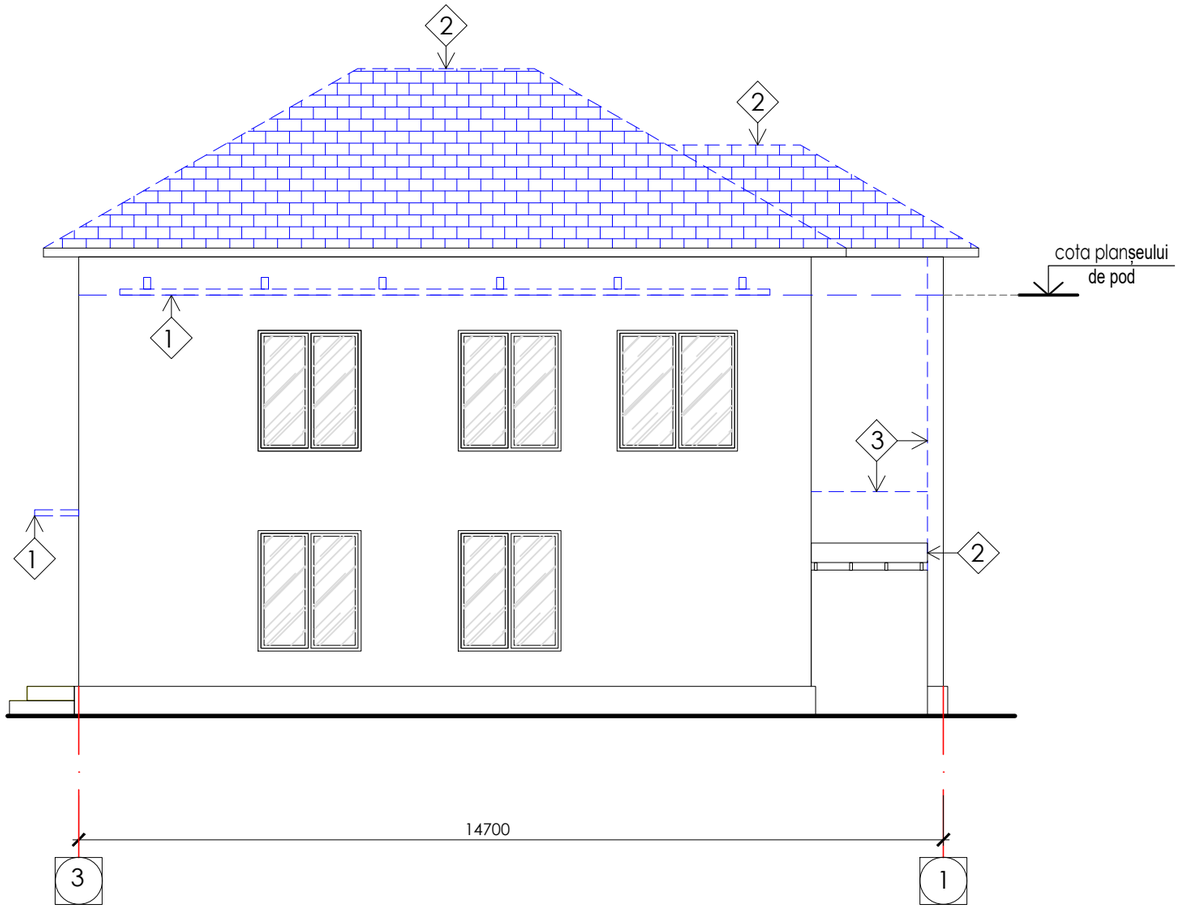

Notă:
Lucrările de demolare a peretelui de atic
se vor executa pînă la nivelul cotei plaseului de pod.
Pe suprafața pereților și a soclului se vor evectua lucrări de reparație
locală a tencuielii care a fost afectată datorită vechimii,
ca material se va folosi mortar pe bază de ciment.

1 — Demontarea copertinelor

2 — Demontarea acoperișului și peretele de atic

3 — Demontarea structurii metalice

4 — Demontare scara principală

Mod.	Plansa	Foaie	№ doc	Semnat	Data
ASP		Postica C.			
Arhitect		Bivol A.			

	Etapa	Plansa	Planse
Fațada 3-1 sc.: 1-100, Plan de releveu	SA	4	20

tel: +373 611 11591;
www.ARHi.md, info@arhi.md
S.R.L. "ARHICON COMPANY"

Fațada în axele 1-3 sc.:1-100

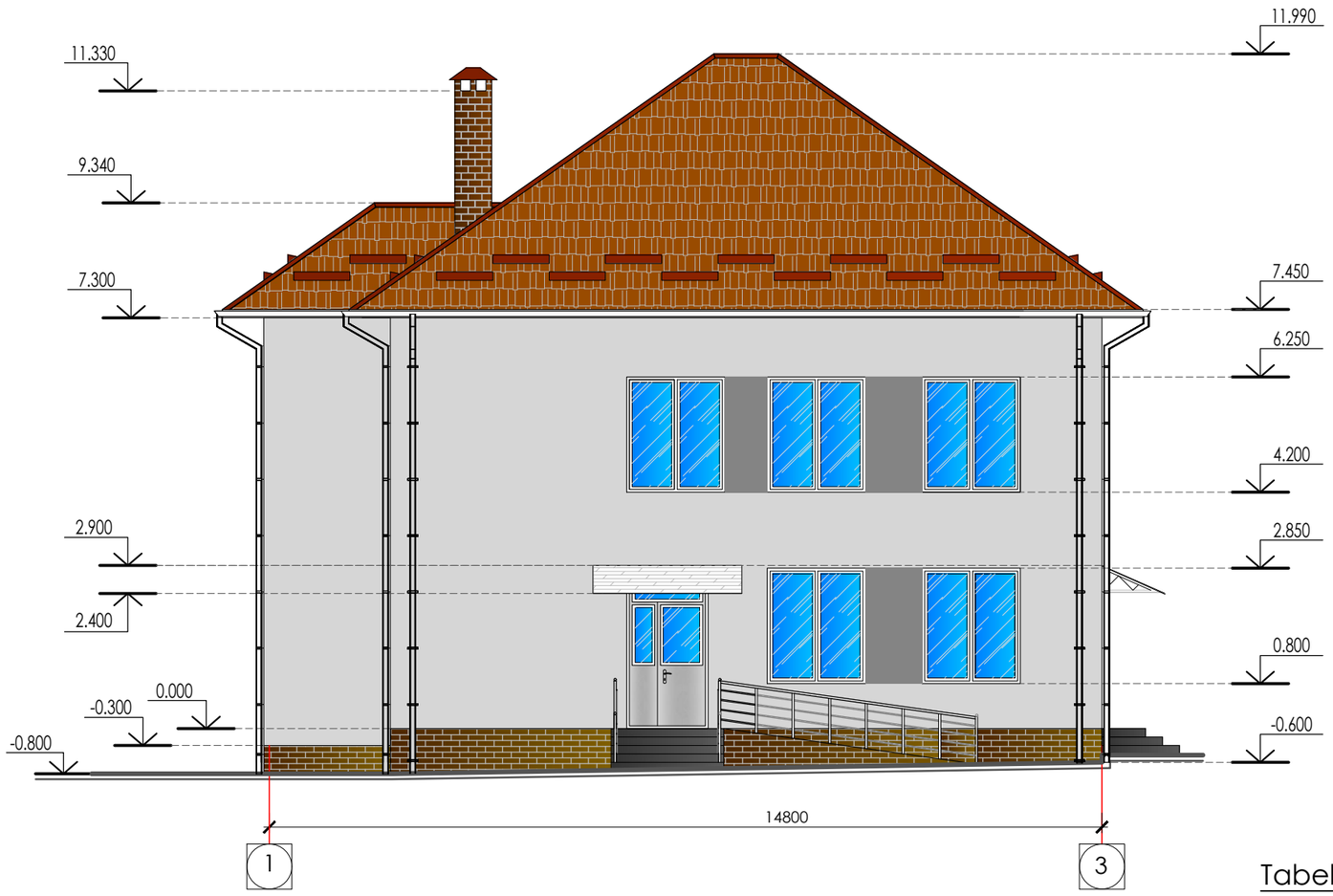

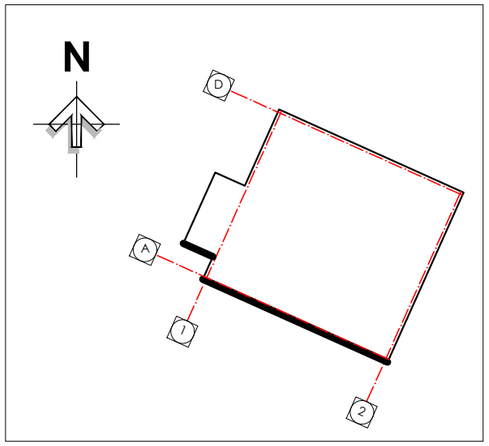

Tabela exterioară de finisarea a fațadei

Poz.	Denumirea	Cant. totală m.p.
1	Termoizolarea pereților cu plăci din polistiren expandat, b=100mm	75,5
2	Termoizolare perimetrală fer/ușă cu plăci din vată minerală,b=100mm	12
3	Termoizolare perimetrală glafuri cu plăci din vată minerală,b=30mm	1,8
4	Termoizolare soclu cu plăci din polisteren extrudat XPS, b=50mm	8,5

Tabela exterioară de finisarea a fațadei

Poz.	Denumirea	Modul de finisare	Cant. m.p.	Culoarea
1	Pereți exteriori	Tinc	84.3	Alb
2	Ancadrament fereastră	Tinc	5.7	Sur
3	Soclul	placaj "klinker"	8.5	Cafeniu

Mod.	Plansa	Foaie	№ doc	Semnat	Data
ASP		Postica C.			
Arhitect		Bivol A.			

Fațada 1-3, sc.: 1-100

Etapa	Plansa	Planse
SA	9	20

tel: +373 611 11591;
www.ARHi.md, info@arhi.md
S.R.L. "ARHICON COMPANY"

Fațada în axele D-A sc.:1-100

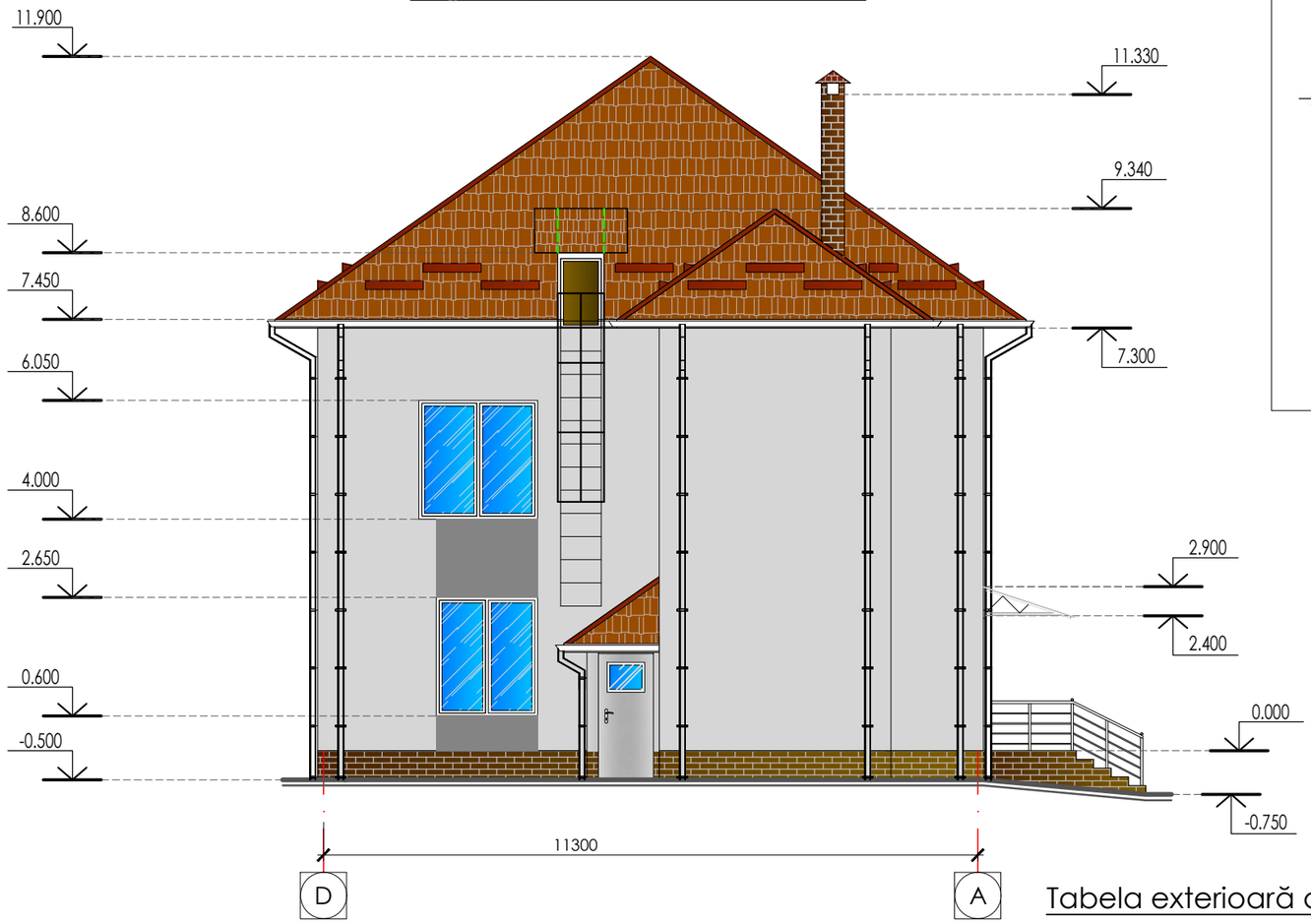

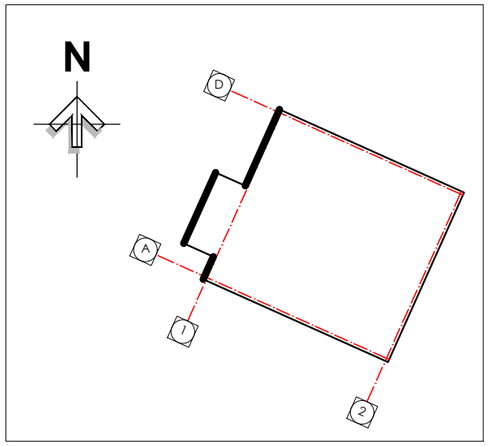

Tabela exterioară de finisarea a fațadei

Poz.	Denumirea	Cant. totală m.p.
1	Termoizolarea pereților cu plăci din polistiren expandat, b=100mm	72.5
2	Termoizolare perimetrală ferestre cu plăci din vată minerală,b=100mm	4.0
3	Termoizolare perimetrală glafuri cu plăci din vată minerală,b=30mm	3.0
4	Termoizolare soclu cu plăci din polisteren extrudat XPS, b=50mm	6.6

Tabela exterioară de finisarea a fațadei

Poz.	Denumirea	Modul de finisare	Cant. m.p.	Culoarea
1	Pereți exteriori	Tinc	73.0	Alb
2	Ancadrament fereastră	Tinc	3,5	Sur
3	Soclul	placaj "klinker"	6.6	Cafeniu

Mod.	Plansa	Foaie	№ doc	Semnat	Data
ASP		Postica C.			
Arhitect		Bivol A.			

Fațada D-A, sc.: 1-100

Etapa	Plansa	Planse
SA	10	20

tel: +373 611 11591;
www.ARHi.md, info@arhi.md
S.R.L. "ARHICON COMPANY"

Fațada în axele 3-1 sc.:1-100

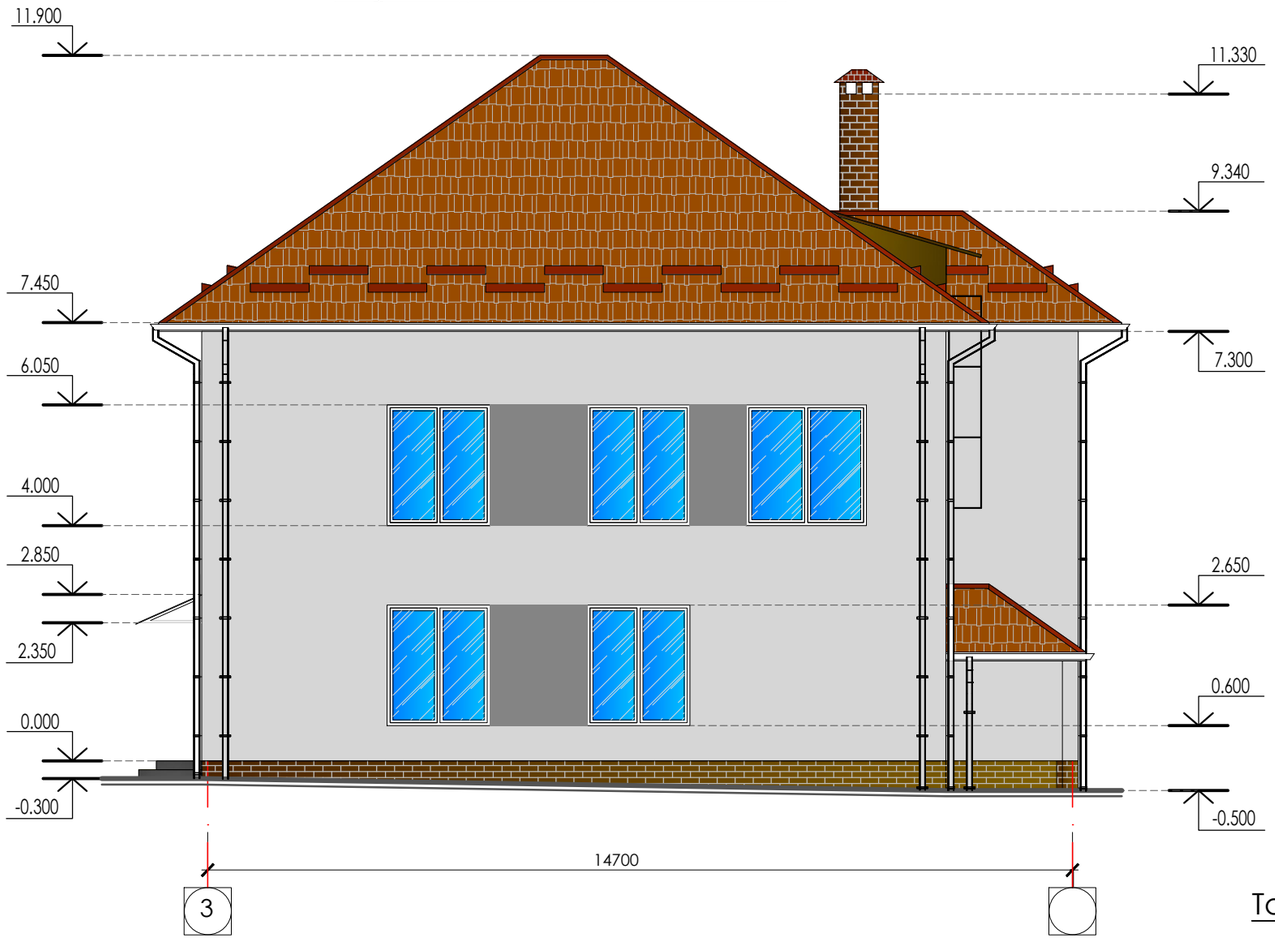

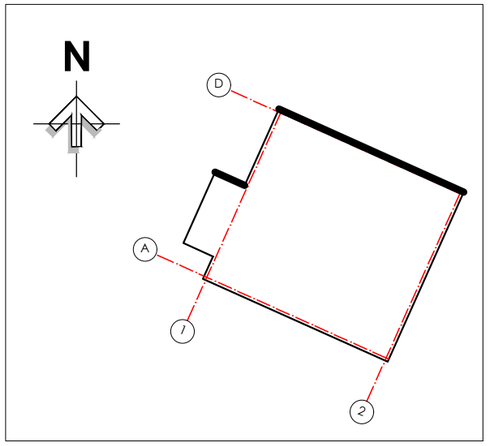

Tabela exterioară de finisarea a fațadei

Poz.	Denumirea	Cant. totală m.p.
1	Termoizolarea pereților cu plăci din polistiren expandat, b=100mm	84.3
2	Termoizolare perimetrală ferestre cu plăci din vată minerală,b=100mm	9.8
3	Termoizolare perimetrală glafuri cu plăci din vată minerală,b=30mm	8.9
4	Termoizolare soclu cu plăci din polisteren extrudat XPS, b=50mm	6.20

Tabela exterioară de finisarea a fațadei

Poz.	Denumirea	Modul de finisare	Cant. m.p.	Culoarea
1	Pereți exteriori	Tinc	88.3	Alb
2	Ancadrament fereastră	Tinc	8,7	Sur
3	Soclul	placaj "klinker"	6,2	Cafeniu

Mod.	Plansa	Foaie	№ doc	Semnat	Data
ASP		Postica C.			
Arhitect		Bivol A.			

Fațada 3-1, sc.: 1-100

Etapa	Plansa	Planse
SA	11	20

tel: +373 611 11591;
www.ARHi.md, info@arhi.md
S.R.L. "ARHICON COMPANY"

Fațada în axele A-D sc.:1-100

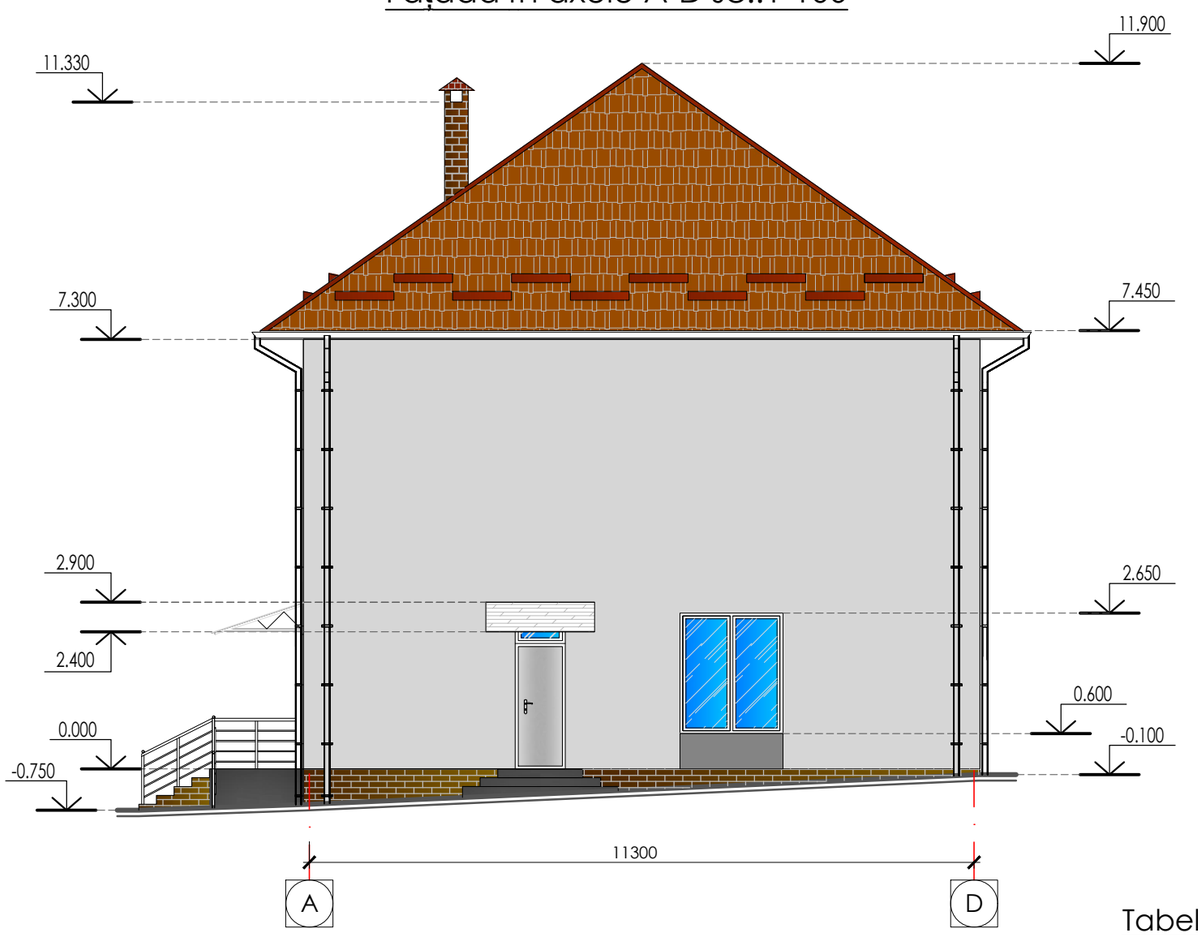

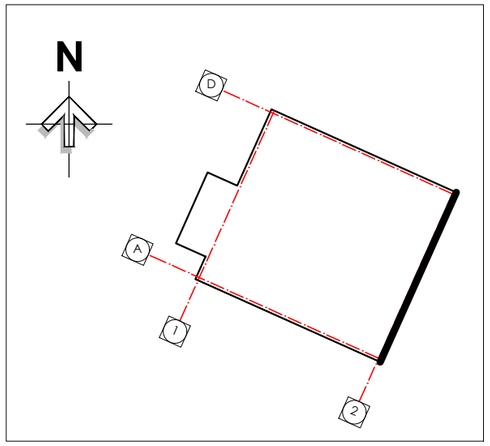

Tabela exterioară de finisarea a fațadei

Poz.	Denumirea	Cant. totală m.p.
1	Termoizolarea pereților cu plăci din polistiren expandat, b=100mm	74.0
2	Termoizolare perimetrală fer/ușă cu plăci din vată minerală,b=100mm	4.1
3	Termoizolare perimetrală glafuri cu plăci din vată minerală,b=30mm	3.7
3	Termoizolare soclu cu plăci din polisteren extrudat XPS, b=50mm	3.2

Tabela exterioară de finisarea a fațadei

Poz.	Denumirea	Modul de finisare	Cant. m.p.	Culoarea
1	Pereți exteriori	Tinc	77.0	Alb
2	Ancadrament fereastră	Tinc	1.05	Sur
3	Soclul	placaj "klinker"	3.5	Cafeniu

Mod.	Plansa	Foaie	№ doc	Semnat	Data
ASP		Postica C.			
Arhitect		Bivol A.			

Fațada A-D, sc.: 1-100

Etapa	Plansa	Planse
SA	12	20

tel: +373 611 11591;
www.ARHi.md, info@arhi.md
S.R.L. "ARHICON COMPANY"

Plan centura de rezistență peste anexă sc.:1-100

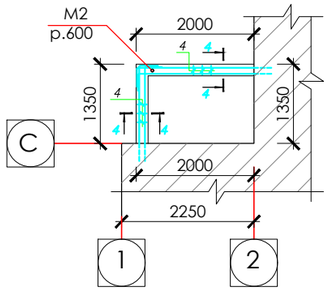

4-4

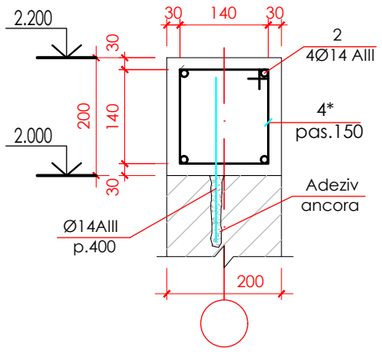

Plan centura de rezistență peste planșeul de pod sc.:1-100

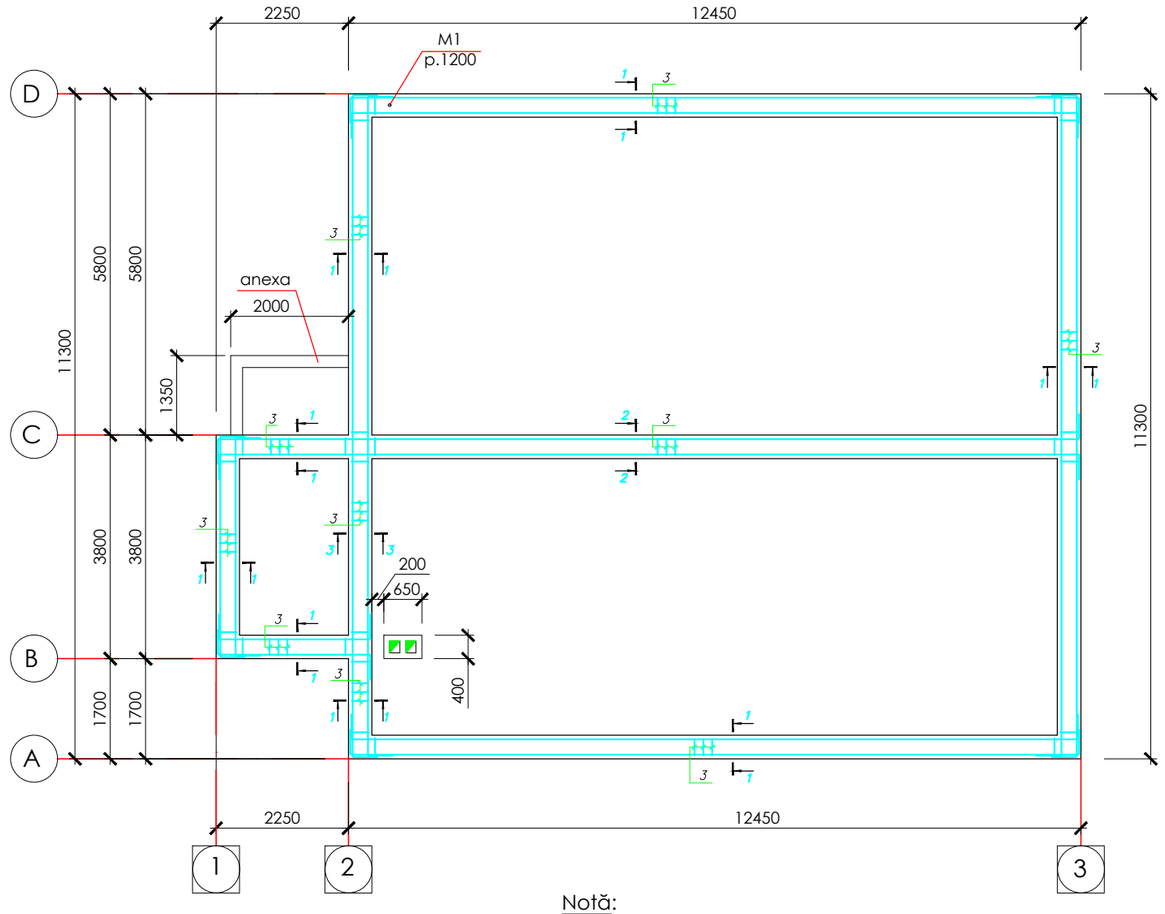

1-1

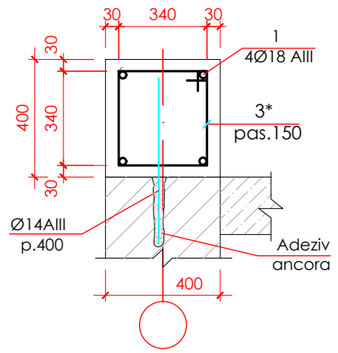

2-2

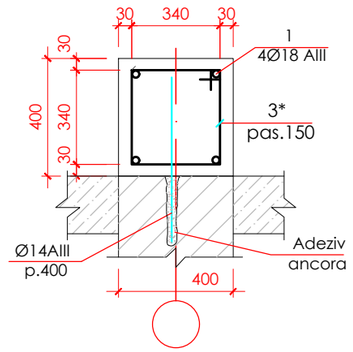

3-3

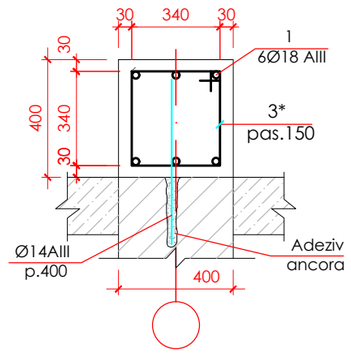

Borderoul detalii

Poz.	Schița
3*	405; 340; 340; 405
4*	205; 140; 140; 205

Specificația elementelor monolite

Poz.	Indicații	Denumire			Cant.	Masa kg.	Masa (tot.)kg.
1		Ø18 AIII STAS 5781-82*		L = m.l.	327	1.998	653.4
2		Ø14 AIII STAS 5781-82*		L = m.l.	165	1.208	199.3
3*	(Vezi borderou detalii)	Ø6 AI	idem	L = 1510	315	0.336	105.9
4*	(Vezi borderou detalii)	Ø6 AI	idem	L = 690	30	0.154	4.60
M1	200 650 M12	Ø12 AI	idem	L = 850	47	0.754	35.5
M2	200 350 M12	Ø12 AI	idem	L = 550	6	0.488	2.95
	Materiale	Beton C15 m³			10,5		

Notă:

1. Edificarea structurii de rezistență a acoperișului trebuie să fie precedată de executarea unei centuri antiseismice din beton armat monolit, cu lățimea egală cu grosimea pereților și înălțimea egală cu 400 mm, peste toți pereții structurali. Suprafața zidăriei care va avea contact cu betonul trebuie curățată, iar înainte de betonare a centurii, de umezit.

Pe axa 2, între axele B și C de executat o grindă.

Centura de legat cu zidăria existentă a pereților prin bare de oțel de clasa AIII cu diametrul de 30 mm și adîncimi de 400 mm, la distanțe de 400 mm pe toate lungimile pereților, iar spațiile dintre bare și pereții găurilor de umplut cu mortar plastic de ciment M200, sub presiune.

Mod.	Plansa	Foaie	№ doc	Semnat	Data
ASP		Postica C.			
Arhitect		Bivol A.			

Plan centura de rezistență peste planșeu de pod, secțiuni, specificația, borderou detalii, sc.: 1-100	Etapa	Plansa	Planse
	SA	13	20

tel: +373 611 11591;
www.ARHi.md, info@arhi.md
S.R.L. "ARHICON COMPANY"

Plan acoperiș anexa sc.:1-100

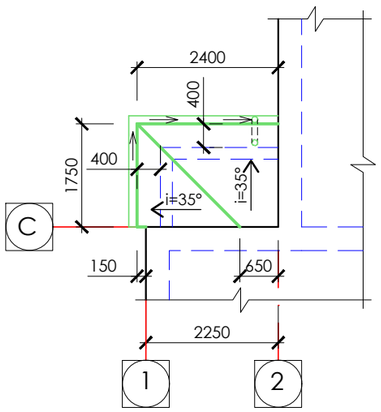

Plan acoperiș sc.:1-100

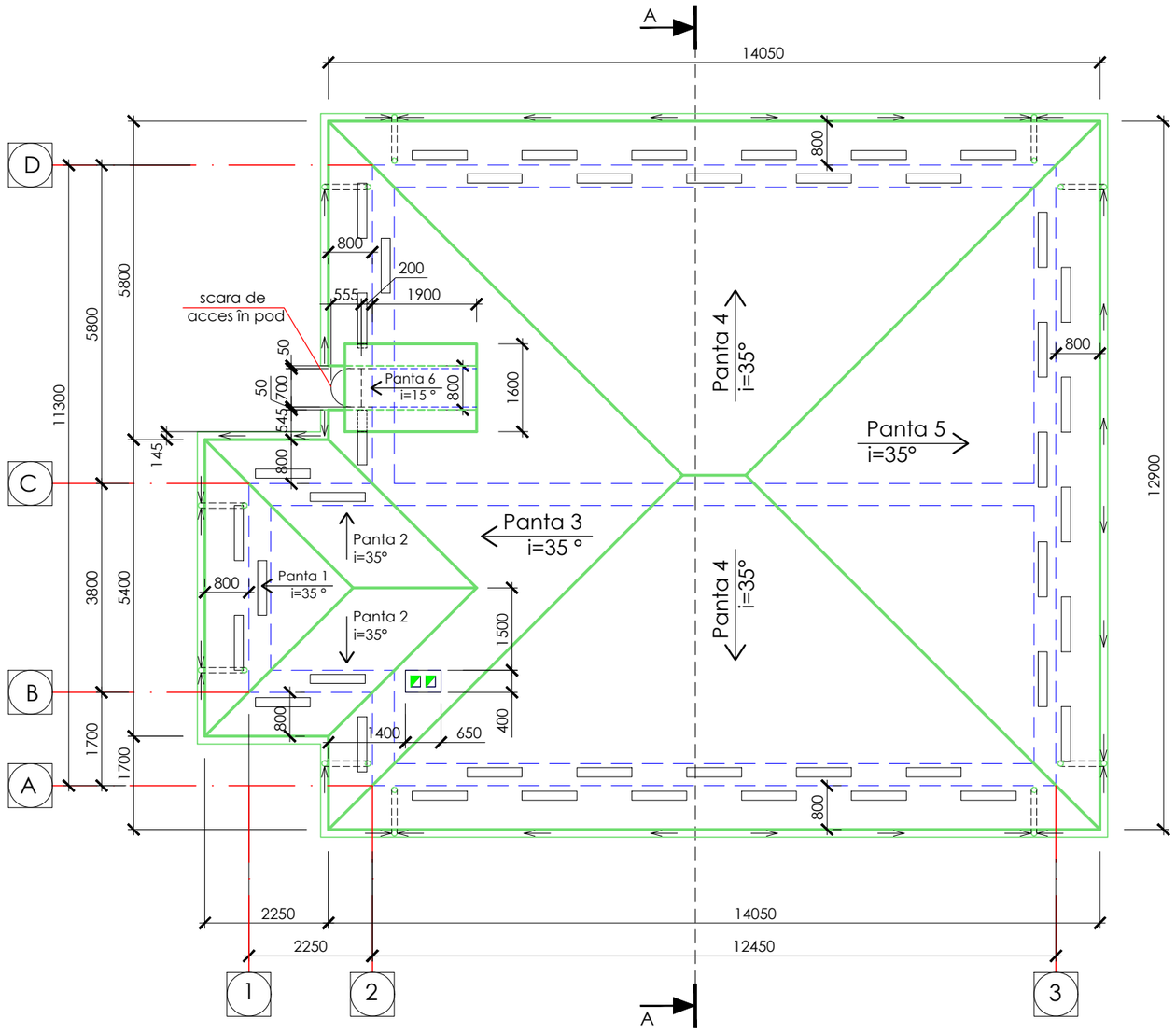

Pantele acoperişului sunt trasate cu înclinația 35°.
Toate elementele şarpantei se vor îndeplini din lemn de conifere categoria II (pin sau brad) cu umeditate maximală de 25%.
Calitatea elementelor şarpantei trebuie să corespundă prevederilor SNiP II-25-80 "Construcții din lemn".
Elementele din lemn se vor îndeplini conform STAS 24454-80E.
Toate elementele din lemn ale şarpantei se vor antiseptiza şi se vor proteja împotriva putrezirii şi arderii conform SNiP 2-03-11-85.
Elementele din lemn ce intră în contact cu zidăria sau elemente din beton se vor izola suplimentar cu 2 straturi de ruberoid.
Pentru rezemarea căpriorilor de pereți în timpul îndeplinirii zidăriei acestora vor fi lăsate nişe speciale, care după montarea căpriorilor vor fi închise cu mortar de ciment marca M100.
Racordările între elementele şarpantei se vor îndeplini prin intermediul ecliselor de lemn sau oțel, şuruburilor, scoabelor sau altor piese metalice. Elementele metalice de fixare se vor îndeplini din oțel BCt 3kl conform STAS 380-71*, STAS 130-76.
Pentru fixarea şarpantei de placa din beton armat turnată monolit, în aceasta vor fi înglobate ancoraje Ø12 AI.

Notă:
1. Foaia data vezi concomitent cu plansele SA-15,16
2. Sectiune A-A vezi foaia SA-16

	Dimensiuni	Cant.	Obs.
Panta 1	8.9 m²	1	
Panta 2	7.4 m² 7.4 m²	2	
Panta 3	39.0 m²	1	
Panta 4	59.8 m² 59.8 m²	2	
Panta 5	50.7 m²	1	
Panta 6	4.0 m²	1	
Total: 237.0 m²			

Mod.	Plansa	Foaie	№ doc	Semnat	Data
ASP		Postica C.			
Arhitect		Bivol A.			

Plan acoperiș, sc.: 1-100

Etapa	Plansa	Planse
SA	14	20

tel: +373 611 11591;
www.ARHi.md, info@arhi.md
S.R.L. "ARHICON COMPANY"

Plan acoperiș anexa sc.:1-100

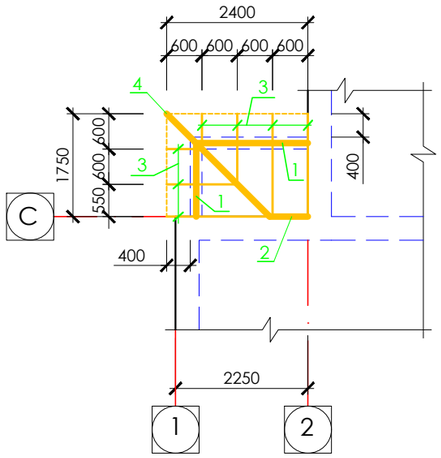

D-2 (element metalic de fixare a căpriorului de cosoroabă)

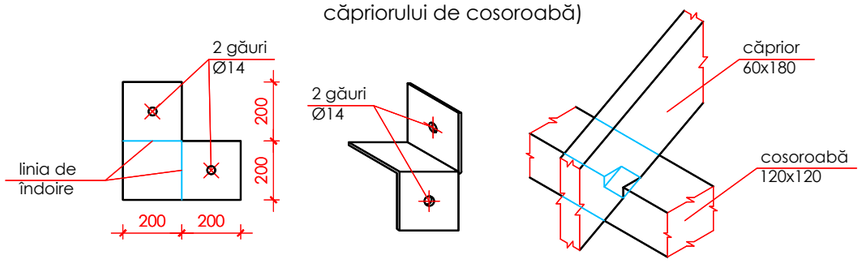

Plan șarpantă sc.:1-100

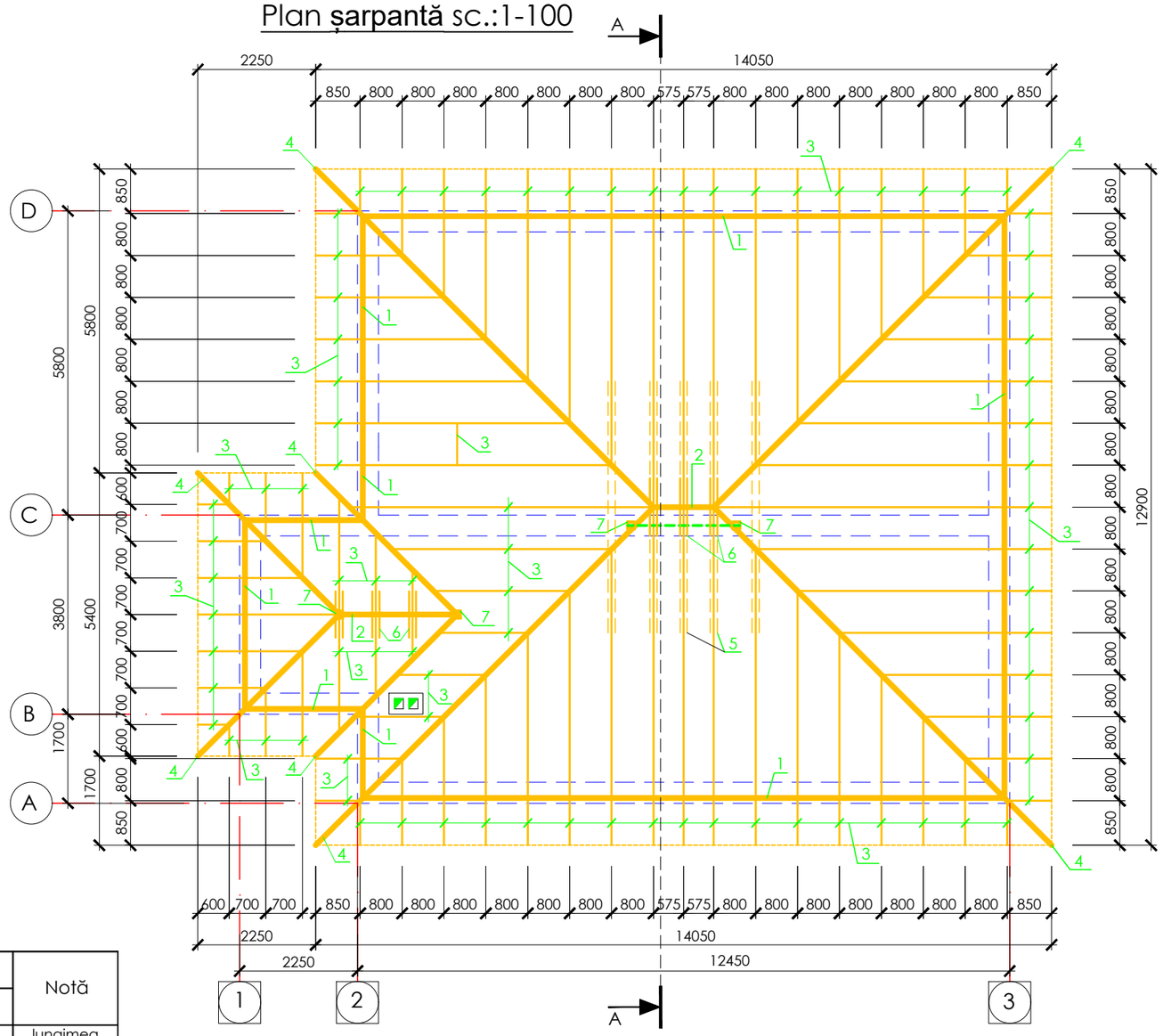

Borderoul elementelor şarpantei

Nr.	Denumiri elemente	Secțiune		Lungime	Cantit.	Volum	Notă
		b, mm	h, mm	l, mm	un.	m³	
1	Cosoroaba	120	120	diferita	10	0.84	lungimea totală - 58000
2	Grinda de coama	120	120	diferita	2	0.05	lungimea totală - 3400
3	Caprior	60	180	diferita	90	3.49	lungimea totală - 383350
4	Caprior diagonal	2x60	180	diferita	9	1.50	lungimea totală - 72000
5	Grindă de tavan	60	180	4800	10	0.52	
6	Eclisa	60	180	diferita	12	0.26	lungimea totală - 24000
7	Stîlp	150	150	diferita	4	0.27	lungimea totală - 12000
8	Talpă	150	150	750	4	0.07	
D2	Piesa metalica				75		
	Total					6.56	

Notă:
1. Foaia data vezi concomitent cu plansele SA-16
2. Sectiune A-A vezi foaia SA-16

Mod.	Plansa	Foaie	№ doc	Semnat	Data
ASP		Postica C.			
Arhitect		Bivol A.			

Plan șarpantă, sc.: 1-100

Etapa	Plansa	Planse
SA	15	20

tel: +373 611 11591;
www.ARHi.md, info@arhi.md
S.R.L. "ARHICON COMPANY"

Nod C, termoizolare cornișă

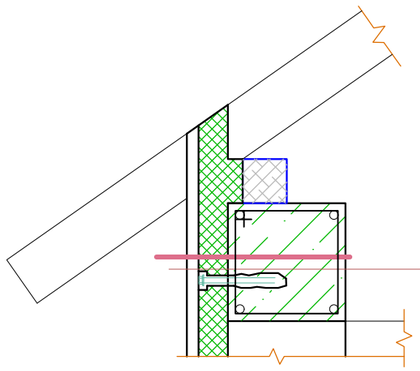

-Mortar decorativ tip "Tinc"
-Strat de grunduire
-Chituirea cu compoziție de tip amestec uscat pe baza de ciment cu plasa din fibre de sticla
-Plăci din vată minerală, cu ɤ=135 kg/m3 cu grosimea 100 mm, lipite pe clei și dibluit
-Perete exterior 400mm

Nod A, termoizolare a peretilor exteriori

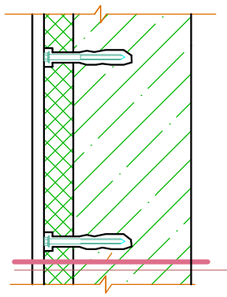

-Mortar decorativ tip "Tinc"
-Strat de grunduire
-Chituirea cu compoziție de tip amestec uscat pe baza de ciment cu plasa din fibre de sticla
-Plăci din vată minerală, cu ɤ=135 kg/m3 cu grosimea 100 mm, lipite pe clei și dibluite
-perete exterior existent

Nod B, termoizolarea soclului

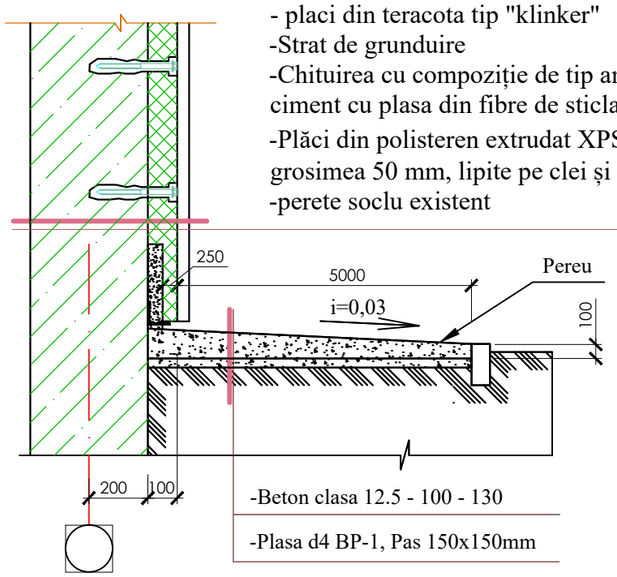

- placi din teracota tip "klinker"
-Strat de grunduire
-Chituirea cu compoziție de tip amestec uscat pe baza de ciment cu plasa din fibre de sticla
-Plăci din polisteren extrudat XPS, cu ɤ=26 kg/m3 cu grosimea 50 mm, lipite pe clei și dibluite
-perete soclu existent

-Beton clasa 12.5 - 100 - 130
-Plasa d4 BP-1, Pas 150x150mm

Sectiunea A-A sc.:1-100

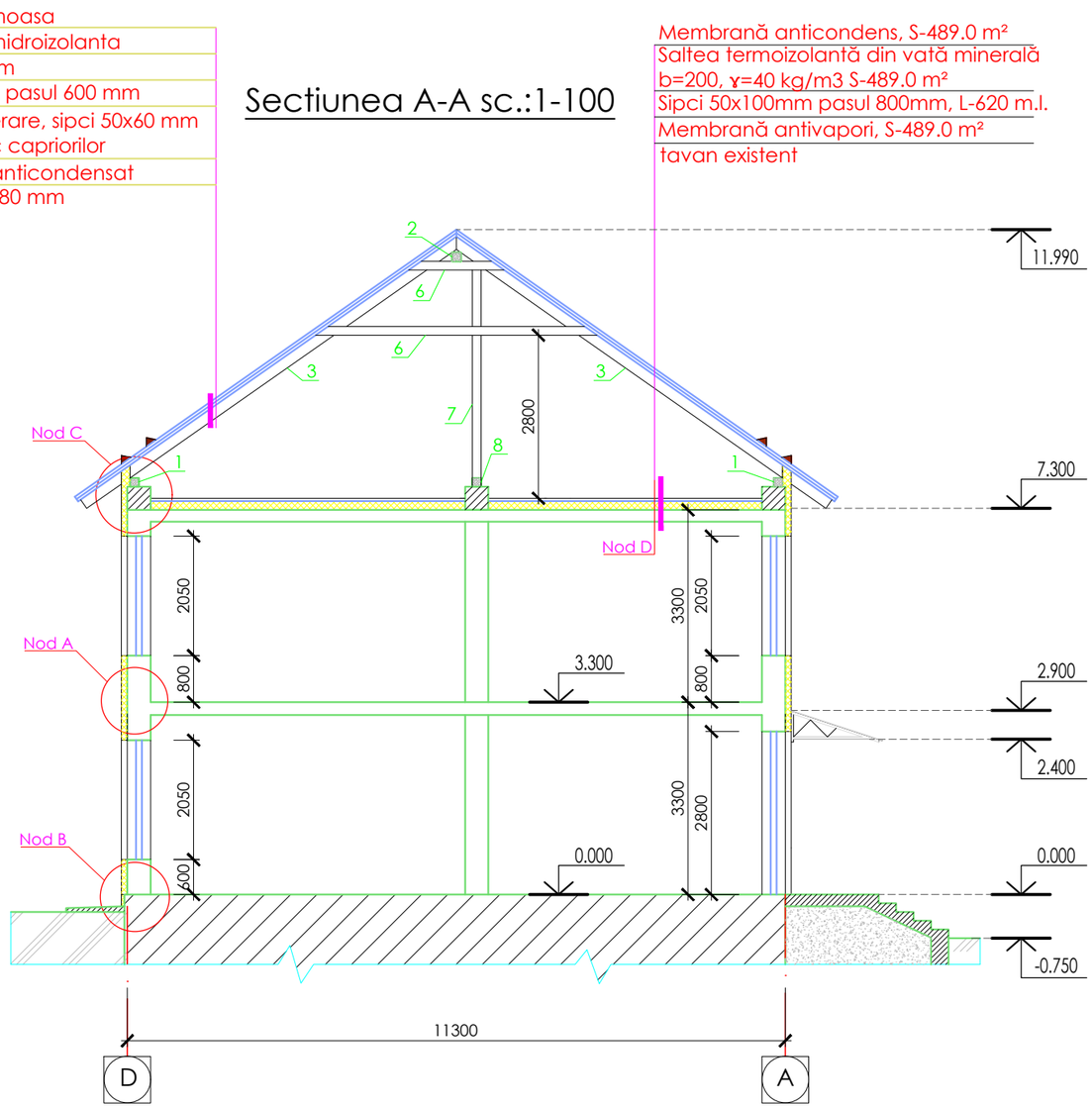

Notă:
1. Foaia data vezi concomitent cu plansele SA-15

Mod.	Plansa	Foaie	№ doc	Semnat	Data
ASP		Postica C.			
Arhitect		Bivol A.			

Secțiunea A-A, sc.: 1-100

Etapa	Plansa	Planse
SA	16	20

tel: +373 611 11591;
www.ARHi.md, info@arhi.md
S.R.L. "ARHICON COMPANY"

Modul de amplasare a termoizolatiei la golul de fereastra

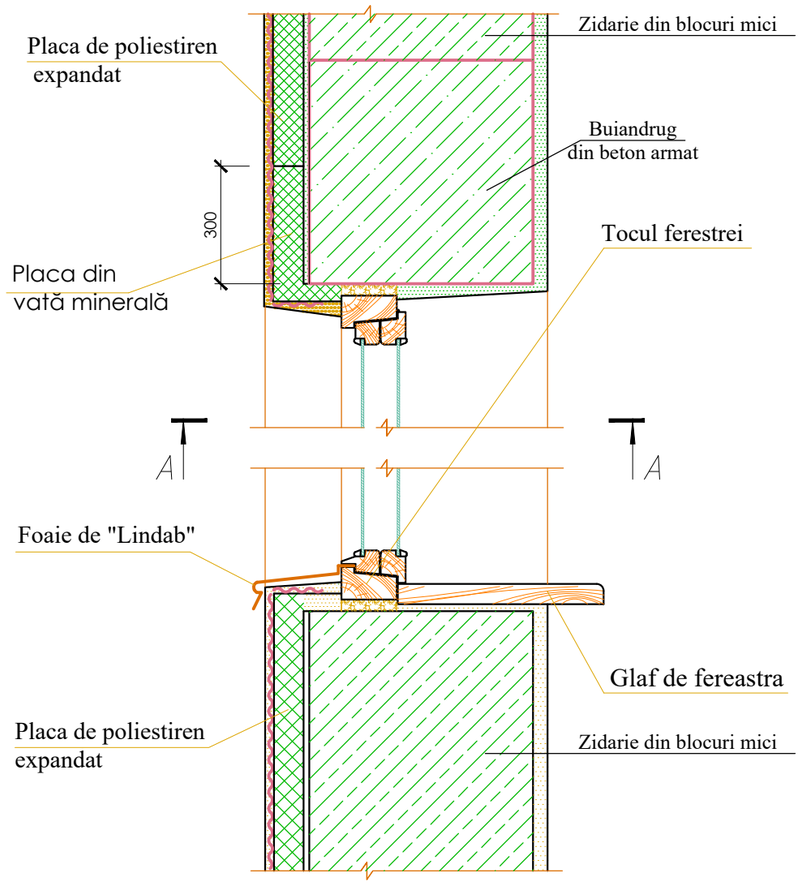

SECTIUNEA A-A

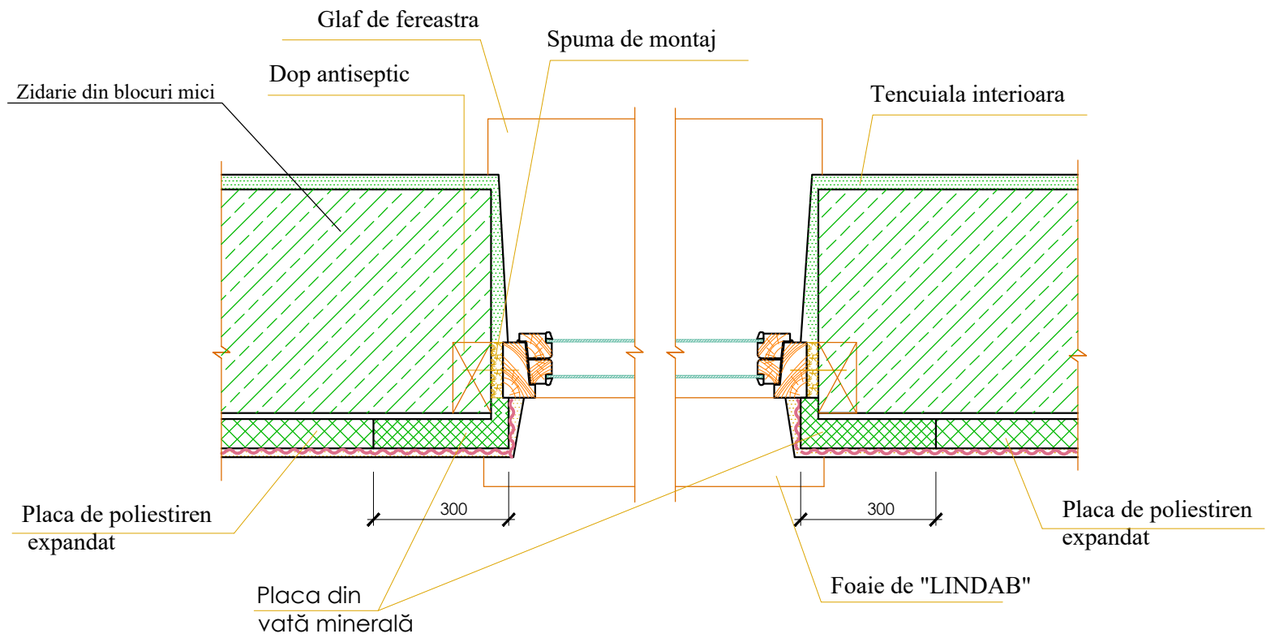

Mod.	Plansa	Foaie	№ doc	Semnat	Data
ASP		Postica C.			
Arhitect		Bivol A.			

Soluții Arhitectural-Constructive, Termoizolarea golurilor

Etapa	Plansa	Planse
SA	17	20

tel: +373 611 11591;
www.ARHi.md, info@arhi.md
S.R.L. "ARHICON COMPANY"

Jgheaburi si burlane

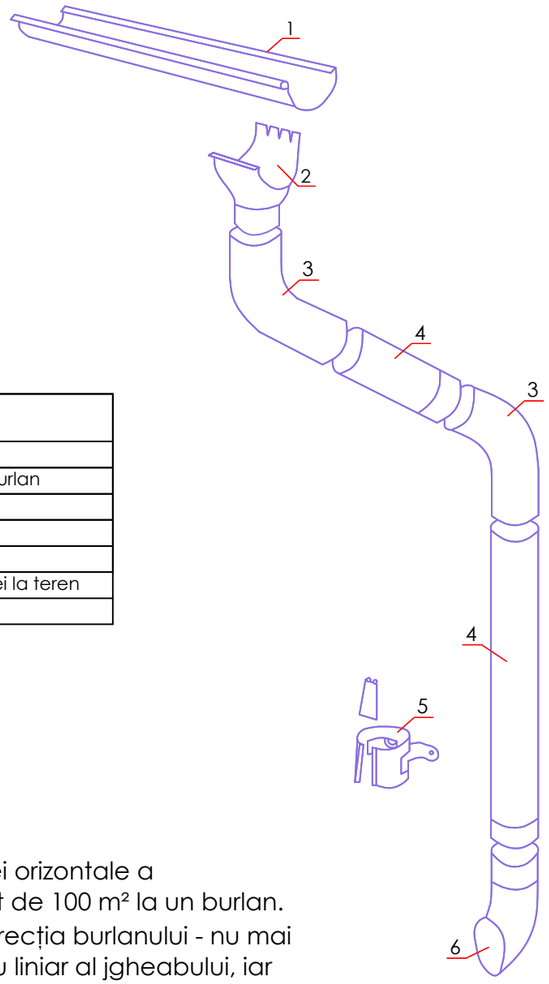

Nr.	Denumirea
1	Jgheab
2	Piesă-racord, jgheab-burlan
3	Cot burlan
4	Burlan drept
5	Brățară prindere burlan
6	Cot de evacuare a apei la teren

Notă: Suprafața proiecției orizontale a acoperişului - nu mai mult de 100 m² la un burlan. Înclinația jgheabului în direcția burlanului - nu mai mică de 5mm la un metru liniar al jgheabului, iar lungimea totală a jghebului pînă burlan - nu mai mare de 10m. Cîrligile pentru jgheburi se instalează preferabil pe căpriori (intervalul optimal 0,6-0,9m) pînă la montarea invelitorii acoperişului. Marginea exterioară a jgheabului mai joasă ca marginea interioară cu 6mm. Marginea acoperişului trebuie să treacă peste marginea interioară a burlanului cu 40mm. Marginea de jos a cotului de evacuare a apei la teren trebuie să se afle la 100-300mm de la nivelul terenului. Brățarele burlanului la o distanță nu mai mare de 2m una de la alta, dar nu mai puține de 2 buc. la fiecare burlan.

Tabela materialelor de execuție a burlanelor

Poz.	Denumirea		Cant. buc.	Culoarea
1	Jgheab	L=m.l.	61	Negru
2	Piesă-racord, jgheab-burlan	buc.	11	Negru
3	Cot burlan	buc.	22	Negru
4	Burlan drept	L=m.l.	77	Negru
5	Brățară prindere burlan	buc.	52	Negru
6	Cot de evacuare a apei la teren,	buc.	11	Negru

Mod.	Plansa	Foaie	№ doc	Semnat	Data
ASP		Postica C.			
Arhitect		Bivol A.			

Borderoul elementelor de scurgere a apei pluviale, sc.: 1-100

Etapa	Plansa	Planse
SA	18	20

tel: +373 611 11591;
www.ARHi.md, info@arhi.md
S.R.L. "ARHICON COMPANY"

Scară de acces tip Sc1, sc.:1-50

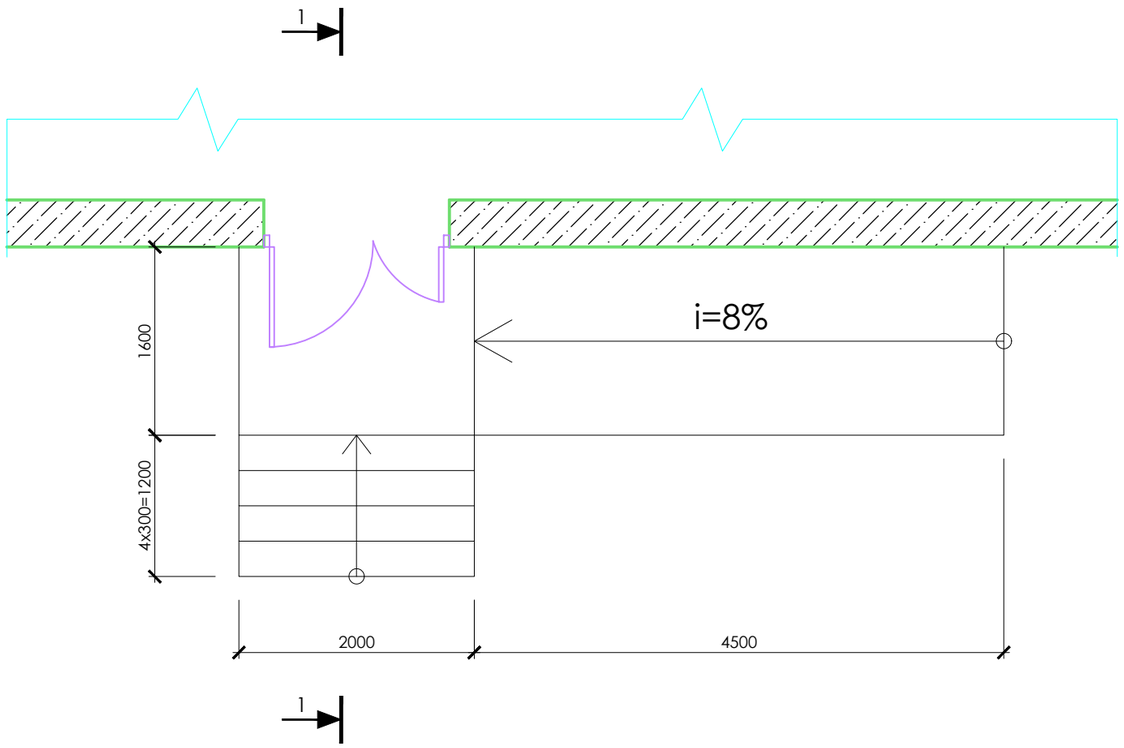

Sectiunea 1-1 sc.:1-50

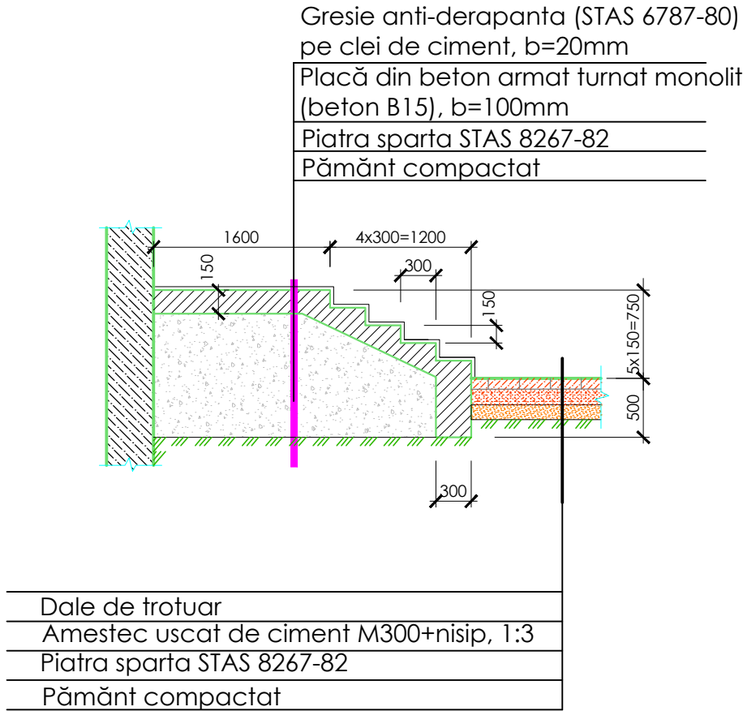

Tabela materialelor de execuție scara tip Sc1.

Poz.	Denumirea	Unit.	Cant. buc.
1	Placaj ceramic "klinker"	m.p.	14.45
2	Beton C15	m.c.	5.85
	Total scara tip 1	1 buc.	

Mod.	Plansa	Foaie	№ doc	Semnat	Data
ASP		Postica C.			
Arhitect		Bivol A.			

Plan scara de acces, sc.: 1-100

Etapa	Plansa	Planse
SA	19	20

tel: +373 611 11591;
www.ARHi.md, info@arhi.md
S.R.L. "ARHICON COMPANY"

Structura metalică copertină sc.:1-50

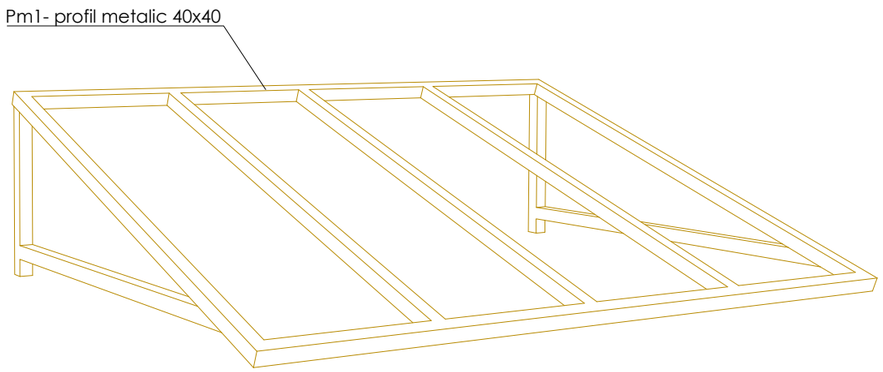

Secțiune copertină scara principală sc.:1-50

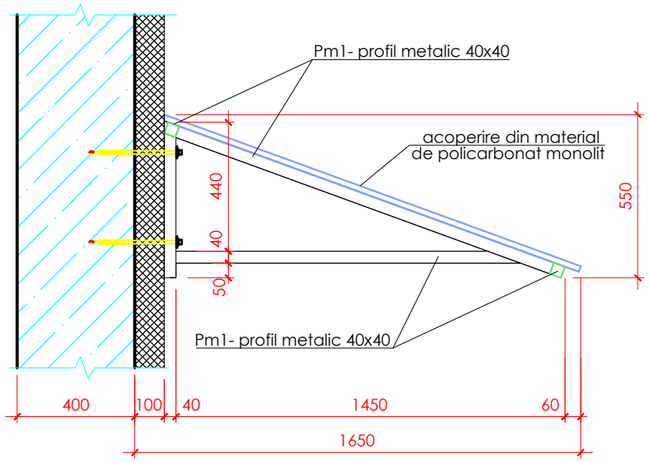

Secțiune copertină scara tip sc.:1-50

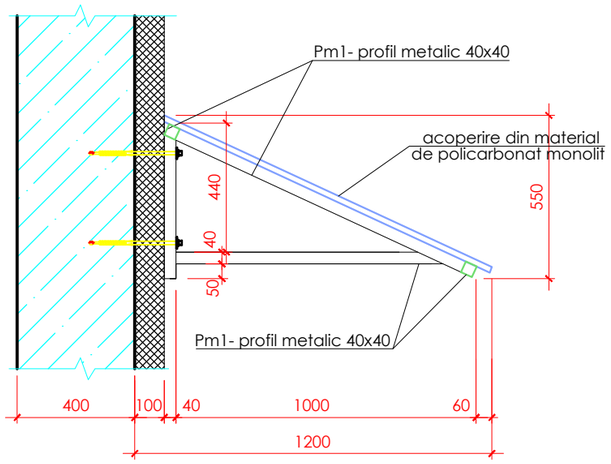

Specificaţia elementelor copertinei

Poz.	Denumire	Cant.
Pm1	□ 40x40x4 idem L=m.l.	36.0
	Policarbonat monolit idem L=m.p.	7.5
	Total copertine	2

Digitally signed by Cecoi Constantin
Date: 2022.08.25 16:02:01 EEST
Reason: MoldSign Signature
Location: Moldova

Mod.	Plansa	Foaie	№ doc	Semnat	Data
ASP		Postica C.			
Arhitect		Bivol A.			

Schemă copertină, sc.: 1-100

Etapa	Plansa	Planse
SA	20	20

tel: +373 611 11591;
www.ARHi.md, info@arhi.md
S.R.L. "ARHICON COMPANY"