08.9050.016

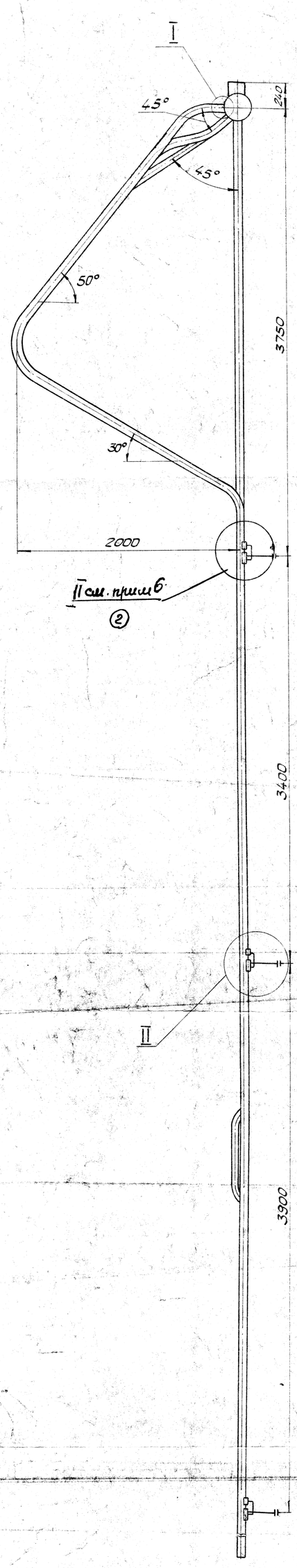

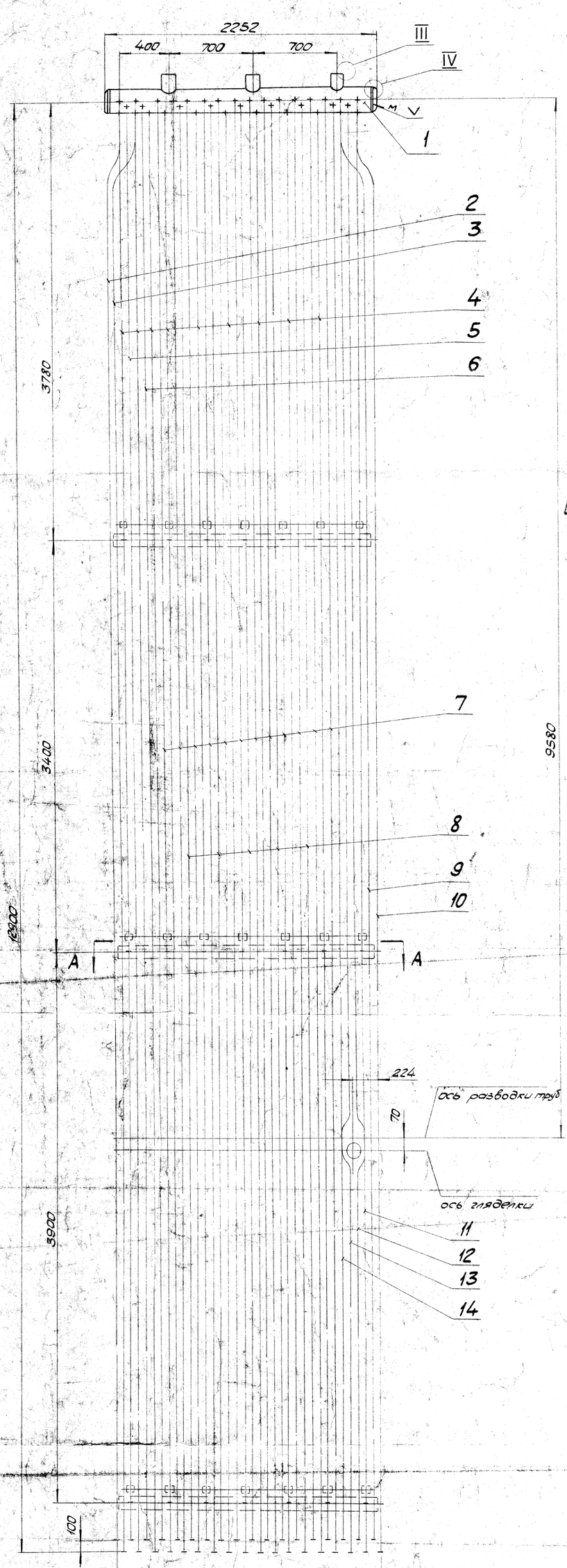

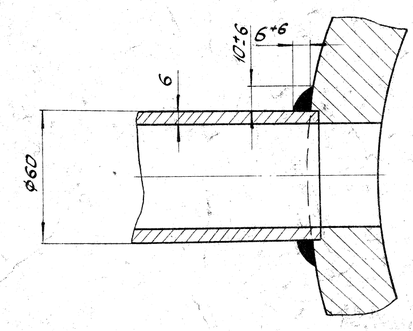

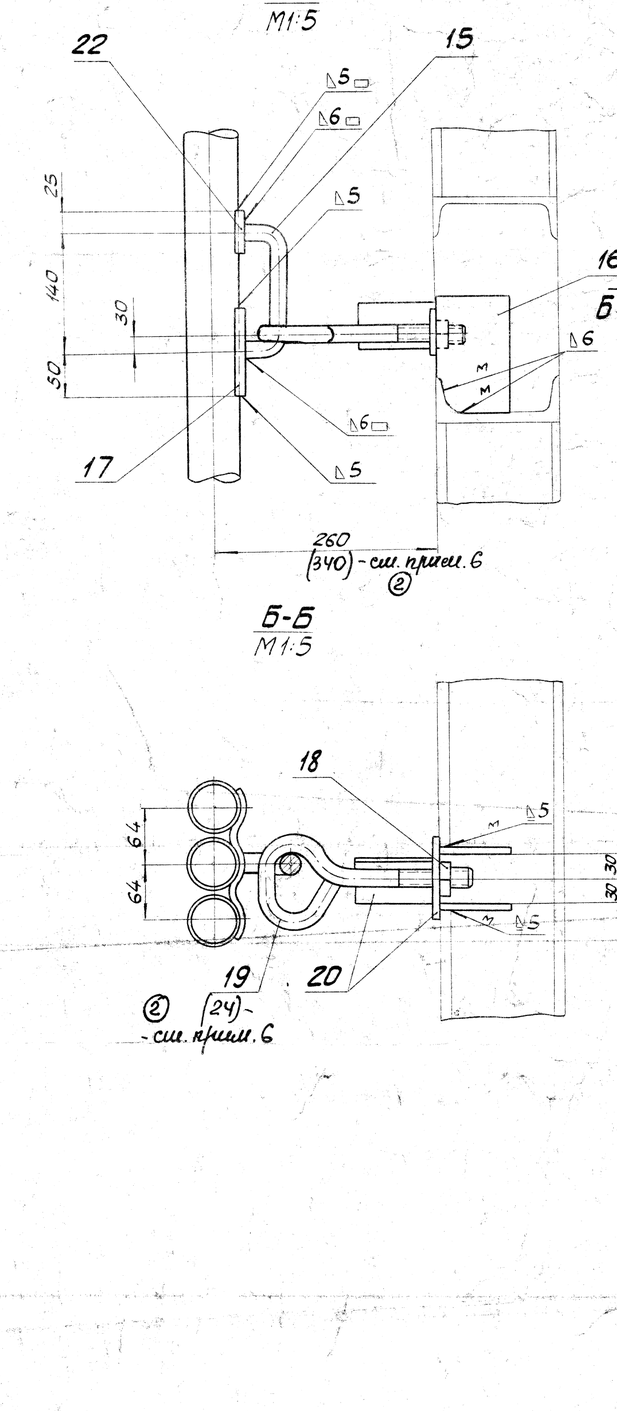

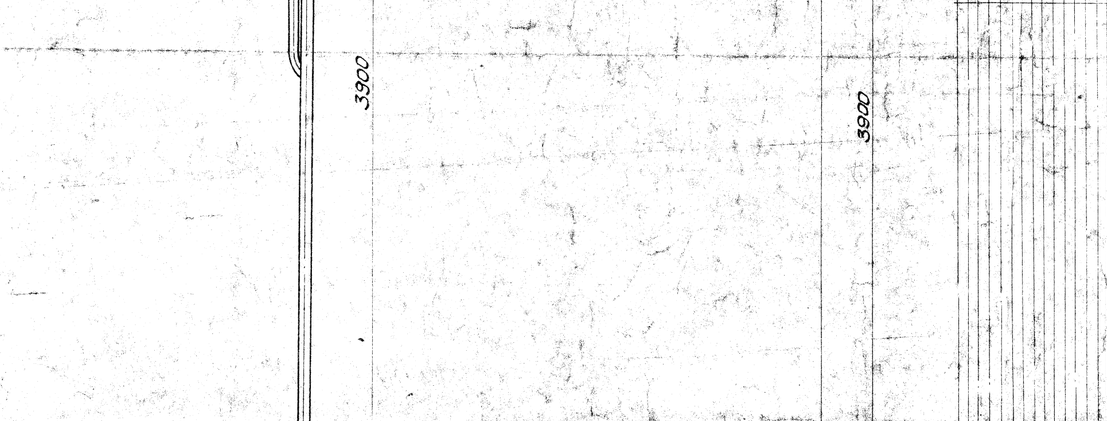

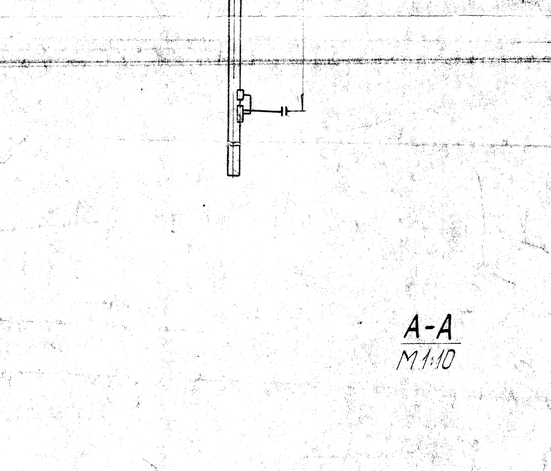

Схема строповки блока

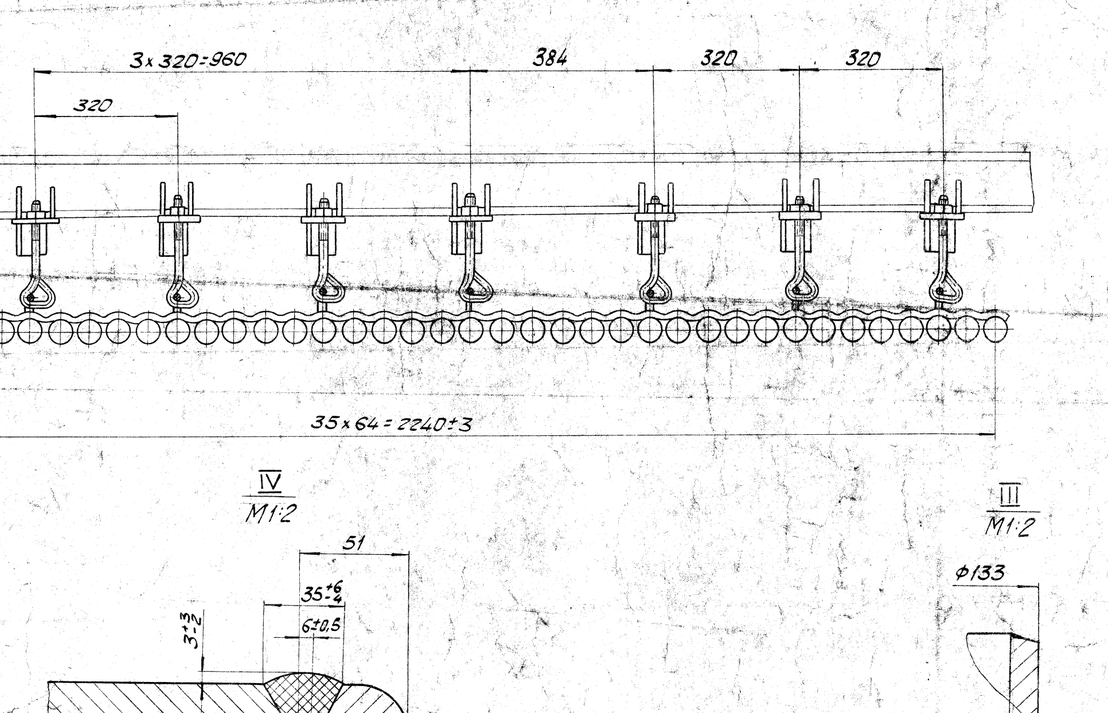

Кишиневская ТЭЦ
Утверждается в производство
Директор
20 ОКТ 1977 г.

1. Блок изготовить по МРТУ 2402-02-65 с доп 1 и 2.
2. Гидравлическое испытание – 195 кгс/см².
3. Кронштейн поз. 20 и косынки поз. 16 приварить так, чтобы обеспечить крайнее левое положение скобы поз. 15 в натяжном крючке (см. узел II).
4. Донышко поз. 21 ~~на заводе прихватить электро~~сваркой в 4 ± точках. Окончательная приварка донышка производится на монтаже после стыковки верхнего блока с нижним.
5. Приварку одной змейки (поз. 17) вблизи монтажного стыка произвести только к трубам, на которых устанавливается скоба, с последующей приваркой змейки по узлу II на монтаже.
② 6. Размер (340) и поз. (24) относятся к верхнему поясу крепления

②	24	23Н-3020-69	Крючок натяжной; № 2	7	1,18	8,26	Ст3 кп	
		Вес заводского наплавленного металла: 2,9 кг						
	23	08.8560.002	Каркас жесткости	1	81,6	81,6	сборочный	К-358
	22	3Н-3022-69	Накладка	21	0,2	4,2	ВМСт 3пс	
①	21	~~255-3Н-2514-71~~ СТП 5041.01-48	Донышко 219×28 Ø=232 d=163	1	10,8 Н/Е	10,8 11,0	20	
	20	3Н-3017-69	Кронштейн	21	0,74	15,5	сборочный	
②	19	3Н-3020-69	Крючок натяжной М20 N1	14 2К	1,0	14 2К	Ст 3кп	
	18	0173Н2826-63	Гайка М20 ГОСТ 5915-62	21	0,064	1,34	10	
	17	3Н-2323-58	Змейка ~~35~~	3	19,5	58,5	ВМСт 3пс	
	16	3Н-3016-69	Косынка	42	0,41	17,2	ВМСт 3кп	
	15	3Н-3021-69	Скоба ф20 тип I	21	0,48	10,1	Ст. 3кп	
	14	08.2330.052-02	Труба 60×6	1	120	120	20	
	13	08.2330.051-02	Труба 60×6	1	105	105	20	
	12	08.2330.053	Труба 60×6	1	120	120	20	
	11	08.2330.049-02	Труба 60×6	1	105	105	20	
	10	08.2330.046	Труба 60×6	1	121	121	20	
	9	08.2330.045	Труба 60×6	1	121	121	20	
	8	08.2330.039-01	Труба 60×6	5	120	600	20	
	7	08.2330.054-01	Труба 60×6	12	121	1452	20	
	6	08.2330.039-02	Труба 60×6	1	121	121	20	
	5	08.2330.044-02	Труба 60×6	1	121	121	20	
	4	08.2330.038-01	Труба 60×6	9	104	936	20	
	3	08.2330.048	Труба 60×6	1	122	122	20	
	2	08.2330.047	Труба 60×6	1	121	121	20	
		Блок заднего экрана (см. дет. опись Д-21702) Вес = 4388						
	1	08.1807.025	Коллектор 219×30	1	329	329	сборочный	
		Коллекторы (см. дет. опись Д-21700) Вес = 329						

№ п/п	Обозначение	Наименование	Кол.	Лист.	Общ.	Вес, кг	Материал (Наим., марка, ГОСТ)	Примеч.

2	5	RU G77		31.77г.	274
1	1	К.И. 709		15.12.75г.	08.9050.016
Изм.	Кол.	№ докум.	Подп.	Дата	Блок N4 заднего экрана
Констр.		Заигуменный		29.04.71	Вес, кг 4717
Проверил					Масштаб 1:25
Н. контр.					Всего листов 1
Вед. констр.					Лист 1
Нач. сект.				11.8.71	

Копировал: Ку
Формат А2

Инв. № подл. | Подп. и дата | Взам. инв. № | Инв. № дубл. | Подп. и дата
6045 | 08.8.71 | | | | 71-02