Căminul nodului de evidență
Plan. Sc. 1:10.

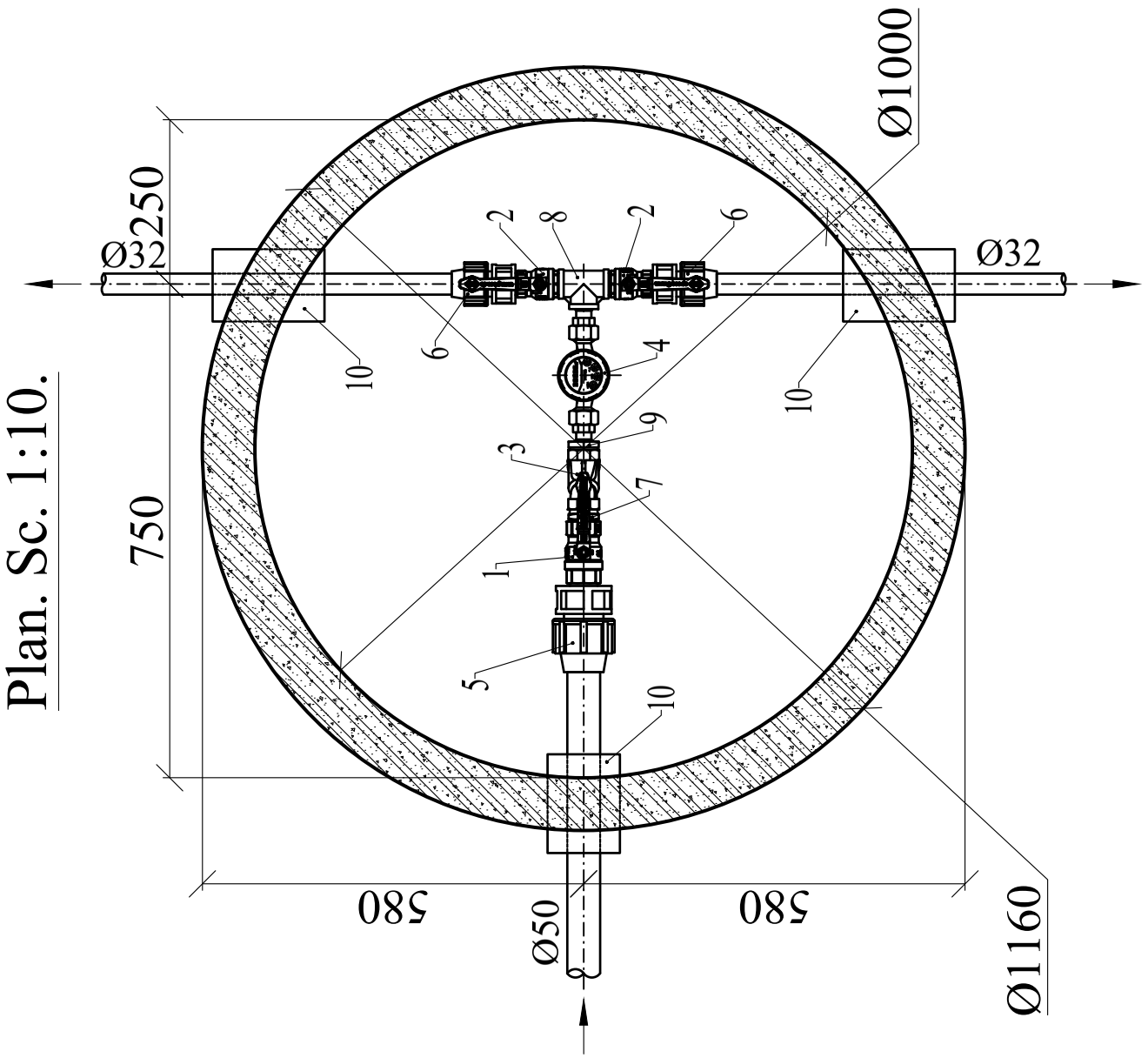

Secțiune 1-1. Sc. 1:10.

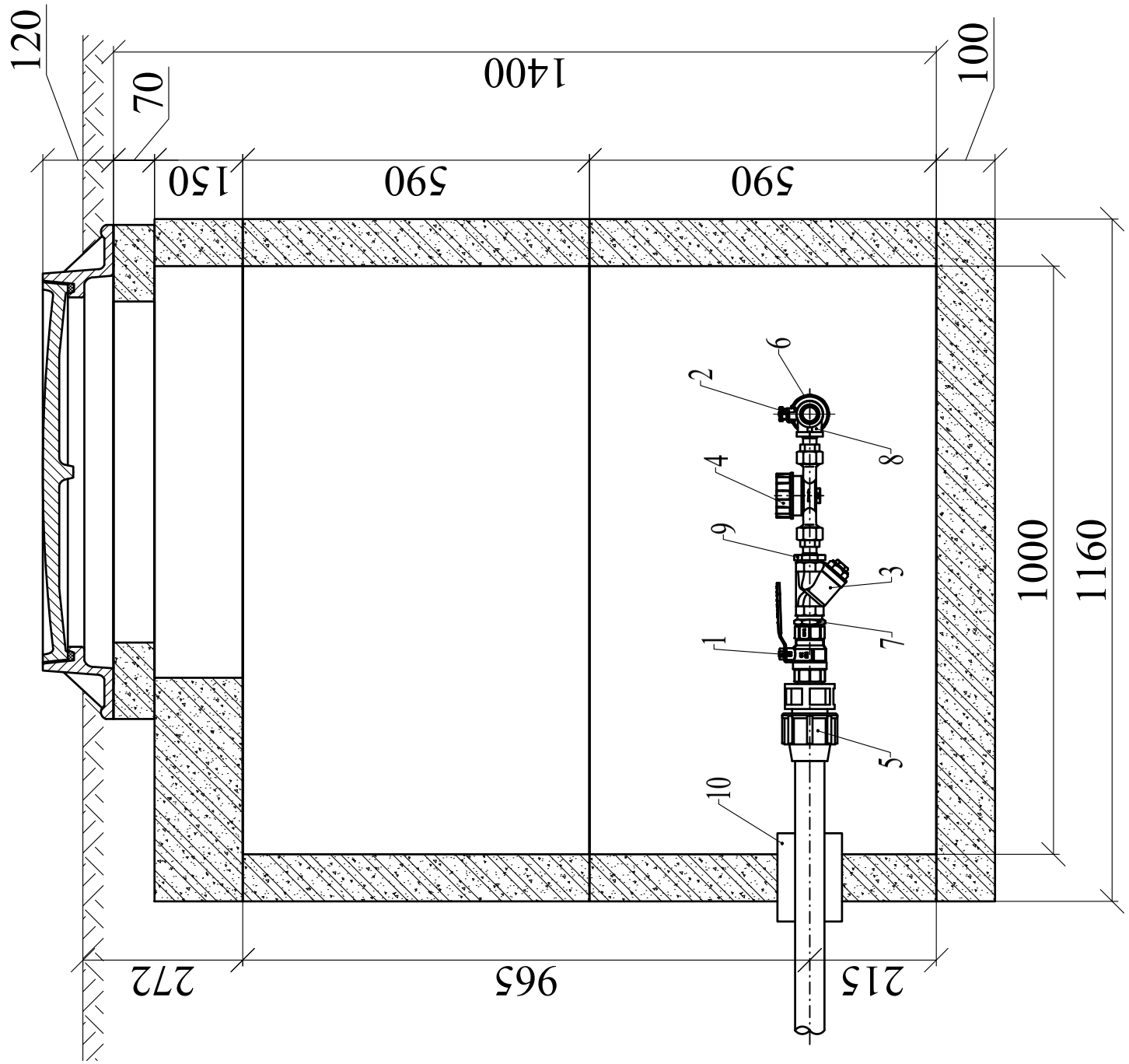

REPUBLICA MOLDOVA Primăria satului Zăbriceni, raionul Edineț						02/18- B -TH		
						Proiectarea rețelelor de canalizare a s.Zăbriceni, r. Edineț.		
Mod	Nr.par	Coala	Nr.doc.	Semnătura	Data			
						Stația de epurare a apei uzate	Faza	Coala	Coli
							PE	18	
Director		E. Goian						
Spec. prin.		A.Covaliov				Căminul nodului de evidență. Plan. Secțiune. Sc. 1:10.	Î.I. "Goian Eduard" mun. Chișinău, 2018 Licența: AMMII nr.039089	
Efectuat		V.Oprea						

Nr. de inv. orig.	Data si semnatura	In schimb. Nr.de inv.