REPUBLICA MOLDOVA

S.R.L."CONSIT PRO"

Licenţa seria: A MMII Nr. 012206 eliberat 28.04.14

Obiectul №:04/24

Denumirea obiectului:

“Replanificarea sălilor de operație în blocul chirurgical etajul doi al cladirii al IMSP SCM “Sfânta Treime” mun. Chișinău”

Blocul de operatie

PROIECT DE EXECUŢIE

Volum 2

Soluţii arhitecturale si constructive.

Beneficiar: IMSP SCM "Sfânta Treime"

Executor: S.R.L. "CONSIT PRO"

Chişinău 2024

Coordonat	
Set AIVC	Mihailov A.
Set SI	Mihailov A.
Set EEF/IEI	Malicenco N.
Set TP	Danilova L.
Set ÎVC	Bat D.
Set RAC	Sanalatii L.
Set TP1	Kovaleva J.

Evidenţa seturilor de bază a desenelor 04/24

Indicaţie	Denumirea	Notă
04/24-SAC	Solutii arhitecturale si constructive	
04/24-TP	Tehnologia de producere	
04/24-ÎVC	Incalzirea, ventilarea si conditionarea aerului	
04/24-RAC	Reţele interioare de alimentare cu apă şi canalizare	
04/24-EEF/IEI	Echipament electric de forta. Iluminatul electric interior.	
04/24-AÎVC	Automatizare Incalzirei, ventilarii si conditionarii aerului	
04/24-SI	Semnalizarea de incendiu	
04/24-TP1	Tehnologia de producere (alimentare cu gaze medicale)	
04/24-OLC	Organizarea lucrarilor de constructii	

Indicii tehnico-economici

Nr.	Denumirea	Unităţi de măsură	Indicatorii
1	Categorie de importanţă		II
2	Gradul de rezistenţă la foc		II
3	Suprafaţa normativă	m²	1524,28
4	Suprafaţa utilă	m²	1558.9
5	Suprafaţa totală	m²	1687.4
6	Suprafaţa construcţiei	m²	1862.4
7	Volumul construcţiei	m³	6145.8

Plan situatie
Sc 1:2000

Zona supusa reparatiei

Schema blocului.

Terenul spitalului

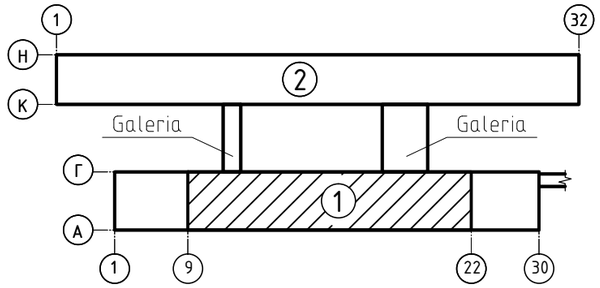

1 - Blocul de operatii

2 - Blocul principal

- Zona supusa reparatiei

Digitally signed by Cicanci Ivan
Date: 2024.09.25 16:57:19 EEST
Reason: MoldSign Signature
Location: Moldova

LISTA LUCRĂRILOR ASCUNSE CARE URMEAZĂ SĂ FIE EXAMENATE

1. Act executării şi fixării pereţilor despărţitori.
2. Act executarii constructiilor cupolelor in sali de operatie.
3. Act de consolidarea gaurilor perforate in planseile existente.
4. Act instălării blocurilor de uşi.
5. Act executării pardoselelor.

LISTA LUCRĂRILOR ÎN FAZE DETERMINANTE

1. Executarea si fixarea pereţilor despărţitori.
2. Executarea constructiilor cupolelor in sali de operatie.
3. Consolidarea gaurilor perforate in planseile existente.
4. Executarea pardoselelor.
5. Instalarea blocurilor de uşi.

Proiectul este elaborat conform normelor si regulilor in vigoare, si asigura criteriile de baza a calitatii constructiilor reglamentate prin legea cu privire la calitatea in constructii: A - rezistenta si stabilitate; B - siguranta în expluatare; C - siguranta la foc; D - igiena, sanatatea oamenilor, refacerea si protectia mediului inconjurator; E - izolatii termica, hidrofuga si economie de energie; F- protecţie împotriva zgomotului, G - utilizare sustenabilă a resurselor naturale.

ASP /Vasiliev A./

ISP /Cicanci T./

Beneficiar: IMSP SCM "Sfânta Treime"
ASP Certificat seria 2020-P Nr.0605 din 05.08.2020
ISP Certificat seria 2023-P Nr.1089 din 15.11.2023

Licenţa seria A MMII Nr. 012206 din 28.04.2014

Mod.	Nr.part.	Foaia	Nr.doc.	Semnat.	Data
ASP	Vasiliev A.				
ISP	Cicanci T.				
Elaborat	Brusova N.				

04/24-SAC

"Replanificarea sălilor de operaţie în blocul chirurgical etajul doi al cladirii al IMSP SCM "Sfânta Treime" mun. Chişinău"

Blocul de operaţie	Faza	Planşa	Planse
	PE	1	19
Date generale (inceput)	"CONSIT PRO" S.R.L. or. Chisinau		

Notă generală

1. Proiectul de execuție a obiectului "Replanificarea sălilor de operație în blocul chirurgical etajul doi al cladirii al IMSP SCM "Sfânta Treime" mun. Chișinău" este elaborat în baza sarcinii de proiectare, sarcinii tehnologice și a Certificatului de Urbanism nr.CU-0003307 din 11.06.2024 și Raportului de expertiză tehnică a clădirii № 06-05/ET-2024 din 27.05.2024.

2. Cotă 0.000 corespunde cu cota podelei parterului a clădirii existente.

3. Principalele date climatice, geologice și hidrogeologice:

Regiunea climatică - III B;
Sarcină de la zăpadă normativă - 1,5 kN/m²;
Presiunea de la viteză vîntului- 0,6kN /m²;
Temperatura medie a celor mai reci cinci zile este minus 16°C;
Adâncimea normativă de îngheț a solului - 0,9 m.
Seismicitatea zonei de construcție - 7 grade;
Seismicitatea șantierului de construcție - 7 grade;
Seismicitatea de calcul a clădirii - 7 grade;
Categorie de importanța a clădirii -II;
Gradul de rezistența la foc al clădirii -II;

4. Clădirea existentă a blocului chirurgical este de trei nivele, cu subsol și etaj tehnic, cu dimensiunele în plan în axe 19,0x116,3 m.

Carcasa clădirei - din beton armat prefbricat conform seriei УК-1. Compartimentarea pe orizontala - panouri din beton armat prefabricate cu goluri rotunde de 220 mm.

Îngrădirea exterioară - panouri prefabricate din cheramzito-beton cu grosime 240 mm.Pereți despărțitori din cărămidă si din placi de ipsos.

Înalțimea etajului 3,3 m.

Blocurile de ferestre și uși sunt realizate din PVC.

Pe exterior, fațadele clădirii sunt termoizolate cu plăci de vată minerală și finisate cu tencuială.

Acoperișul este plat din membrane bituminoase.

Toate construcțiile portante și de îngrădire sunt în stare satisfăcătoare.

Clădirea blocului chirurgical a fost data în exploatare în secolului trecut, in anii 1980, documentația de proiectare s-a păstrat. În prezent, clădirea este expluatată conform destinației.

5. Proiectul prevede reparația capitală a blocului de operatie de la etajul 2 al clădirii chirurgicale a spitalului și a spațiilor legate de deservirea acestuia, și anume:

a) Reamenajarea spațiilor (conform planului tehnologic).

b) În săli de operatie reconstrucția a lanternelor de aerare existente cu executarea tavanului nou.

c) Înlocuirea blocurilor de uși din lemn pe blocuri de profil de aluminiu, uși metalice, uși speciale de securitate, uși medicale.

d) Pardoselele noi din plăci ceramice, linoleum rezistent la uzură, linoleum antistatic și antibacterial.

e) Finisarea interioară a spațiilor, conform destinației acestora (pereți - vopsea silicată, vopsea "Mattlatex", placare cu placi ceramice glazurate, placare cu linoleum bacterecid; tavane - finisarea cu placi de gips-carton, vopsirea cu vopsea emulsie apoasă, vopsea silicată).

În proiect se prevăd următoarele lucrări de proiectate a retelelor inginerești (conform sarcinii tehnologice):

- Executarea rețelelor interne de alimentare cu apă și canalizare;
- Executarea rețelelor interne de alimentare cu energie electrică;
- Executarea sistemului de ventilatie;
- Executarea sistemului de încălzire;
- Executarea semnalizării de incendiu.
- Executarea automatizarii sistemului de ventilare;
- Alimentarea cu gaze medicale.

În proiectul dat se prevăd următoarele lucrări de demontare:

- Demontarea ușilor existente din lemn;
- Demontarea parțială a pereților despărțitori;
- Demontarea a finisării interioare și parțial stratului superior a pardoselilor;
- Executarea golurilor în pereții existenți și în panouri existente.

6. Toate lucrările de reparații și de construcție trebuie efectuate în conformitate cu standardele de siguranță și cu schema tehnologică a proiectului de organizare a construcției.

7. Construcțiile metalice se vopsesc de 2 ori cu email ПФ 115 ГОСТ 6469-76 pe un strat de grunduire ГФ-021 ГОСТ 25219-87. Executarea și recepția lucrărilor de protecție anticorozivă de efectuat în conformitate cu capitolul СНиП 3.04.03-85 «Защита строительных конструкций и сооружений от коррозии» si NCM E.04.04:2016 "Proiectarea protectiei anticorozive a constructiilor".

8. Toate lucrările de construcție trebuie să fie efectuate în conformitate cu normele tehnicii securității NCM A.08.02:2014 "Securitatea si sănătatea muncii in construcții".

Evidenta desenelor de lucru a setului de baza 04/24-SAC

Coala	Denumirea	Nota
1	Date generale (inceput).	
2	Date generale (sfirsit).	
3	Plan de demolare cota +6.600 in axele "9"-"22"	
4	Plan subsolului in axele 14-20 (А-Б)	
5	Plan cota +6.600 in axele "9"-"22"	
6	Plan pardoselelor si gauri cota +6.600 între axele 9÷ 22.	
7	Explicatia finisarii a incaperilor .	
8	Specificatia elementelor de timplarie	
9	Plan cota +6.600 între axele 9÷ 22 cu amplasarea tavanelor suspendate	
	si captusirea canalelor de ventilare.	
10	Fragmentele planului 9-11, 12-18, 19-21.	
11	Sectiuni 1-1..4-4. Nod 1..2.	
12	Fragmentele fixarii lampelor chirurgicale. Nod A, B, C. Sectiuni 1-1..3-3.	
13	Schema fixarii peretilor despartitori.	
14	Executarea buiandrugilor.	
15	Rama RM 1. Sectiunea 1-1. Nodul 1.	
16	Schema consolidarii planșeului în locuri de trecere a rețelelor inginerești	
	cu lățimea de 300-320 mm. Sectiunea 1-1..2-2.	
17	Captusirea golurilor puțului ascensorului. Sectiuni A-A, B-B, 1-1, 2-2.	
18	Fragmente de demontare cupole K-1	
19	Fragmente de demontare cupole K-2	

Mod.	Nr.part.	Foaia	Nr.doc.	Semnat.	Data
ASP		Vasiliev A.			
ISP		Cicanci T.			
Elaborat		Brusova N.			

04/24-SAC

"Replanificarea sălilor de operație în blocul chirurgical etajul doi al cladirii al IMSP SCM "Sfânta Treime" mun. Chișinău"

Blocul de operație	Faza	Planșa	Planse
	PE	2	
Date generale (finis)	"CONSIT PRO" S.R.L. or. Chisinau		

Plan de demolare cota +6.600 in axele "9"-"22"

Sc 1:100

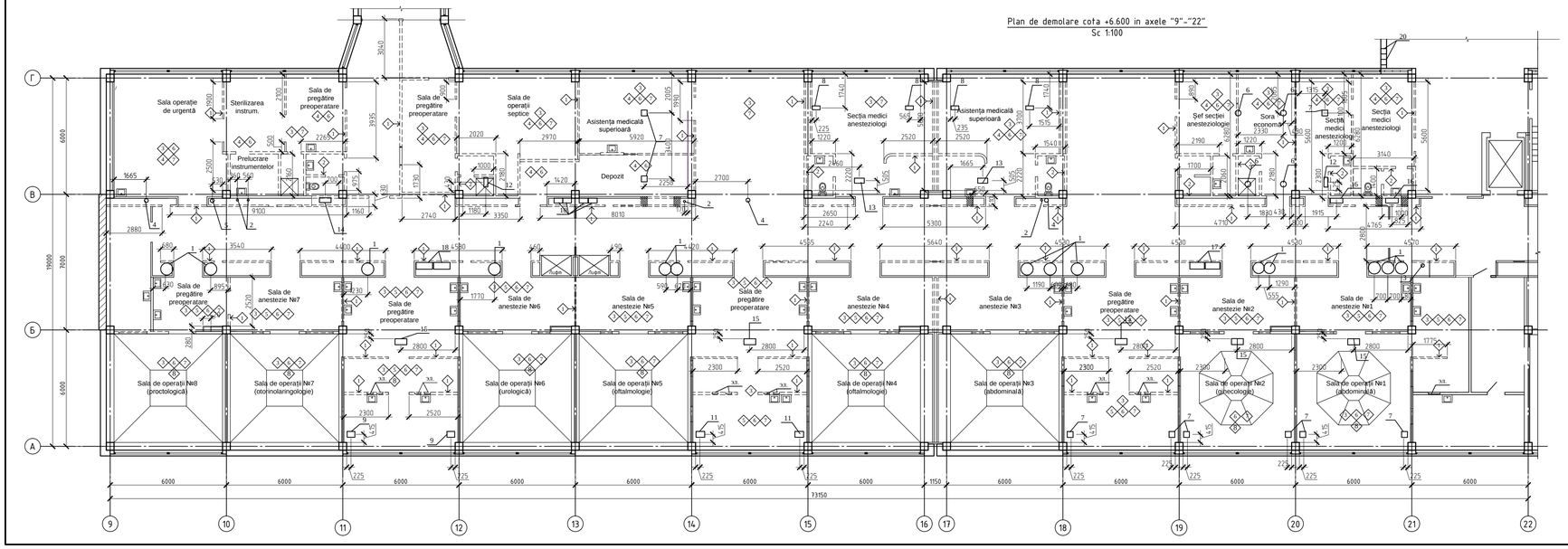

Explicarea lucrarilor de demolare:

1 - Demolarea completa a peretilor despartitori din placi de gips;

2 - Demolarea completa a peretilor despartitori din caramida;

3 - Demolarea completa a finisarii existente a peretilor;

4 - Demolarea completa a pardoselei din linoleum;

5 - Demolarea completa a pardoselei din gresie;

6 - Demolarea completa a finisarii tavanelor ;

7 - Demolarea completa a elementelor de timplarie;

8 - Demolarea completa a cupolei salii de operatii

Evidenta volumului de demolarea

№ d/o	Denumirea lucrarilor	Unit. mas.	Cantitatea
1	Demolarea completa a peretilor despartitori din placi de gips (b=80mm)	m²	524,04
2	Demolarea completa a peretilor despartitori din caramida (120mm)	m²	33,6
3	Demolarea completa a finisarii existente a peretilor	m²	1371,96
4	Demolarea completa a pardoselei din linoleum	m²	361,72
5	Demolarea completa a pardoselei din gresie	m²	177,55
6	Demolarea completa a finisarii tavanelor	m²	1291,68
7	Demolarea completa a elementelor de timplarie	m²	260,2
8	Demolarea completa a cupolei salii de operatii	Vezi p. 18,19	

Tabelul de găuri care trebuie perforate în plăci

N gaura	Dimensiunea a x h	Cota planseï	Cant	Nota	N gaura	Dimensiunea a x h	Cota planseï	Cant	Nota
1	Ø 620	0.000;+3.300; +6.600;+9.900	56	IVC	12	500x200	+9.900	2	
2	Ø 120	+9.900	4		13	500x250	+9.900	2	
3	Ø 180	+9.900	1		14	600x250	+9.900	1	
4	Ø 220	+9.900	3		15	600x300	+9.900	5	
5	Ø 270	+9.900	1		16	650x250	+9.900	2	
6	Ø 300	+9.900	4		17	750x350	+9.900	2	
7	300x300	+9.900	9		18	850x350	+9.900	2	
8	400x200	+9.900	4		19	Ø 182	-0.450	3	IVC in perete
9	400x300	+9.900	2		20	Ø 280	+9.200	2	IVC in perete
10	450x250	0.000;+3.300; +6.600;+9.900	16		21				
11	450x300	+9.900	2		22				

Modif.	Cant. s.	Foaia	Nr.doc.	Semnătură	Data
ASP		Vasiliev A.			
ISP		Cicanci T.			
Elaborat		Brusova N.			

04/24-SAC

"Replanificarea sălilor de operație în blocul chirurgical etajul doi al cladirii al IMSP SCM "Sfânta Treime" mun. Chișinău"

Blocul de operatie

Etapa	Foaia	Fol.
PE	3	

Plan de demolare cota +6.600 in axele "9"-"22"

"Consit PRO" S.R.L. or. Chisinau

Конуровал

Plan subsolului in axele 14-20 (А-Б)
Sc1:100

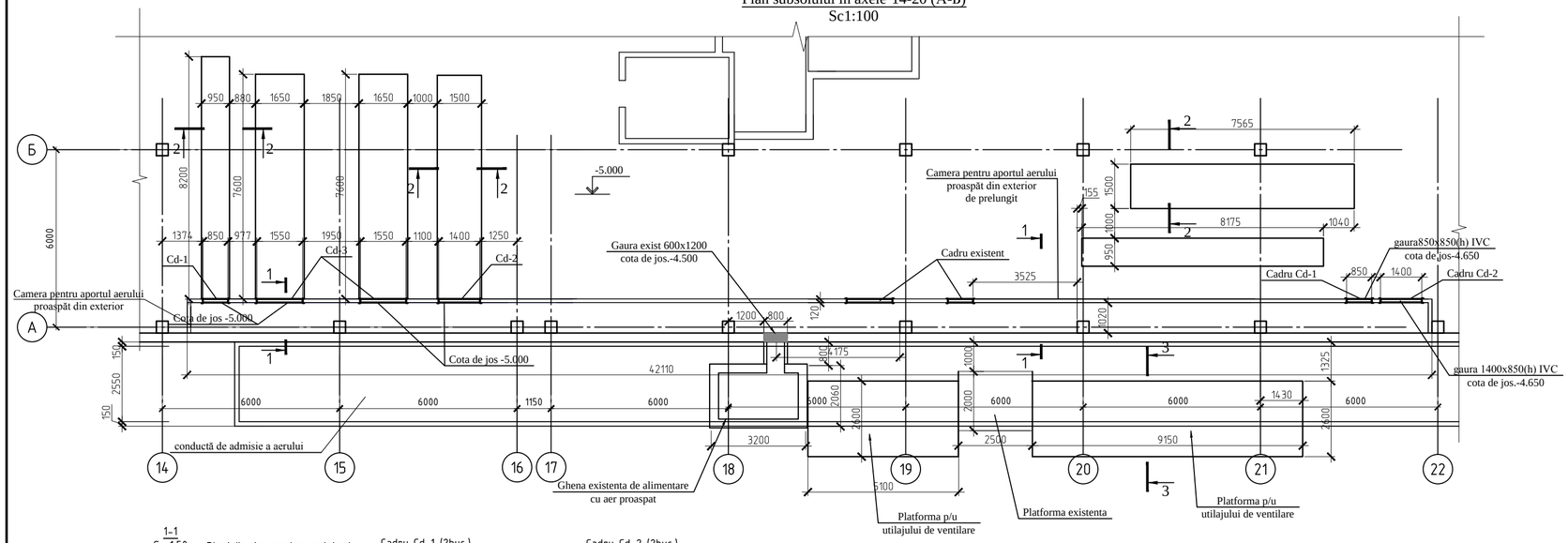

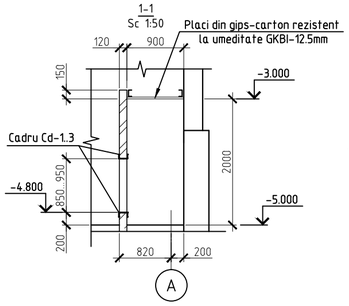

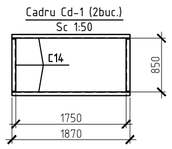

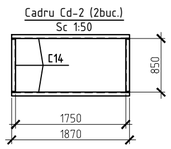

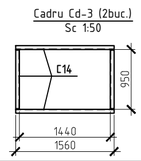

Detaliu executarii al plăcii din beton pentru echipamentul IVC

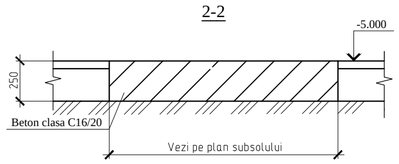

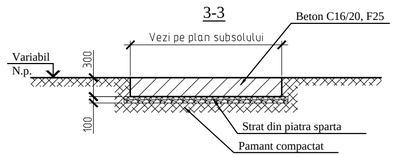

Notă:

1. Pentru organizarea sistemului de alimentare a unităţii operative este necesară realizarea camerei interioare de admisie a aerului în subsol, a platformelor interioare şi exterioare pentru echipamente (vezi p.) conform acestui desen.
2. Peretele despărţitor este realizat din cărămizi M75 pe mortar M50 cu armătură 2Ø5 Bp-I, aşezate la intervale de 60 cm de-a lungul înălţimii.
   Detalii privind armătura şi fixarea peretelui despărţitor de perete vezi p. 13.
   Consumul de materiale pentru peretele despărţitor, găurile din peretele despărţitor şi tavanul suspendat:
   - perete despărţitor din cărămidă de 120 mm grosime - 71,5m²;
   - ştifturi Ø8 A-I - 1,5kg;
   - plasă C-1 - 42,0 kg;
   - plasă Ø5Brl 100x100 - 22,5kg
   - Profil U14 pentru cadre Cd-1.,. Cd-3 - 400.0kg
   - Plafon suspendat placi din gips-carton realizat din plăci GKBI de la "KNAUF" sau producător similar - 31.0m2.
3. Platformele de sub echipamente sunt realizate din beton C12/10 pe bază de piatră concasată. Consumul de materiale: beton clasa C16/20 -44.0m³, piatră concasată-8.8 m³.
4. Materialul structurilor metalice - oţel de clasa C235 conform GOST 27772-88*.
5. 5.Îmbinările sudate trebuie să fie realizate cu electrozi de tip E42A conform GOST 9467-75*. Înălţimea rosturilor trebuie să fie egală cu grosimea elementelor care urmează să fie sudate, lungimea rostului - pe toată lungimea de împerechere a elementelor.
6. Vopsiţi cadrele metalice Cd-1, Cd-2, Cd-3 cu vopsea în ulei pe grund de 2 ori.

Mod.	Nr.part.	Foaia	Nr.doc	Semnat.	Data	04/24-SAC		
						"Replanificarea sălilor de operaţie în blocul chirurgical etajul doi al cladirii al IMSP SCM "Sfânta Treime" mun. Chişinău"		
ISP		Cicanci T.				Blocul de operatie	Faza	Plansa	Planse
Spec. princ.		Cicanci T.					PE	4	
Elaborat		Brusova N.				Plan subsolului in axele 14-20 (А-Б)	"Consit PRO" SRL or. Chisinau		

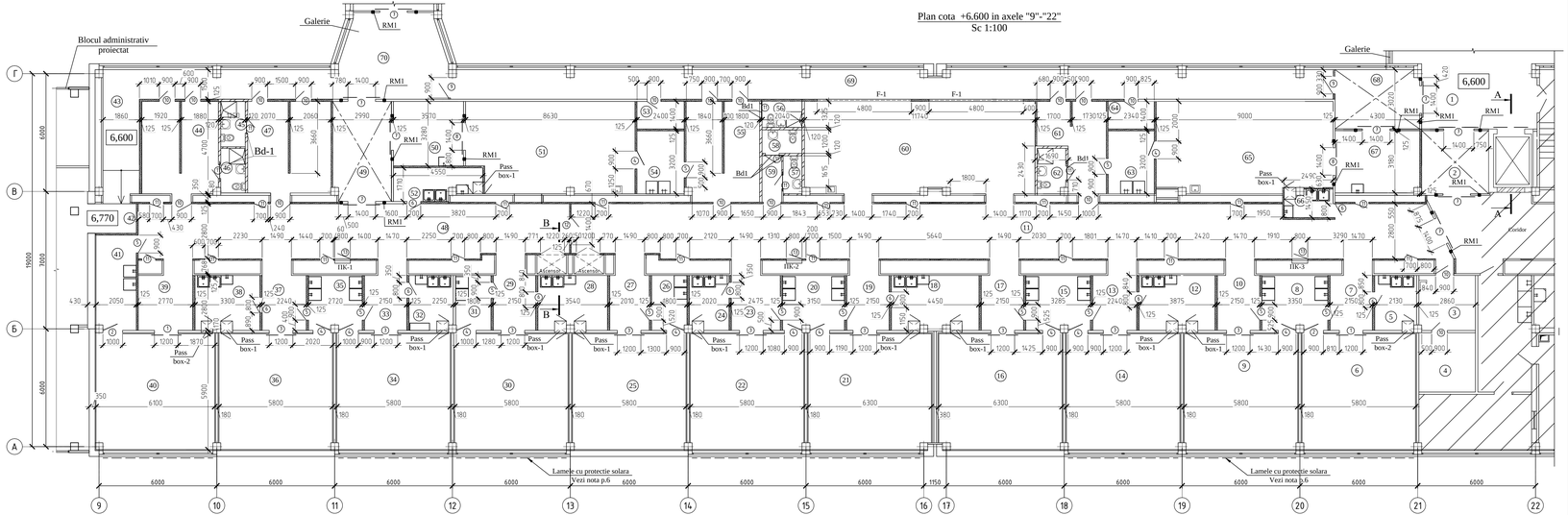

Borderoul încăperilor (început)

№	Denumire	Aria m²	Cat. Încă-pere
1	2	3	4
1	Coridor Коридор	19.52	
2	Ecluza Шлюз	11.00	
3	Păstrarea temporară a deșeurilor murdare,deșeurilor medicale Временное хранение грязного белья, медицинских отходов	8.81	
4	Incapere tehnică Технические помещение	8.66	
5	Materiale sterile / Spalarea instrumentelor Стерильные материалы / Мытье инструментов	5.94	
6	Sala de operații №1 Операционная №1	35.17	
7	Coridor Коридор	7.29	
8	Sala preoperatorie Предоперационная	9.38	
9	Sala de operații №2 Операционная №2	35.27	
10	Coridor Коридор	7.29	
11	Coridor Коридор	120.51	
12	Materiale sterile / Spalarea instrumentelor Стерильные материалы / Мытье инструментов	10.84	
13	Coridor Коридор	7.53	
14	Sala de operații №3 Операционная №3	35.3	
15	Sala preoperatorie Предоперационная	9.18	
16	Sala de operații №4 Операционная №4	38.25	
17	Coridor Коридор	7.29	
18	Materiale sterile / Spalarea instrumentelor Стерильные материалы / Мытье инструментов	12.48	
19	Coridor Коридор	7.30	
20	Sala preoperatorie Предоперационная	8.82	
21	Sala de operații №5 Операционная №5	38.3	
22	Sala de operații №6 Операционная №6	35.26	
23	Coridor Коридор	8.25	
24	Materiale sterile / Spalarea instrumentelor Стерильные материалы / Мытье инструментов	5.66	
25	Sala de operații №7 Операционная №7	35.27	
26	Sala preoperatorie Предоперационная	5.04	
27	Coridor Коридор	7.31	
28	Materiale sterile / Spalarea instrumentelor Стерильные материалы / Мытье инструментов	9.91	

Borderoul încăperilor (continuare)

№	Denumire	Aria m²	Cat. Încă-pere
1	2	3	4
29	Coridor Коридор	7.71	
30	Sala de operații №8 Операционная №8	35.26	
31	Sala preoperatorie Предоперационная	5.04	
32	Materiale sterile / Spalarea instrumentelor Стерильные материалы / Мытье инструментов	6.28	
33	Coridor Коридор	7.26	
34	Sala de operații №9 Операционная №9	34.9	
35	Sala preoperatorie Предоперационная	7.65	
36	Sala de operații №10 Операционная №10	35.35	
37	Coridor Коридор	7.54	
38	Materiale sterile / Spalarea instrumentelor Стерильные материалы / Мытье инструментов	9.13	
39	Coridor Коридор	9.02	
40	Sala operații №11 Операционная №11	36.83	
41	Sala preoperatorie Предоперационная	10.19	
42	Coridor Коридор	3.45	
43	Coridor Коридор	27.0	
44	Filtru sanitar pentru personal (vestiar) Санитарный пропускник для персонала (гардеробная)	18.88	
45	Bloc sanitar С/У	2.89	
46	Bloc sanitar С/У	2.85	
47	Filtru sanitar pentru personal (vestiar) Санитарный пропускник для персонала (гардеробная)	19.73	
48	Coridor Коридор	55.34	
49	Ecluza Шлюз	15.04	

Borderoul încăperilor (final)

№	Denumire	Aria m²	Cat. Încă-pere
1	2	3	4
50	Camera de recuperare postoperatorie. Послеоперационная	11.72	
51	Sala de operații urgente, două mese Срочная операционная на два стола	39.05	
52	Materiale sterile / Spalarea instrumentelor Стерильные материалы / Мытье инструментов	6.98	
53	Păstrarea temporară a deșeurilor murdare,deșeurilor medicale Временное хранение грязного белья, медицинских отходов	3.37	
54	Sala preoperatorie Предоперационная	7.71	
55	Filtru sanitar pentru personal (vestiar) Санитарный пропускник для персонала (гардеробная)	18.97	
56	Bloc sanitar ,duș С/У , душ	2.70	
57	Bloc sanitar С/У	1.86	
58	Bloc sanitar С/У	2.45	
59	Coridor Коридор	2.37	
60	Sala de recuperare postoperatorie. Зал послеоперационного восстановления	56.24	
61	Filtru sanitar pentru personal (vestiar) Санитарный пропускник для персонала (гардеробная)	13.24	
62	Bloc sanitar С/У	3.35	
63	Sala preoperatorie Предоперационная	7.50	
64	Păstrarea temporară a deșeurilor murdare,deșeurilor medicale Временное хранение грязного белья, медицинских отходов	3.29	
65	Sala de operație urgentă două mese (septica) Срочная операционная на два стола (септика)	41.06	
66	Materiale sterile / Spalarea instrumentelor Стерильные материалы / Мытье инструментов	3.59	
67	Camera de recuperare postoperatorie. Послеоперационная	13.62	
68	Ecluza Шлюз	13.02	
69	Coridor Коридор	65.75	
70	Coridor Коридор	23.00	

Nota:
1. În incaperile de operație, după instalarea conductelor verticale, tencuiți-le și instalați grilele de ventilație în conformitate cu secțiunea arătată în compartimentul IVC.
2. Pereții despărțitori din gips-carton si din caramida vezi pl.13
4. Specificatia elementelor de timplarie vezi pl.8.
5. Explicatia finisarii incaperilor vezi pl.7.
6. Dotarea ferestrelor sălii de operații cu lamele de protecție solară instalate pe partea exterioară a ferestrei (similar produselor Schuco).

A.S.P	Vasiliev A.				
I.S.P	Cicanci T.				
Executor	Brusova N.				

04/24-SAC

"Replanificarea sălilor de operație în blocul chirurgical etajul doi al cladirii al IMSP SCM "Sfânta Treime" mun. Chișinău"

Blocul de operatie	Etapa	Foaia	Foi
	PE	5	
Plan cota +6.600 in axele "9"-"22"	"Consit PRO" S.R.L. or. Chisinau		

Plan pardoselelor cota +6.600
Sc 1:100

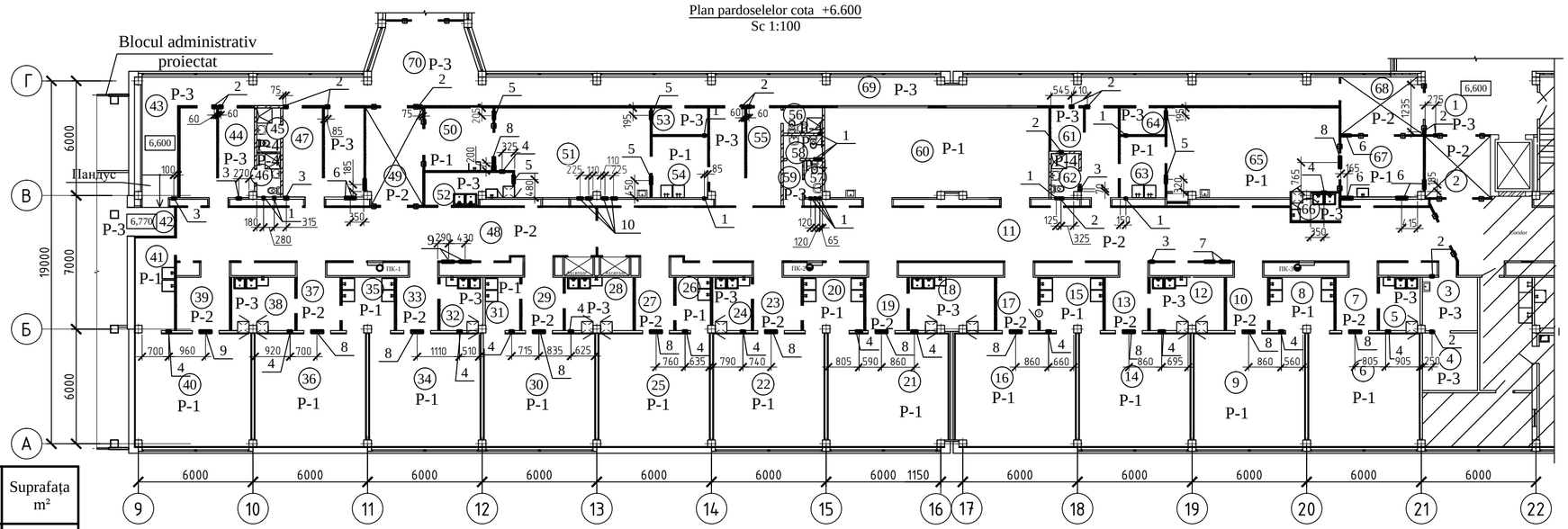

Explicația pardoselelor

Nr. încăperii	Tipul pardoselii	Schema pardoselii sau tipul pardoselii după serie	Datele elementelor pardoselii (denumirea, grosimea, baza s.a.)	Suprafața m²
6,8,9,14,15,16, 20,21,22,25,26, 30,31,34,35,36, 40,41,50,51, 54,60,63,65,67	P-1	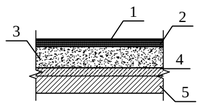	1. Linoleum antistatic si antibacterial pe adeziv - 3.2mm 2. Sapa autonivelanta - 10mm 3. Sapa din mortar de ciment si nisip semiuscat, şlefuit, marca M150 - 30mm 4. Grunduirea cu betonocontact de 2 ori 5. Baza pardoselei existenta 6. Planseu existent	626,81
2,7,10,11,13,17, 19,23,27,29,33, 37,39,48,49,68	P-2	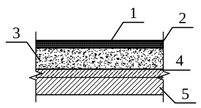	1. Linoleum antistatic si rezistent la uzura pe adeziv - 3.2mm 2. Sapa autonivelanta - 10mm 3. Sapa din mortar de ciment si nisip semiuscat, şlefuit, marca M150 - 30mm 4. Grunduirea cu betonocontact de 2 ori 5.Baza pardoselei existenta 6. Planseu existent	299,09
1,3,4,5,12,18, 24,28,32,38, 42,43,44,47,52, 53,55,59,61, 64,66,69,70	P-3	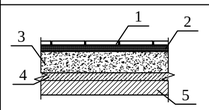	1.Placi tip portelanat cu suprafata antiderapanta -9 mm 2.Adeziv -5mm 3.Sapa din mortar de ciment si nisip semiuscat, şlefuit, marca M150 -30 mm 4. Baza pardoselei existenta 5. Planseu existent	307,0 plinta 60,37
45,46,56,57, 58,62	P-4	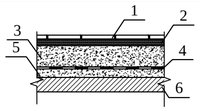	1.Placi tip portelanat cu suprafata antiderapanta -9 mm 2.Adeziv -5mm 3.Sapa din mortar de ciment si nisip semiuscat, şlefuit, marca M150 -30 mm 4.Doua straturi de hidroizol -3mm 5.Sapa din mortar de ciment si nisip marca M150,Sapa din mortar de ciment si nisip semiuscat, şlefuit, marca M150 -20mm 6. Planseu existent	16,0

Tabelul de găuri în perete despartitori

N gaura	Dimensiunea a x h	Cota de jos	Cant	Nota
1	Ø 200	+9.100	13	IVC
2	Ø 260	+9.040	15	
3	Ø 300	+9.000	5	
4	300x300	+9.000	16	
5	500x300	+9.000	6	
6	600x400	+8.900	6	
7	600x500	+8.800	2	
8	700x300	+9.000	13	
9	700x500	+8.800	3	
10	Ø 350	+8.950	4	
11				

1. Lucrările de executare a pardoselelor se vor a îndeplini în conformitate cu NCM C.04.05:2016 "Acoperoiri de izolare şi finisare".
2. Lucrările de executare a pardoselelor se vor îndeplini după finalizarea tuturor lucrărilor de montare şi instalare a reţelelor inginereşti (conducte, instalaţii sanitare, electrice şi etc).
3. Marcarea pardoselelor vezi plansa aceasta.
4. În locurile de imbinare a pardoselelor din plăci ceramice cu suprafeţele pereţilor finisate cu vopsea, de executat o plintă din plăci ceramice cu înălţimea h = 150mm.
5. În partea trapelor de prevăzut o pantă a pardoselei de cel puţin 0,01.
Înălţimea structurii podelelor la cotă +6.640 trebuie sa fie reglată şi aliniată la nivelul podelei incăperilor principale.
6. În pardoselile cu linoleum, linoleumul trebuie de rotunjit la îmbinările dintre perete şi pardoseală cu ajutorul unor plinte interioare. Cusăturile foilor de linoleum alăturate trebuie să fie lipite cu grijă.

Modif.	Cant. s.	Foaia	№ doc.	Semnătură	Dată
AŞP		Vasiliev A.			
IŞP		Cicanci T.			
Elaborat		Brusova N.			

04/24-SAC

"Replanificarea sălilor de operaţie în blocul chirurgical etajul doi al cladirii al IMSP SCM "Sfânta Treime" mun. Chişinău"

Blocul de operatie

Faza	Foaia	Foi
PE	6	

Plan pardoselelor si gauri cota +6.600 între axele 9÷ 22.

"Consit PRO" S.R.L.
or. Chisinau

Explicatia finisarii incaperilor.

Nr. incaperilor conform explicatiei	Tipul finisarii elementelor								Nota
	Tavan	Suprafata m²	Pereti, pereti despartitori din gips-carton cu protectia radiologica	Suprafata m²	Pereti, pereti despartitori din gips-carton	Suprafata m²	Pereti despartitori din caramida	Suprafata, m²	
6,40	Placi din gips-carton rezistent la foc GKFsafebord - 12.5mm Chituirea rosturilor, grunduirea -1mm Amorsarea, zugravirea cu vopsea silicata de 2 ori	106.88	Placi din gips-carton rezistent la foc GKFsafebord pe profile metalice - 12.5mm Motarea rosturilor, chituirea -1mm grunduirea, linoleum bactericid pe adeziv-1.5mm	114.0					
1,2,7,10,11,13,17,19, 23,27,29,33,37,39,42,43, 48,49,68,69,70	Placi din gips-carton GKB -9.5mm Chituirea rosturilor, grunduirea -1mm Zugravirea cu vopsea emulsie apoasa de 2 ori	509.41			Placi din gips-carton rezistent la foc GKB pe profile metalice -12.5mm Motarea rosturilor, chituirea -1mm Amorsarea, zugravirea cu vopsea "Mattlatex"	1141.52			
8,9,14,15,16,20,21, 22,25,26,30,31,34,35, 36,41,50,51,54,60, 63,65,67	Placi din gips-carton GKB -9.5mm Chituirea rosturilor, grunduirea -1mm Amorsarea, zugravirea cu vopsea silicata de 2 ori	758.58			Placi din gips-carton rezistent la foc GKB pe profile metalice -12.5mm Motarea rosturilor, chituirea -1mm Grunduirea, linoleum bactericid pe adeziv-1.5mm	1149.02			
3,4,5,12,18,24,28, 32,38,44,45,46,47,52,53, 55,56,57,58,59,61,62, 64,66	Placi din gips-carton rezistent la umeditate GKBI-12.5mm Chituirea rosturilor, grunduirea -1mm Zugravirea cu vopsea emulsie apoasa de 2 ori	219.10			Placi din gips-carton rezistent la umeditate GKB pe profile metalice -12.5mm Motarea rosturilor, chituirea -1mm Grunduirea, strat adeziv pentru placile faianta -5-6mm Placarea cu faianță	585.96	Amorsarea , tencuiala cu amestic uscat, chituirea, grunduirea, șlefuierea -5mm Grunduirea, strat adeziv pentru placile faianta -5-6mm Placarea cu faianță	113.46	

1. Denumirea foilor gips-carton corespunde marcajului firmei "Knauf"
3. Pereți portanți de placat cu foile gips-carton "Knauf"
4. Finisarea suprafeților pereților:
- amorsarea cu grund;
- tencuiala cu amestic uscat pe plasa din fibre de sticlă- 5.0 mm;
- chituirea cu finiș pasta - 1.0 mm;
- grunduirea, șlefuirea și vopsirea.
5. Finisarea suprafeților tavanelor placate cu foi din gips-carton:
- finisarea rosturilor cu amestic uscat pe plasa;
- chituirea cu finiș pasta - 1.0 mm;
- grunduirea, șlefuirea și vopsirea.
6. Executarea tavanului din gips-carton trebuie respectate recomandările producătorului și reglementările "CP C.04.02-2011 Elemente de inchidere din placi de gips -carton".

Modif.	Cant. s.	Foaia	№ doc.	Semnătură	Dată	04/24-SAC			
						"Replanificarea sălilor de operație în blocul chirurgical etajul doi al cladirii al IMSP SCM "Sfânta Treime" mun. Chișinău"			
AȘP		Vasiliev A.				Blocul de operatie	Faza	Foaia	Foi
IȘP		Cicanci T.					PE	7	
Elaborat		Brusova N.				Explicatia finisarii a incaperilor .	"Consit PRO" S.R.L. or. Chisinau		

Specificatia elementelor de timplarie

Marcă	Vederea	Denumirea	Deschi-derea	Cantitate Plan cotă +6.600	Total
U-1	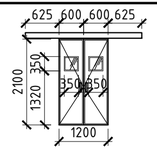	Bloc de usa (interior) automata dublă, culisantă, medicala din HPL, cu protectie radiologica, cu geamuri (350x350), supravegherea cu sticla plumbata cu grosimea nu mai mica de 10mm, 100kV, fara prag. Vezi nota p.4		2	2
U-2	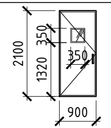	Bloc de usa (interior) automata medicala din HPL, cu protectia radiologica, cu geamuri (350x350), supravegherea cu sticla plumbata cu grosimea nu mai mica de 10mm, 100kV, fara prag. Vezi nota p.4	dreapta	2	2
			stînga	-	
U-3	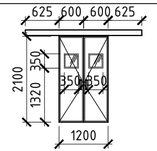	Bloc de usa (interior) automata dublă, culisantă, medicala din HPL, cu geamuri (350x350), fara prag. Vezi nota p.5		9	9
U-4	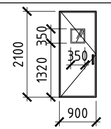	Bloc de usa (interior) automata medicala din HPL, cu geamuri (350x350), fara prag. Vezi nota p.5	dreapta	6	11
			stînga	5	
U-5	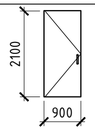	Bloc de usa oarba (interior) medicala din HPL, cu amortizator de usa, cu punct de oprire reglabil, fara prag	dreapta	7	13
			stînga	6	
U-6	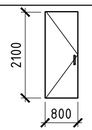	Bloc de usa oarba (interior) medicala din HPL, cu amortizator de usa, cu punct de oprire reglabil, fara prag	dreapta	4	9
			stînga	5	
U-7	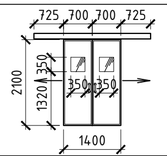	Bloc de usa (interior) automata dublă, culisantă, medicala din HPL, cu geamuri (350x350), fara prag. Vezi nota p.6		9	9

Specificatia elementelor de timplarie

Marcă	Vederea	Denumirea	Deschi-derea	Cantitate Plan cotă +6.600	Total
U-8	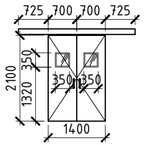	Bloc de usa (interior) automata dublă, culisantă, medicala din HPL, cu geamuri (350x350), fara prag. Vezi nota p.5		2	2
U-9	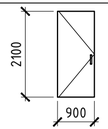	Bloc de uşă (interior) metalic, rezistent la foc , umplut cu izolaţie de bazalt, cu amortizator de usa cu punct de oprire reglabil, fara prag	dreapta	2	2
U-10	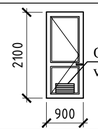 Grila de ventilare vezi nota p.3	Bloc de usa oarba (interior) din profil de aluminiu, fara prag (cu grile de ventilare-5 usi)	dreapta	11	15
			stînga	4	
U-11	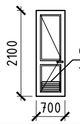 Grila de ventilare vezi nota p.3	Bloc de usa oarba (interior) din profil de aluminiu, fara prag (cu grile de ventilare-6 usi)	dreapta	3	23
			stînga	20	
U-12	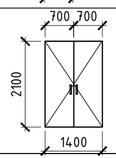	Bloc de uşă (interior) metalic, in doua canaturi, rezistent la foc , umplut cu izolaţie de bazalt, cu amortizator de usa cu punct de oprire reglabil, fara prag		1	1
U-13		Bloc de usa oarba (interior) din profil de aluminiu (Uşa dulapului de incendiu)	dreapta	3	3
F-1	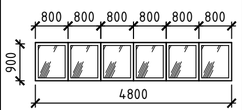	Supralumină (interior) din profil de aluminiu, cu geam simplu. Cota de jos +2.100 de la pardosea.		2	2

Specificatia elementelor de timplarie

Marcă	Vederea	Denumirea	Deschi-derea	Cantitate Plan cotă +6.600	Total
E-1		Ecluză medicală de transmitere (pass-box) integrată în perete (cota de jos +1.200 de la pardosea): -fabricat din oţel inoxidabil rezistent la acţiunea acizilor, tip V2Q (304) periat sau neted; -ecluza cu 2 uşi vitrate -dimensiuni exterioare: 600x600x600mm -grosime otel inoxidabil 2 mm; -sistem sincronizat de deschidere a ferestrelor.		11	11
E-2		Ecluză medicală de transmitere (pass-box) integrată în perete (cota de jos +1.200 de la pardosea): -fabricat din oţel inoxidabil rezistent la acţiunea acizilor, tip V2Q (304) periat sau neted; -ecluza cu 2 uşi vitrate, din partea de sala de operaţii se integrează protecţia radiologica RTG! -dimensiuni exterioare: 600x600x600mm -grosime otel inoxidabil 2 mm; -sistem sincronizat de deschidere a ferestrelor.		2	2

1. Blocurile de usi trebuie sa fie completate cu furnitura.
2. Inainte de efectuarea comenzii, dimensiunile gabarite a blocurilor de usa trebuie concretizate si verificate pentru a corespunde cu dimensiunea reala a golului.
3. In corespundere cu cerintele normative in ventilare, trebuie de prevazut in blocurile de usi U-10,U-11 (incaperile cu numarul 3,4,45,46,53,56...59,62,64) instalraea grilelor de ventilare 450x225(h) (vezi compartimentul IVC).
4. Uşile automate medicale cu protecţie radiologică U-1, U-2 trebuie să fie echipate cu buton cu actionarea cu cotul şi senzor pentru deschidere automata, senzori de control şi de siguranţă, baterii pentru deschiderea de urgenţă, cu intrerupator cu cheie pentru selectare regimului de functionare.
5. Uşile automate medicale U-3, U-4, U-8 trebuie să fie echipate cu buton cu actionarea cu cotul şi senzor pentru deschidere automata, senzori de control şi de siguranţă, baterii pentru deschiderea de urgenţă, cu intrerupator cu cheie pentru selectare regimului de functionare.
6. Uşile culisante automate medicale U-7 trebuie să fie echipate cu senzori de control şi de siguranţă, şi cu un cititor de permise.

Modif.	Cant. s.	Foaia	№ doc.	Semnătură	Dată	04/24-SAC		
						"Replanificarea sălilor de operaţie în blocul chirurgical etajul doi al cladirii al IMSP SCM "Sfânta Treime" mun. Chişinău"		
AŞP		Vasiliev A.				Blocul de operatie	Faza	Foaia	Foi
IŞP		Cicanci T.					PE	8	
Elaborat		Brusova N.				Specificatia elementelor de timplarie	"Consit PRO" S.R.L. or. Chisinau		

Plan cota +6.600 in axele "9"-"22" cu amplasarea tavanelor suspendate si captusirea canalelor de ventilare
Sc 1:100

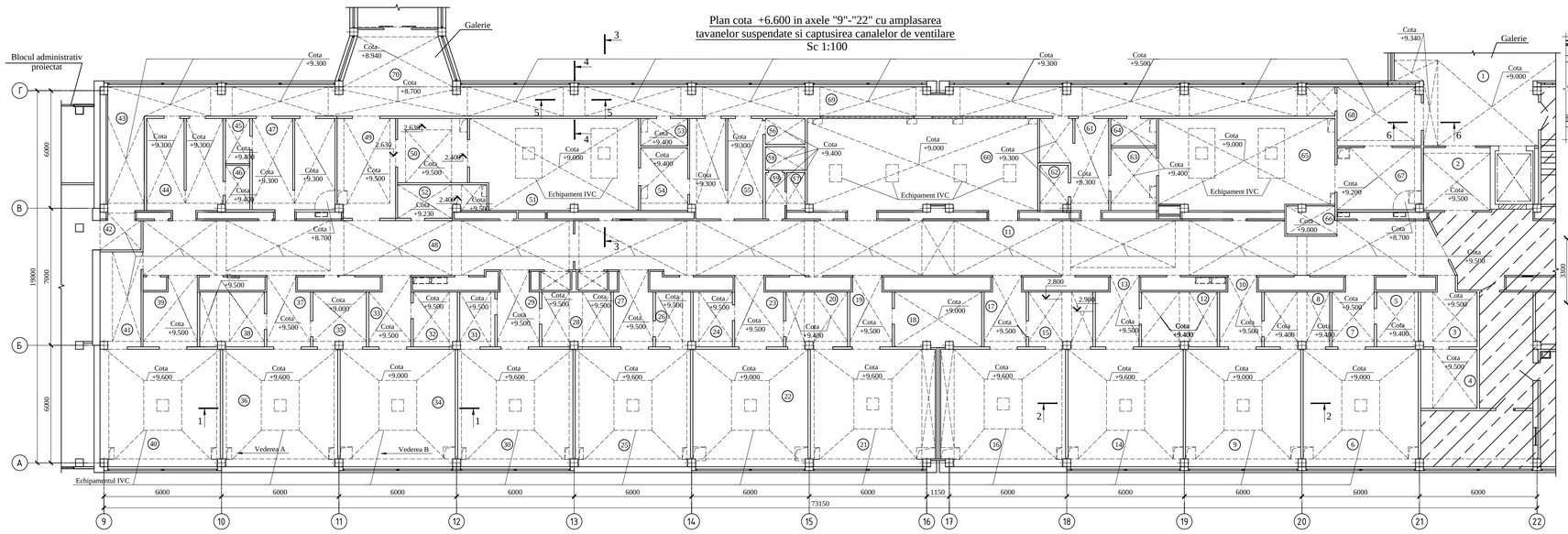

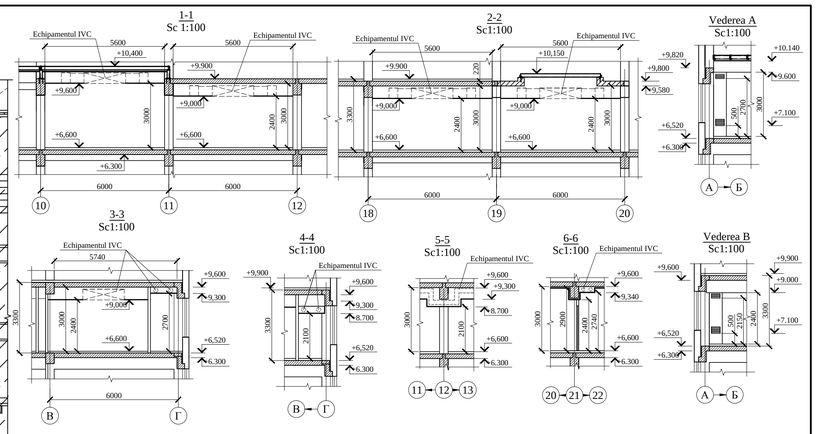

1. Pina a executa tavane suspendate de demontat cupolele existente în sălile de operaţie.
2. În locurile demontarii cupolelor de executat carcas metalic pentru tavanele suspendate.
3. De executat montarea echipamentului de ventilatie şi a reţelelor electrice.
4. Pe plan este indicat cota de jos a tavanelor suspendate.
5. Tipul a placilor de gips-carton pentru tavane suspendate vezi pl.7 (explicatia finisarii incaperilor).
6. De prevazut gauri in gips-carton pentru grilele de ventilatie (vezi comp. IVC).
7. In locurile in care este amplasat echipamentul de ventilatie de executat coboriri locale a tavanului suspendat in conformitate cu sectiunele date. Cota de jos a coboririlor locale de concretizat dupa instalarea echipamentului de ventilatie.
8. Suprafata tavanelor suspendate (total) este de 1593,97 m².
9. Explicatia incaperilor vezi pl.5.

						04/24-SAC	
						"Replanificarea sălilor de operaţie în blocul chirurgical etajul doi al cladirii al IMSP SCM "Sfânta Treime" mun. Chişinău"	
						Blocul de operatie	Etapa: PE; Faşia: 9; Foi:
A.S.P	Vasiliev A.						
I.S.P	Cicanci T.						
Executor	Nicorici A.					Plan cota +6.600 in axele "9"-"22" cu amplasarea tavanelor suspendate si captusirea canalelor de ventilare.	"Consir PRO" S.R.L. or. Chisinau

Fragmentul planului in axele "9"-"11"
Sc 1:100

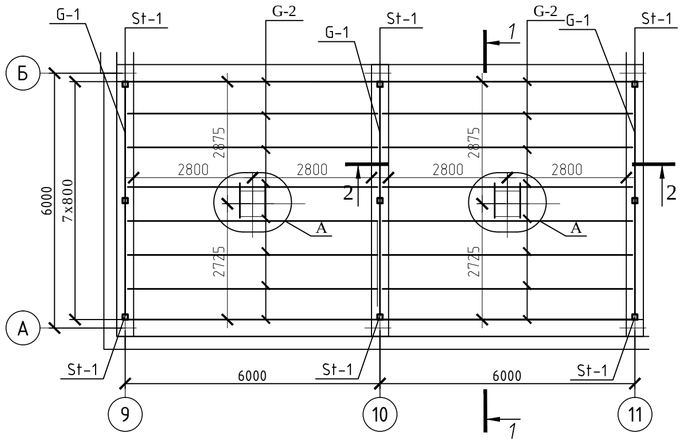

Fragmentul planului in axele "19"-"21"
Sc 1:100

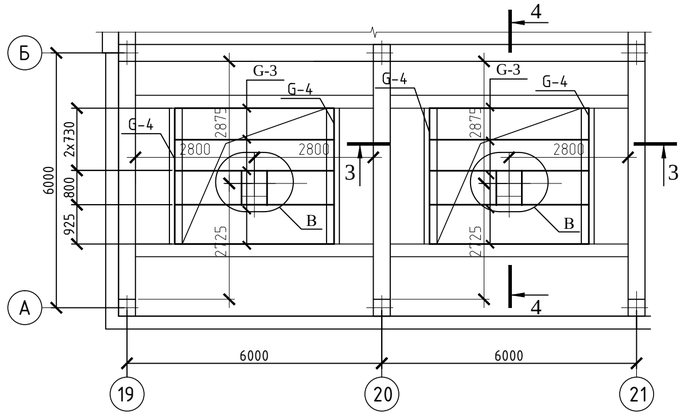

Specificatia elementelor carcasului acoperirei cota +9.900

Poz.	Indicatie	Denumirea	Cant.	Masa, un.,kg	Nota
G-1		UPE16 DIN1026-2:2002-10; L=5800	10	98.6	
G-2		UPE16 DIN1026-2:2002-10; L=5900	48	100.3	
G-3		UPE16 DIN1026-2:2002-10; L=4000	10	68.0	
G-4		UKA75x6 BSEN 10056-1:1999; L=3700	4	25.5	
	Teava	◻120x6 ГОСТ 8639-68; L=400	30	29.77	
		-8x130 EN 10058: 2003 L=140	30	1.14	
		-8x200 EN 10058: 2003 L=220	30	2.76	
		-8x50 EN 10058: 2003 L=100	96	0.03	
		-6x40 EN 10058: 2003 L=40	180	0.01	
	STAS5915-70	Piulita + Bulon Ø12, L=50	96	0.06	
	STAS5915-70	Piulita + Ancor Ø12, L=250	188	0.12	

Fragmentul planului in axele "12"-"18"
Sc 1:100

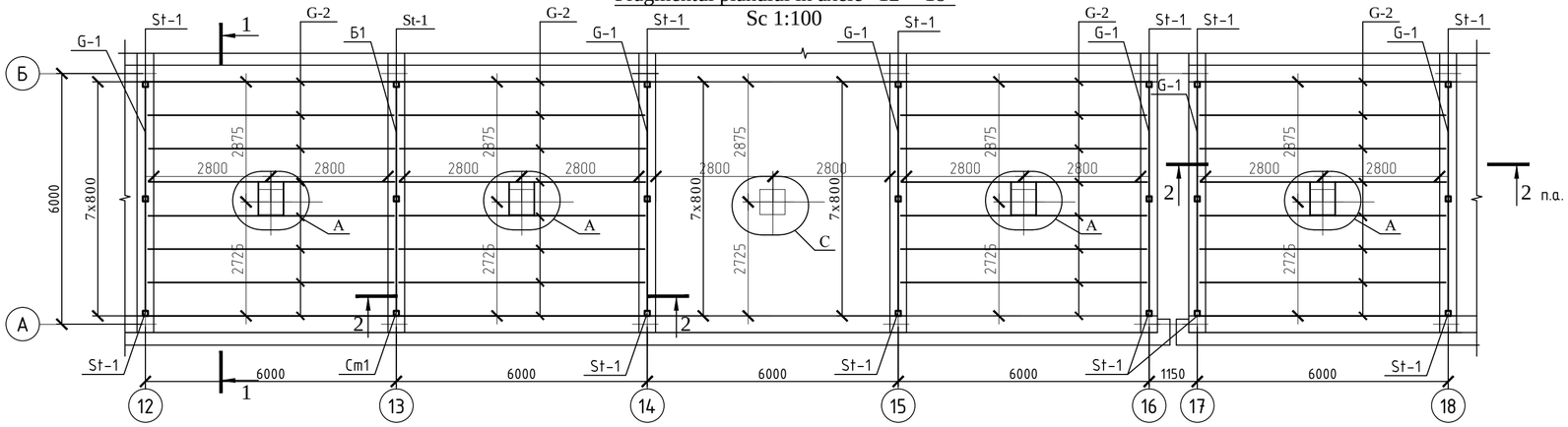

Notă:
1. Consumul de materiale pentru suprafața totală a tavanului suspendat pentru a fi izolat cu plăci de vată minerală de tip Rockwool Light Butts γ=40kg/m3, δ=100mm. S=244.0m².
Structurile metalice ale tavanului suspendat trebuie acoperite cu 2 straturi de plăci OSB cu grosimea de 22mm fiecare. Suprafața totală S=244.0m².
2. Materialul construcțiilor metalice - oțel de calitate C235 conform GOST 27772-88*.
3. Îmbinările sudate trebuie să fie realizate cu electrozi de tip E42A conform GOST 9467-75*. Înălțimea tuturor sudurilor trebuie luată în funcție de cea mai mică grosime a elementelor care urmează să fie sudate, dar nu mai puțin de h = 4 mm, lungimea sudurii - pe toată lungimea de îmbinare a elementelor.
4. Cadrul metalic amorsat trebuie vopsit cu vopsea ignifugată pentru a asigura limita de rezistență la foc a cadrului metalic EI 60 (de exemplu, aplicați vopseaua Pirex-Metal Plus, grosimea stratului nu mai mică de 1 mm).
5. Elemente suplimentare pentru fixarea dispozitivului de ancorare a lămpilor de operație și a echipamentului de ventilație în sălile din sala de operație.
6. Nodurile A, B, C vezi pe p.12.

Mod.	Nr.part.	Foaia	Nr.doc.	Semnat.	Data	04/24-SAC		
						"Replanificarea sălilor de operație în blocul chirurgical etajul doi al cladirii al IMSP SCM "Sfânta Treime" mun. Chișinău"		
ISP		Cicanci T.				Blocul de operatie	Faza	Plansa	Planse
Spec. princ.		Cicanci T.					PE	10	
Elaborat		Brusova N.				Fragmentele planului 9-11, 12-18, 19-21.	"Consit PRO" SRL or. Chisinau		

1 - 1
Sc 1:50

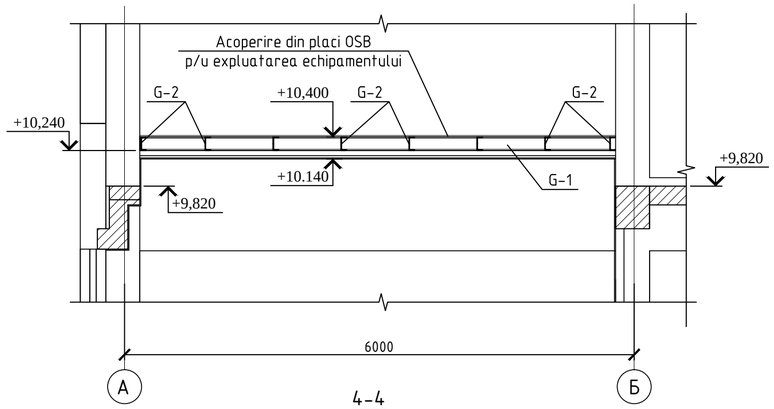

2 - 2
Sc 1:50

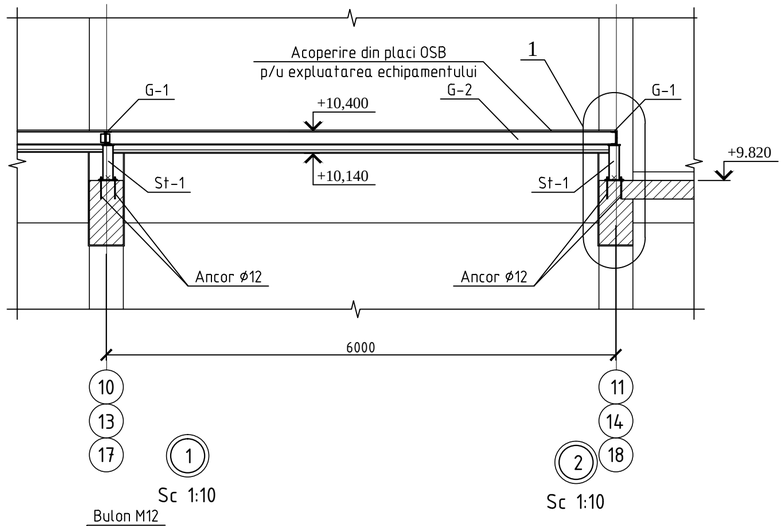

3-3
Sc1:50

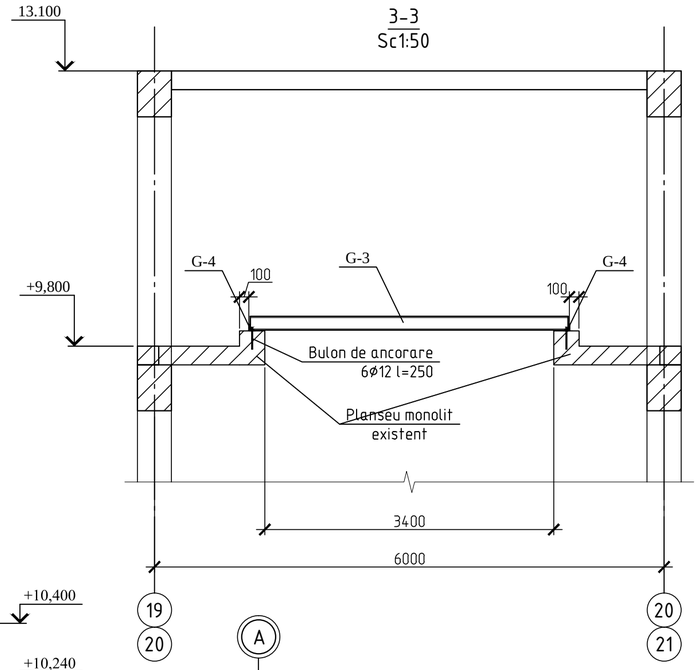

4-4
Sc1:50

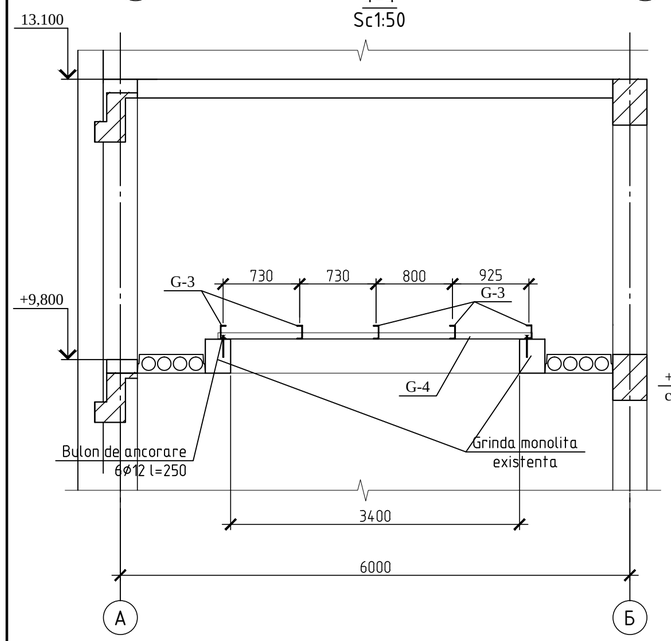

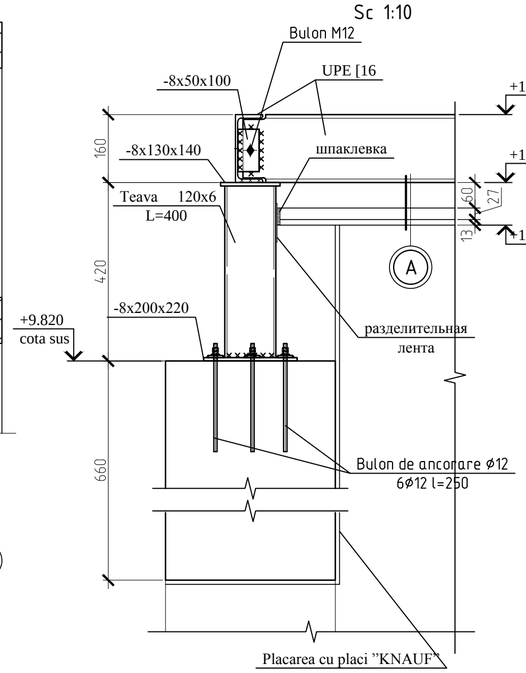

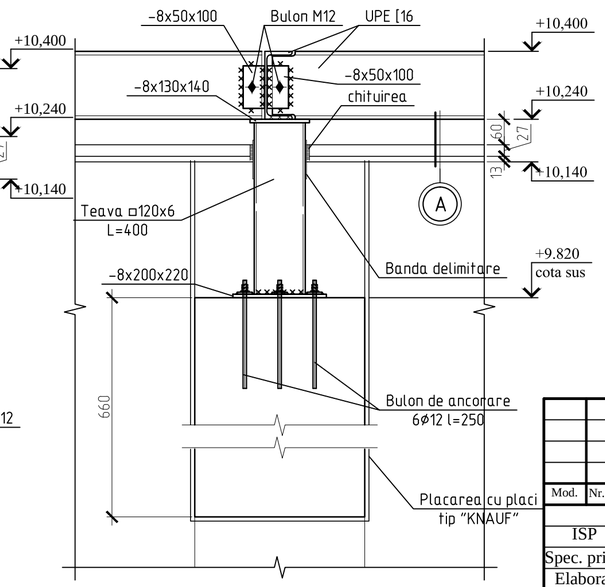

Placi din OSB pentru deservirea
Grinda metalica din UPE №16, p.800
tijă de suspendare
cârlig de ancorare cu clemă de profil 60x27
conector cu profil PP pe două niveluri
profil de bază ПП60x27
profil portant ПП60x27
Plăci din vată minerală Rockwool Лайт Баттс γ=40kg/m3, δ=100мм
Placi GKBI t=9мм
Vopsea siliconica

Nota:
1. Plansa data vezi cu p.10.

Mod.	Nr.part.	Foaia	Nr.doc.	Semnat.	Data	04/24-SAC		
						"Replanificarea sălilor de operație în blocul chirurgical etajul doi al cladirii al IMSP SCM "Sfânta Treime" mun. Chișinău"		
ISP		Cicanci T.				Blocul de operatie	Faza	Plansa	Planse
Spec. princ.		Cicanci T.					PE	11	
Elaborat		Brusova N.				Sectiuni 1-1..4-4. Nod 1..2.	"Consit PRO" SRL or. Chisinau		

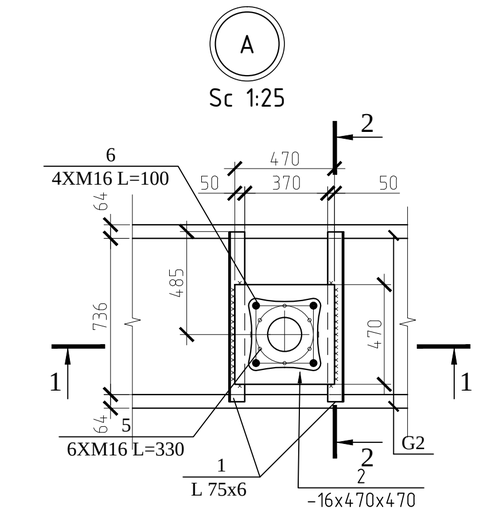

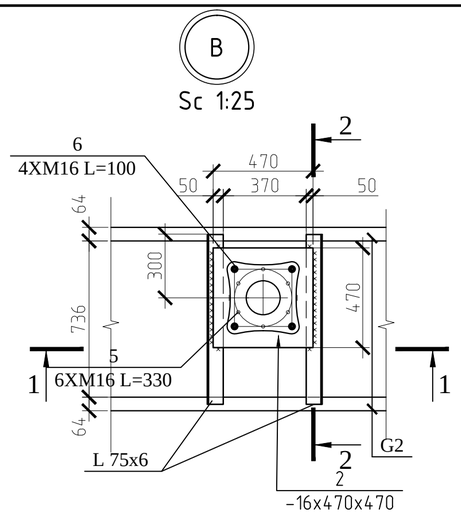

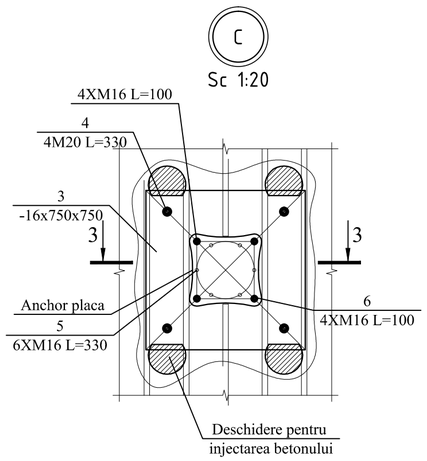

Specificatia elementelor fixarii lampelor chirurgicale

Poz.	Indicatie	Denumirea	Cant.	Masa, un.,kg	Nota
1		UKA75x6 BSEN 10056-1:1999; L=800	16	5.51	
2		-16x470 EN 10058: 2003 L=470	8	27.75	
3		-16x750 EN 10058: 2003 L=750	7	70.65	
4	STAS5915-70	Piulita + Bulon M20, L=330	28	0.81	
5	STAS5915-70	Piulita + Bulon M16, L=330	90	0.52	
6	STAS5915-70	Piulita + Bulon M16, L=100	60	0.12	
		Beton C12/15	0.14	m^3	

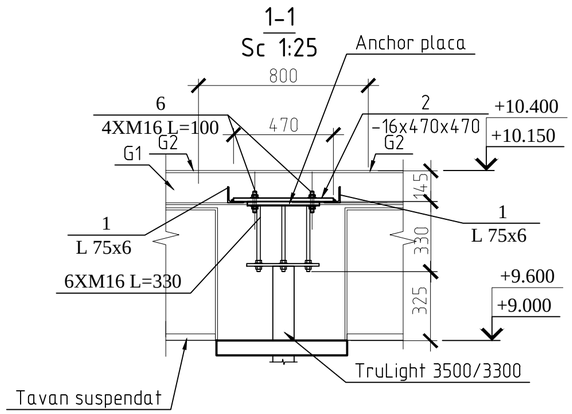

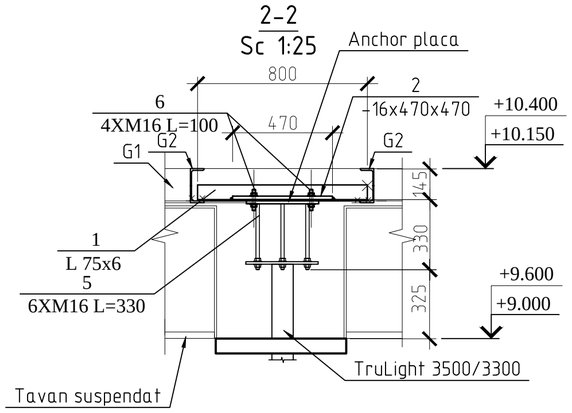

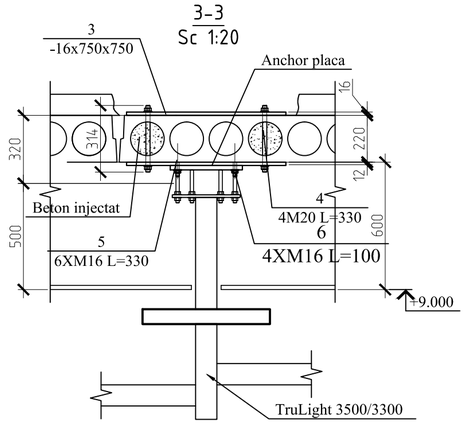

Nota:
1. Plansa data vezi cu p.10-11.

Mod.	Nr.part.	Foaia	Nr.doc.	Semnat.	Data				
						04/24-SAC			
						"Replanificarea sălilor de operație în blocul chirurgical etajul doi al cladirii al IMSP SCM "Sfânta Treime" mun. Chișinău"			
ISP		Cicanci T.				Blocul de operatie	Faza	Plansa	Planse
Spec. princ.		Cicanci T.					PE	12	
Elaborat		Brusova N.				Fragmentele fixarii lampelor chirurgicale Nod A, B, C. Sectiuni 1-1..3-3.	"Consit PRO" SRL or. Chisinau		

Detaliu de fixare a peretilor despartitori din caramida de planseul prefabricat
Sc 1:20

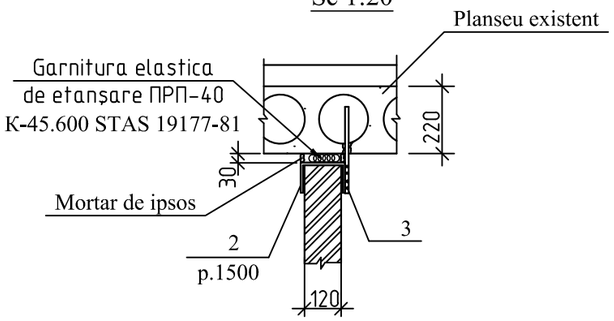

Detaliu de fixare a peretilor despartitori din caramida noi construiti de peretele existent
Sc 1:20

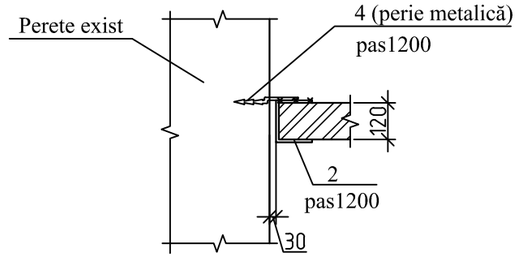

Specificatia consumului de materiale pentru constructia peretilor despartitori

Marca, poz.	Indicatie	Denumirea	Вис.	Masa, un. kg	Nota
		Conslidarea peretilor despartitori proiectate la 1 m.p.			
1	Etrier SM SR EN 10080:2014	Ø6A240 L=250	4	0.06	
C-1	Plasa sudata	Ø4BpI, pas 200x200	2.0	1.29	m²
		Fixarea peretilor despartitori proiectate			
2	EN 10058: 2003	- 4 x 80, L=320	18	0.80	
3	EN 10058: 2003	- 4 x 60, L=220	6	0,41	
4	SM SR EN 10080:2014	Ø10 A240, L=230	12	0,14	
		Garnitura elastica de etansare			
		ПРП-40 K-45.600	8.3		m.l.

Detaliu al rostului antiseismic
Sc 1:20

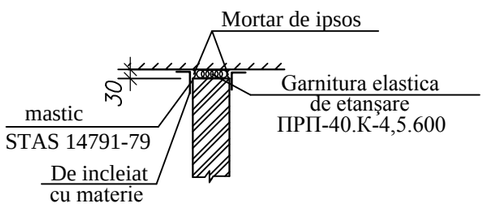

Plasa C-1
Sc 1:20

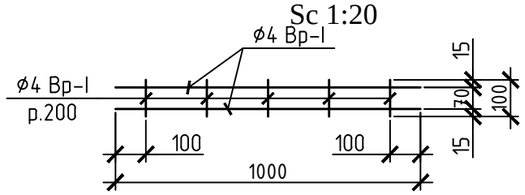

Nota:
1. Pereţi despărţitori de executat din cărămidă M75 pe bază de mortar M50 cu plase armate C1 amplasate peste fiecare 60cm pe înalţime.
S=31.3 m.p.
Pereti despărţitori de fixat de tavan peste 1.5m pe lungime şi de perete peste 1.2m pe înalţime conform detaliilor pe coala dată.
2. Găurile cu Ø 14mm de forat pe loc, armătura se va amplasa pe mortar de ciment şi nisip.
3. Elementele de legătura se vopsesc de 2 ori cu email ГФ 115 STAS 6469-76 pe un strat de grunduire ГФ-021 STAS 25219-87.
4. Trasarea reţelelor electrice de executat în pereţi despărţitori sau în tencuiala porţiunilor din piatră a pereţilor.
5. Pereti despartitori din placi de gips-carton cantitatea S=655.4 m².
6. Captusirea peretilor existenti cu placi de gips-carton cantitatea S=1565.7 m²
7.Captusirea peretilor existenti cu placi de gips-carton Safeboard cantitatea S=114.0 m²

Pereţi despărţitori tip II cu plăci de gips-carton Knauf GKF

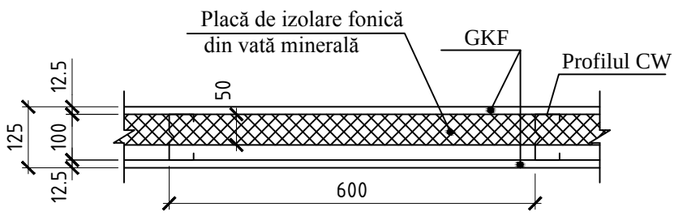

Pereţi despărţitori tip II cu plăci de gips-carton Knauf Safeboard GKF

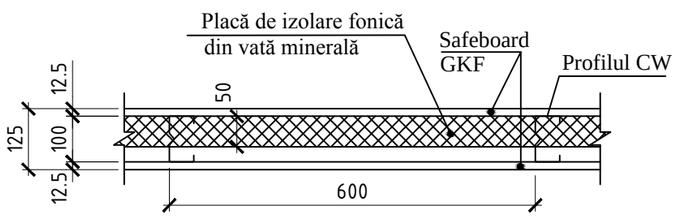

Evidenta

Poz.	Schita
2	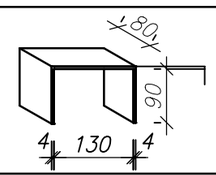
4	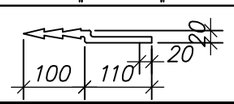

Mod.	Nr.part.	Foaia	Nr.doc.	Semnat.	Data
ISP		Cicanci T.			
Spec.princ.		Cicanci T.			
Elaborat		Brusova N.			

04/24-SAC

"Replanificarea sălilor de operaţie în blocul chirurgical etajul doi al cladirii al IMSP SCM "Sfânta Treime" mun. Chişinău"

Blocul de operatie	Faza	Plansa	Planse
	PE	13	
Schema fixarii peretilor despartitori.	"Consit PRO" SRL or. Chisinau		

Specificatia elementelor buiandrugilor

Poz	Notarea	Denimirea		Cant Bd 1	Masa cant.,kg	Note
1	BSEN 10056-1:1999	L UKA63x5	L=1100	2	5.29	
2	EN 10058: 2003	-5x50	L=120	4	0.24	

Detaliu de instalare a buiandrugilor Bd 1

Sc 1:10

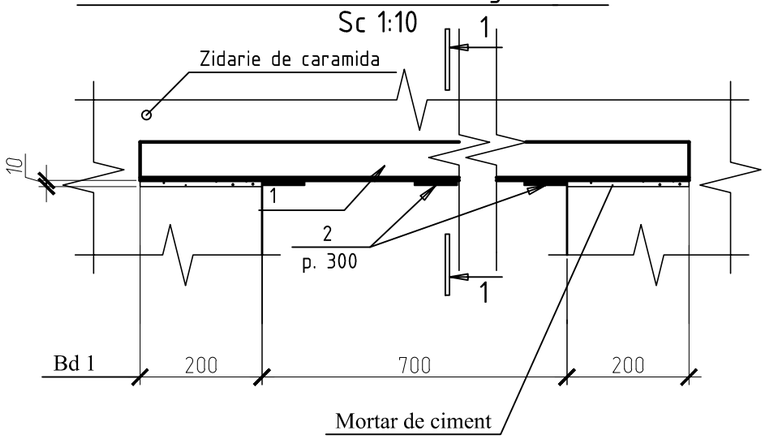

Executarea buiandrugilor in pereti despartitori proiectati din zidarie de caramida de efectuat în următoarea consecutivitate:

1.1 De instalat colturi pe mortar in peretii despartitori pe golul de usa proiectat.

1.2 De execuatat o fâșie de sudură -5x50, de legat o plasa.

1.3 Buiandrugul de tencuit pe plasa.

2. Buiandrugii sunt marcati pe plan. Buiandrugi- 6 buc

1-1(Bd1)

Sc 1:5

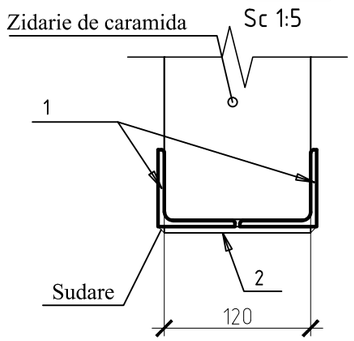

						04/24-SAC			
						"Replanificarea sălilor de operație în blocul chirurgical etajul doi al cladirii al IMSP SCM "Sfânta Treime" mun. Chișinău"			
Modif.	Cant. s.	Foaia	№ doc.	Semnătură	Dată				
IŞP		Cicanci T.				Blocul de operatie	Faza	Foaia	Foi
Spec.princ.		Cicanci T.					PE	14	
Elaborat		Brusova N.				Executarea buiandrugilor.	"Consit PRO" S.R.L. or. Chisinau		

Detaliu consolidarii peretelui dispatator in locul instalarii usilor culisante automate
Sc 1:50

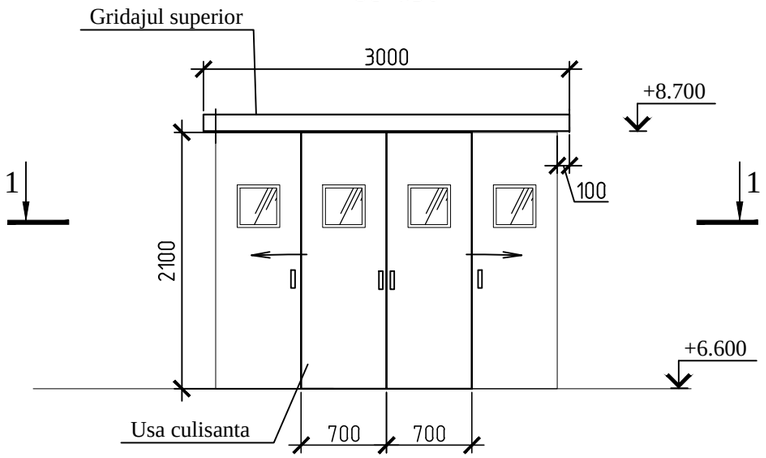

Rama RM1
Sc 1:50

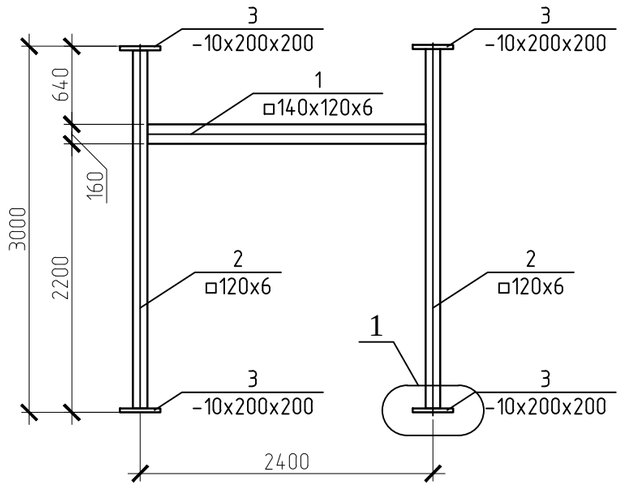

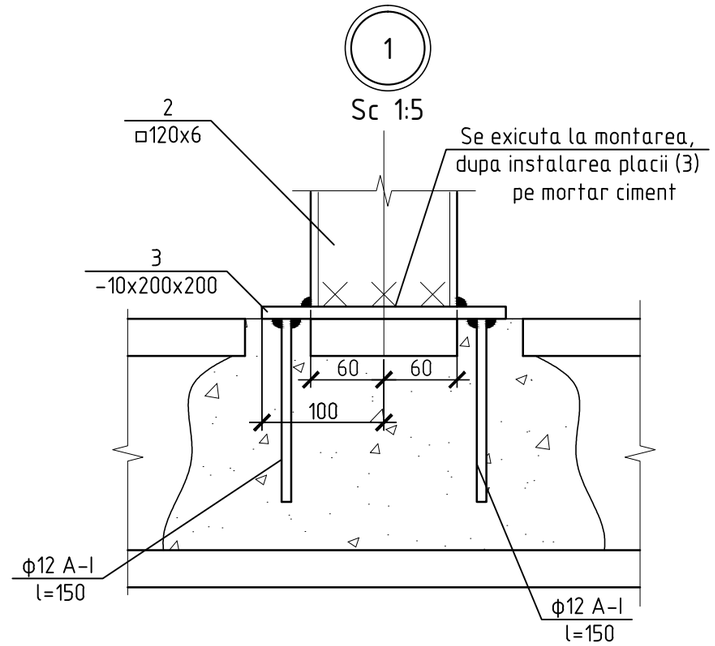

1-1
Sc 1:50

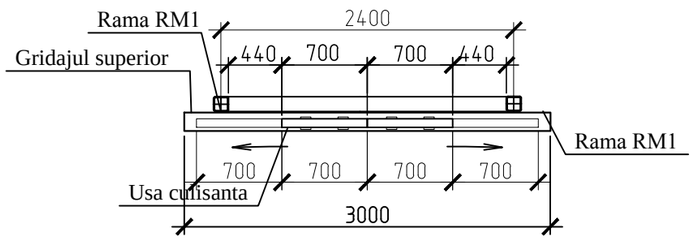

Specificatia elenemtelor carcasului a fixarii instalatiei usilor culisante

Marca, poz.	Indicatie	Denumirea	Buc.	Masa, un. kg	Nota
		Rama RM1	11		
1		□140x120x6 STAS8645-68 L=2280	1	52,2	
2		□120x6 STAS8639-82 L=2980	2	62.55	
3	EN 10058: 2003	-10x200 L=200	4	3.14	
4	SM SR EN 10080:2014	ϕ12 A240 L=150	8	0.14	

Nota:
1. Cantitarea elementelor carcasului ramei RM1 este data pe o bucata.

Mod.	Nr.part.	Foaia	Nr.doc.	Semnat.	Data
ISP		Cicanci T.			
Spec. princ.		Cicanci T.			
Elaborat		Brusova N.			

04/24-SAC

"Replanificarea sălilor de operație în blocul chirurgical etajul doi al cladirii al IMSP SCM "Sfânta Treime" mun. Chișinău"

Blocul de operatie	Faza	Plansa	Planse
	PE	15	

Rama RM 1.
Sectiunea 1-1. Nodul 1.

"Consit PRO" SRL
or. Chisinau

Schema consolidarii planşeului în locuri de trecere a reţelelor inginereşti cu lăţimea de 300-320 mm

Sc 1:20

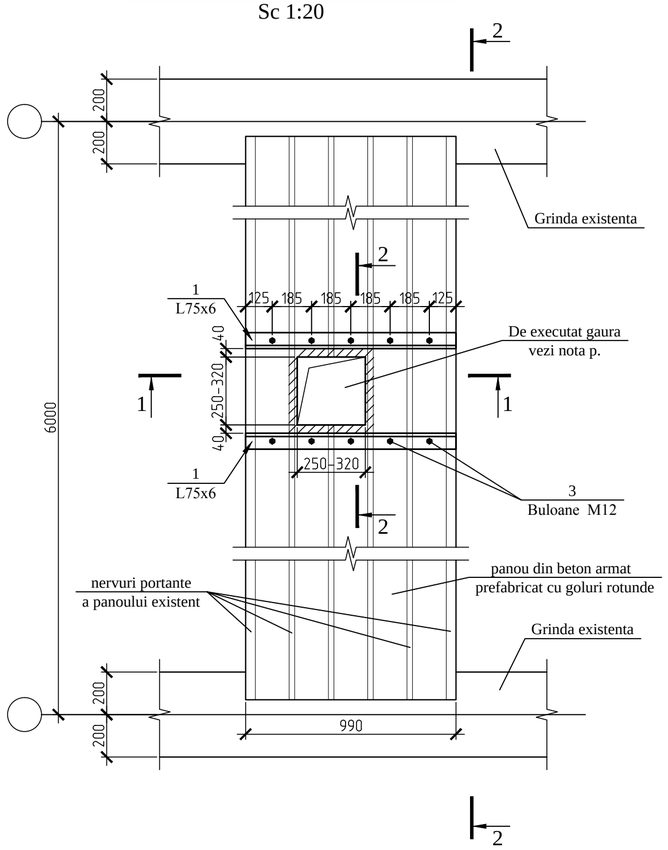

1-1

Sc 1:10

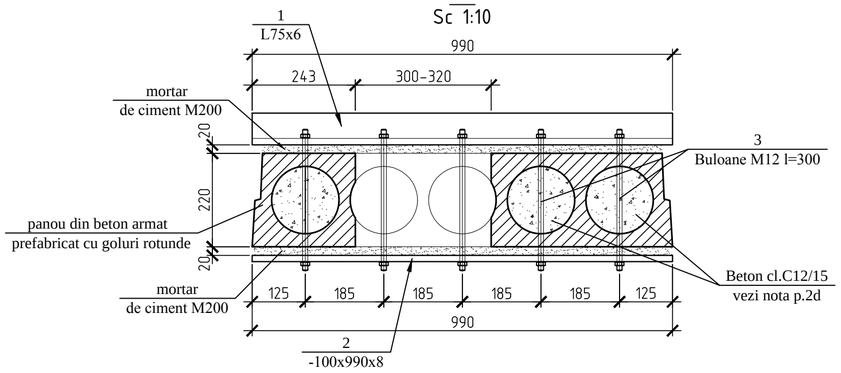

2-2

Sc 1:10

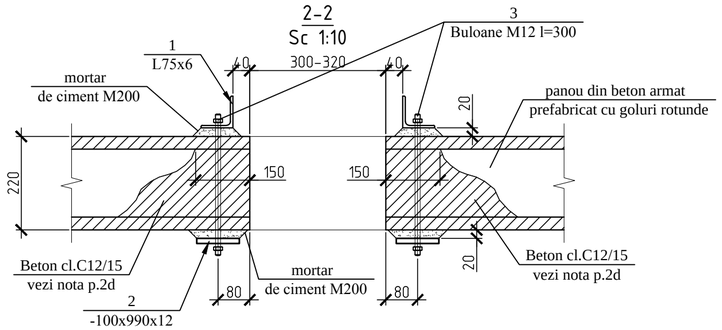

Specificaţia elementelor privind consolidarea planşeului în locurile de trecere a reţelelor inginereşti cu lăţimea de 300-320 mm

Poz.	Indicatie	Denumirea	Cant.	Masa, un.,kg	Nota
		Detalii			
1	BSEN 10056-1:1999	∟ UKA70x6, L=m.l.	36.0	6,89	248.04 kg
2	EN 10058: 2003	-8x100 L=m.l.	36.0	6,28	226.08 kg
3		Bulon M12 L=300	140	0,27	37.8 kg
		Materiale			
		Beton C12/15	0,25		m³

Notă:

1. În panouri existente din beton armat prefabricate cu goluri rotunde pentru trecerea canalelor de ventilare proiectate se execută găuri. Găurile cu o lăţime de până la 160 mm se execută în golurile panoului fără a atinge nervurile portante. Găurile cu lăţimea de până la 250-320 mm se execută în două goluri adiacente ale panoului, cu excepţia golurilor din marginea panourilor, în acest caz, panoul trebuie sa fie consolidat (vezi detaliu pl.). De verificat la faţa locului poziţia tuturor găurilor care urmează să fie executate.
2. Lucrările de consolidare a panoului se executa în următoarea ordine:
a) Se execută găuri de Ø14 mm în panoul existent în locurile instalarii şuruburilor de fixare. Găurile se execută prin metoda găuririi. Se interzice executarea găurilor cu rotopercutorul cu bătăi.
b) De montat corniere şi plăcile (poz. 1 şi 2) pe mortar de ciment M200. Strângeţi piuliţele până când mortarul este repartizat uniform pe suprafaţa cornierelor, plăcilor şi panoului. După ce mortarul se usucă, strângeţi definitiv piuliţele de pe şuruburi. După cum şuruburile au fost definitiv înşurubate, sudaţi piuliţele.
c) De executat o gaură de 300x300mm-320x320 mm în golul din panoul existent, prin metoda găuririi, cu ajutorul unui şlefuitor. Lucrările de început pe partea inferioară a panoului şi apoi treceţi pe partea superioară a panoului.
d) Golurile descise în panourile existente după executarea găurilor umpleţi cu beton până la o adâncime de 150 mm.
e) Consolidarea panourilor cu lăţimea de 1190 mm se execută în acelaşi mod ca şi panourile cu lăţimea de 990 mm.
3. Găurile de închis cu material de etanşare necombustibil după montarea reţelelor inginereşti.
4. Construcţiile metalice sunt proiectate conform СНиП II-23-81* "Стальные конструкции. Нормы проектирования".
5. Materialul pentru construcţii metalice este oţel C245.
6. Pentru conexiunea şuruburilor de precizie normală conform ГОСТ 7798-70 sunt primite şuruburi de grad 5.8. Cerinţe pentru şuruburi şi piuliţe sunt primite conform cu compartimentului СНиП II-23-81* "Стальные конструкции. Нормы проектирования".
7. Protecţia construcţiilor din oţel trebuie realizată conform СНиП 3.04.03-85 "Защита строительных конструкций и сооружений от коррозии".
8. Toate construcţiile metalice se vopsesc de 2 ori cu email ГФ 115 ГОСТ 6469-76 pe un strat de grunduire ГФ-021 ГОСТ 25219-87.
9. Construcţiile metalice să se efectuieze conform cerinţelor СНиП III-18-75 "Металлические конструкции. Правила производства и приемки работ". Montarea construcţiilor metalice trebuie să se realizeze conform СНиП 3.03.01-87 "Несущие и ограждающие конструкции".

Mod.	Nr.part.	Foaia	Nr.doc.	Semnat.	Data	04/24-SAC		
						"Replanificarea sălilor de operaţie în blocul chirurgical etajul doi al cladirii al IMSP SCM "Sfânta Treime" mun. Chişinău"		
ISP		Cicanci T.				Blocul de operatie	Faza	Plansa	Planse
Spec. princ.		Cicanci T.					PE	16	
Elaborat		Brusova N.				Schema consolidarii planşeului în locuri de trecere a reţelelor inginereşti cu lăţimea de 300-320 mm. Sectiunea 1-1..2-2.	"Consit PRO" SRL or. Chisinau		

B-B
Sc 1:100

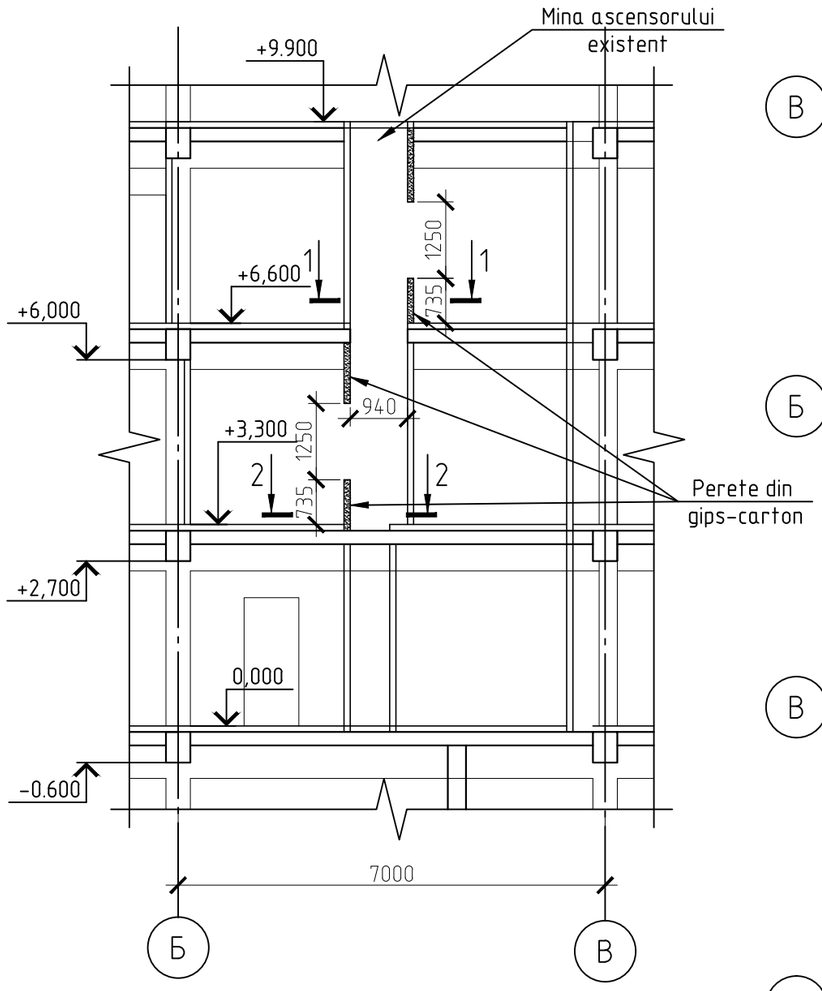

1-1
Sc 1:50

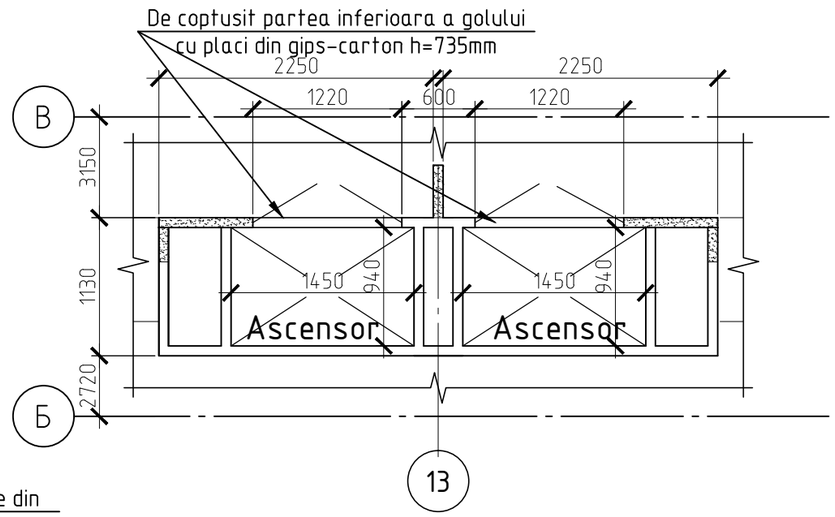

2-2
Sc 1:50

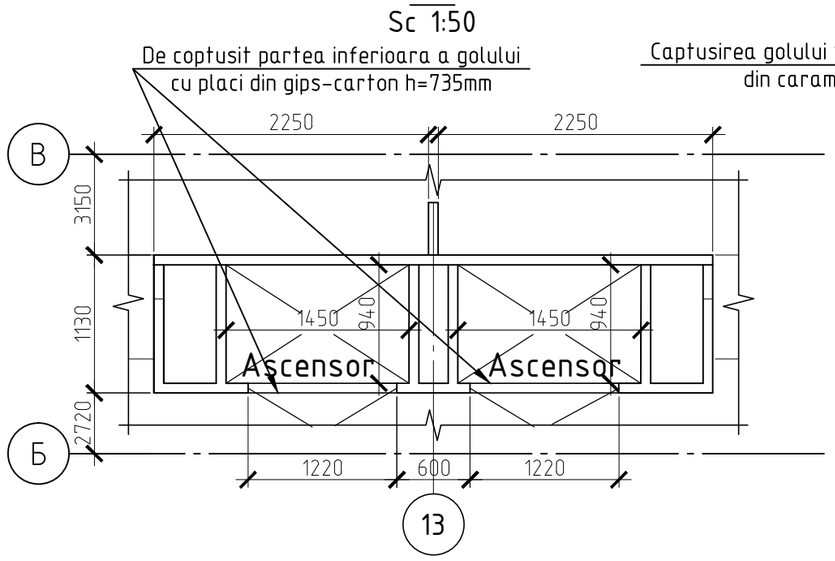

A-A
Sc 1:100

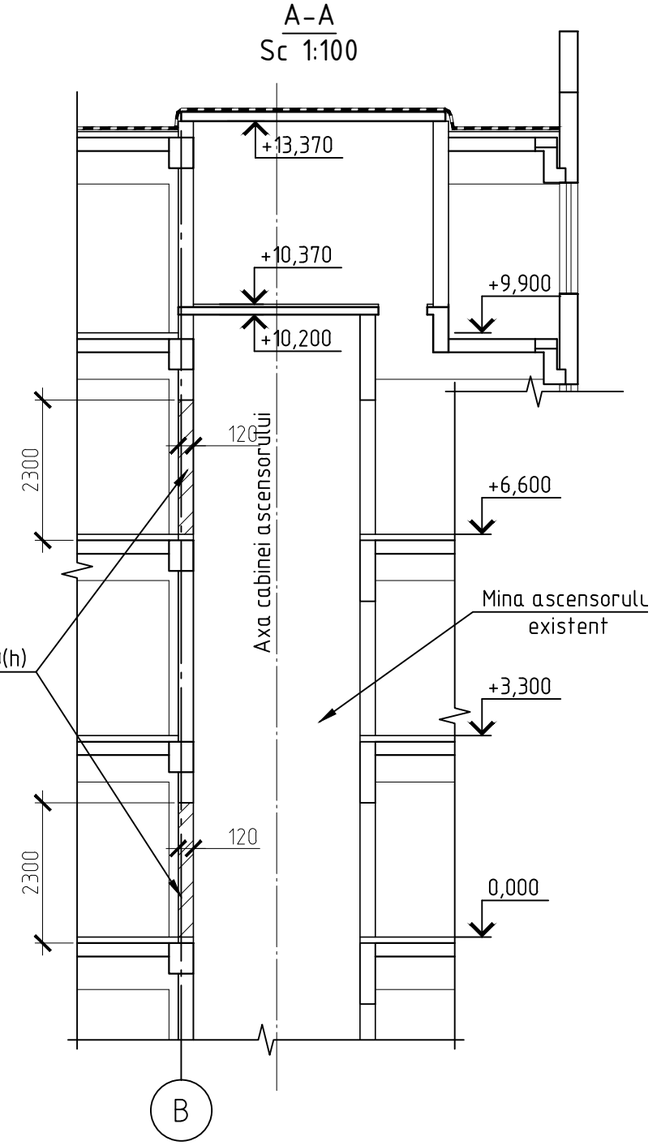

Notă:

1. După instalarea echipamentului de ridicare a mărfurilor, de coptusit partea inferioara a golului la o înălțime de 735 mm de la nivelul podelei curate prin instalarea unui perete despărțitor din gips-carton. A se vedea secțiunea B-B, 1-1, 2-2, suprafața peretelui despărțitor din gips-carton este de 1,8m².
2. În cazul instalării unui ascensor de persoane cu sens unic, deschiderile nefolosite trebuie zidite cu cărămidă pe jumătate (120 mm) la același nivel cu pereții despărțitori existenți și tencuite cu plasă metalică. Fixarea peretelui despărțitor la peretele despărțitor existent se va face conform detaliilor de pe p.13.
   - volum de zidărie - 0,9m³
   - suprafața de finisare a pereților - 6,5m²
3. Secțiunile A-A, B-B, sunt marcate pe p.6

						04/24-SAC		
						"Replanificarea sălilor de operație în blocul chirurgical etajul doi al cladirii al IMSP SCM "Sfânta Treime" mun. Chișinău"		
Mod.	Nr.part.	Foaia	Nr.doc.		Data			
						Blocul de operatie	Faza	Planșa	Planse
							PE	17	
ISP		Cicanci T.							
Spec.princ.		Cicanci T.				Captusirea golurilor minelor ascensorului. Sectiuni A-A, B-B, 1-1, 2-2.	"CONSIT PRO" S.R.L. or. Chisinau		
Elaborat		Brusova N.							

Cupola K-1 (demontarea)
Sc1:100

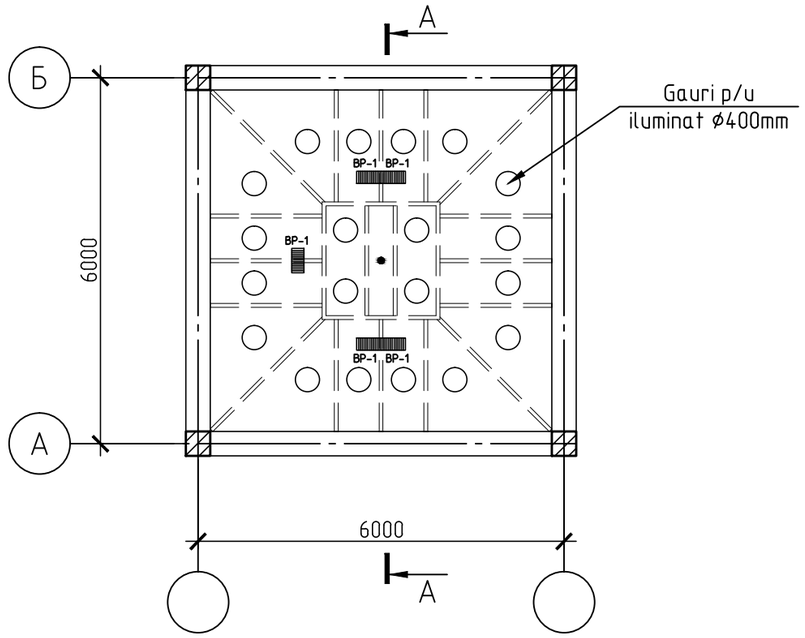

Constructii metalice ale cupolui urmează să fie demontate K-1
Sc1:100

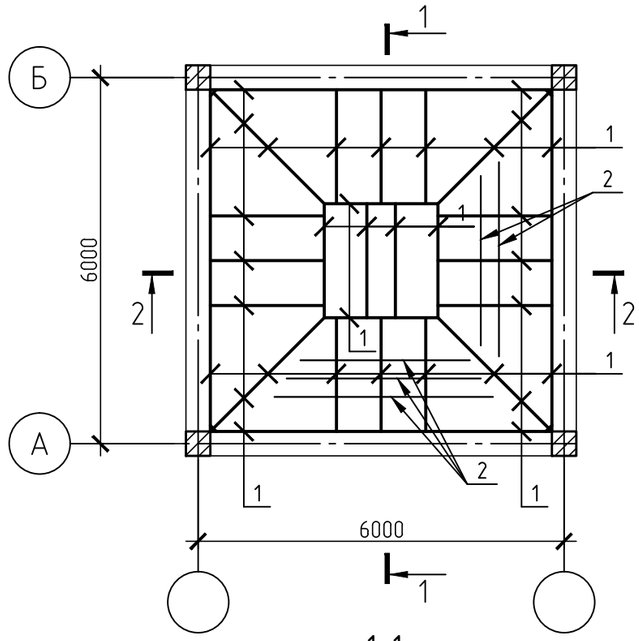

2-2
Sc1:100

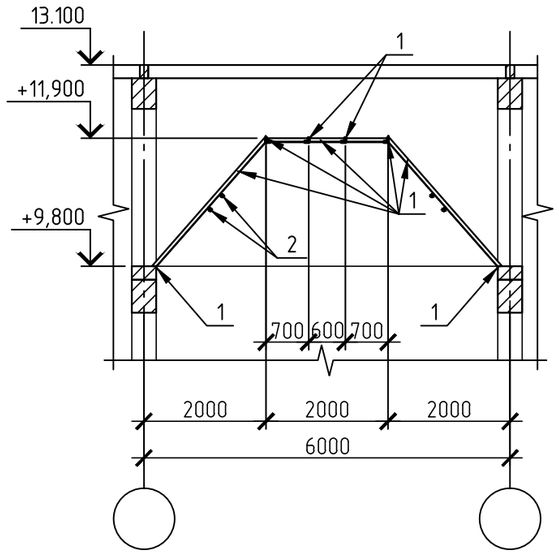

A-A
Sc1:100

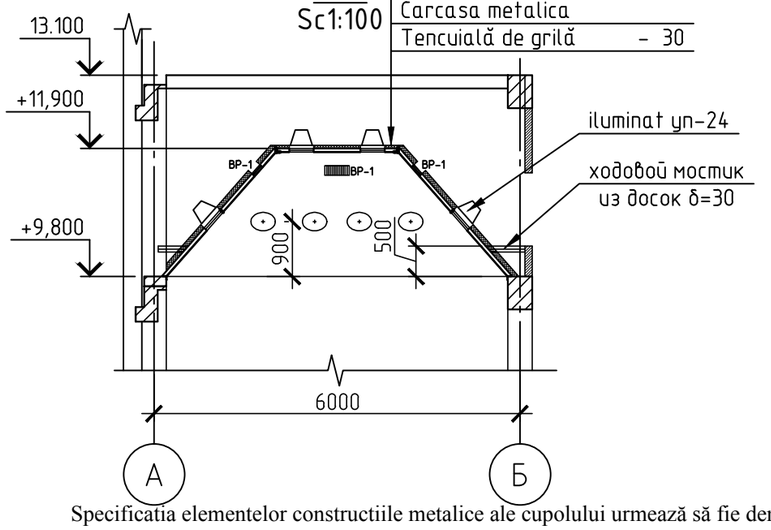

1-1
Sc1:100

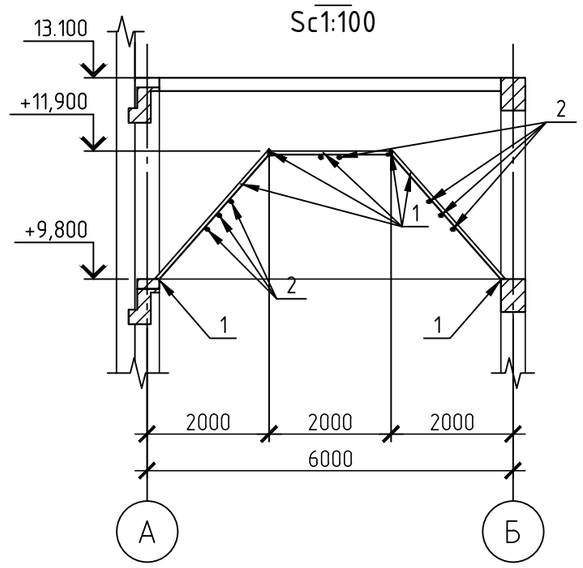

Specificatia elementelor constructiile metalice ale cupolului urmează să fie demontate K-1

Poz.	Indicatie	Denumirea	Cant.	Masa, un.,kg	Nota
		Cupol K-1	6		
1	BSEN 10056-1:1999	L UKA63x6 l=m.l.	73,03	417,73	
2	SM SR EN 10080:2014	Φ10A240 l=m.l.	162,1	100,0	
3		Demontarea pardoselilor din lemn (ходовой мостик из досок)	86.4		m²
4		Demontarea izolatiei cupolui	252.0		m²
5		Demontarea tencuielii cupolui	252.0		m²

						04/24-SAC
Mod.	Nr.part.	Foaia	Nr.doc.		Data	"Replanificarea sălilor de operație în blocul chirurgical etajul doi al cladirii al IMSP SCM "Sfânta Treime" mun. Chișinău"
ISP		Cicanci T.				Blocul de operatie — Faza: PE; Planșa: 18; Planse:
Spec. princ.		Cicanci T.				
Elaborat		Brusova N.				Fragmente de demontare cupole K-1 — "CONSIT PRO" S.R.L. or. Chisinau

Cupol K-2 (demontarea)
Sc1:100

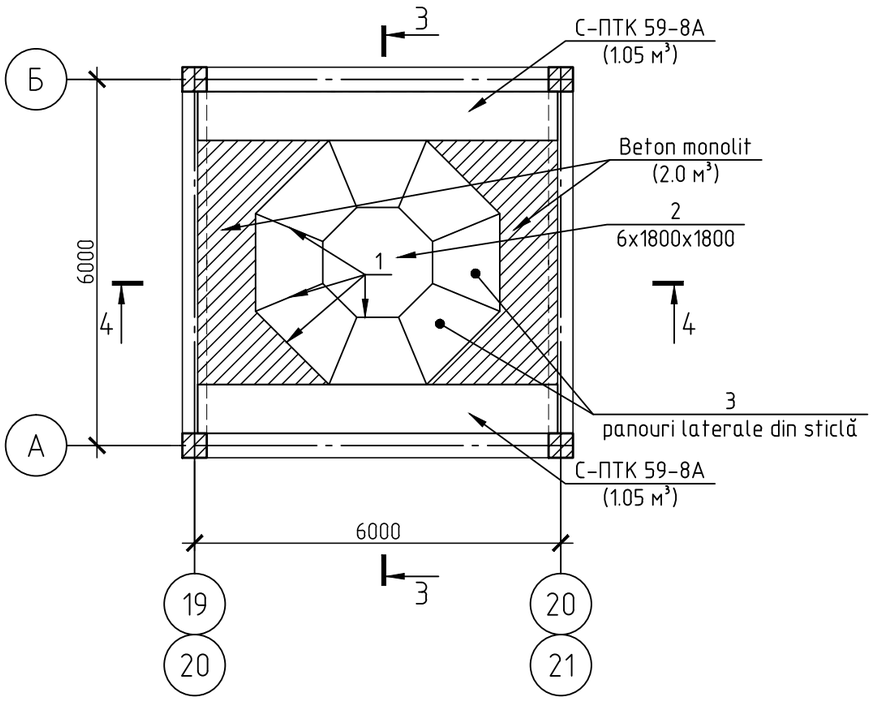

3-3
Sc1:100

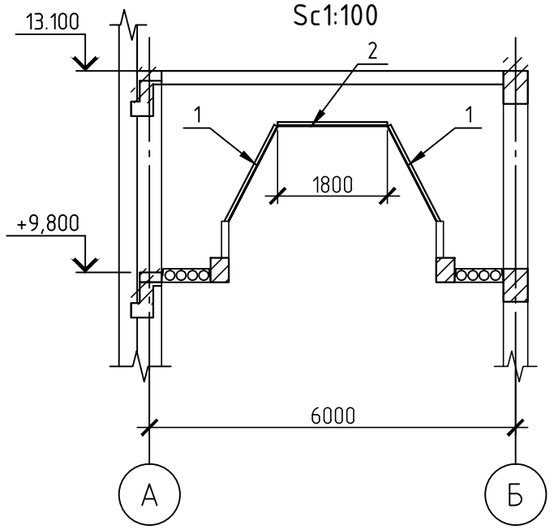

4-4
Sc1:100

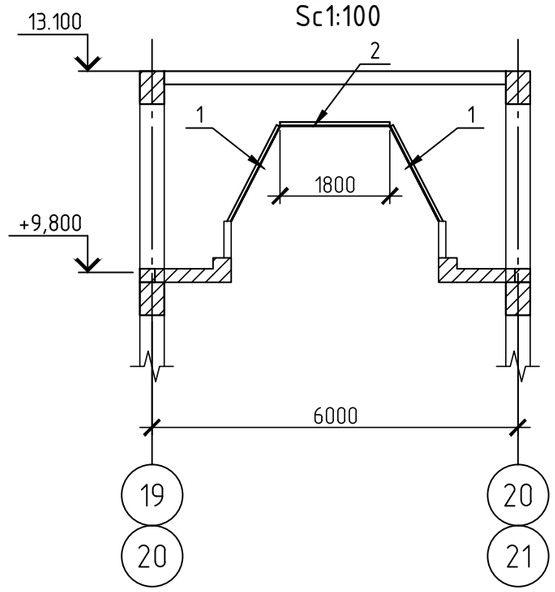

Specificatia elementelor constructiile metalice ale cupolului urmează să fie demontate K-2

Poz.	Indicatie	Denumirea	Cant.	Masa, un.,kg	Nota
		Cupol K-2	2		
1	BSEN 10056-1:1999	L UKA63x6 l=m.l.	47,68	272,73	
2	SM SR EN 10080:2014	-6x1800 l=1800	1	152,60	
3		Panouri laterale din sticlă	18.0		м²

						04/24-SAC
						"Replanificarea sălilor de operație în blocul chirurgical etajul doi al cladirii al IMSP SCM "Sfânta Treime" mun. Chișinău"
Mod.	Nr.part.	Foaia	Nr.doc.		Data	
						Blocul de operatie — Faza: PE; Planșa: 19; Planse:
ISP		Cicanci T.				
Spec. princ.		Cicanci T.				Fragmente de demontare cupole K-2
Elaborat		Brusova N.				"CONSIT PRO" S.R.L. or. Chisinau