Construcţia rampelor de acces
pe trotuar pentru acces a persoanelor cu carucior.

1 - 1

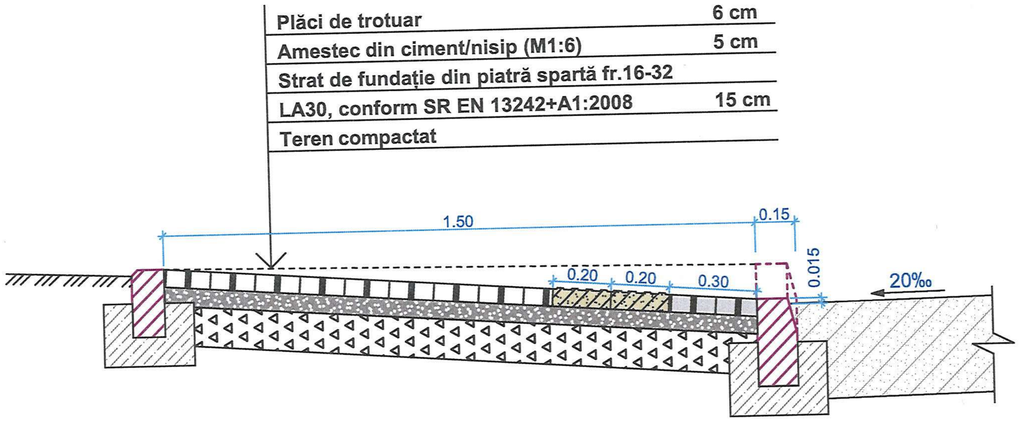

2 - 2

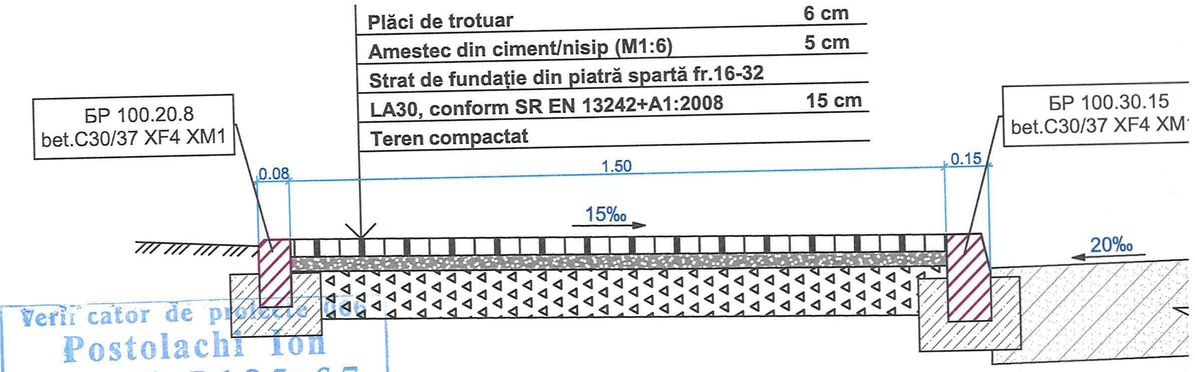

Verificator de proiecte
Postolachi Ion
Domeniile B.1,2,3a,6,7
Nr. de inregistrare a avizului 100/92-2025
Valabil de la 12.05.2021 pînă la 12.05.2026

Verificat si stampilat file 25 (douazeci si cinci)
28.04.25

3 - 3

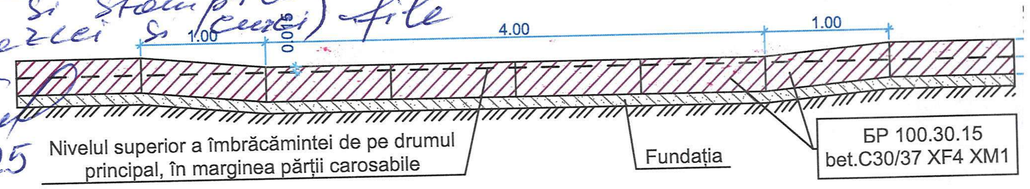

Plan

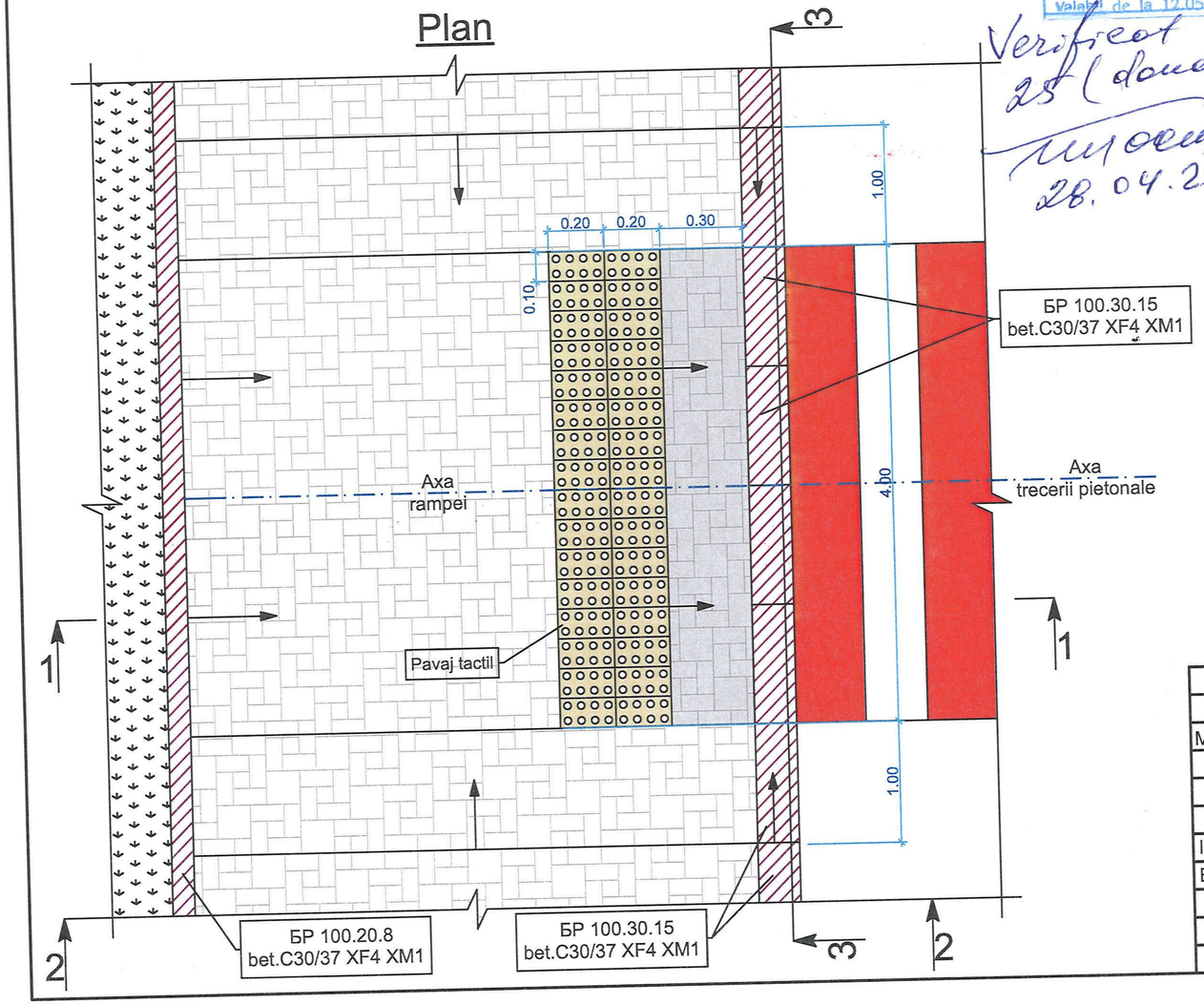

Pavaj tactil-indicator de intersecție

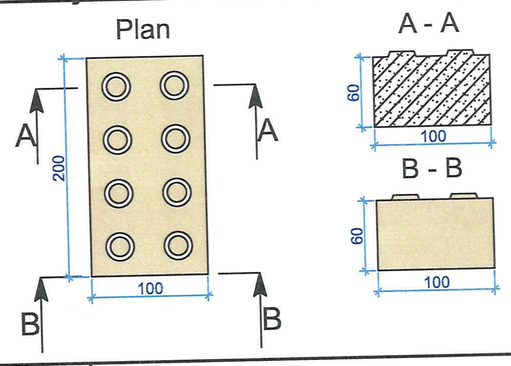

Mod	Nr.	Plans	Nr.d	Semnat.	Data	Nr.02/2025 - DA		
						Drum de legatură str.M.Viteazu - str.B.Petriceicu Hașdeu - str.V.Lupu - str.C.Negruzzi situate în r-nul Călărași, or.Călăr		
ISP		Untila N.				Drumuri pentru automobile.	Faza: PE	Planșa: 25
Elaborat		Untila A.				Rampa de acces.	"LUXGAZ" S.R.L. mun.Chișinău	

Schema de execuție a intrării în curte.

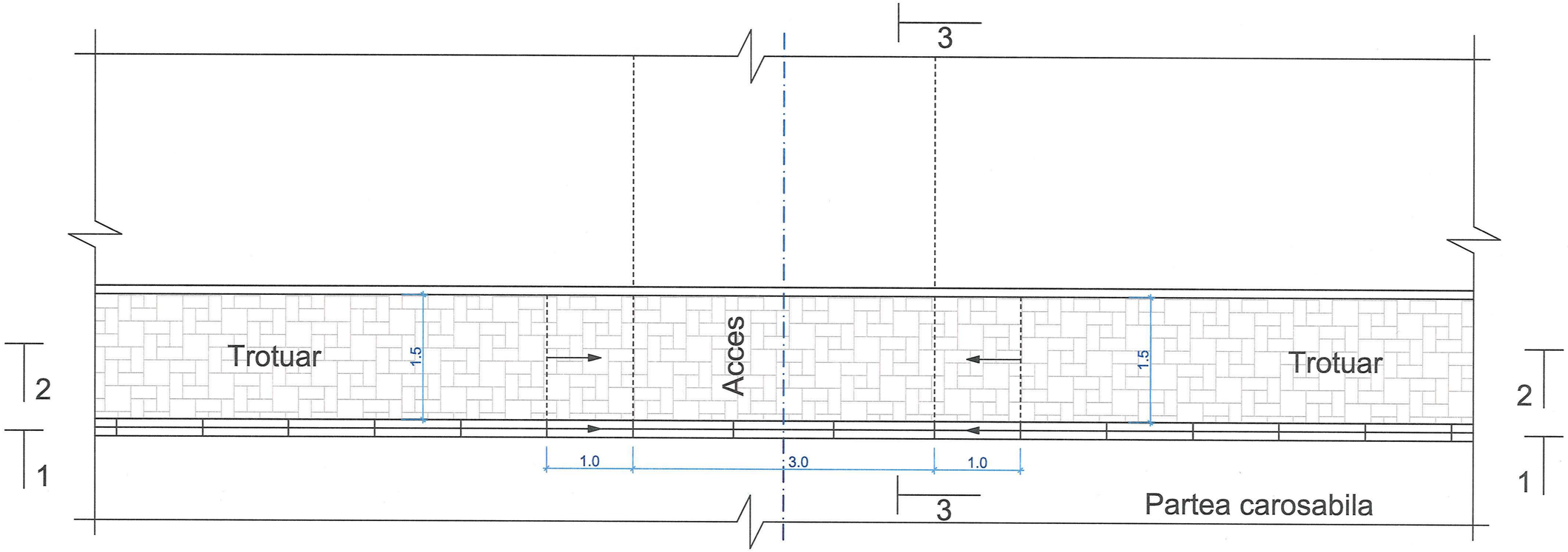

1 - 1

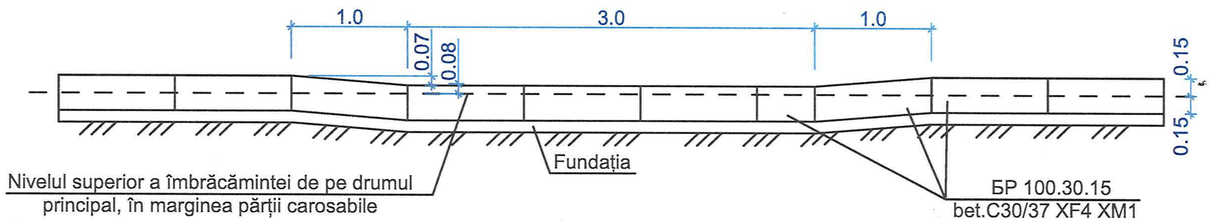

3 - 3

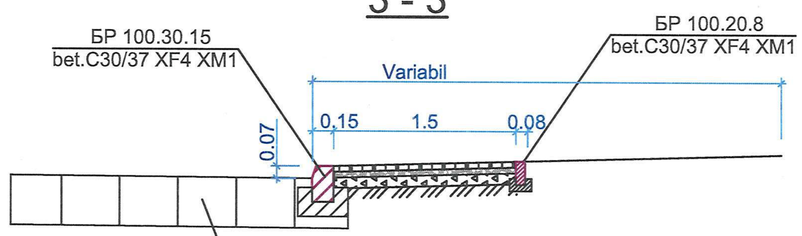

Verificator de proiecte 066
Postolachi Ion
Domeniile B.1,2,3a,6,7
Nr. de inregistrare a avizului
Valabil de la 12.05.2021 pînă la 12.05.2026

2 - 2

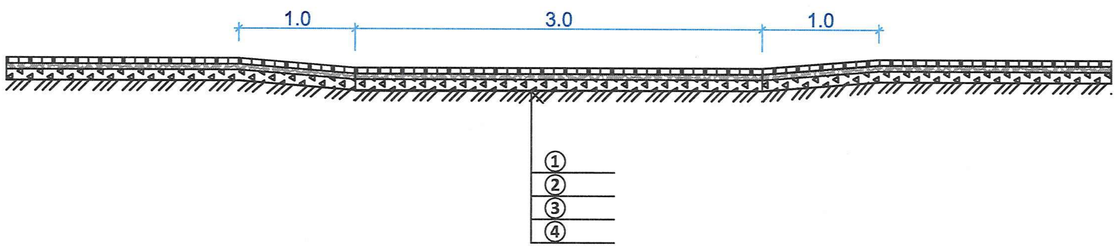

①. Plăci de trotuar -6.0 cm

②. Amestec din ciment/nisip (M1:6) -5.0 cm

③. Strat de fundație din piatră spartă fr.32-63 LA30, conform SM EN 13242+A1:2008 -15.0 cm

④. Teren compactat

						Nr.02/2025 - DA
Mod	Nr.	Plans	Nr.d	Semnat.	Data	Drum de legatură str.M.Viteazu - str.B.Petriceicu Hașdeu - str.V.Lupu - str.C.Negruzzi situate în r-nul Călărași, or.Călărași.
ISP		Untila N.				Drumuri pentru automobile. — Faza: PE; Planșa: 24; Planșe:
Elaborat		Untila A.				
						Intrare în curte. — "LUXGAZ" S.R.L. mun.Chișinău

Constructia casiului

Plan
M1:50

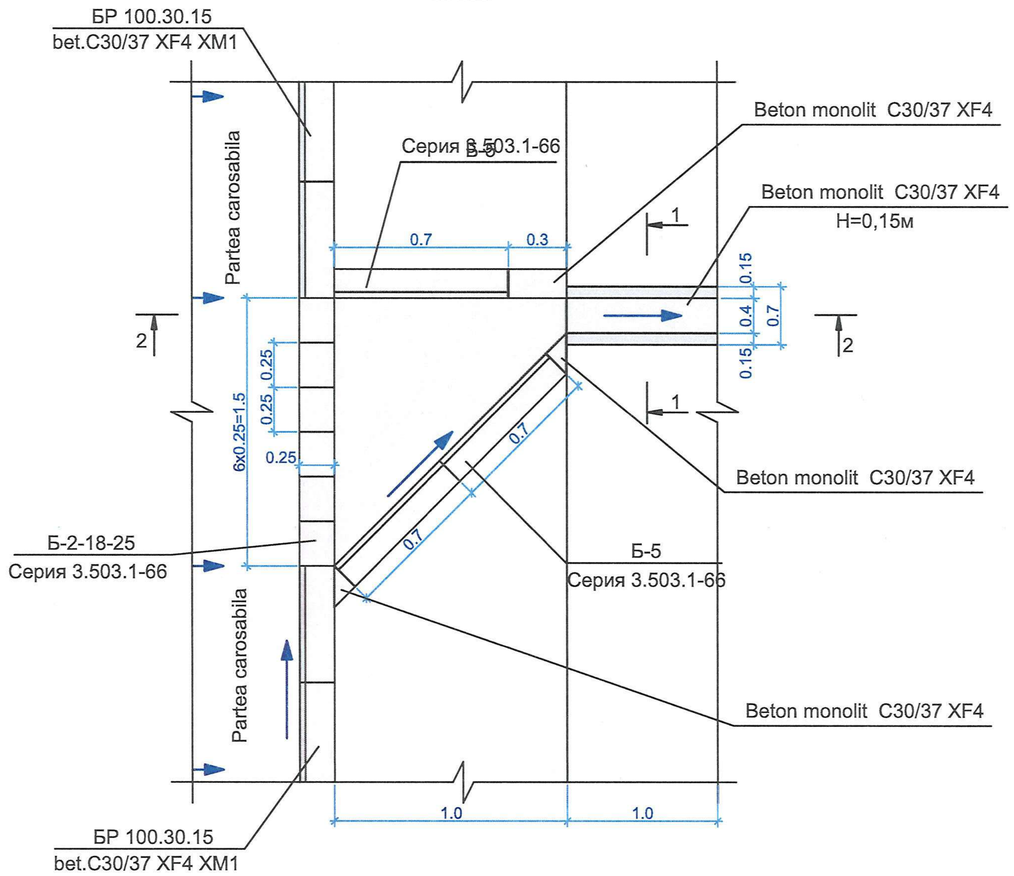

1 - 1
Jgheab din b/a L=10m (Planșa 4)
M1:20

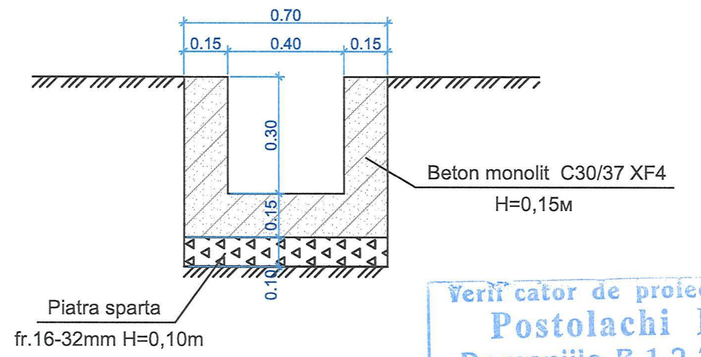

Verificator de proiecte 066
Postolachi Ion
Domeniile B.1,2,3a,6,7
Nr. de inregistrare a avizului _____
Valabil de la 12.05.2021 pînă la 12.05.2026

2 - 2
M1:50

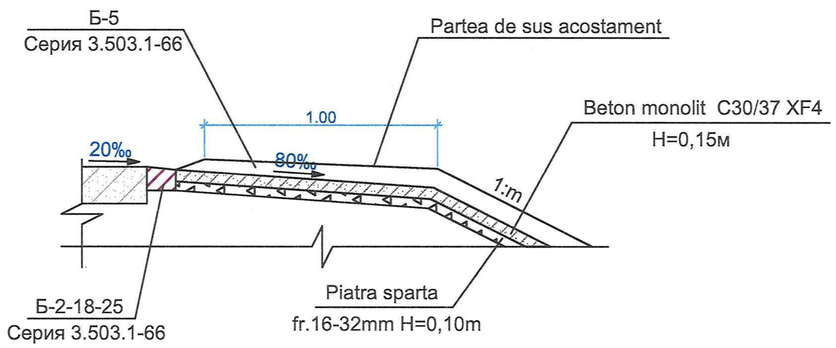

VOLUMUL LUCRARILOR

Poz.	Denumirea	Unit. măs.	Cantitatea (1buc)	Cantitatea total
1	Saparea gropii de fundare. Pămînt cat.II	m^3	2,4	2,4
2	Astemerea pernei din piatra sparta fr.8-16 LA30, conform SR-EN13242+A1:2008, H =10cm	m^3	0,82	0,82
3	Casiul din beton C30/37 F4, H=15cm	m^3	2,1	2,1
4	BlocБ-2-18-25 (V=0,02 M^3)	buc.	7	7
5	BlocБ-5 (V=0,079 M^3)	buc.	3	3

Specificație pentru casiuri.

Nr.	Stînga	Dreapta
1		PC 9+43,8

						Nr.02/2025 - DA
Mod	Nr.	Plans	Nr.d	Semnat.	Data	Drum de legatură str.M.Viteazu - str.B.Petriceicu Hașdeu - str.V.Lupu - str.C.Negruzzi situate în r-nul Călărași, or.Călărași.
ISP		Untila N.				Drumuri pentru automobile. — Faza: PE; Planșa: 23; Planșe:
Elaborat		Untila A.				
						Construcția casiului PC9+43,8. — "LUXGAZ" S.R.L. mun.Chișinău

Constructia casiului

Plan
M1:50

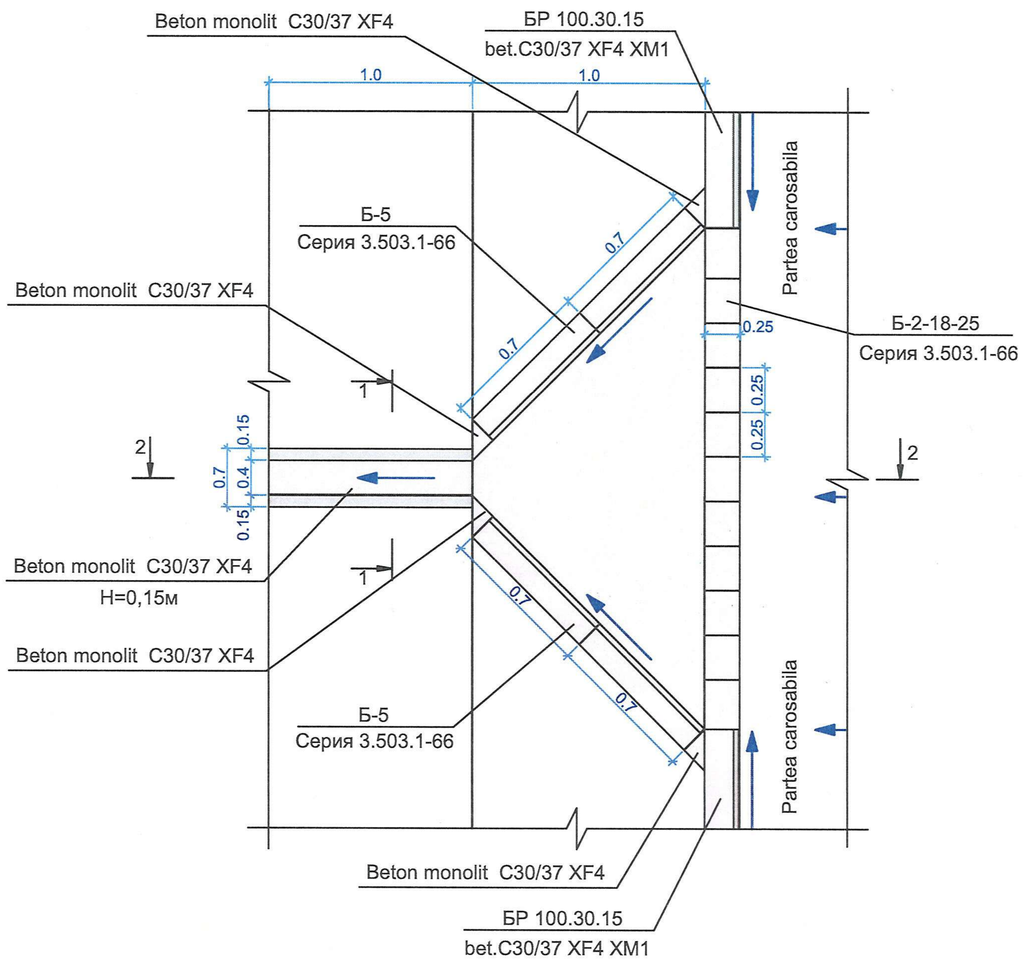

1 - 1
Jgheab din b/a L=10m (Planșa 4)
M1:20

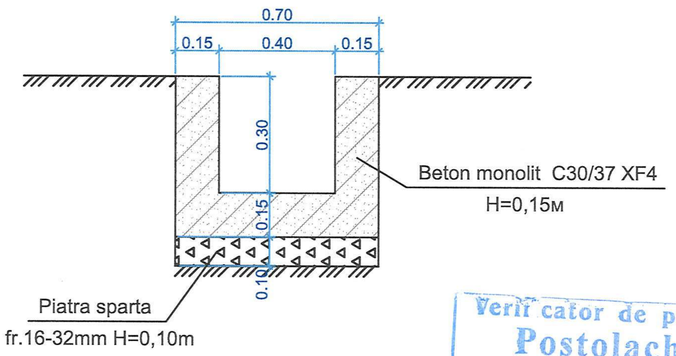

Verificator de proiecte 066
Postolachi Ion
Domeniile B.1,2,3a,6,7
Nr. de inregistrare a avizului
Valabil de la 13.05.2021 pînă la 12.05.2026

VOLUMUL LUCRARILOR

Poz.	Denumirea	Unit. măs.	Cantitatea (1buc)	Cantitatea total: (2buc)
1	Saparea gropii de fundare. Pămînt cat.II	m^3	1,8	3,6
2	Astemerea pernei din piatra sparta fr.8-16 LA30, conform SR-EN13242+A1:2008, H =10cm	m^3	0,36	0,72
3	Casiul din beton C30/37 F4, H=15cm	m^3	1,1	2,2
4	BlocБ-2-18-25 (V=0,02 m^3)	buc.	11	22
5	BlocБ-5 (V=0,079 m^3)	buc.	4	8

2 - 2
M1:50

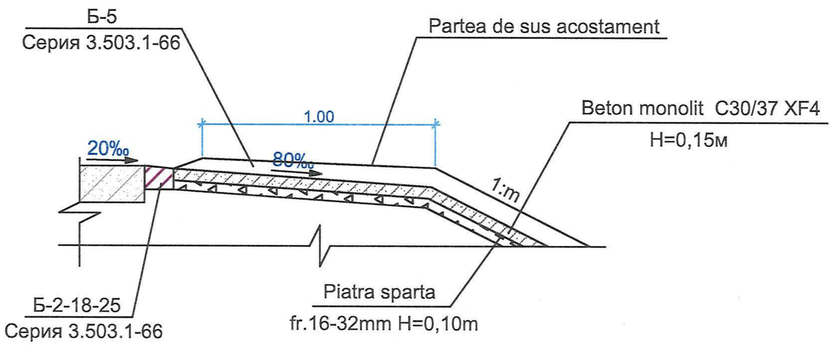

Specificaţie pentru casiuri.

Nr.	Stînga	Dreapta
1	PC0+34,2	PC0+34,2

Mod	Nr.	Plans	Nr.d	Semnat.	Data
ISP		Untila N.			
Elaborat		Untila A.			

Nr.02/2025 - DA

Drum de legatură str.M.Viteazu - str.B.Petriceicu Hașdeu - str.V.Lupu - str.C.Negruzzi situate în r-nul Călărași, or.Călărași.

Drumuri pentru automobile.

Faza	Planșa	Planșe
PE	22	

Construcția casiului PC0+34,2.

"LUXGAZ" S.R.L.
mun.Chișinău

Schema amplasarii elementelor rigolei
M 1:100

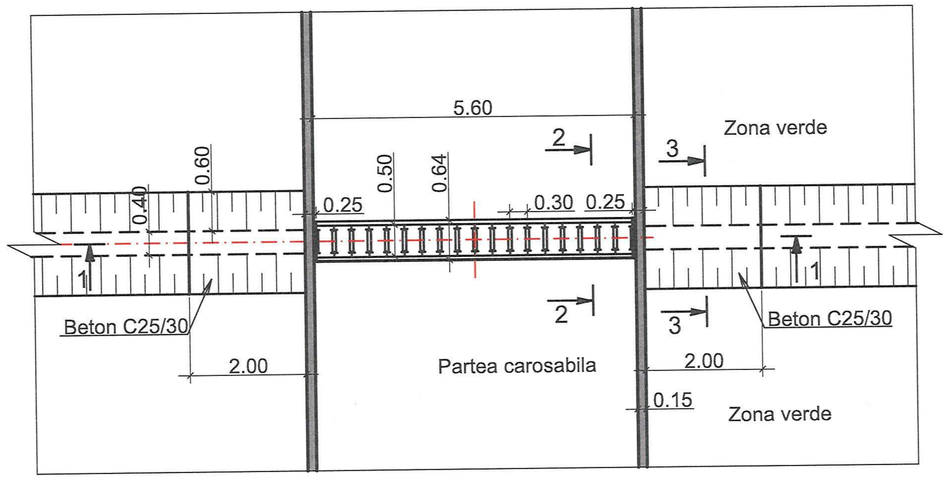

1-1
M 1:100

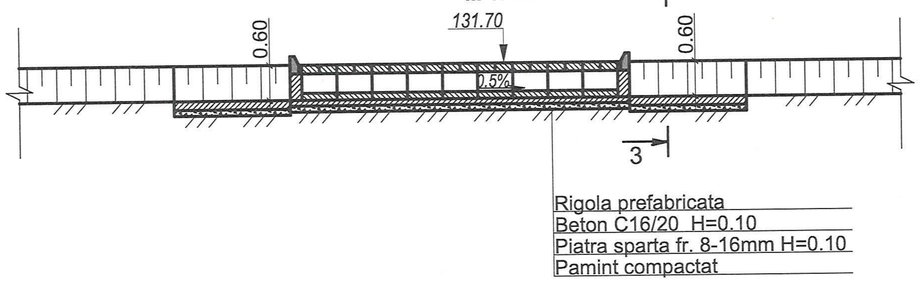

Capac
M 1:10

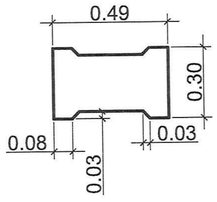

Sectiunea 2-2
M 1:50

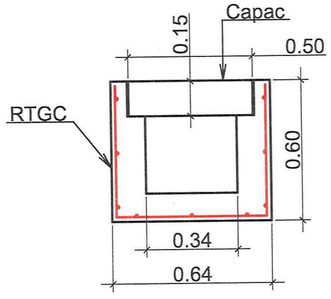

Sectiunea 3-3
M 1:50

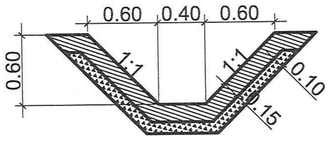

VOLUMUL LUCRARILOR

Pozitia	Denumirea	Nr. buc.	Cantitatea
1	Saparea gropii de fundare, pamint cat.II	m³	5.7
2	Asternerea pernei din piatra sparta fr. 16-32mm h=10cm	m³	1.49
3	Asternerea pernei din beton C16/20 h=10cm	m³	0.5
4	Rigola RTGC prefabricata din beton C20/25	buc/m³	9/1.2
5	Instalarea placilor carosabile	buc	18
6	Jgheab din beton monolit C20/25	m³	1.7

Verificator de proiecte 066
Postolachi Ion
Domeniile B.1,2,3a,6,7
Nr. de inregistrare a avizului
Valabil de la 12.05.2021 pînă la 12.05.2026

Mod	Nr.	Plans	Nr.d	Semnat	Data
ISP		Until A.N.			
Elaborat		Until A.			

Nr.02/2025 - DA

Drum de legatură str.M.Viteazu - str.B.Petriceicu Hașdeu-str.V.Lupu - str.C.Negruzzi situate în r-nul Călărași, or.Călărași

Drumuri pentru automobile

Faza	Planșa	Planșe
PE	21	

Rigola dreptunghiulară RG1
PC 8+74.2

"LUXGAZ" S.R.L.
mun.Chișinău

Profil longitudinal in ax Sc. 1:100

1 - 1

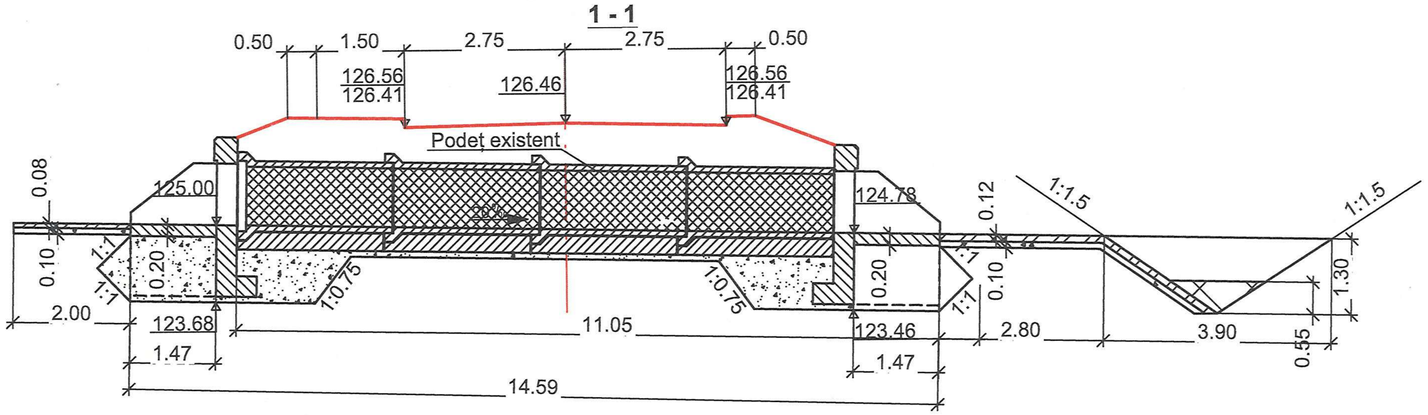

Fațada capătului în amonte și aval Sc. 1:100

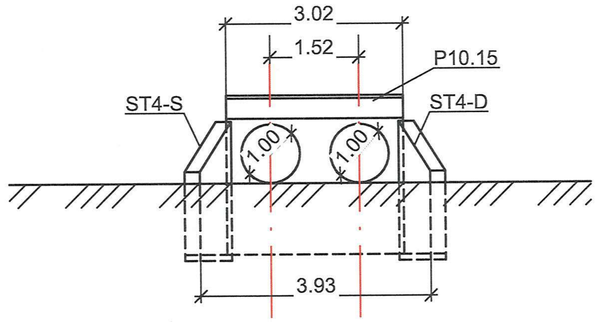

Plan Sc. 1:100

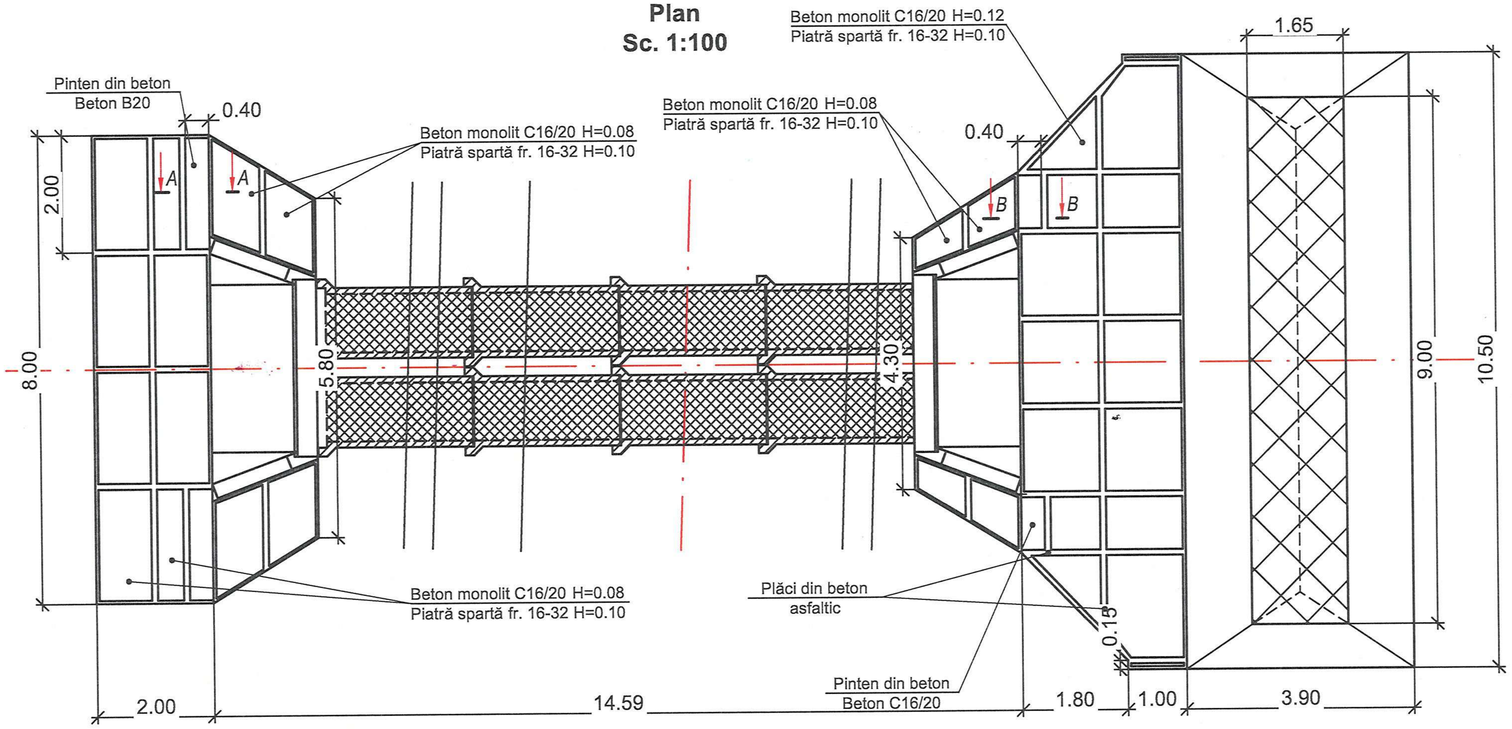

A - A
Sc. 1:25

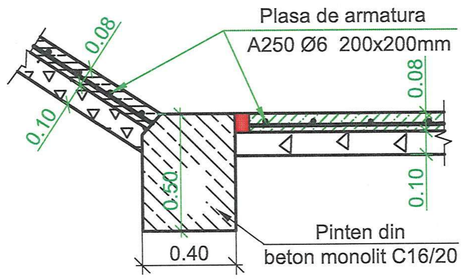

B - B
Sc. 1:25

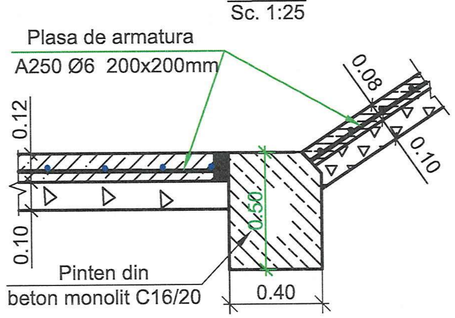

Verificator de proiecte 066
Postolachi Ion
Domeniile B.1,2,3a,6,7
Nr. de inregistrare a avizului
Valabil de la 12.05.2021 pînă la 12.05.2026

Tabelul specificaţiilor

Bloc prefabricat	Dimensiunele blocului, cm x cm x cm	Materialele blocului	Volumul blocului, mc	Massa blocului, t	Cantitatea
ST4-(S/D)	185x227x30	Beton armat C16/20	0.98	2.5	4
P10.15	68x272x150	Beton armat C25/30	1.29	3.23	4

1. Podetele se construiesc conform proiectului tip seria 3.503.7-015.90
2. Consolidarea albiei si a taluzurilor se efectueaza conform proiectului 501-0-46
3. Toate dimensiunile sunt date in m.

Mod	Nr.	Plans	Nr.d	Semnat	Data
ISP		Untila M.			
Elaborat		Untila A.			

Nr.02/2025 - DA

Drum de legatură str.M.Viteazu - str.B.Petriceicu Hașdeu-str.V.Lupu - str.C.Negruzzi situate în r-nul Călărași, or.Călărași.

Drumuri pentru automobile	Faza	Planșa	Planșe
	PE	20	
Reparația podețului din beton armat 2xØ1.0 PC 0+33.8	"LUXGAZ" S.R.L. mun.Chișinău		

i traficului.

2. Sc1:500.

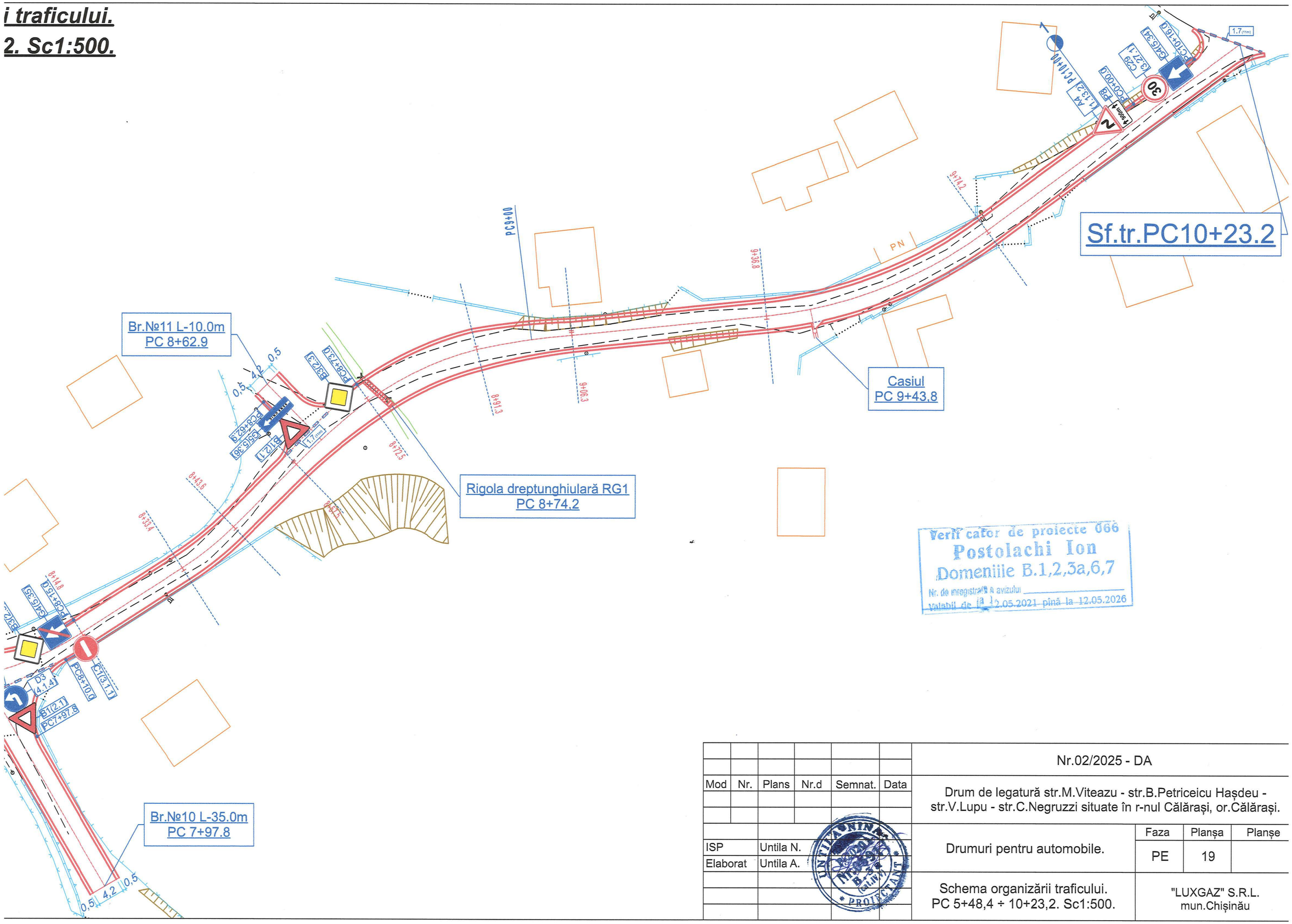

Verif cator de proiecte 066
Postolachi Ion
Domeniile B.1,2,3a,6,7
Nr. de înregistrare a avizului _____
Valabil de la 12.05.2021 pînă la 12.05.2026

						Nr.02/2025 - DA
Mod	Nr.	Plans	Nr.d	Semnat.	Data	Drum de legatură str.M.Viteazu - str.B.Petriceicu Hașdeu - str.V.Lupu - str.C.Negruzzi situate în r-nul Călărași, or.Călărași.
ISP		Untila N.				Drumuri pentru automobile. — Faza: PE; Planșa: 19; Planșe:
Elaborat		Untila A.				Schema organizării traficului. PC 5+48,4 ÷ 10+23,2. Sc1:500. — "LUXGAZ" S.R.L. mun.Chișinău

Schema orga

PC 5+48,4 ÷ 1

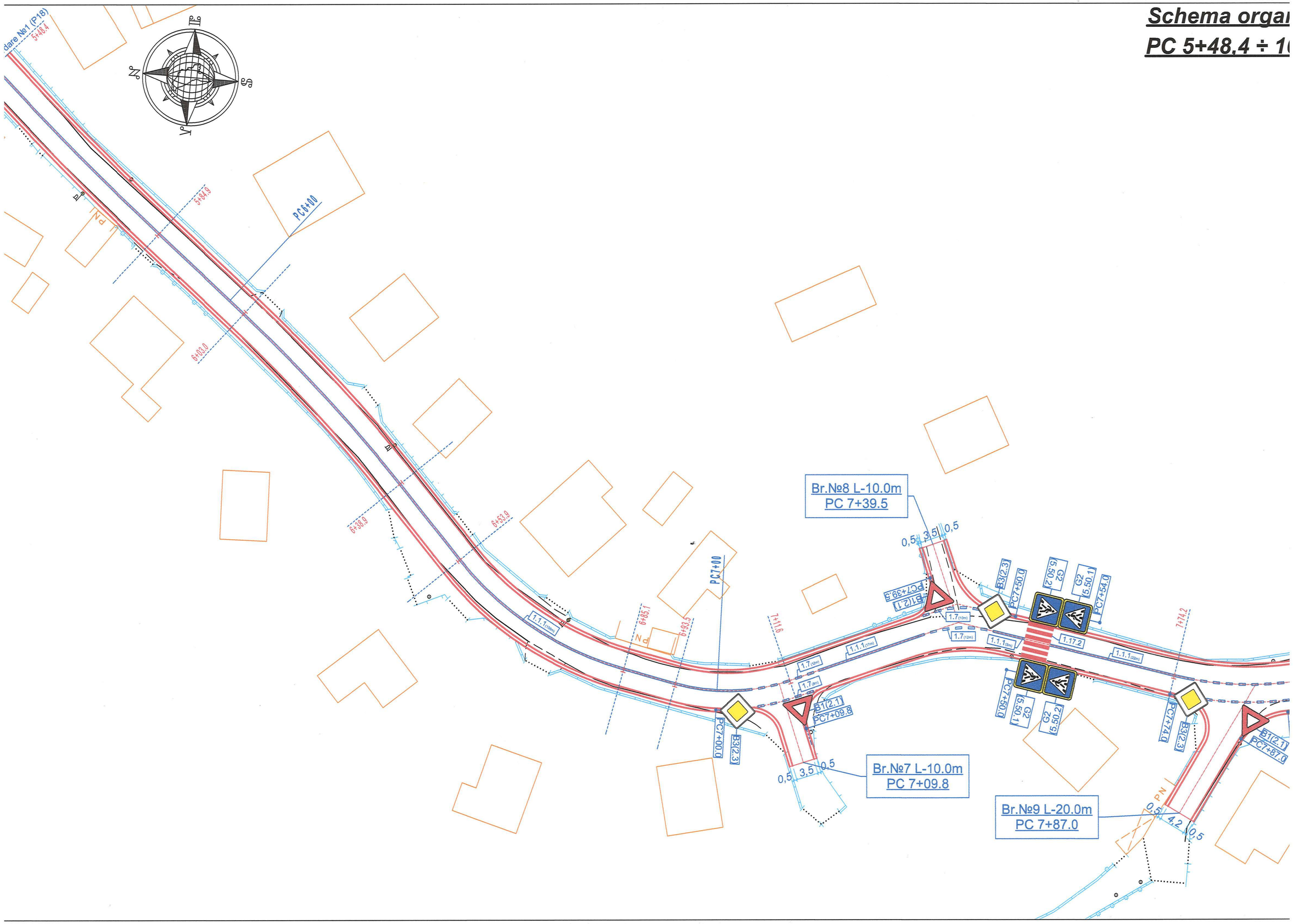

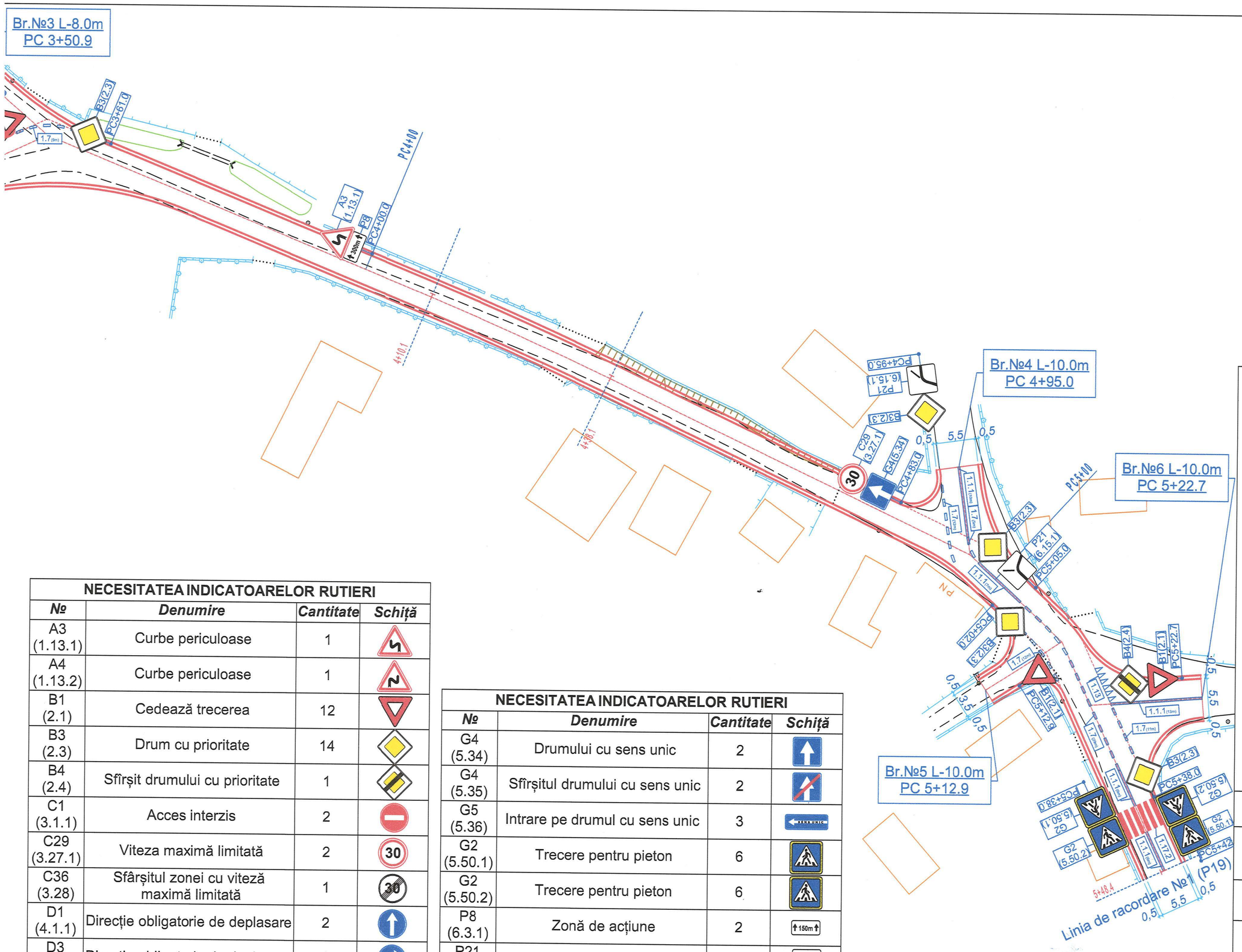

NECESITATEA INDICATOARELOR RUTIERI			
№	**Denumire**	**Cantitate**	**Schiță**
A3 (1.13.1)	Curbe periculoase	1	
A4 (1.13.2)	Curbe periculoase	1	
B1 (2.1)	Cedează trecerea	12	
B3 (2.3)	Drum cu prioritate	14	
B4 (2.4)	Sfîrșit drumului cu prioritate	1	
C1 (3.1.1)	Acces interzis	2	
C29 (3.27.1)	Viteza maximă limitată	2	30
C36 (3.28)	Sfârșitul zonei cu viteză maximă limitată	1	30
D1 (4.1.1)	Direcție obligatorie de deplasare	2	
D3 (4.1.3)	Direcție obligatorie de deplasare	1	
D3 (4.1.4)	Direcție obligatorie de deplasare	1	

NECESITATEA INDICATOARELOR RUTIERI			
№	**Denumire**	**Cantitate**	**Schiță**
G4 (5.34)	Drumului cu sens unic	2	
G4 (5.35)	Sfîrșitul drumului cu sens unic	2	
G5 (5.36)	Intrare pe drumul cu sens unic	3	SENS UNIC
G2 (5.50.1)	Trecere pentru pieton	6	
G2 (5.50.2)	Trecere pentru pieton	6	
P8 (6.3.1)	Zonă de acțiune	2	150m
P21 (6.15.1)	Direcția drumului cu prioritate	8	
	Total:	**67**	

Verificator de proiect
Postolachi
Domeniile B.1,2
Nr. de înregistrare a avizului
Valabil de la 12.05.2021 pînă

Nr.02/2025 - DA						
Drum de legatură str.M.Viteazu - str.B.Petriceicu Hașdeu - str.V.Lupu - str.C.Negruzzi situate în r-nul Călărași, or.Călărași.						
Drumuri pentru automobile.			Faza	Planșa	Planșe	
			PE	18		
Schema organizării traficului. PC 0+00 ÷ 5+48.4. Sc1:500			"LUXGAZ" S.R.L. mun.Chișinău			
Modif	Nr.	Plans	Nr.d	Semnat.	Data	
GSP	Untila N.					
Elaborat	Untila A.					

UNTILA NINA
PROIECTANT

Schema organizării traficul
PC 0+00 ÷ 5+48,4. Sc1:500

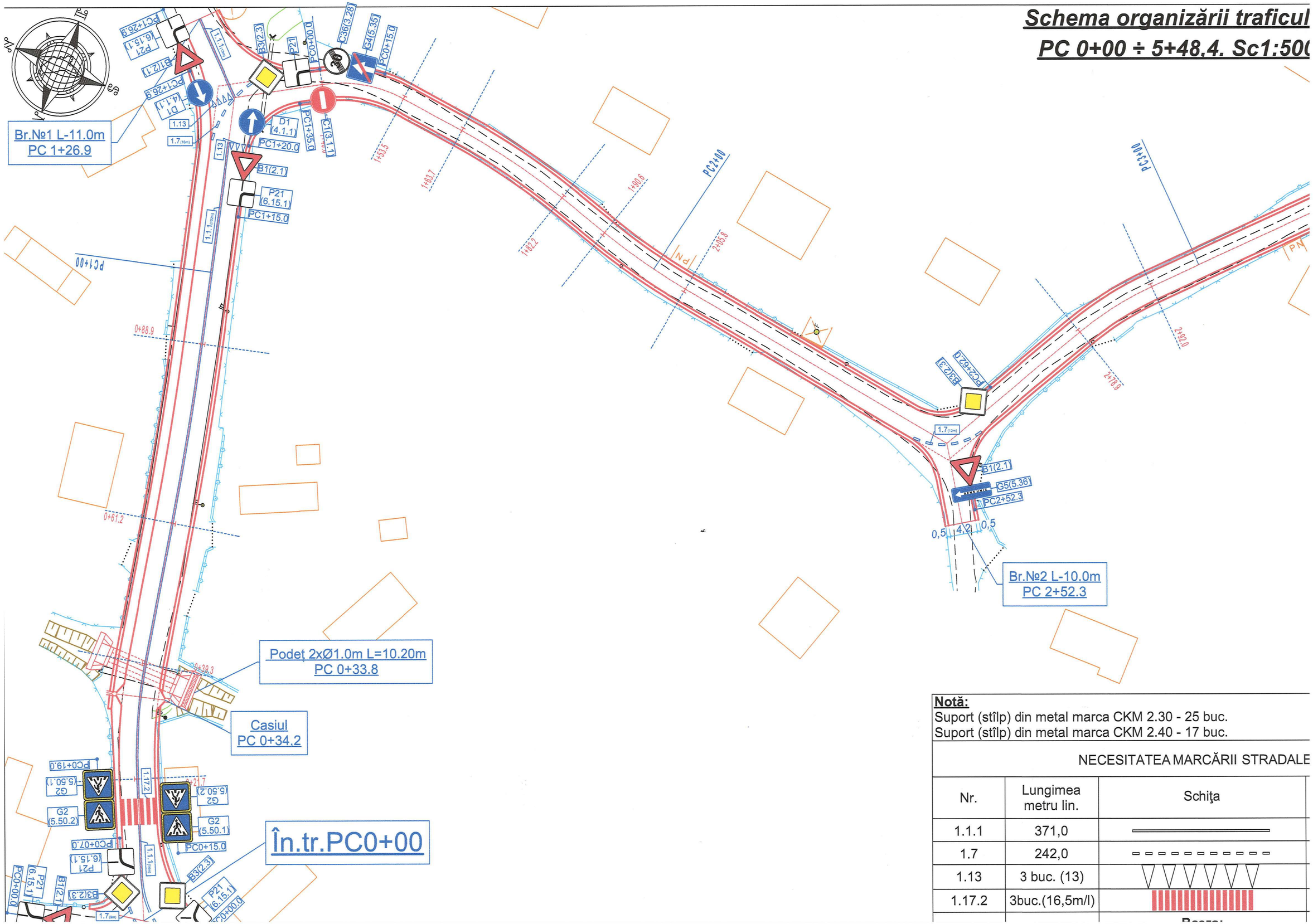

Notă:
Suport (stîlp) din metal marca CKM 2.30 - 25 buc.
Suport (stîlp) din metal marca CKM 2.40 - 17 buc.

NECESITATEA MARCĂRII STRADALE

Nr.	Lungimea metru lin.	Schiţa
1.1.1	371,0	
1.7	242,0	
1.13	3 buc. (13)	
1.17.2	3buc.(16,5m/l)	

Sr=0.04m²
Sd=0.05m²
Sc=2.03m²
Lt=2.0m

Sc 1:100 - orizontal
Sc 1:100 - vertical

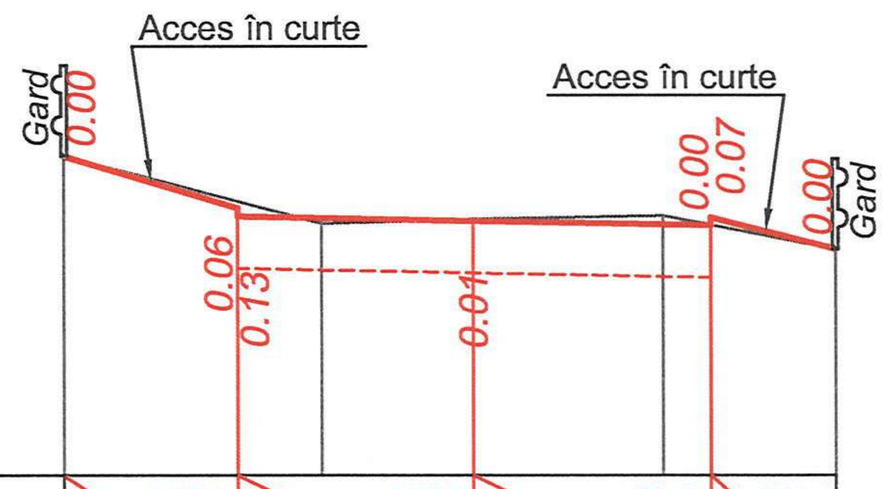

Date proiect	Declivitate și distanța. % m	1.5 / 313.3	2.1 / 20.0	2.1 / 20.0	1.1 / 254.5	
	Cota proiect. m	133.51	133.04 132.97	132.93	132.89 133.96	132.68
Date teren	Cota teren. m	133.51	132.91	132.95	132.98	132.68
	Distanța. m	2.3	1.4	1.7	1.5	

PC 9+75

Sr=0.16m²
Sc=1.70m²
Lt=1.2m

Sc 1:100 - orizontal
Sc 1:100 - vertical

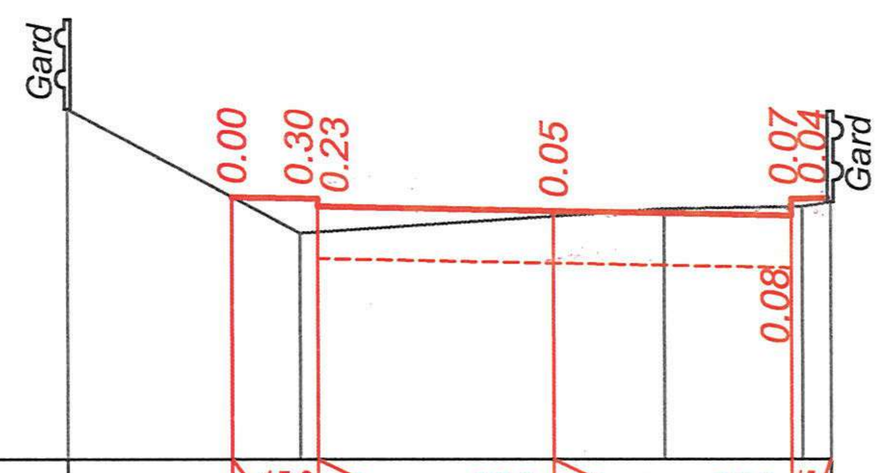

Date proiect	Declivitate și distanța. % m	0.8 / 15.0	2.1 / 20.0	2.1 / 20.0	0.4 / 15	
	Cota proiect. m	134.09	134.08 134.01	133.96	133.92 134.07 134.08	
Date teren	Cota teren. m	134.86	133.77	133.91	133.98	134.00 134.04
	Distanța. m	2.1	2.3	1.0	1.2	0.3

PC 10+00

						Nr.02/2025 - DA
Mod	Nr.	Plans	Nr.d	Semnat	Data	Drum de legatură str.M.Viteazu - str.B.Petriceicu Hașdeu-str.V.Lupu - str.C.Negruzzi situate în r-nul Călărași, or.Călărași.
ISP		Untila N.				Drumuri pentru automobile — Faza: PE; Planșa: 17; Planșe:
Elaborat		Untila A.				Profile transversale PC 9+75 ÷ 10+00 — "LUXGAZ" S.R.L. mun.Chișinău

Sd=0.11m²
Sc=2.34m²
Lt=1.5m

Sr=0.15m²
Sc=2.45m²
Lt=2.2m

Sr=0.94m²
Sc=1.97m²
Lt=3.3m

Sc 1:100 - orizontal
Sc 1:100 - vertical

		PC 8+25				PC 8+50				PC 8+75				
Date proiect	Declivitate și distanța. % m	1.0	15.0 / 0.5	2.1	20.0	2.1	20.0	15.0 / 0.4	15.0 / 1.0	2.1	20.0	2.1	20.0	15.0 / 0.5	0.8	0.2	15.0 / 0.5	2.80	20.0	2.80	20.0	15.0 / 0.5	2.0
	Cota proiect. m	131.41	131.02 131.01 130.94	130.90	130.85 131.00	131.53	131.51 131.44	131.40	131.35 131.50 131.51	131.24	131.77 131.84 131.83 131.76	131.71	131.65 131.80 131.81	131.15
Date teren	Cota teren. m	131.41	130.98	130.99	131.00	131.01	132.04	131.50	131.56	131.56	131.03	131.81	131.74	131.73	131.72	131.23	131.10
	Distanța. m	1.7	1.9	0.8	1.7		2.7	2.9	0.5	4.8		2.2	2.5	0.6	1.4	5.3	

Sr=0.11m²
Sd=0.16m²
Sc=2.35m²
Lt=2.4m

Sr=0.72m²
Sd=0.36m²
Sc=2.66m²
Tt=0.17m²
Lt=5.6m

Sr=0.10m²
Sd=0.08m²
Sc=1.84m²
Lt=2.3m

Sc 1:100 - orizontal
Sc 1:100 - vertical

		PC 9+00					PC 9+25						PC 9+50			
Date proiect	Declivitate și distanța. % m	0.8	15.0 / 0.5	2.39	20.0	2.39	20.0	15.0 / 0.5	0.5	2.2	15.0 / 0.5	2.1	20.0	2.1	20.0	15.0 / 0.5	1.9	0.4	15.0 / 0.5	2.1	20.0	2.1	20.0	1.8	161.1
	Cota proiect. m	132.52	132.14 132.14 132.07	132.02	131.97 132.12 132.13	131.95	133.12	132.38 132.37 132.30	132.26	132.22 132.37 132.38	131.74	132.50 132.30 132.29 132.22	132.18	132.13 132.20	131.91
Date teren	Cota teren. m	132.52	132.06	132.03	132.01	131.92	133.12	132.43	132.45	132.47	131.77	131.74	132.50	132.18	132.11	132.09	131.91
	Distanța. m	2.1	1.6	1.9	2.7		3.1	1.7	1.4	2.0	1.1		1.9	1.0	2.6	1.2	

Verificator de proiecte 066
Postolachi Ion
Domeniile B.1,2,3a,6,7
Nr. de înregistrare a avizului _____
Valabil de la 12.05.2021 pînă la 12.05.2026

Mod	Nr.	Plans	Nr.d	Semnat	Data
ISP		Untila N.			
Elaborat		Untila P.			

Nr.02/2025 - DA

Drum de legatură str.M.Viteazu - str.B.Petriceicu Hașdeu-str.V.Lupu - str.C.Negruzzi situate în r-nul Călărași, or.Călărași.

Drumuri pentru automobile

Faza	Planșa	Planșe
PE	16	

Profile transversale
PC 8+25 ÷ 9+50

"LUXGAZ" S.R.L.
mun.Chișinău

Sr=0.31m²
Sc=2.43m²
Lt=2.5m

Sc 1:100 - orizontal
Sc 1:100 - vertical

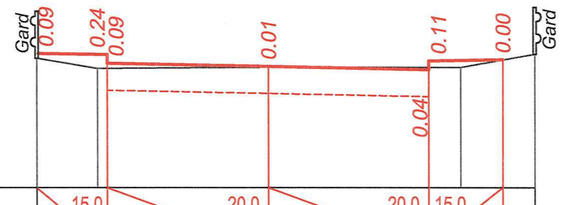

Date proiect	Declivitate și distanța. % m	15.0 / 1.2 / 2.75	20.0 / 2.75	20.0 / 15.0 / 1.3	
	Cota proiect. m	136.43	136.41 / 136.25	136.20	136.14 / 136.29	136.31
Date teren	Cota teren. m	136.34	136.17	136.19	136.18	136.41
	Distanța. m	1.0	2.9	3.3	1.3	

PC 7+00

Sr=0.04m²
Sd=0.03m²
Sc=2.84m²
Lt=1.1m

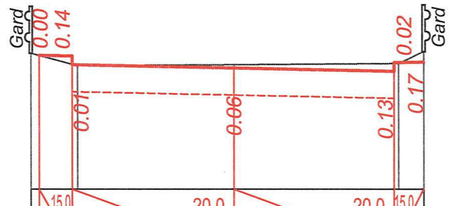

Date proiect	Declivitate și distanța. % m	15.0 / 0.6 / 2.75	20.0 / 2.75	20.0 / 15.0 / 0.5	
	Cota proiect. m	134.91 / 134.90 / 134.75	134.69	134.64 / 134.79 / 134.80	
Date teren	Cota teren. m	134.95	134.73	134.75	134.77 / 134.97	
	Distanța. m	0.8	2.7	2.8	0.4	

PC 7+25

Sr=0.06m²
Sc=2.60m²
Lt=1.4m

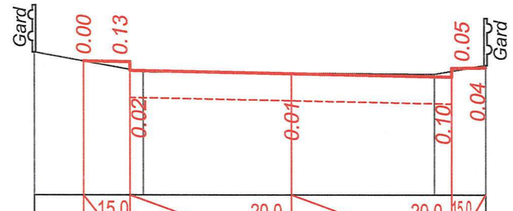

Date proiect	Declivitate și distanța. % m	15.0 / 0.8 / 2.75	20.0 / 2.75	20.0 / 15.0 / 0.6	
	Cota proiect. m	133.40	133.39 / 133.24	133.19	133.13 / 133.28 / 133.29	
Date teren	Cota teren. m	133.56	133.22	133.20	133.18	133.33
	Distanța. m	1.9	2.5	2.5	0.9	

PC 7+50

Verificator de proiecte 066
Postolachi Ion
Domeniile B.1,2,3a,6,7
Nr. de înregistrare a avizului _____
Valabil de la 12.05.2021 pînă la 12.05.2026

Sr=0.29m²
Sc=2.07m²
Lt=1.6m

Sc 1:100 - orizontal
Sc 1:100 - vertical

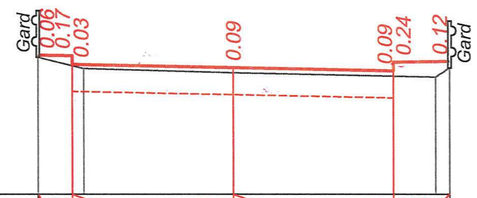

Date proiect	Declivitate și distanța. % m	15.0 / 0.6 / 2.75	20.0 / 2.75	20.0 / 15.0 / 1.0	
	Cota proiect. m	131.90 / 131.89 / 131.74	131.68	131.63 / 131.78	131.80
Date teren	Cota teren. m	131.85	131.66	131.59	131.52 / 131.68
	Distanța. m	0.8	2.6	3.5	0.2

PC 7+75

Sr=0.21m²
Sc=2.61m²
Lt=2.1m

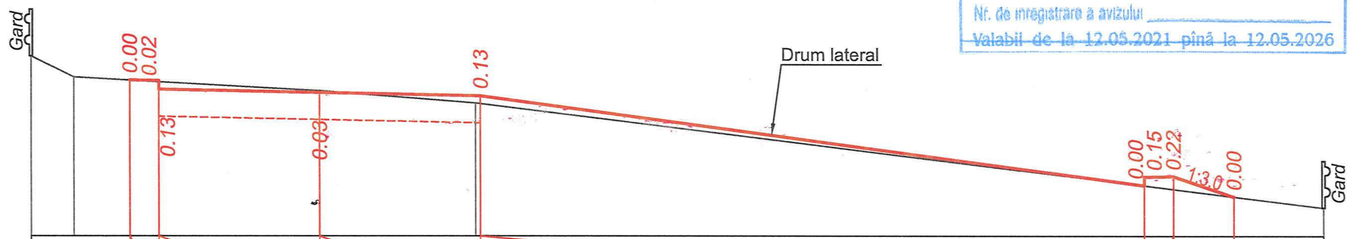

Date proiect	Declivitate și distanța. % m	15.0 / 0.5 / 2.75	20.0 / 2.75	20.0 / 11.4	140.0 / 15.0 / 0.5 / 1.0
	Cota proiect. m	130.78 / 130.77 / 130.62	130.57	130.57	128.98 / 129.13 / 129.14	128.79
Date teren	Cota teren. m	131.19 / 130.78	130.60	130.39	128.60
	Distanța. m	0.7	4.2	2.7	14.5

PC 8+00

Mod	Nr.	Plans	Nr.d	Semnat	Data
ISP		Untila N.			
Elaborat		Untila A.			

Nr.02/2025 - DA

Drum de legatură str.M.Viteazu - str.B.Petriceicu Hașdeu-str.V.Lupu - str.C.Negruzzi situate în r-nul Călărași, or.Călărași.

Drumuri pentru automobile

Faza	Planșa	Planșe
PE	15	

Profile transversale
PC 7+00 ÷ 8+00

"LUXGAZ" S.R.L.
mun.Chișinău

Sr=0.10m²
Sc=2.50m²
Lt=1.8m

Sc 1:100 - orizontal
Sc 1:100 - vertical

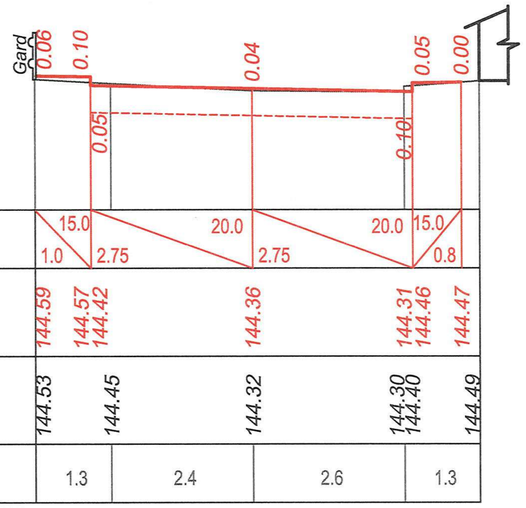

Date proiect	Declivitate și distanța. % m	15.0 (1.0 / 2.75)	20.0 (2.75)	20.0 (2.75)	15.0 (0.8)
	Cota proiect. m	144.59	144.57 / 144.42	144.36	144.31 / 144.46	144.47
Date teren	Cota teren. m	144.53	144.45	144.32	144.30 / 144.40	144.49
	Distanța. m	1.3	2.4	2.6	1.3

PC 5+75

Sr=0.17m²
Sc=2.70m²
Lt=1.4m

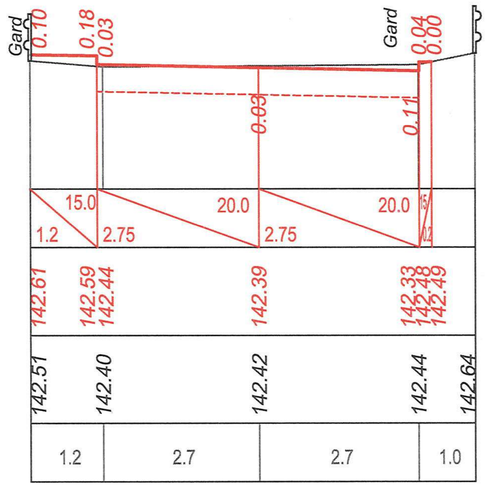

Date proiect	Declivitate și distanța. % m	15.0 (1.2 / 2.75)	20.0 (2.75)	20.0 (2.75)	15.0 (0.2)
	Cota proiect. m	142.61	142.59 / 142.44	142.39	142.33 / 142.48 / 142.49
Date teren	Cota teren. m	142.51	142.40	142.42	142.44	142.64
	Distanța. m	1.2	2.7	2.7	1.0

PC 6+00

Sr=0.13m²
Sc=3.31m²
Lt=1.9m

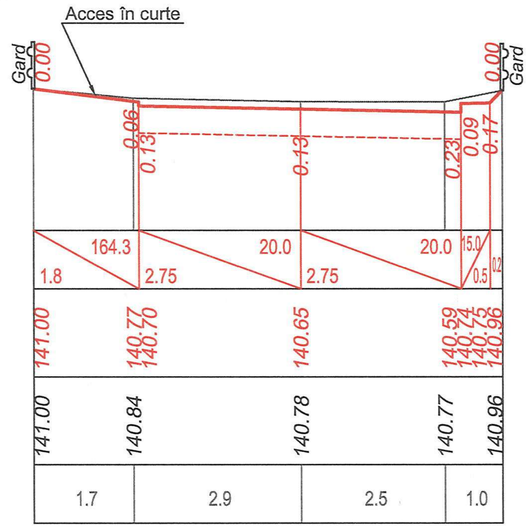

Date proiect	Declivitate și distanța. % m	164.3 (1.8 / 2.75)	20.0 (2.75)	20.0	15.0 (0.5 / 0.2)
	Cota proiect. m	141.00	140.77 / 140.70	140.65	140.59 / 140.74 / 140.65 / 140.96
Date teren	Cota teren. m	141.00	140.84	140.78	140.77	140.96
	Distanța. m	1.7	2.9	2.5	1.0

PC 6+25

Sr=0.05m²
Sc=2.68m²
Lt=2.2m

Sc 1:100 - orizontal
Sc 1:100 - vertical

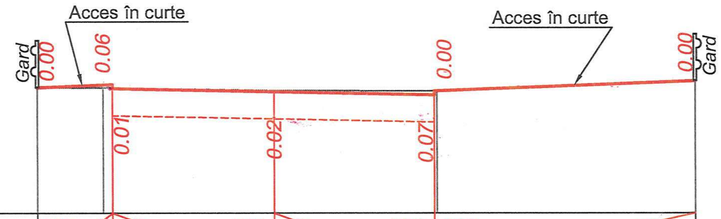

Date proiect	Declivitate și distanța. % m	38.5 (1.3 / 2.75)	20.0 (2.75)	20.0	37.8 (4.5)
	Cota proiect. m	139.21	139.26 / 139.19	139.13	139.08 / 139.15	139.32
Date teren	Cota teren. m	139.21	139.20	139.15	139.14	139.32
	Distanța. m	1.1	2.9	2.8	4.4

PC 6+50

Sr=0.23m²
Sd=0.14m²
Sc=2.77m²
Lt=3.7m

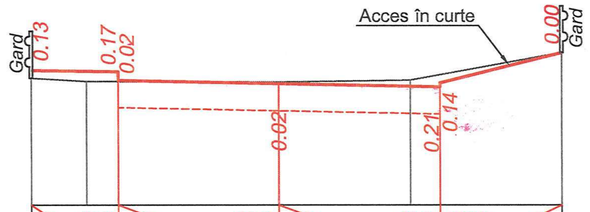

Date proiect	Declivitate și distanța. % m	15.0 (1.5 / 2.75)	20.0 (2.75)	20.0	242.9 (2.1)
	Cota proiect. m	137.89	137.87 / 137.72	137.67	137.61 / 137.68	138.19
Date teren	Cota teren. m	137.76	137.71	137.69	137.73	138.19
	Distanța. m	0.9	3.3	2.2	2.6

PC 6+75

Verificator de proiecte 066
Postolachi Ion
Domeniile B.1,2,3a,6,7
Nr. de înregistrare a avizului
Valabil de la 12.05.2021 până la 12.05.2026

Mod	Nr.	Plans	Nr.d	Semnat	Data
ISP		Until			
Elaborat		Until A			

Nr.02/2025 - DA

Drum de legatură str.M.Viteazu - str.B.Petriceicu Hașdeu-str.V.Lupu - str.C.Negruzzi situate în r-nul Călărași, or.Călărași

Drumuri pentru automobile

Faza	Planșa	Planșe
PE	14	

Profile transversale
PC 5+75 ÷ 6+75

"LUXGAZ" S.R.L.
mun.Chișinău

Sc 1:100 - orizontal
Sc 1:100 - vertical

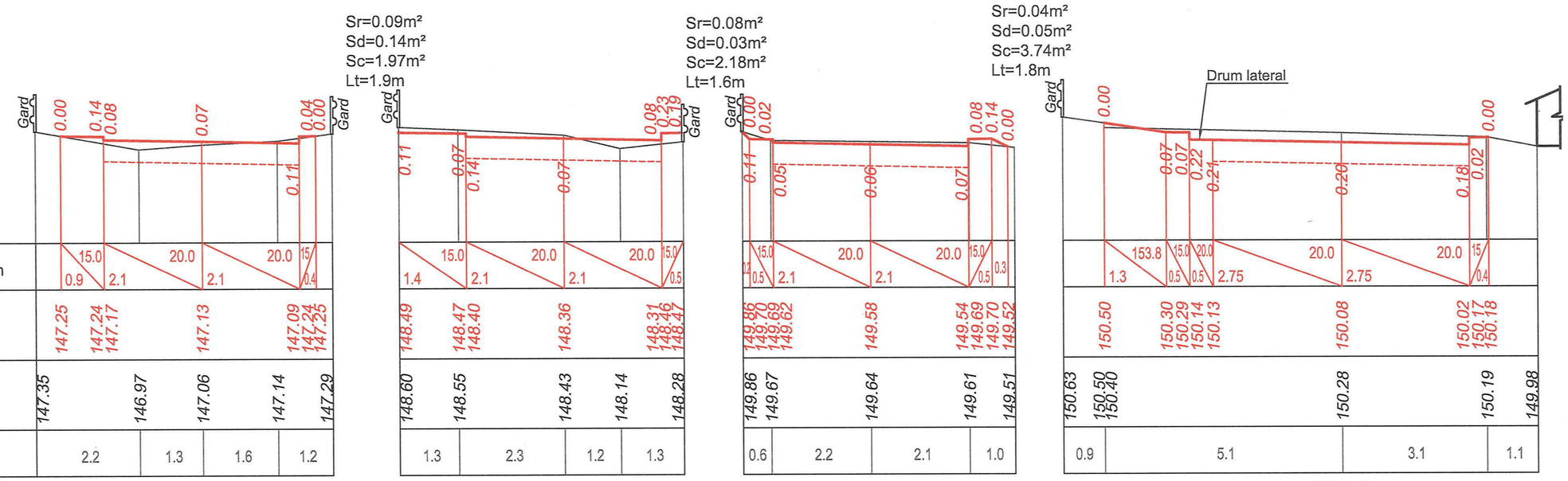

		PC 4+25	PC 4+50	PC 4+75	PC 5+00
Date proiect	Declivitate și distanța. % m	0.9 / 15.0 / 2.1 / 20.0 / 2.1 / 20.0 / 0.4 / 15	1.4 / 15.0 / 2.1 / 20.0 / 2.1 / 20.0 / 0.5 / 15.0	0.2 / 0.5 / 15.0 / 2.1 / 20.0 / 2.1 / 20.0 / 0.5 / 15.0 / 0.3	1.3 / 153.8 / 0.5 / 15.0 / 0.5 / 20.0 / 2.75 / 20.0 / 2.75 / 20.0 / 0.4 / 15
	Cota proiect. m	147.25 147.24 147.17 147.13 147.09 147.24 147.25	148.49 148.47 148.40 148.36 148.31 148.46 148.47	149.86 149.70 149.69 149.62 149.58 149.54 149.69 149.70 149.52	150.50 150.30 150.29 150.14 150.13 150.08 150.02 150.17 150.18
Date teren	Cota teren. m	147.35 146.97 147.06 147.14 147.29	148.60 148.55 148.43 148.14 148.28	149.86 149.67 149.64 149.61 149.51	150.63 150.50 150.40 150.28 150.19 149.98
	Distanța. m	2.2 / 1.3 / 1.6 / 1.2	1.3 / 2.3 / 1.2 / 1.3	0.6 / 2.2 / 2.1 / 1.0	0.9 / 5.1 / 3.1 / 1.1

Sc 1:100 - orizontal
Sc 1:100 - vertical

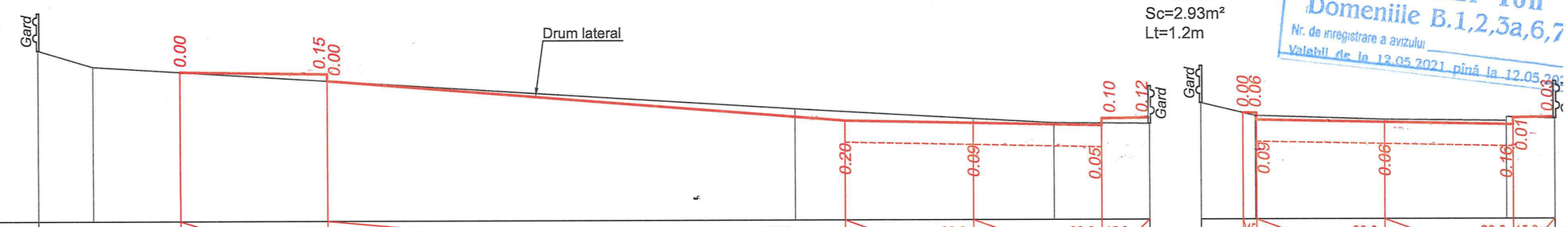

		PC 5+25	PC 5+50
Date proiect	Declivitate și distanța. % m	3.2 / 15.0 / 11.1 / 79.3 / 2.75 / 20.0 / 2.75 / 20.0 / 1.0 / 15.0	0.3 / 15 / 2.75 / 20.0 / 2.75 / 20.0 / 0.9 / 15.0
	Cota proiect. m	149.62 149.58 149.43 148.55 148.49 148.44 148.59 148.61	146.64 146.63 146.48 146.43 146.37 146.52 146.53
Date teren	Cota teren. m	150.09 149.74 148.81 148.59 148.49 148.49	146.85 146.57 146.48 146.45 146.54 146.50
	Distanța. m	1.2 / 15.1 / 3.8 / 1.7 / 2.1	1.2 / 2.8 / 2.6 / 1.0

Verificator de proiecte de
Postolachi Ion
Domeniile B.1,2,3a,6,7
Nr. de inregistrare a avizului
Valabil de la 12.05.2021 pînă la 12.05.20

Mod	Nr.	Plans	Nr.d	Semnat	Data	Nr.02/2025 - DA
						Drum de legatură str.M.Viteazu - str.B.Petriceicu Hașdeu-str.V.Lupu - str.C.Negruzzi situate în r-nul Călărași, or.Călărași
ISP		Untila N.				Drumuri pentru automobile — Faza: PE; Planșa: 13; Planșe:
Elaborat		Untila A.				Profile transversale PC 4+25 ÷ 5+50 — "LUXGAZ" S.R.L. mun.Chișinău

Sr=0.05m²
Sd=0.15m²
Sc=5.50m²
Lt=2.8m

Sc 1:100 - orizontal
Sc 1:100 - vertical

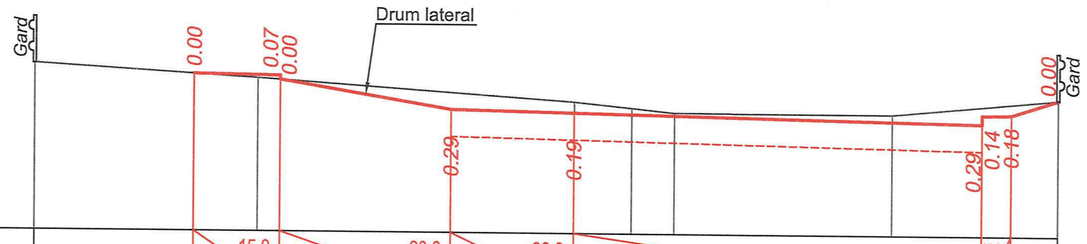

Date proiect	Declivitate și distanța. % m	1.5	15.0	2.9	20.0	2.1	20.0	6.97	20.0	15.0	0.5	0.8		
	Cota proiect. m	144.02	144.00 143.93		143.44		143.40		143.26 143.41 143.42			143.67		
Date teren	Cota teren. m	144.18		143.96			143.59	143.49	143.41		143.41			143.67
	Distanța. m	3.8		5.4			1.0	0.7	3.7		2.8			

PC 3+50

Sr=0.23m²
Sc=1.42m²
Lt=2.0m

Sc 1:100 - orizontal
Sc 1:100 - vertical

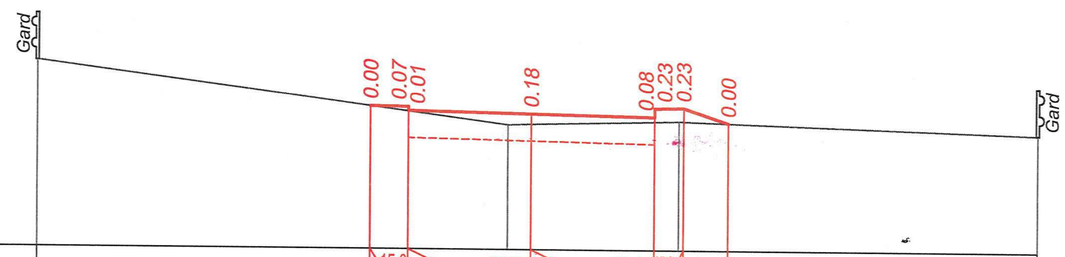

Date proiect	Declivitate și distanța. % m	0.7	15.0	2.1	20.0	2.1	20.0	15.0	0.5	0.8				
	Cota proiect. m	144.81	144.80 144.73		144.68		144.64	144.79 144.80		144.54				
Date teren	Cota teren. m	145.55					144.50	144.51	144.57					144.37
	Distanța. m	8.1					0.4	2.5		6.1				

PC 3+75

Sr=0.32m²
Sc=1.23m²
Lt=2.1m

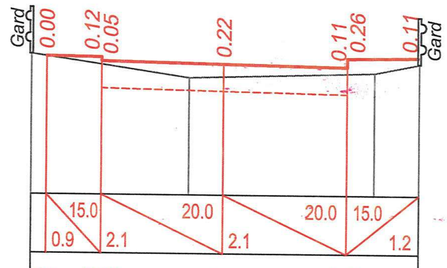

Date proiect	Declivitate și distanța. % m	0.9	15.0	2.1	20.0	2.1	20.0	15.0	1.2					
	Cota proiect. m	146.03	146.02 145.95		145.91		145.87 146.02	146.04						
Date teren	Cota teren. m	146.07		145.68	145.69		145.77	145.93						
	Distanța. m	2.7		0.6	2.6		0.8							

PC 4+00

Verificator de proiecte 066
Postolachi Ion
Domeniile B.1,2,3a,6,7
Nr. de înregistrare a avizului
Valabil de la 12.05.2021 până la 12.05.2026

Mod	Nr.	Plans	Nr.d	Semnat	Data
ISP		Untila N.			
Elaborat		Untila A.			

Nr.02/2025 - DA

Drum de legatură str.M.Viteazu - str.B.Petriceicu Hașdeu-str.V.Lupu - str.C.Negruzzi situate în r-nul Călărași, or.Călărași.

Drumuri pentru automobile

Faza	Planșa	Planșe
PE	12	

Profile transversale
PC 3+50 ÷ 4+00

"LUXGAZ" S.R.L.
mun.Chișinău

Sr=0.07m²
Sc=1.76m²
Lt=0.7m

Sr=0.10m²
Sd=0.09m²
Sc=2.61m²
Lt=1.7m

Sr=0.02m²
Sd=0.06m²
Sc=2.69m²
Lt=1.0m

Sr=0.67m²
Sd=0.05m²
Sc=2.68m²
Lt=4.0m

Sc 1:100 - orizontal
Sc 1:100 - vertical

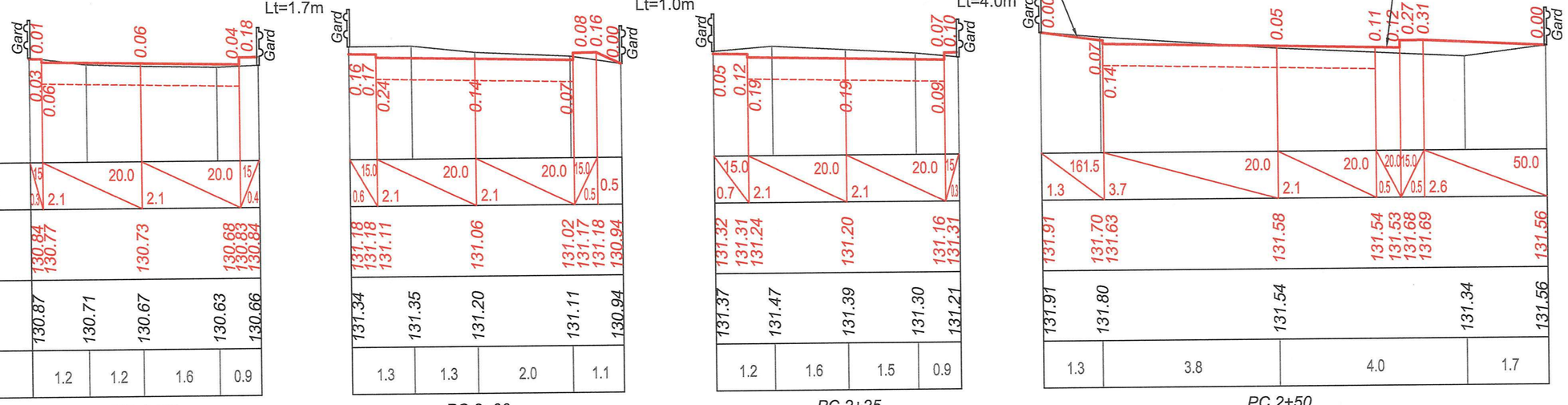

		PC 1+75	PC 2+00	PC 2+25	PC 2+50
Date proiect	Declivitate și distanța. % m	15.0 (0.3 / 2.1), 20.0 (2.1), 20.0 (2.1), 15.0 (0.4)	15.0 (0.6 / 2.1), 20.0 (2.1), 20.0 (2.1), 15.0 (0.5), 0.5	15.0 (0.7 / 2.1), 20.0 (2.1), 20.0 (2.1), 15.0 (0.3)	161.5 (1.3 / 3.7), 20.0 (2.1), 20.0 (0.5), 20.0 (0.5), 15.0 (2.6), 50.0
	Cota proiect. m	130.84 130.77, 130.73, 130.68 130.83 130.84	131.18 131.18 131.11, 131.06, 131.02 131.17 131.18 130.94	131.32 131.31 131.24, 131.20, 131.16 131.31	131.91, 131.70 131.63, 131.58, 131.54 131.53 131.68 131.69, 131.56
Date teren	Cota teren. m	130.87, 130.71, 130.67, 130.63, 130.66	131.34, 131.35, 131.20, 131.11, 130.94	131.37, 131.47, 131.39, 131.30, 131.21	131.91, 131.80, 131.54, 131.34, 131.56
	Distanța. m	1.2, 1.2, 1.6, 0.9	1.3, 1.3, 2.0, 1.1	1.2, 1.6, 1.5, 0.9	1.3, 3.8, 4.0, 1.7

Sr=0.12m²
Sc=1.56m²
Lt=1.9m

Sr=0.19m²
Sd=0.03m²
Sc=0.97m²
Lt=1.1m

Sr=0.18m²
Sc=0.86m²
Lt=1.2m

Sc 1:100 - orizontal
Sc 1:100 - vertical

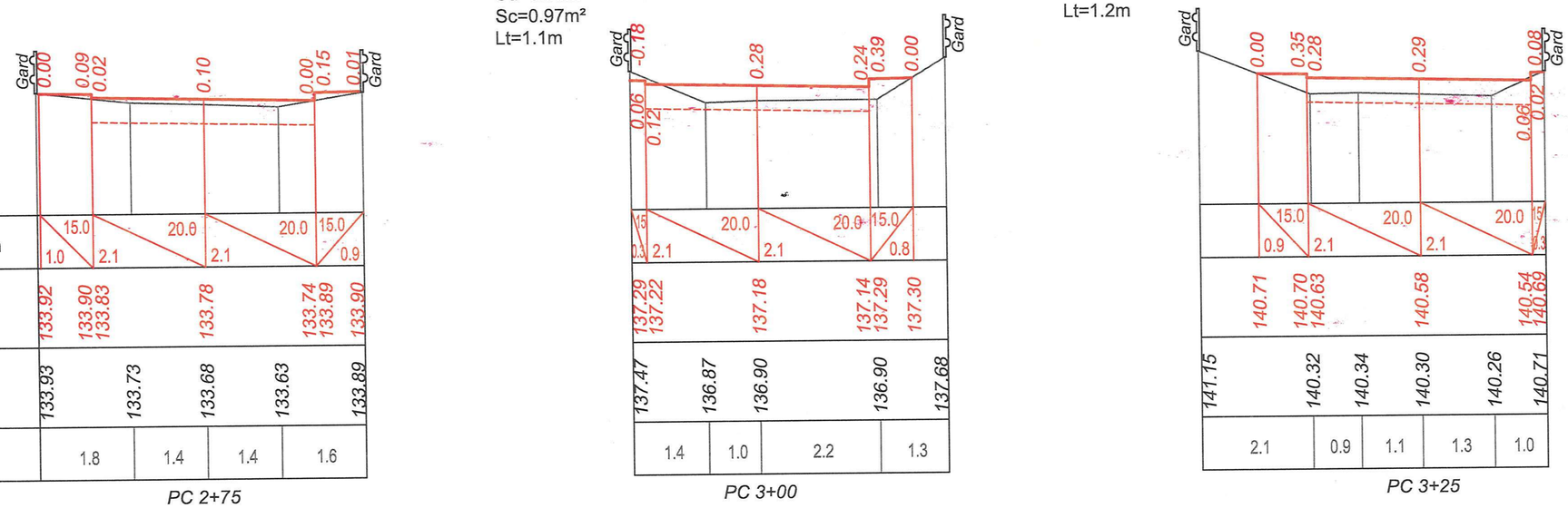

		PC 2+75	PC 3+00	PC 3+25
Date proiect	Declivitate și distanța. % m	15.0 (1.0 / 2.1), 20.0 (2.1), 20.0 (2.1), 15.0 (0.9)	15.0 (0.3 / 2.1), 20.0 (2.1), 20.0 (2.1), 15.0 (0.8)	15.0 (0.9 / 2.1), 20.0 (2.1), 20.0 (2.1), 15.0 (0.3)
	Cota proiect. m	133.92, 133.90 133.83, 133.78, 133.74 133.89, 133.90	137.29 137.22, 137.18, 137.14 137.29, 137.30	140.71, 140.70 140.63, 140.58, 140.54 140.69
Date teren	Cota teren. m	133.93, 133.73, 133.68, 133.63, 133.89	137.47, 136.87, 136.90, 136.90, 137.68	141.15, 140.32, 140.34, 140.30, 140.26, 140.71
	Distanța. m	1.8, 1.4, 1.4, 1.6	1.4, 1.0, 2.2, 1.3	2.1, 0.9, 1.1, 1.3, 1.0

Verificator de proiecte 066
Postolachi Ion
Domeniile B.1,2,3a,6,7
Nr. de înregistrare a avizului
Valabil de la 12.05.2021 pînă la 12.05.2026

Mod	Nr.	Plans	Nr.d	Semnat	Data
ISP		Untila N.			
Elaborat		Untila A.			

Nr.02/2025 - DA

Drum de legatură str.M.Viteazu - str.B.Petriceicu Hașdeu-str.V.Lupu - str.C.Negruzzi situate în r-nul Călărași, or.Călăras

Drumuri pentru automobile

Faza	Planșa	Planșe
PE	11	

Profile transversale
PC 1+75 ÷ 3+25

"LUXGAZ" S.R.L.
mun.Chișinău

Sr=0.10m²
Sc=2.84m²
Lt=0.9m

Sc 1:100 - orizontal
Sc 1:100 - vertical

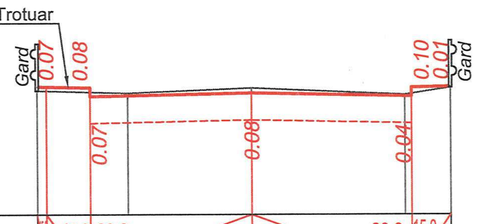

Date proiect	Declivitate și distanța. % m	15.0 / 0.7	20.0	20.0 / 2.75	15.0 / 2.75 / 0.7
	Cota proiect. m	126.61 126.60	126.59 126.44	126.50	126.44 126.59 126.60
Date teren	Cota teren. m	126.54	126.50	126.58	126.47 126.59
	Distanța. m	1.6	2.1	2.6	0.8

PC 0+25

Sr=0.18m²
Sd=0.08m²
Sc=2.89m²
Lt=1.6m

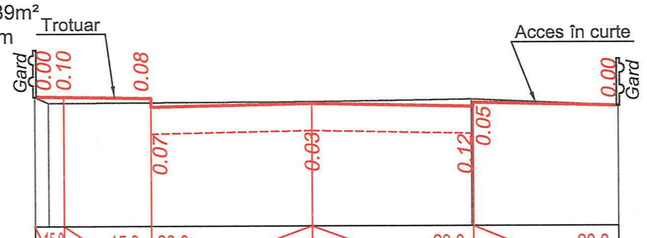

Date proiect	Declivitate și distanța. % m	15.0 / 0.5	15.0 / 1.5	20.0 / 2.75	20.0 / 2.75 / 2.5	20.0
	Cota proiect. m	126.72 126.71	126.69 126.54	126.60	126.54 126.61	126.56
Date teren	Cota teren. m	126.72 126.61	126.63	126.67	126.56
	Distanța. m	0.2	4.5	2.7	2.5

PC 0+50

Sr=0.21m²
Sc=2.66m²
Lt=2.6m

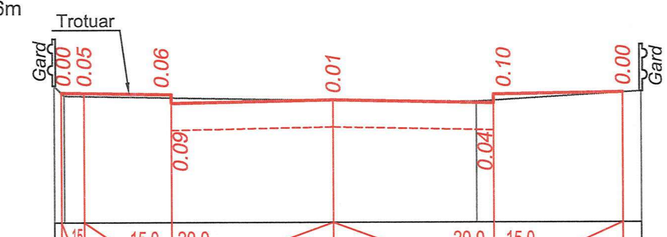

Date proiect	Declivitate și distanța. % m	15 / 0.4	15.0 / 1.5	20.0 / 2.75	20.0 / 2.75	20.0 / 15.0 / 2.2
	Cota proiect. m	127.55 127.54	127.52 127.37	127.42	127.37 127.52	127.52
Date teren	Cota teren. m	127.67 127.49	127.41	127.39	127.57
	Distanța. m	0.2	4.6	2.5	2.8

PC 0+75

Sr=0.60m²
Sc=2.59m²
Lt=2.8m

Sc 1:100 - orizontal
Sc 1:100 - vertical

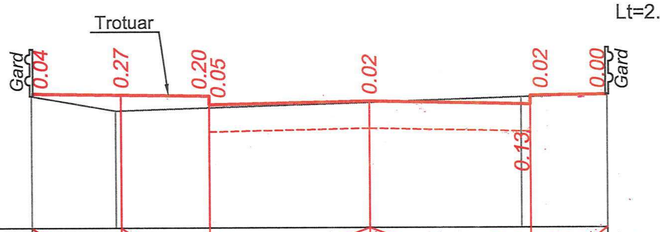

Date proiect	Declivitate și distanța. % m	15.0 / 1.5	15.0 / 1.5	20.0 / 2.75	2.75	20.0 / 15.0 / 1.8
	Cota proiect. m	128.67	128.65	128.63 128.48	128.53	128.48 128.63	128.65
Date teren	Cota teren. m	128.63	128.38	128.51	128.60	128.65
	Distanța. m	1.4	4.3	2.6	1.5

PC 1+00

Sr=0.38m²
Sc=3.96m²
Lt=2.5m

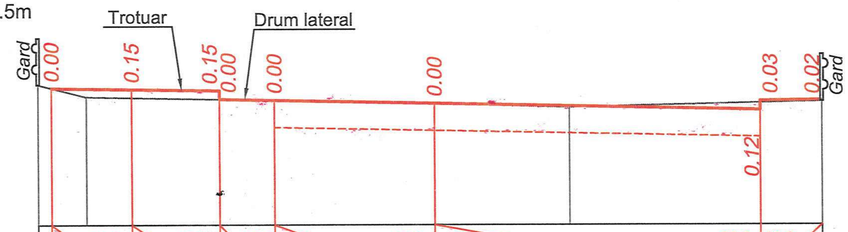

Date proiect	Declivitate și distanța. % m	15.0 / 1.4	15.0 / 1.5	20.0 / 0.9	20.0 / 2.75	20.0 / 5.57	20.0 / 15.0 / 1.1
	Cota proiect. m	129.85	129.83	129.81 129.66	129.64	129.58	129.47 129.62	129.64
Date teren	Cota teren. m	129.91	129.70	129.58	129.52	129.62
	Distanța. m	0.8	6.0	2.3	4.3

PC 1+25

Sr=0.10m²
Sc=2.07m²
Lt=1.7m

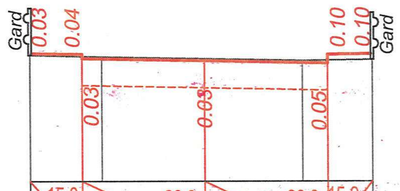

Date proiect	Declivitate și distanța. % m	15.0 / 0.9	20.0 / 2.1	20.0 / 2.1	20.0 / 15.0 / 0.8
	Cota proiect. m	130.32	130.31 130.24	130.20	130.16 130.31 130.32
Date teren	Cota teren. m	130.31	130.27	130.23	130.20	130.22
	Distanța. m	1.2	1.8	1.7	1.2

PC 1+50

...cator de proiecte 066
Postolachi Ion
Domeniile B.1,2,3a,6,7
Nr. de inregistrare a avizului
Valabil de la 12.05.20.. pînă la 12.05.2026

Mod	Nr.	Plans	Nr.d	Semnat	Data
ISP		Untila N.			
Elaborat		Untila A.			

Nr.02/2025 - DA

Drum de legatură str.M.Viteazu - str.B.Petriceicu Hașdeu-str.V.Lupu - str.C.Negruzzi situate în r-nul Călărași, or.Călărași.

Drumuri pentru automobile

Faza	Planșa	Planșe
PE	10	

Profile transversale
PC 0+25 ÷ 1+50

"LUXGAZ" S.R.L.
mun.Chișinău

PROFIL TRANSVERSAL TIP I
PC0+00 ÷ PC1+26,9

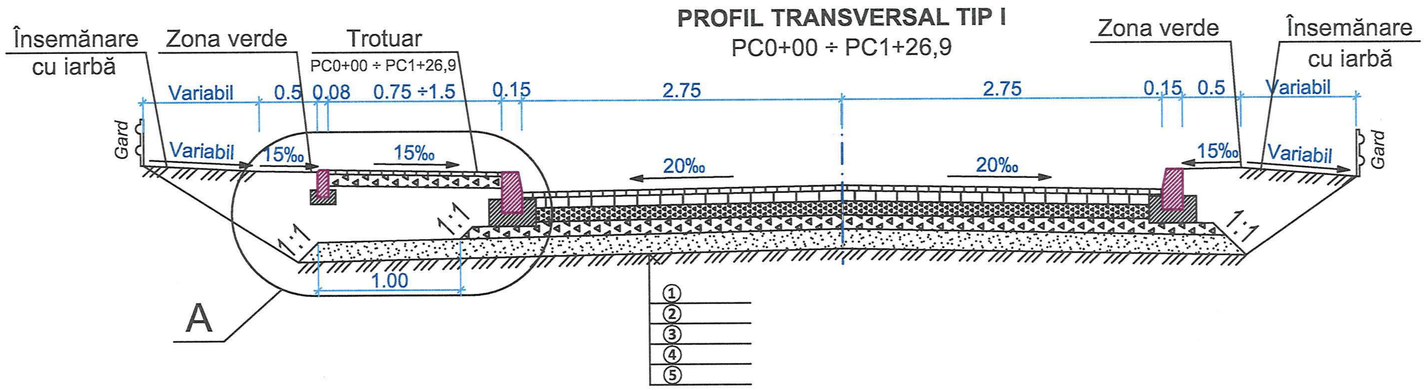

PROFIL TRANSVERSAL TIP II
PC1+26,9 ÷ PC4+95; PC7+97,8 ÷ PC10+23,2

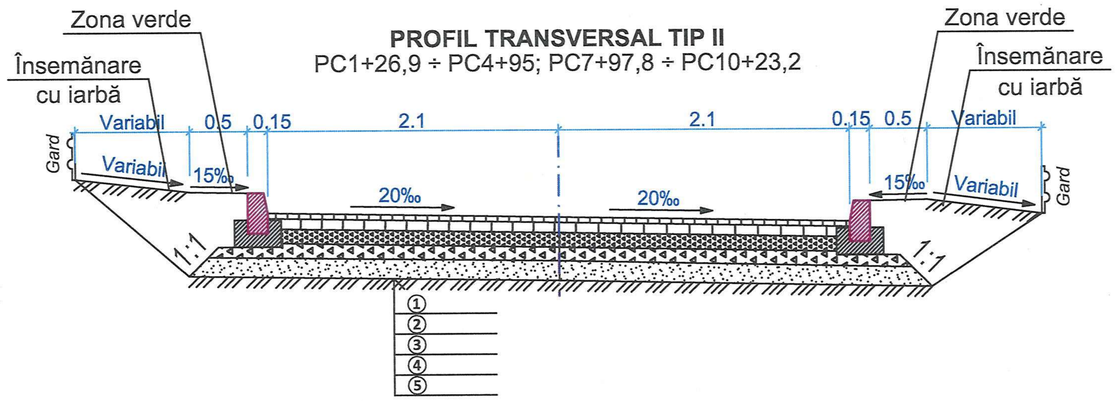

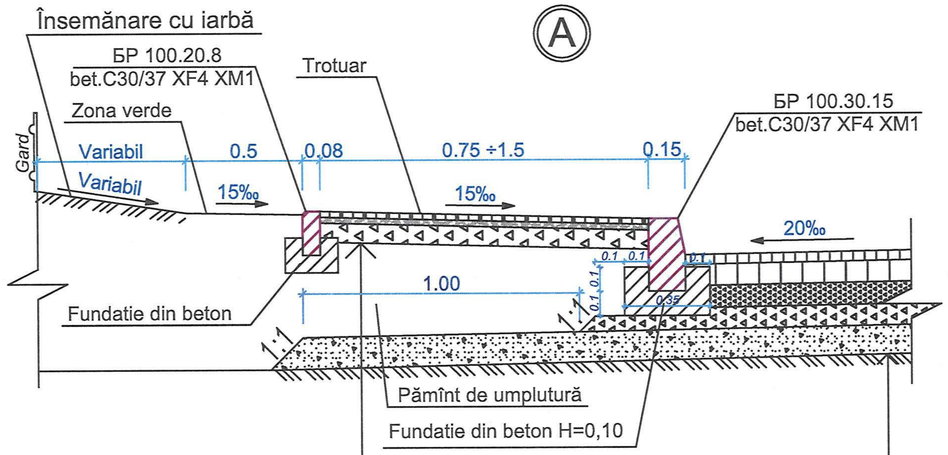

PROFIL TRANSVERSAL TIP III
PC4+95 ÷ PC7+97,8

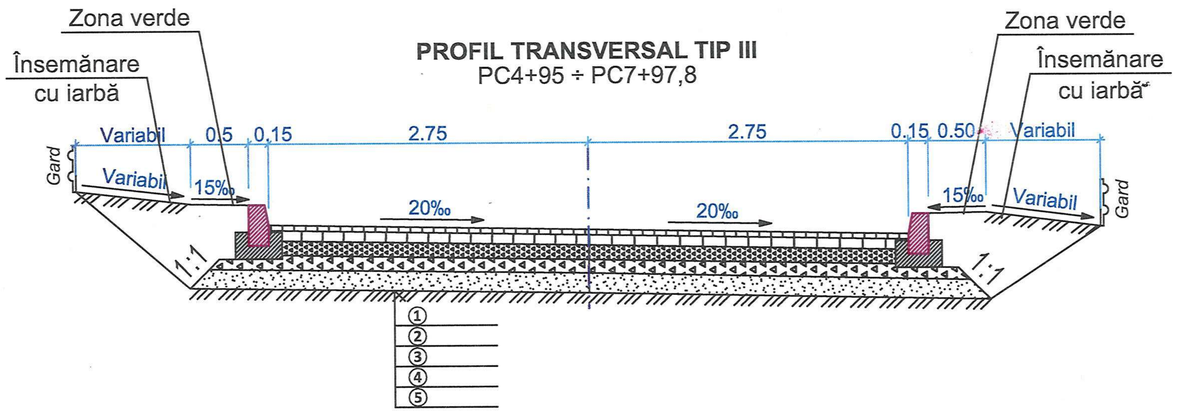

Plăci de trotuar	**6 cm**
Amestec din ciment/nisip (M1:6)	**5 cm**
Strat de fundație din piatră spartă fr.16-32 LA30, conform SR EN 13242+A1:2008	**15 cm**
Teren compactat	

Verificator de proiecte 060
Postolachi Ion
Domeniile B.1,2,3a,6,7
Nr. de inregistrare a avizului
Valabil de la 12.05.2021 pînă la 12.05.2026

1. Strat de uzură din beton asfaltic cu criblură BA16 cu bitum rutier 50/70 și cu aditivi pentru adezivitate și clutaj, conform CP D.02.25:2021 -4.0 cm
2. Strat de legătură din beton asfaltic descis cu criblură BAD22,4 cu bitum rutier 50/70 și cu a adiţivi pentru adizivitate, conform CP D.02.25:2021 -6.0 cm
3. Strat de bază din piatră spartă fr.16÷32 LA30, conform SM EN 13242+A1:2008 -14.0 cm
4. Strat de bază din piatră spartă fr.32÷63 LA30, conform SM EN 13242+A1:2008 -16.0 cm
5. Strat de fundație din nisip, conform SM EN 13242+A1:2008 -10.0 cm

Mod	Nr.	Plans	Nr.d	Semnat.	Data	Nr.02/2025 - DA			
						Drum de legatură str.M.Viteazu - str.B.Petriceicu Hașdeu - str.V.Lupu - str.C.Negruzzi situate în r-nul Călărași, or.Călărași.			
ISP		Untila N.				Drumuri pentru automobile.	Faza	Planșa	Planșe
Elaborat		Untila A.					PE	9	
						Profile transversale tip.	"LUXGAZ" S.R.L. mun.Chișinău		

Notă:

① Rambleu, format din amestec de argilă nisipoasă, pietriș, nisip, sol vegetal.

② Argilă nisipoasă, brună, umedă, cu cuiburi de nisip cu apă.

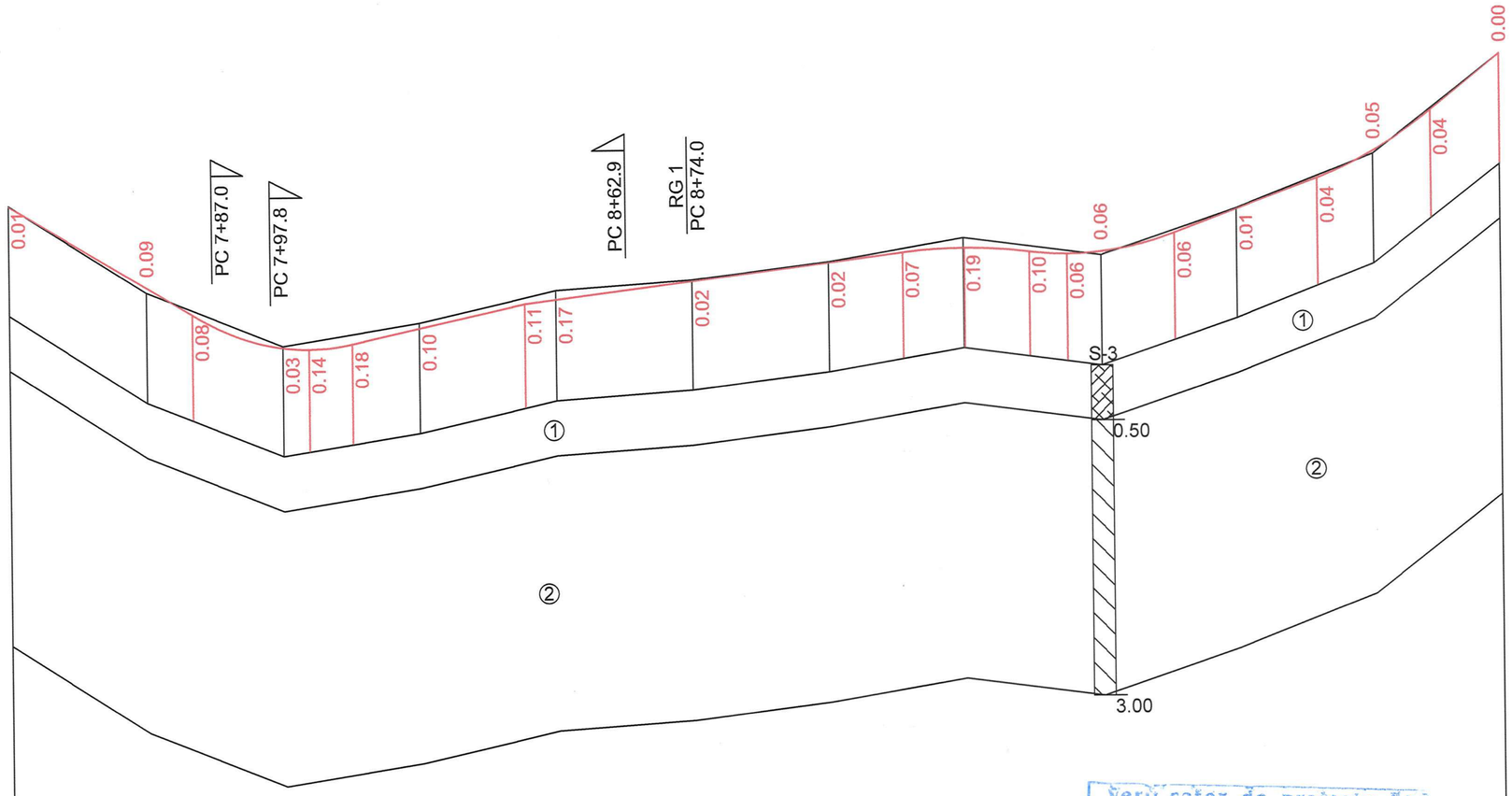

M 1:1000 orizontal
M 1:200 vertical
M 1:50 geologia

	Tip teren după umeditate																					
Date proiect	Profil transversal tip																					
	Declivităţi şi curbe verticale	33.3	60.2	83.3 / 20.2	R=356 K=29.3	4.7	12.6 / 22.2	22.2	31.6	44.3	12.5	69.4	13.7	12.5 / 25.1	R=915 K=23.2	36.9 / 23.2	43.8	R=531 K=26.5	63.5 / 37.0	37.0	26.4	89.8	R=479 K=20.7	10.6 / 80.3	12.6 / 23.2
	Cote proiectate în ax	133.19	131.68	131.18	130.57	130.54	130.62	130.90	131.32	131.40	131.71	132.02	132.19	132.26	132.19	132.14	132.18	132.50	132.93	133.48	133.96	134.69	135.71	
Date existente	Cote existente în ax	133.20	131.59		130.60			130.99		131.56	131.73		132.03		132.45		132.11		132.95		133.91		135.71	
	Distanţa. m	25.0	25.0		25.0			25.0		25.0	25.0		25.0		25.0		25.0		25.0		25.0		23.2	
	Pichet				8								9								10			
	Aliniamente şi curbe. km	35	ЮЗ:8°46.3'		T=21 K=41 У=46°30.2' R=50			19	ЮВ:37°43.9'	R=50 T=5 K=10 У=11°43.4'	14	ЮВ:49°27.3'	У=38°44.8' R=50 L=15 T=25 K=49		31	ЮВ:10°42.5'		K=37 R=70 T=19 У=30°34.6'			49	ЮВ:41°17.1'		

Verificator de proiecte 060
Postolachi Ion
Domeniile B.1,2,3a,6,7
Nr. de înregistrare a avizului _____
Valabil de la 12.05.2021 pînă la 12.05.2026

Nr.02/2025 - DA

Drum de legatură str.M.Viteazu - str.B.Petriceicu Ha ș deu- str.V.Lupu - str.C.Negruzzi situate în r-nul C ălăraș i, or.Călăraș

Drumuri pentru automobile

Faza	Planșa	Planșe
PE	8	

Mod	Nr.	Plans	Nr.d	Semnat	Data

ISP Untila N.

Notă:

① Rambleu, format din amestec de argilă nisipoasă, pietriș, nisip, sol vegetal.

② Argilă nisipoasă, brună, umedă, cu cuiburi de nisip cu apă.

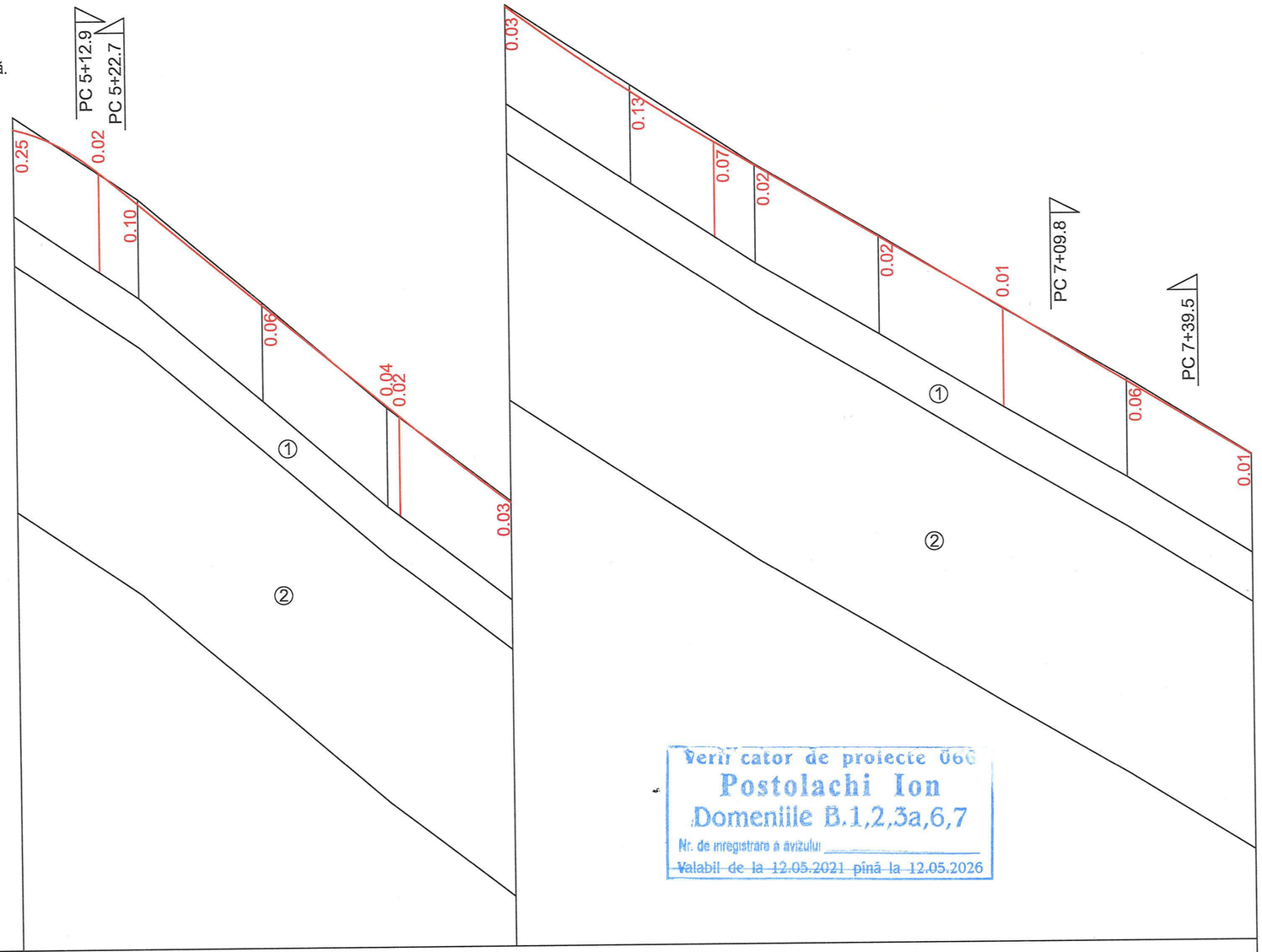

M 1:1000 orizontal
M 1:200 vertical
M 1:50 geologia

Verificator de proiecte 066
Postolachi Ion
Domeniile B.1,2,3a,6,7
Nr. de inregistrare a avizului: _____
Valabil de la 12.05.2021 pînă la 12.05.2026

Tip teren după umeditate																					
Date proiect	Profil transversal tip																				
	Declivităţi şi curbe verticale	R=278 K=36.4	17.2	69	60.4	82.6	77.6	82.6	R=2676 K=64.3	41.9	58.1	58.6	0.0	83.3	60.2	50.0					
	Cote proiectate în ax	150.03	149.14	148.49	146.43	144.36	144.15	142.39	140.65	139.61	139.13	137.67	136.20	134.69	133.19						
Date existente	Cote existente în ax	150.28	148.59	146.48	144.32	142.42	140.78	139.15	137.69	136.19	134.75	133.20									
	Distanţa. m	25.0	25.0	25.0	25.0	25.0	25.0	25.0	25.0	25.0	25.0										
Pichet		5						6						7							
Aliniamente şi curbe. km		18	35		K=36 R=500 T=18 У=4°10.9'		18		У=8°14.0' R=250 T=18 K=36	15	K=31 R=50 T=16 У=35°39.9'		8	R=30 T=9 K=18 У=34°35.3'	28						
		ЮЗ:19°56.9'	ЮЗ:42°27.1'				ЮЗ:38°16.1'			ЮЗ:46°30.1'			ЮЗ:10°50.2'		ЮВ:23°45.2'						

Nr.02/2025 - DA

Drum de legatură str.M.Viteazu - str.B.Petriceicu Hașdeu-str.V.Lupu - str.C.Negruzzi situate în r-nul Călărași, or.Călărași

Faza	Planșa	Planșe
PE	7	

Drumuri pentru automobile

Profil longitudinal PC 5+00 ÷ 7+50

"LUXGAZ" S.R.L. mun.Chișinău

Mod	Nr.	Plans	Nr.d	Semnat	Data
ISP		Untila N.			
Elaborat		Untila A.			

Notă:

① Rambleu, format din amestec de argilă nisipoasă, pietriș, nisip, sol vegetal.

② Argilă nisipoasă, brună, umedă, cu cuiburi de nisip cu apă.

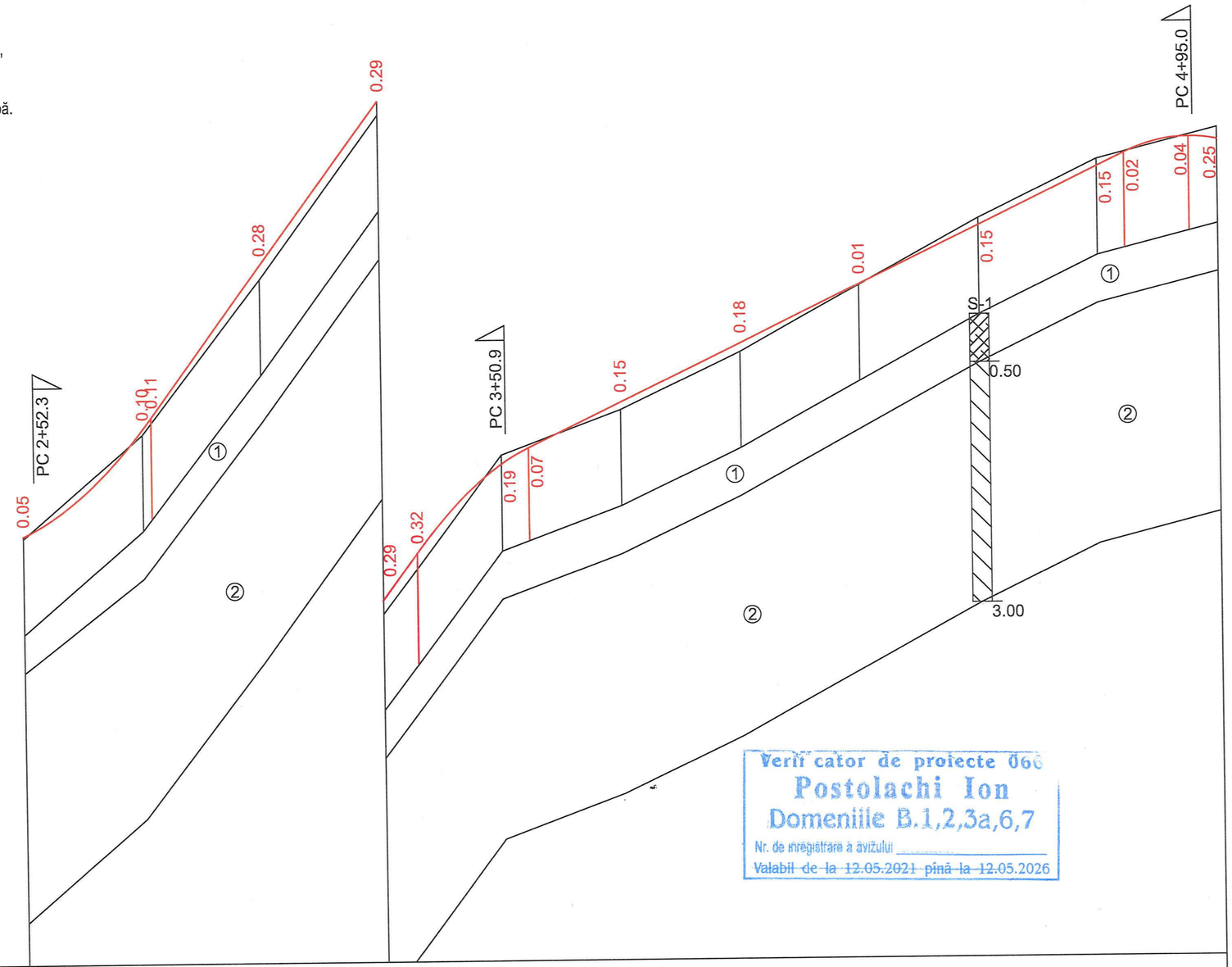

M 1:1000 orizontal
M 1:200 vertical
M 1:50 geologia

Verificator de proiecte 066
Postolachi Ion
Domeniile B.1,2,3a,6,7
Nr. de înregistrare a avizului _____
Valabil de la 12.05.2021 pînă la 12.05.2026

Tip teren după umeditate											
Date proiect: Profil transversal tip											
Date proiect: Declivităţi şi curbe verticale	R=300 K=39.2 (96.1, 76.9)	136.1	55.2 (32.1, 86.1)	R=269 K=23.6 (55.8)	48.3	125.0	(80.7, 46.1) R=278 K=36.4 (94.2, 0.0)				
Date proiect: Cote proiectate în ax	131.58	133.78 / 134.04	137.18	140.58	141.56	143.39 / 143.73	144.66	145.87	147.07	148.28	149.49 / 149.76	150.09 / 150.03
Date existente: Cote existente în ax	131.54	133.68	136.90	140.30	143.59	144.51	145.69	147.06	148.43	149.64	150.28
Date existente: Distanţa. m	25.0	25.0	25.0	25.0	25.0	25.0	25.0	25.0	25.0	25.0	
Pichet			3				4				5
Aliniamente şi curbe. km	27 ЮВ:62°16.8'	y=14°58.0' R=50 T=7 K=13	59 ЮВ:47°18.8'		59 ЮВ:0°38.1'		y=3°11.9' R=500 T=14 K=28		57 ЮЗ:2°33.8'		

Nr.02/2025 - DA

Drum de legatură str.M.Viteazu - str.B.Petriceicu Hașdeu-str.V.Lupu - str.C.Negruzzi situate în r-nul Călărași, or.Călărași.

Drumuri pentru automobile

Profil longitudinal
PC 2+50 ÷ 5+00

Faza	Planșa	Planșe
PE	6	

"LUXGAZ" S.R.L.
mun.Chișinău

Mod	Nr.	Plans	Nr.d	Semnat	Data
ISP		Untila N.			
Elaborat		Untila A.			

UNTILA NINA Nr.0591 PROIECTANT

Notă:

① Rambleu, format din amestec de argilă nisipoasă, pietriș, nisip, sol vegetal.

② Argilă nisipoasă, brună, umedă, cu cuiburi de nisip cu apă.

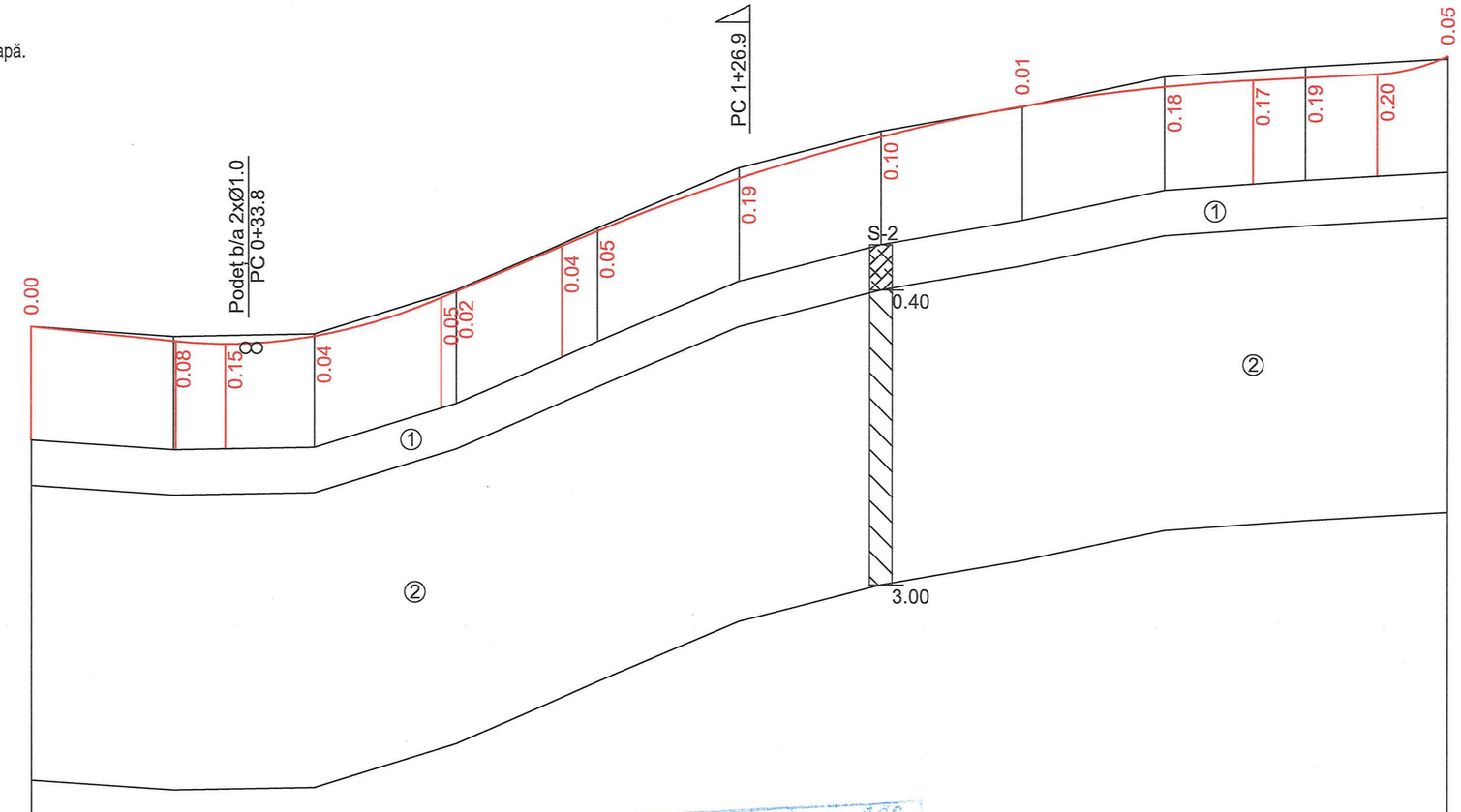

M 1:1000 orizontal
M 1:200 vertical
M 1:50 geologia

	Tip teren după umeditate	II
Date proiect	Profil transversal tip	
	Declivităţi şi curbe verticale	25.4; 10.0 (25.4, 18.0, 34.3); R=884 K=47.0 (72.4, 45.7); 43.1; 21.3 (33.7, 48.1); R=3223 K=122.0; 5.3 (15.7); 21.9 (37.7); R=300 K=39.2 (50.0)
	Cote proiectate în ax	126.75; 126.50; 126.45; 126.59; 127.27; 127.39; 128.19; 128.46; 129.39; 130.13; 130.68; 131.03; 131.15; 131.20; 131.26; 131.58
Date existente	Cote existente în ax	126.75; 126.58; 126.63; 127.41; 128.51; 129.58; 130.23; 130.67; 131.20; 131.39; 131.54
	Distanţa. m	25.0; 25.0; 25.0; 25.0; 25.0; 25.0; 25.0; 25.0; 25.0; 25.0
	Pichet	0; 1; 2
	Aliniamente şi curbe. km	22 CB:64°49.5'; У=13°29.6' R=75 T=9 K=18; 22 CB:78°19.1'; K=28 R=500 T=14 У=3°10.7'; 38 CB:75°8.4'; 14 ЮВ:31°4.0'; У=36°55.5' R=20 T=7 K=13; 10 Ю3:5°51.5'; У=10°35.0' R=100 T=9 K=18; 8 Ю3:16°26.5'; R=100 K=15 T=8 У=8°40.5'; 47 Ю3:7°46.0'

Verificator de proiecte 066
Postolachi Ion
Domeniile B.1,2,3a,6,7
Nr. de înregistrare a avizului _____
Valabil de la 12.05.2021 pînă la 12.05.2026

Mod	Nr.	Plans	Nr.d	Semnat	Data
ISP		Untila N.			
Elaborat		Untila A.			

Nr.02/2025 - DA

Drum de legatură str.M.Viteazu - str.B.Petriceicu Hașdeu-str.V.Lupu - str.C.Negruzzi situate în r-nul Călărași, or.Călărași.

Drumuri pentru automobile

Profil longitudinal
PC 0+00 ÷ 2+50

Faza	Planșa	Planșe
PE	5	

"LUXGAZ" S.R.L.
mun.Chișinău

UNTILA ANA P 2000 Nr. 0599 B. 3a (sel.) PROIECTANT

LUXGAZ

ăcămintei rutiere.

3,2. Sc1:500.

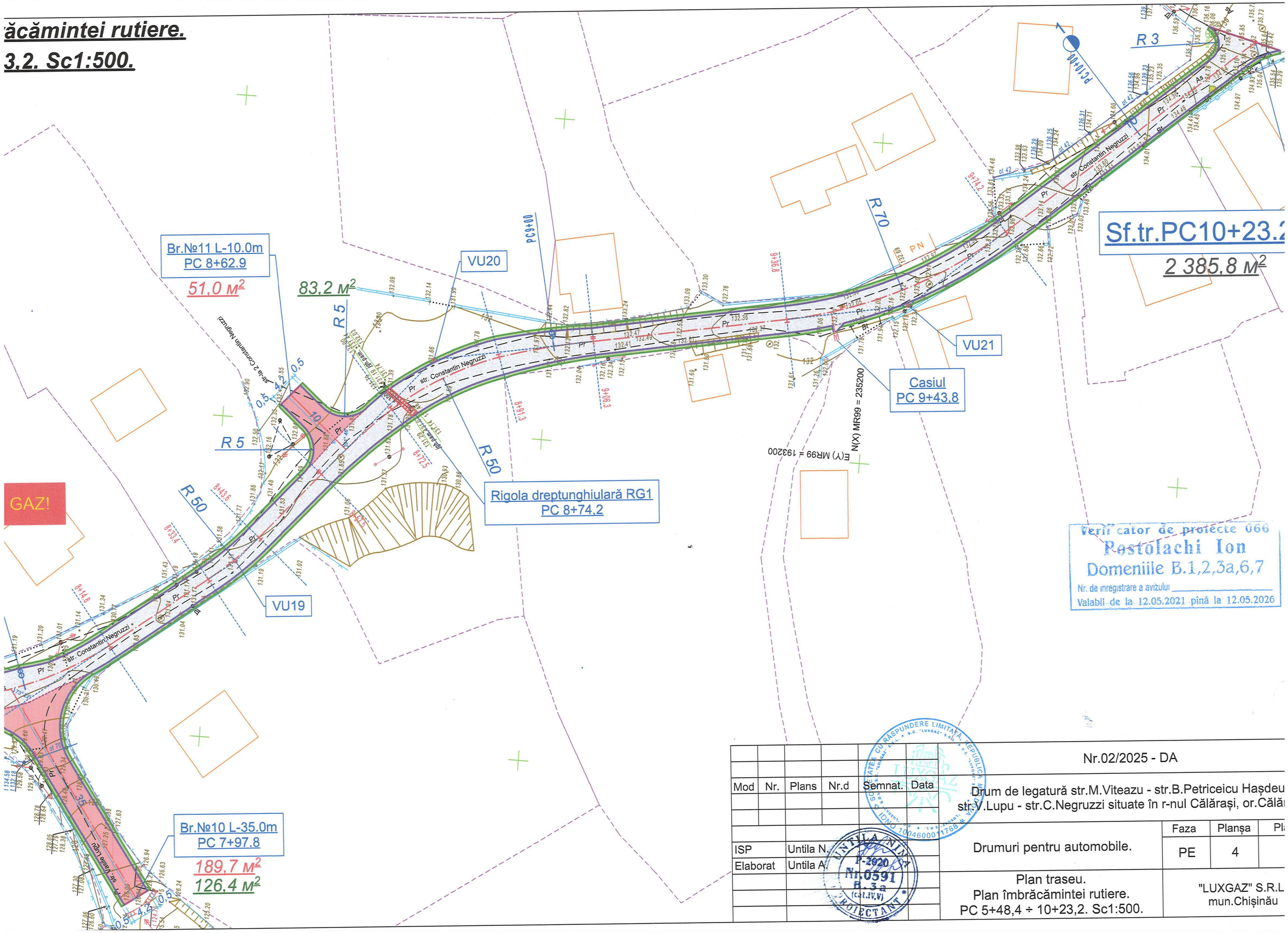

Verificator de proiecte 066
Rostolachi Ion
Domeniile B.1,2,3a,6,7
Nr. de înregistrare a avizului _____
Valabil de la 12.05.2021 pînă la 12.05.2026

Mod	Nr.	Plans	Nr.d	Semnat.	Data	Nr.02/2025 - DA		
						Drum de legatură str.M.Viteazu - str.B.Petriceicu Hașdeu str.V.Lupu - str.C.Negruzzi situate în r-nul Călărași, or.Căl		
ISP		Untila N.				Drumuri pentru automobile.	Faza	Planșa
Elaborat		Untila A.					PE	4
						Plan traseu. Plan îmbrăcămintei rutiere. PC 5+48,4 ÷ 10+23,2. Sc1:500.	"LUXGAZ" S.R.L mun.Chișinău	

UNTILA NINA
P-2020
Nr.0591
B.3a
(cat.IV,V)
PROIECTANT

Plan traseu. Plan
PC 5+48.4 ÷

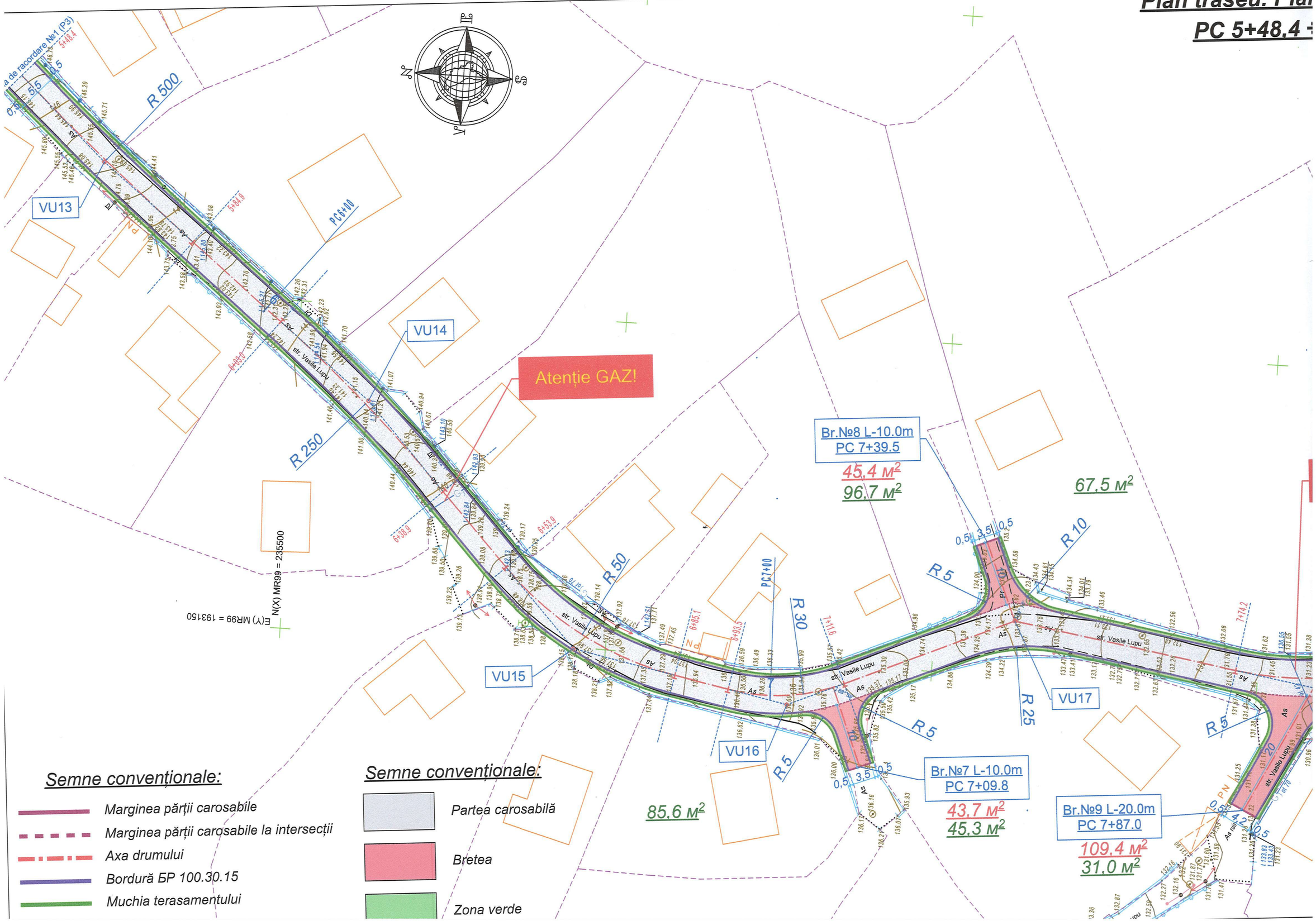

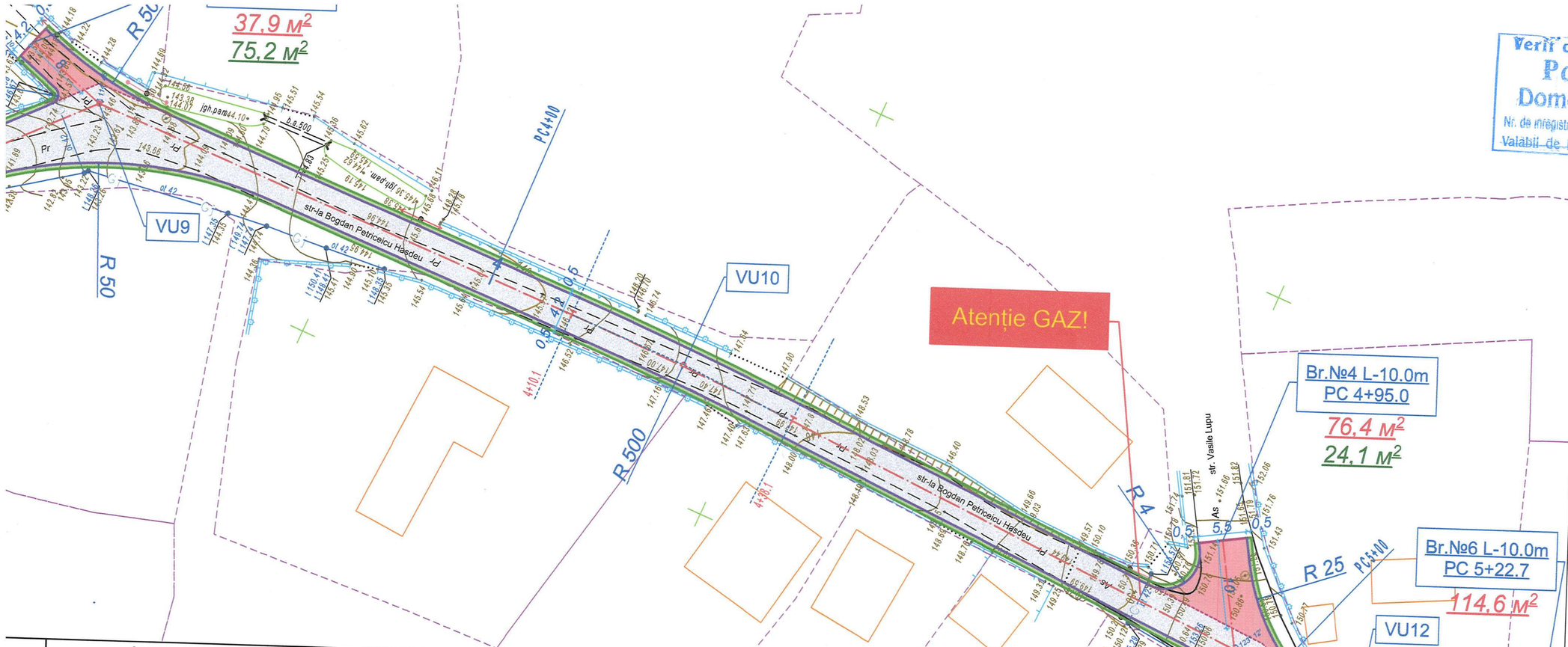

Право	Элементы круговой и переходных кривых									Границы элементов				Расстояние между ВУ	Длина прямой вставки	Румб	Координаты, м	
	R	L1	L2	T1	T2	К полн	К сохр	Б	Д	НПК	НКК	ККК	КПК				Северная	Восточная
																	235877,80	193071,50
°29'33.7"	75,00	0,00	0,00	8,87	8,87	17,66	17,66	0,52	0,08	0+21.7	0+21.7	0+39.3	0+39.3	30,56	21,68	СВ:64°49.5'		
																	235890,79	193099,15
	500,00	0,00	0,00	13,87	13,87	27,73	27,73	0,19	0,01	0+61.2	0+61.2	0+88.9	0+88.9	44,61	21,87	СВ:78°19.1'		
																	235899,83	193142,83
°47'31.9"	0,00	0,00	0,00	0,00	0,00	0,00	0,00	0,00	0,00	1+26.9	1+26.9	1+26.9	1+26.9	51,86	37,99	СВ:75°8.4'		
																	235913,13	193192,96
°55'32.5"	20,00	0,00	0,00	6,68	6,68	12,89	12,89	1,09	0,47	1+40.6	1+40.6	1+53.5	1+53.5	20,31	13,64	ЮВ:31°4.0'		
																	235895,73	193203,44
°34'58.2"	100,00	0,00	0,00	9,26	9,26	18,47	18,47	0,43	0,05	1+63.7	1+63.7	1+82.2	1+82.2	26,16	10,22	Ю3:5°51.5'		
																	235869,70	193200,77
	100,00	0,00	0,00	7,58	7,58	15,14	15,14	0,29	0,03	1+90.6	1+90.6	2+5.8	2+5.8	25,31	8,46	Ю3:16°26.5'		
																	235845,43	193193,61
	0,00	0,00	0,00	0,00	0,00	0,00	0,00	0,00	0,00	2+52.3	2+52.3	2+52.3	2+52.3	54,11	46,53	Ю3:7°46.0'		
																	235791,81	193186,30
°58'0.4"	50,00	0,00	0,00	6,57	6,57	13,06	13,06	0,43	0,07	2+78.9	2+78.9	2+92.0	2+92.0	33,20	26,63	ЮВ:62°16.8'		
																	235776,37	193215,68
40'45.6"	0,00	0,00	0,00	0,00	0,00	0,00	0,00	0,00	0,00	3+50.9	3+50.9	3+50.9	3+50.9	65,54	58,97	ЮВ:47°18.8'		
																	235731,93	193263,86
1'53.8"	500,00	0,00	0,00	13,96	13,96	27,91	27,91	0,19	0,01	4+10.1	4+10.1	4+38.1	4+38.1	73,16	59,20	ЮВ:0°38.1'		
																	235658,78	193264,67
23'5.1"	0,00	0,00	0,00	0,00	0,00	0,00	0,00	0,00	0,00	4+95.0	4+95.0	4+95.0	4+95.0	70,93	56,97	Ю3:2°33.8'		
																	235587,92	193261,50
30'7.5"	0,00	0,00	0,00	0,00	0,00	0,00	0,00	0,00	0,00	5+12.9	5+12.9	5+12.9	5+12.9	17,91	17,91	Ю3:19°56.9'		
																	235571,08	193255,39
	500,00	0,00	0,00	18,26	18,26	36,50	36,50	0,33	0,02	5+48.4	5+48.4	5+84.9	5+84.9	53,69	35,43	Ю3:42°27.1'		
																	235531,47	193219,15
3'58.1"	250,00	0,00	0,00	17,99	17,99	35,92	35,92	0,65	0,06	6+3.0	6+3.0	6+38.9	6+38.9	54,39	18,14	Ю3:38°16.1'		
																	235488,76	193185,46
	50,00	0,00	0,00	16,08	16,08	31,12	31,12	2,52	1,05	6+53.9	6+53.9	6+85.1	6+85.1	49,08	15,00	Ю3:46°30.1'		
																	235454,98	193149,86
	30,00	0,00	0,00	9,34	9,34	18,11	18,11	1,42	0,57	6+93.5	6+93.5	7+11.6	7+11.6	33,83	8,41	Ю3:10°50.2'		
																	235421,75	193143,50
1'30.4"	0,00	0,00	0,00	0,00	0,00	0,00	0,00	0,00	0,00	7+39.5	7+39.5	7+39.5	7+39.5	37,23	27,89	ЮВ:23°45.2'		
																	235387,68	193158,50
	50,00	0,00	0,00	21,48	21,48	40,58	40,58	4,42	2,39	7+74.2	7+74.2	8+14.8	8+14.8	56,19	34,70	Ю3:8°46.3'		
																	235332,15	193149,93
	50,00	0,00	0,00	5,13	5,13	10,23	10,23	0,26	0,04	8+33.4	8+33.4	8+43.6	8+43.6	45,27	18,65	ЮВ:37°43.9'		
																	235296,35	193177,63
'45.8"	50,00	15,00	15,00	25,14	25,14	48,81	18,81	3,20	1,47	8+57.5	8+72.5	8+91.3	9+6.3	44,14	13,86	ЮВ:49°27.3'		
																	235267,66	193211,17
	70,00	0,00	0,00	19,13	19,13	37,36	37,36	2,57	0,91	9+36.8	9+36.8	9+74.2	9+74.2	74,80	30,53	ЮВ:10°42.5'		
																	235194,16	193225,07
														68,12	48,98	ЮВ:41°17.1'		
																	235142,97	193270,01

Verificator de proiecte 06
Postolachi Ion
Domeniile B.1,2,3a,6,7
Nr. de înregistrare a avizului
Valabil de la 12.05.2021 pînă la 12.05.20

Nr.02/2025 - DA

Drum de legatură str.M.Viteazu - str.B.Petriceicu Hașdeu - str.V.Lupu - str.C.Negruzzi situate în r-nul Călărași, or.Călărași.

Drumuri pentru automobile.

Plan traseu.

Mod	Nr.	Plans	Nr.d	Semnat.	Data

		Faza	Planșa	Planșe
ISP	Untila N.	PE	3	
Elaborat	Untila A.			

UNTILA NINA P-2020 Nr.0591

Plan traseu. Plan îmbrăcăm
PC 0+00 ÷ 5+48,4. Sc

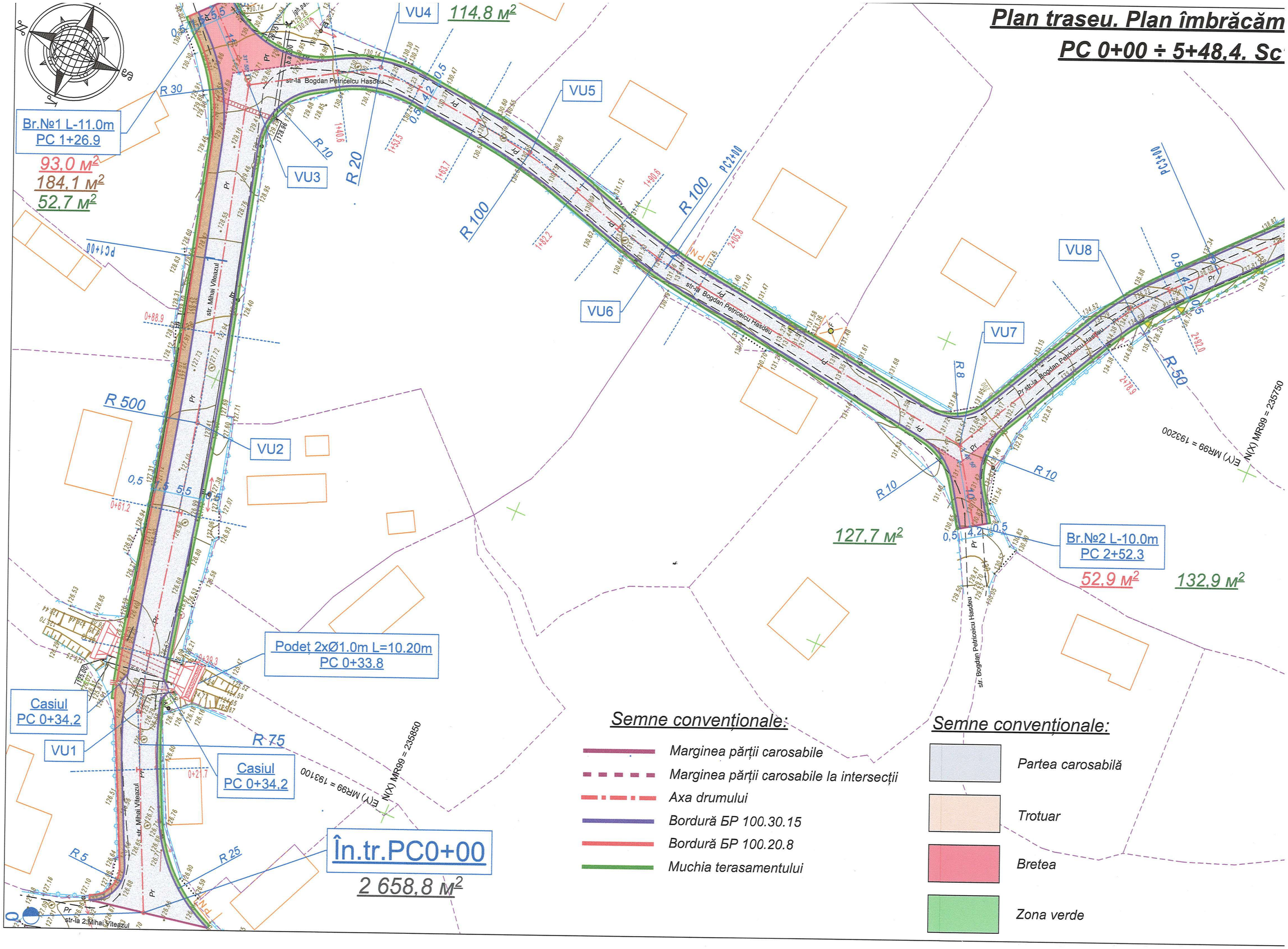

Borderoul desenelor de executie a setului principal.

Foaie	Denumire	Nota
1	Date generale.	
2	Schema situațională. Fișa coordonărilor.	
3	Plan traseu. Plan îmbrăcămintei rutiere. PC 0+00 ÷ 5+48,4. Sc1:500.	
4	Plan traseu. Plan îmbrăcămintei rutiere. PC 5+48,4 ÷ 10+23,2. Sc1:500.	
5 - 8	Profil longitudinal. 0+00 ÷ 5+48,4.	
9	Profile transversale tip.	
10 - 17	Profile transversale PC 0+25 ÷ 10+00.	
18	Schema organizării traficului. PC 0+00 ÷ 5+48,4. Sc1:500.	
19	Schema organizării traficului. PC 5+48,4 ÷ 10+23,2. Sc1:500.	
20	Reparația podețului din beton armat 2xØ1.0 PC 0+33,8.	
21	Rigola dreptunghiulară RG1 PC 8+74,2.	
22	Construcția casiului PC0+34,2.	
23	Construcția casiului PC9+43,8.	
24	Intrare în curte.	
25	Rampa de acces.	

Faze determinate drum.

1. Lucrări pregătitoare.
2. Lucrăru de terasament, patul drumului.
3. Execuția straturilor inferioare, de fundație, ale sistemului rutier.
4. Execuția straturilor superioare ale sistemului rutier.
5. Organizarea circulației rutiere.

Verificator de proiecte 066
Postolachi Ion
Domeniile B.1,2,3a,6,7
Nr. de înregistrare a avizului 100/42-2025
Valabil de la 12.05.2021 pînă la 12.05.2026

Verificat si stampilat 25 (douazeci si cinci) file
28.04.25

Desenele de executie sunt elaborate in corespundere cu normele si regulile in vigoare si asigura criteriile principale ale calitatii reglementate de Legea privind calitatea in constructii:
A - rezistenta si stabilitatea;
B - siguranta in expluatare;
C - siguranta la foc si la explozie;

N.Until a

Documentația normativă utilizată la proiectare.

Desemnare	Denumire	Nota
SNiP 3.06.03-85	Drumuri Auto. Reguli pentru execuția lucrărilor.	
CP D.02.11-2014	"Recomandări privind proiectarea străzilor și drumurilor din localități urbane și rurale".	
SR-EN-12899-1	"Indicatoare rutiere".	
NCM D.02.01-2024	Proiectarea drumurilor publice.	
CP D.02.08-2014	"Dimensionarea structurilor rutiere suple".	
BCH 123-77	"Инструкция по устройству покрытий и оснований из щебеночных, гравийных и песчаных материалов обработанных органическими вяжущами"	
Типовой проект 503-09-7.84 Analog. Cerințele cu normativ european.	Водоотводные сооружения на автомобльных дорогах общей сети союза ССР.	
SR-EN-12899-1	Mijloace tehnice pentru organizarea traficului rutier. Marcaje rutiere. Tipuri și parametri de bază. Cerințe tehnice generale.	
SR EN 12390-2	Betoane pentru consolidări.	
CP D.02.25:2021	Mixturi asfaltice.	
SM SR EN 12591	Bitum și lianți bituminoși.	
SM SR EN 14023	Bitum modificat.	
SM EN 13242+A1:2008	Balast, nisip.	

Date generale:

1. În calitate de date inițiale pentru proiectarea au fost folosite:

1.1 Certificat de Urbanism Nr.P-0080/2025 din 08.04.2025 eliberat de către Primăria or.Călărași.

1.2 Tema de proiectare.

1.3 Raport geotehnic elaborat de S.C."GLOBAL MAP.INFO" S.R.L.

1.4 Prospectiuni inginero-geodezice "Nikor Topografie" S.R.L.

2. Seismicitatea terenului de construcție - 7 grade.

ISP - Certificat: nr.0591 din 29.07.2020						Benificiar: Primăria or.Călărași, r-nul Călărași.
						Nr.02/2025 - DA
Mod	Nr.	Plans	Nr.d	Semnat.	Data	Drum de legatură str.M.Viteazu - str.B.Petriceicu Haș str.V.Lupu - str.C.Negruzzi situate în r-nul Călărași, or.C
Director		Plesca A.			04.25	Drumuri pentru automobile. — Faza: PE; Planșa: 1
ISP		Until a N.			04.25	
Elaborat		Until a A.			04.25	Date generale. — "LUXGAZ" S. mun.Chișin

"LUXGAZ" S.R.L.

COMPLEXUL: "Drum de legatură str.M.Viteazu - str.B.Petriceicu Hașdeu - str.V.Lupu - str.C.Negruzzi situate în r-nul Călărași, or.Călărași."

OBIECT: „Drumuri pentru automobile."

Ob. Nr.02/2025 - DA

PROIECT DE EXECUȚIE

Volumul I

Memoriu explicativ

Planşe grafice

Director
ISP

Pleșca A.
Untila N.

mun.Chișinău