PLAN SITUAȚIE

Amplasarea obiectului

Evidența desenelor de execuție a setului de baza

Nr.pl.	Denumirea	Nota
1	Date generale	
2	Planul santierului de constructie	
3	Caracteristicile tehnice a utilajelor	
4	Plan calendaristic	

Proiectul este elaborat cu respectarea documentelor în vigoare și asigură nivelul de calitate corespunzator cerințelor fundamentale aplicabile construcțiilor:
Cerința 1 - Integritatea structurală a construcțiilor;
Cerința 2 - Protecția construcțiilor împotriva incendiilor;
Cerința 3 - Protecția lucrătorilor și utilizatorilor construcțiilor impotriva efectelor negative asupra condițiilor de igienă și a sanatății, determinate de construcții;
Cerința 4 - Protecția lucrătorilor și utilizatorilor construcțiilor împotriva vătămărilor corporale, determinate de construcții;
Cerința 5 - Rezistența la propagarea sunetului și proprietațile acustice a construcțiilor;
Cerința 6 - Eficiența energetică și performanța termică a construcțiilor;
Cerința 7 - Prevenirea emisiilor periculoase în mediu ambiant, determinate de construcții;
Cerința 8 - Utilizarea durabilă a resurselor naturale din care sunt realizate construcțiile.

ARHITECT ȘEF PROIECT .... ENI M.

Verificator de proiecte 0104 Rotaru Nicolae Domeniile A.2.4
Nr. de inregistrare a avizului 519/99. 25
Valabil de la 09.02.2022 pina la 09.02.2027

ENI MIHAIL P-2022 Nr.0882 3a,b,c,d PROIECTANT

DATE GENERALE

Proiectul dat este destinat pentru "Reparație capitală a nivelului II al imobilului cu Nr. cadastral 6401203.057.01 , or. Orhei, str. Tricolorului 2".

. Conform certificatului de urbanism pentru proiectare nr. 69 din 05.09.2025 eleberat de Primaria mun. Orhei.

Proiectul corespunde exigentelor compozitionale, normelor sanitaro-igienice,antiincendiare si conditiilor de exploatare a cladirilor de locuit.

În proiect este indicata solutia de sistematizare a sectorului cu amplasarea concreta a cladirii reconstruite.

Cota conventionala 0.000 este adoptata nivelul superior al pardoselei la parterul cladirii.

Beneficiar: Republica Moldova | Ministerul Afacerilor Interne Inspectoratul General de Carabinieri

AȘP certificat seria 2022-P Nr.0822

Certificat de urbanism Nr.69 din 05. 09. 2025 Primăria mun. Orhei

Modif.	Sector	Planșe	№ doc.	Semnătură	Data
A.Ș.P.		Eni M.			09.25
Arh.		Tomov A.			09.25

726 -PG

«Reparație Capitală a nivelului II al imobilului cu Nr. cadastral 6401203.057.01 , or. Orhei, str. Tricolorului 2».

Nivelul II	Etapa	Planșa	Planșe
	PE	1	1
Date generale	S.R.L. "Quarto-ES" or.Chișinău		

In loc inv. Nr.

Semnatura si data

Nr. inv. original

BORDEROU PLAN ORGANIZARE SANTIER

Indicatii	Denumirea	Nota
	Ingradire temporara fara copertina ГОСТ 23407-78	
	Ingradire temporara cu copertina ГОСТ 23407-78	
	Hidrant anti-incendiu	
HI	Indicator de amplasare a hidrantului anti-incendiu	
	Panou anti-incendiu	
	Iluminator	
	Panou informativ	
	Poarta de acces pe santier	
M	loc de depozitare a materialelor in vrac	
	Platforma de curatare si spalare a rotilor	
D	loc de deporitare a deseurilor	
WC	Viceu ecologic	
A	Diriginte de santier	

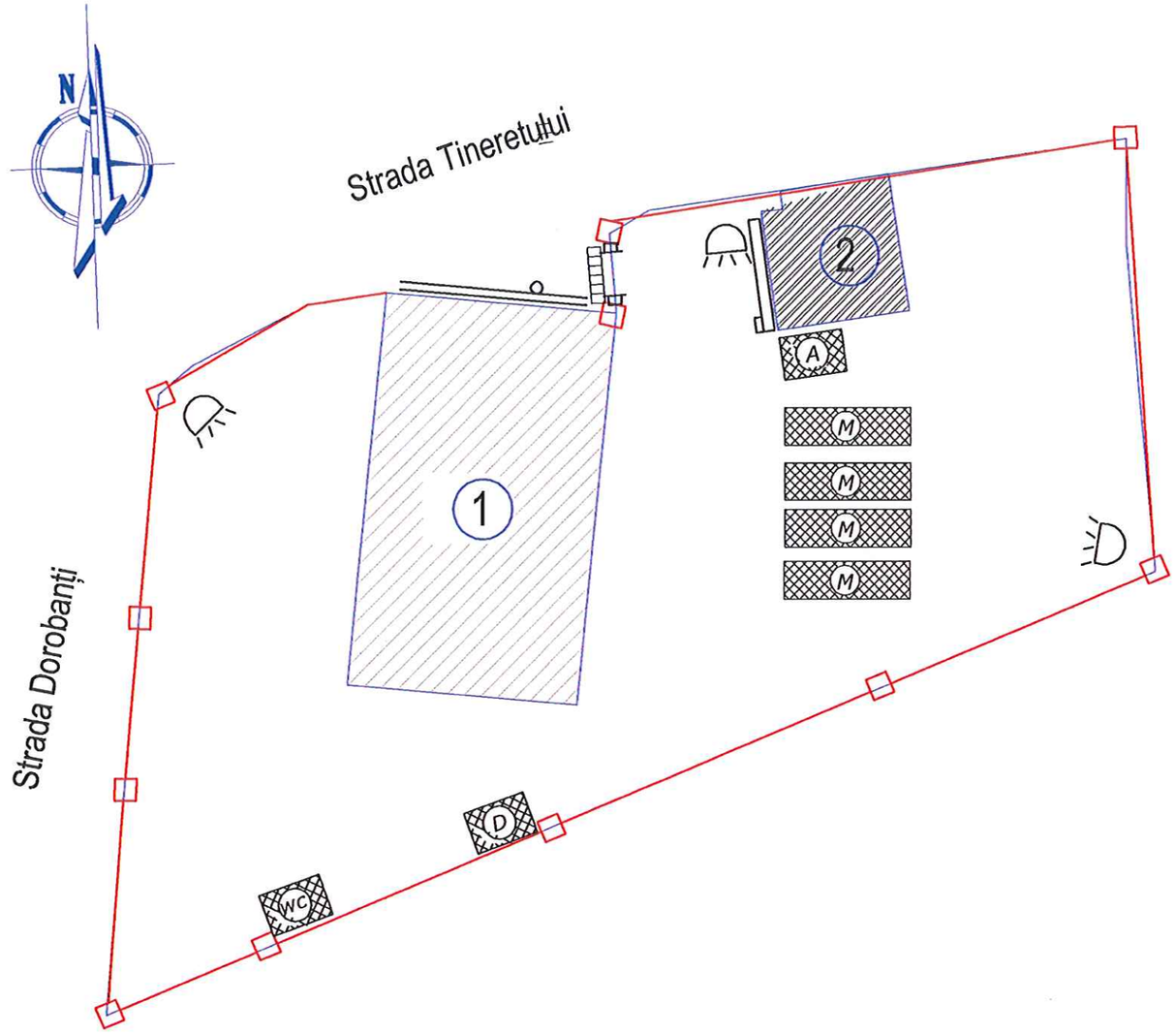

Verificator de proiecte 0104
Rotaru Nicolae
Domeniile A,2,4
Nr. de inregistrare a avizului 519/09.25
Valabil de la 09.02.2022 pina la 09.02.2027

Semne conventionale:

Hotarul terenului

1 Clădire pentru reparaţie

2 Cladiri existente

ENI MIHAIL P-2022 Nr.0882 3a,b,c,d PROIECTANT

Modif.	Sector	Planşe	№ doc.	Semnătură	Data
A.Ş.P.		Eni M.			09.25
Arh.		Tomov A.			09.25

726 - OLC

«Reparaţie Capitală a nivelului II al imobilului cu Nr. cadastral 6401203.057.01, or. Orhei, str. Tricolorului 2».

Nivelul II

Etapa	Planşa	Planşe
PE	2	

Plan Organizare Şantier

S.R.L. "Quarto-ES" or.Chişinău

In loc inv. Nr.

Semnatura si data

Nr. inv. original

PLAN SITUAȚIE

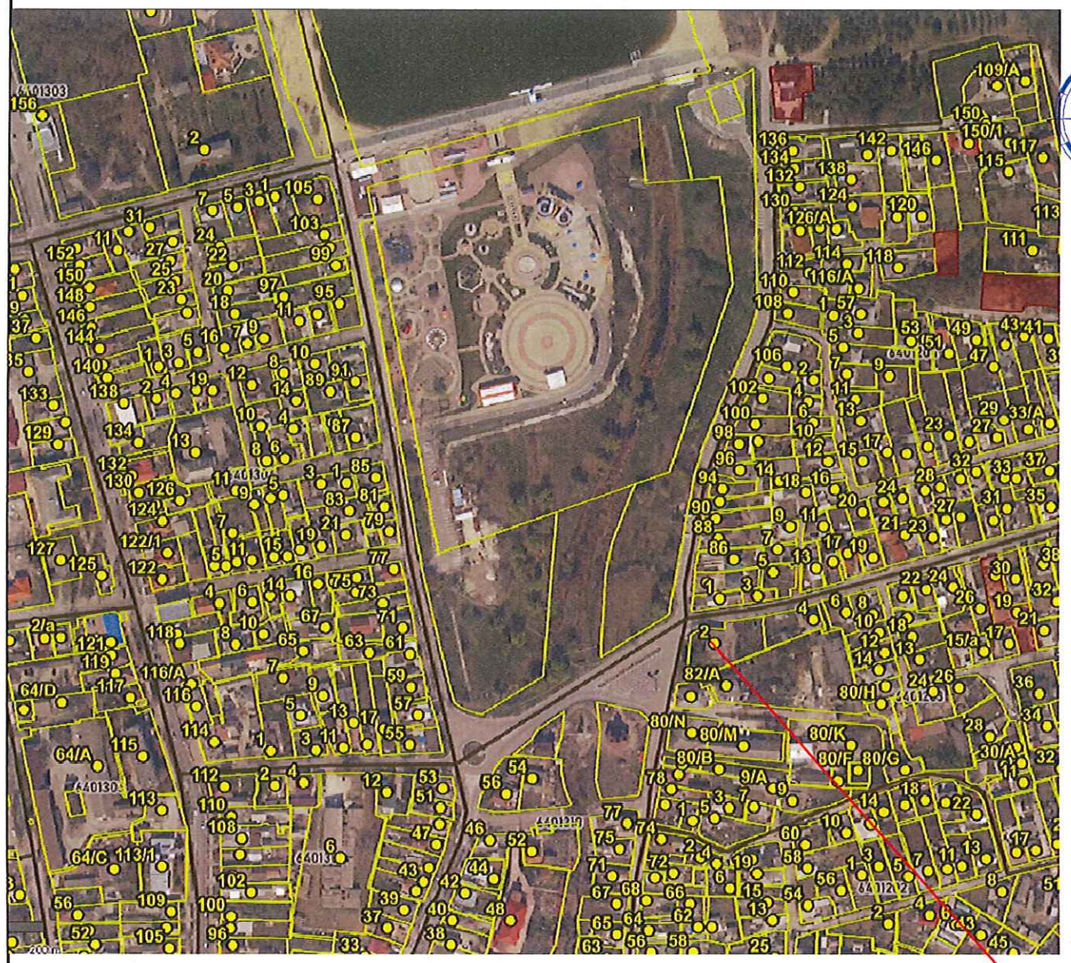

PLAN GENERAL

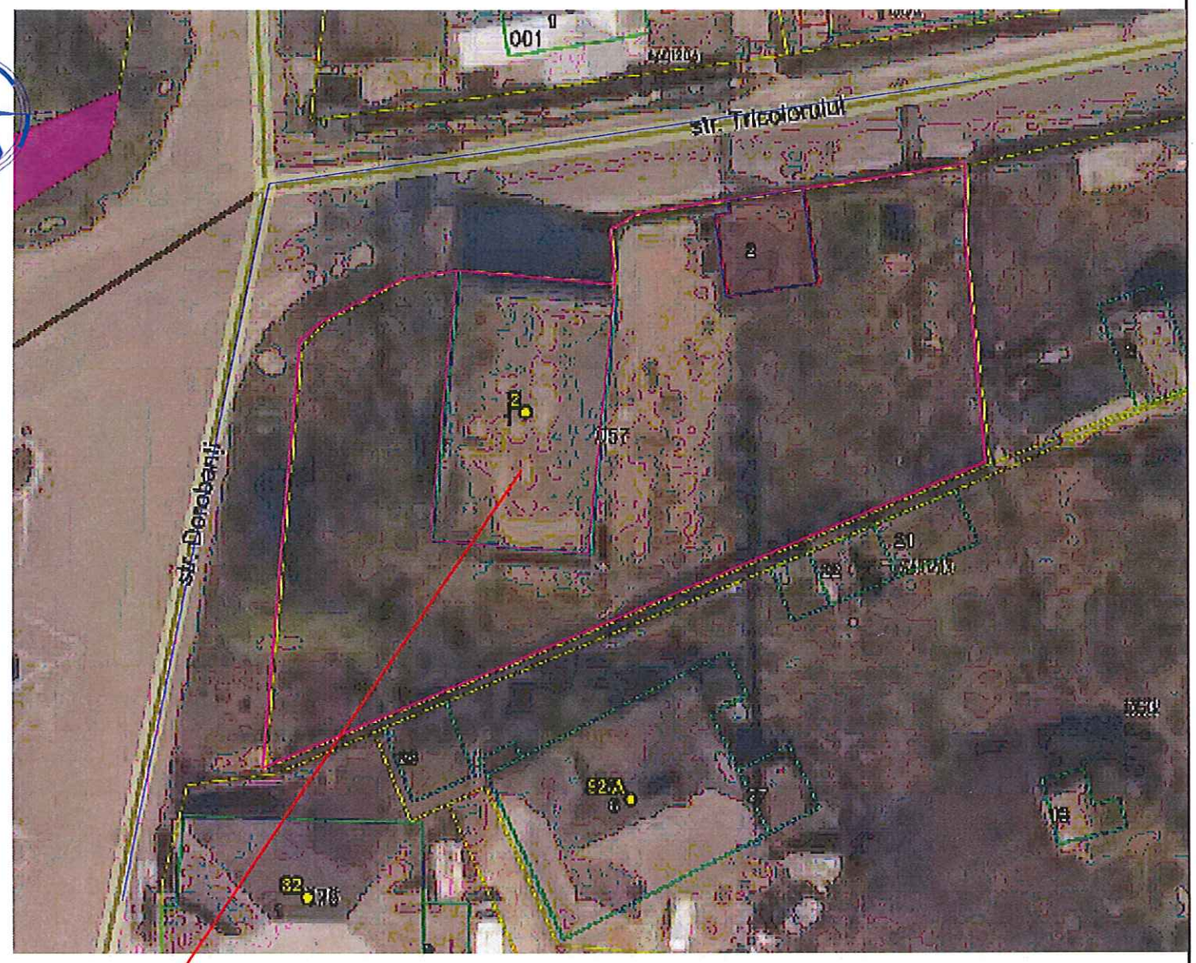

Loc de reparație

Verificator de proiecte 0104
Rotaru Nicolae
Domeniile A.2,4
Nr. de inregistrare a avizului 519/09.25
Valabil de la 09.02.2022 pînă la 09.02.2027

Proiectul este elaborat cu respectarea documentelor în vigoare și asigură nivelul de calitate corespunzator cerințelor fundamentale aplicabile construcțiilor:
Cerința 1 - Integritatea structurală a construcțiilor;
Cerința 2 - Protecția construcțiilor împotriva incendiilor;
Cerința 3 - Protecția lucrătorilor și utilizatorilor construcțiilor impotriva efectelor negative asupra condițiilor de igienă și a sanatății, determinate de construcții;
Cerința 4 - Protecția lucrătorilor și utilizatorilor construcțiilor împotriva vătămărilor corporale, determinate de construcții;
Cerința 5 - Rezistența la propagarea sunetului și proprietățile acustice a construcțiilor;
Cerința 6 - Eficiența energetică și performanța termică a construcțiilor;
Cerința 7 - Prevenirea emisiilor periculoase în mediu ambiant, determinate de construcții;
Cerința 8 - Utilizarea durabilă a resurselor naturale din care sunt realizate construcțiile.

ARHITECT ȘEF PROIECT .... ENI M.

ENI MIHAIL P-2022 Nr.0882 3a,b,c,d PROIECTANT

Beneficiar:

Republica Moldova | Ministerul Afacerilor Interne
Inspectoratul General de Carabinieri

AȘP certificat seria 2022-P Nr.0822

Certificat de urbanism Nr.69 din 05. 09. 2025 Primăria mun. Orhei

726 - OLC

«Reparație Capitală a nivelului II al imobilului cu Nr. cadastral 6401203.057.01, or. Orhei, str. Tricolorului 2».

Modif.	Sector	Planșe	№ doc.	Semnătură	Data
A.Ș.P.		Eni M.			09.25
Arh.		Tomov A.			09.25

Nivelul II	Etapa	Planșa	Planșe
	PE	1	4

Date generale

S.R.L. "Quarto-ES" or.Chișinău

In loc inv. Nr.

Semnatura si data

Nr. inv. original

Buldozer

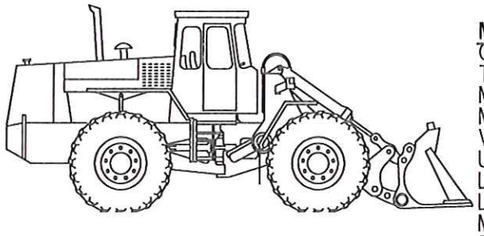

Model:	KAT 834K
Configuratia axelor:	4x4
Tip sasiu:	roti cu pneuri
Masa proprie autosasiu:	9030 kg;
Masa utlia (inclusiv personal):	34000 kg;
Viteza maxima:	50 km/h;
Unghi de descarcare:	31 %;
Lungime:	4100 mm
Latime:	2400 mm
Motor:	diesel
Putere motor, kW(CP):	155 (240)

Autobasculanta

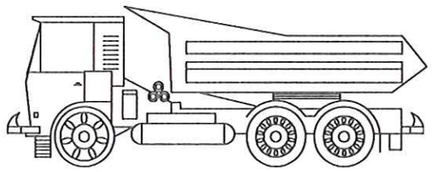

Model:	KAMA3 55111
Configuratia axelor:	6x4
Tip sasiu:	roti cu pneuri
Masa proprie autosasiu:	9030 kg;
Masa utlia (inclusiv personal):	13000 kg;
Viteza maxima:	90 km/h;
Unghi de descarcare:	31 %;
Lungime:	6685 mm
Latime:	2500 mm
Motor:	diesel
Putere motor, kW(CP):	176 (240)

Automalaxor cu pompa

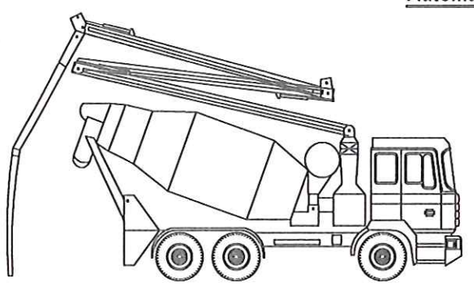

Model:	MK-32L
Modelul malaxorului:	RH-115;
Volumul mixerului:	10 m³;
Volumul maxim de furnizare:	81m³/h;
Lungimea bratului:	32 m;
Diametrul tevii de furmnizare:	100 mm;
Furnizare pe verticala:	31.2 m;
Furnizare pe orizontala:	27.2 m;
Numarul de sectiuni a bratului:	4.

Verificator de proiecte 0104
Rotaru Nicolae
Domeniile A.2,4
Nr. de inregistrare a avizului 519/09.25
Valabil de la 09.02.2022 pina la 09.02.2027

Ingradire provizorie a santierului de constructie

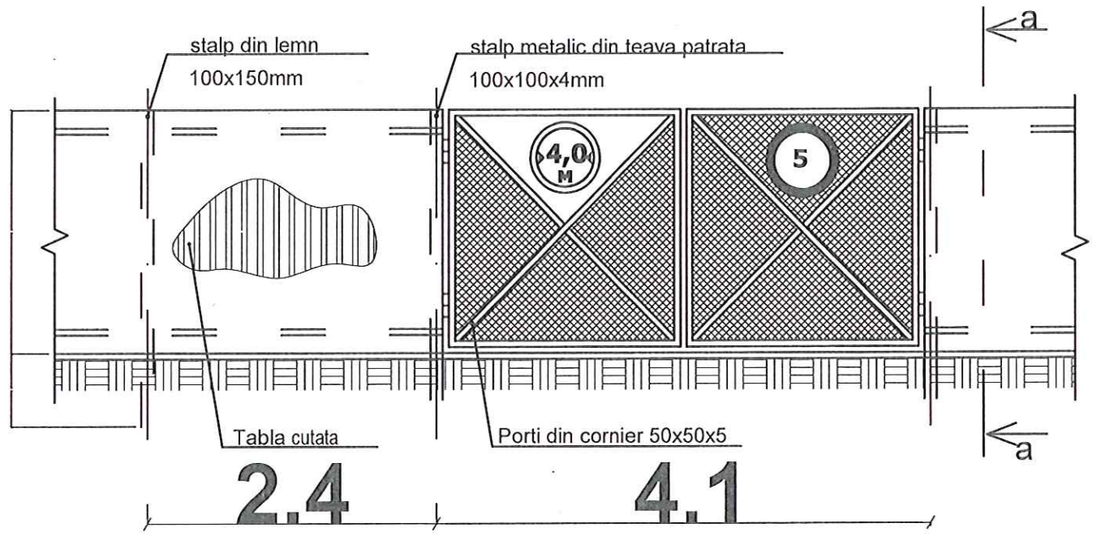

Indicatorul hidrantului antiincendiu

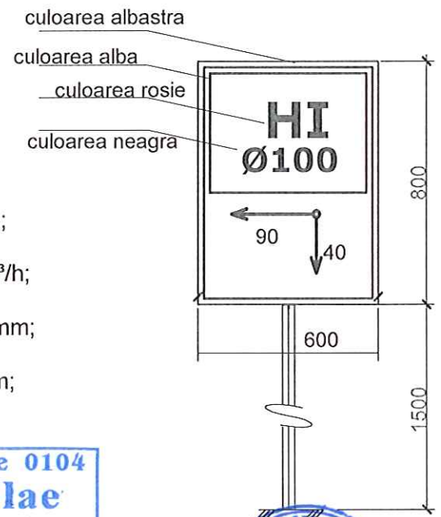

Schema panoului antiincendiar

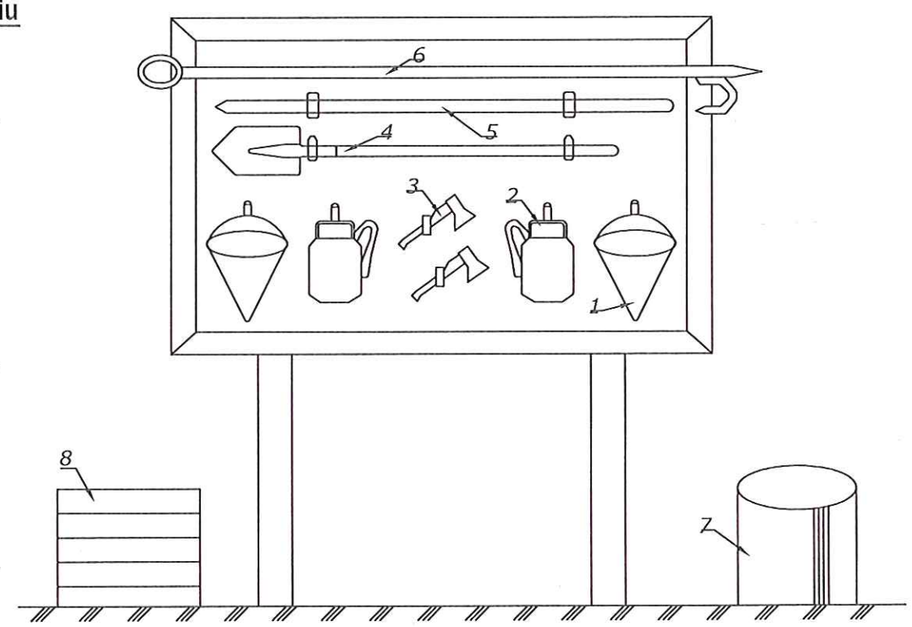

1.Caldare pentru nisip 3.Topor 5.Ranga 7.Vas cu apa
2.Stingator de flacari 4.Lopata 6.Canga cu cirlig 8.Lada cu nisip

Nota:

1. Pentru betonarea elementelor monolit se va transporta betonul la santier cu ajutorul automalaxorului cu pompa. In cazul prepararii betonului la fata locului se va tine cont de proportiile necesare pentru obtinerea clasei de beton indicata in proiectul de executie si se va turna in cofraj manual.
2. Executarea lucrarior de constructie se vor efectua in prezenta unei persoane responsabile de indeplinirea lucrarilor conform cerintelor tehnici securitatii cu respectarea normelor si regulilor in constructie (sau verificarea periodica).
3. In procesul de executie a lucrarilor pot fi adoptate si alte tipuri de mecanisme sau alte conditii de executare a lucrarilor de constructie-montaj (in dependenta de posibilitatile reale ale antreprenorului) cu respectarea perimetrului de constructie si cailor de acces.

ENI MIHAIL P-2022 Nr.0882 3a,b,c,d PROIECTANT

Modif.	Sector	Planșe	№ doc.	Semnătură	Data
A.Ș.P.		Eni M.			09.25
Arh.		Tomov A.			09.25

726 - OLC

«Reparație Capitală a nivelului II al imobilului cu Nr. cadastral 6401203.057.01, or. Orhei, str. Tricolorului 2».

Nivelul II

Etapa	Planșa	Planșe
PE	3	

Caracteristica utilajului

S.R.L. "Quarto-ES" or.Chișinău

In loc inv. Nr.
Semnatura si data
Nr. inv. original

GRAFIC CALENDARISTIC

DENUMIREA	Termen de construcție	Saptamini																							
		1	2	3	4	5	6	7	8	9	10	11	12	13	14	15	16	17	18	19	20				
Organizare de santier	2																								
Demontarea pereții despărțitori	1																								
Astuparea parțiala a golului cu zidărie	2																								
Executarea pereț. despăr. din plăci de ipsos	6																								
Instalarea sistemelor de AEE/IEI, ÎVC	11																								
Instalarea ușilor, executarea pardoselelor	2																								
lucrările interioare de finisaj																									

Pregatirea santierului pentru lucrarile de constructie:

Pina la inceperea lucrarilor de constructie e necesar de efectuat urmatoarele lucrari pregatitoare:
- ingradirea santierului cu un gard plin de protectie, conform ГОСТ 23407-78 vezi plansa 3.
- defrisarea sau taierea crengilor arborilor si arbustilor care se afla in zona de executie a lucrarilor cu macaraua.
- pregatirea locului de depozitare a matarialelor necesare (pentru lucrarile de constructie conform proiectului dat) si executarea depozitelor inchise pentru materiale care sunt influentzate negativ de conditiile climaterice nefavorabile.
- amenajarea incaperilor auxiliare pentru muncitori (vagon de inventar amplasat in locul indicat pe planul de organizare a santierului). Teritoriul santierului, pe tot perimetrul, trebuie ingradit cu un gard de protectie plin (gard delimitare santier) cu H=2,00 m in conformitate cu cerintele GOST 23407-78.

Accesul transportului pe santier se va efectua printr-o poarta cu latimea de min.5,00 m. La porti vor fi montate indicatoare rutiere referitor la cedarea trecerii si directia obligatorie de circulatie (de ex. la dreapta ori la stinga) care trebuie intretinute in stare buna pe toata durata de executare a lucrarilor de constructie. In lungul gardului de protectie trebuie de instalat semne de semnalizare care vor preintimpina despre eventualele zone periculoase, inclusiv pericole care pot aparea in timpul efectuarii lucrarilor de montaj cu ajutorul macaralei si altor utilaje folosite. Drumurile temporare de pe santier, dar si de intrare si iesire, se vor amenaja cu pietri ş 70-150 mm in scopul asigurarii curăţirii de noroi a rotilor unitatilor de transport care intra si pleaca de pe teritoriul santierului. In plus, strazile mentionate, zilnic se vor curati de eventualul gunoi de constructie. Asigurarea santierului cu energie electrica se va face prin conectarea la transformatorul existent in baza unor prescrip ţii tehnice respective. Asigurarea cu apa se va face de la reteaua orasaneasca existenta in conformitate cu conditiile tehnice eliberate de catre furnizorul de apa.

Echipamentul personal de protectie a muncii trebuie purtat permanent pe toata durata executarii de activitati in cadrul santierului. Echipamentul de protectie minim obligatoriu este:
- casca de protectie pentru activitati de constructii (model standardizat)
- incaltaminte pentru activitati de constructii
- haine adecvate procesului de lucru
- manusi de protectie. Panoul antiincendiu va fi dotat cu lazi cu nisip, cange, lopata, ranga si stingatoare cu spuma tip ABC. Antreprenorul va asigura necesarul de stingatoare pe buna detfasurare. Inclusiv a lucr ărilor cu foc deschis. Antreprenorul va dezvolta un plan de evacuare in caz de urgenta/incendiu specific prezentului proiect si in dependenta de categoriile de lucrari contractate. Operatiunile care implica lucrari cu foc deschis (de exemplu sudare, taiere, ardere) se specifica si se desfasoara pe baza unui sistem de permise pentru astfel de lucrari. Este interzisa incalzirea baracelor pentru personal cu sobe cu lemn sau cu alte materiale inflamabile incalzirea baracilor se va face numai cu incalzitoare electrice omologate in RM. Fumatul in santier este permis numai in locuri special prevazute si care trebuie dotate corespunzator (lada cu nisip, stingatoare,etc.). Materialele inflamabile vor fi depozitate In locuri special amenajate sau in containere rezistente la foc. Depozitarea materialelor combustibile in magazine va fi la un nivel minim si numai in limita necesarului zilnic de consum. Cladirea baracului in care se depoziteaza astfel de materiale va trebui dotata cu placute avertizoare si cu mijloace de stingere adecvate.

Este interzisa arderea resturilor de orice fel pe teritoriul santierului.

Termenul de indeplinire a lucrarilor de constructie a edificiului

conform SNIP 1.04.03-85.

In total termenul de constructie este de 6 luni. In caz de precipitatii se vor executa doar lucrarile interioare sau se vor stopa lucrarile in caz

ca se vor executa lucrari in aer liber.

Verificator de proiecte 0104
Rotaru Nicolae
Domeniile A,2,4
Nr. de inregistrare a avizului 519/09.25
Valabil de la 09.02.2022 pînă la 09.02.2027

Date initiale:
- *Numarul de niveluri - S+P*
- *Volumul construcții - 1751,36*

Termenul de indeplinire a lucrarilor de reparatie constituie 20 de saptamini/5 luni

Componenta echipei:
- *betonist cat. 2 -1*
- *zidari cat. 2 -4*
- *tencuitori cat. 4 -8*
- *instalatori cat. 4 -10*

ENI MIHAIL P-2022 Nr.0882 3a,b,c,d PROIECTANT

Modif.	Sector	Planșe	№ doc.	Semnătură	Data	726 - OLC			
						«Reparație Capitală a nivelului II al imobilului cu Nr. cadastral 6401203.057.01, or. Orhei, str. Tricolorului 2».			
A.Ș.P.		Eni M.			09.25	Nivelul II	Etapa	Planșa	Planșe
Arh.		Tomov A.			09.25		PE	4	
						Plan calendaristic	S.R.L. "Quarto-ES" or.Chișinău		

In loc inv. Nr.

Semnatura si data

Nr. inv. original

Evidența seturilor de baza a desenelor

Marcarea	Denumirea	Nota
726 - ME	Memoriu explicativ	Album 1
726 - TP	Tehnologia de producere	Album 2
726 - PG	Plan general	— // —
726 - OLC	Organizarea lucrărilor de construcție	— // —
726 - SA	Soluții arhitecturale	— // —
726 - RAC	Rețele interioare de alimentare cu apă si canalizare	— // —
726 - ÎVC	Încalzire, ventilare și condiționare aerului	— // —
726 - EEF/IEI	Echipament electric de forța/ Iluminatul electric interior	— // —
726 - SI	Semnalizarea de incediu	— // —
726 - TS	Comunicațiile telefonice și de semnalizare	— // —
726 - SV	Sistem monitorizare-video	— // —
726 - DD	Documentația de deviz	Album 3

Evidența desenelor de execuție a setului de baza

Nr.pl.	Denumirea	Nota
1	Date generale (început)	
2	Date generale (sfîrșit)	
3	Plan etaj, cota 3.300 - releveu	
4	Plan etaj 3.300 - demolare	
5	Plan etaj, cota 3.300	
6	Borderou finisare încăperilor/ ușilor	
7	Explicația pardoselelor	
8	Secțiune 1-1, 2-2 (releveu/ demolare)	
9	Secțiune 1-1, 2-2	
10	Plan etaj, cota 3.300 - amplasare mobilă	
11	Plan pardosea cota 3.000	
12	Plan tavane cota 3.000	

CARACTERISTICILE NATURAL-CLIMATERICE ALE ZONEI DE CONSTRUCTIE

În proiect au fost adoptate urmatoarele caracteristice si sarcini normative:

Clasa de importanta	- C-2 (normal)
Grad rezistenta la foc (RF)	- II
Clasificare constr. pericol deb incendiu (PI)	- C2
Clasificare functionala pericol de incendiu	- F-1
Clasificare risc de incendiu	- E (mic)
Grad pericol de incendiu	- II
Zonal climaretica	- III B
Valabilitatea seismica teren	- 7grade scara MSK
Adincimea critica de inghet a pamintului	- 0.80 m
Temperatura de calcul iarna	- minus 16 grade
Presiunea vintului	- 05 kPa (50 kgf / m)
Sarcina provenita din zapada	- 1.0 kPa (100 kgf / m)

DATE GENERALE

Proiectul dat este destinat pentru "Reparație capitală a nivelului II al imobilului cu Nr. cadastral 6401203.057.01, or. Orhei, str. Tricolorului 2".

. Conform certificatului de urbanism pentru proiectare nr. 69 din 05.09.2025 eleberat de Primaria mun. Orhei.

Proiectul corespunde exigentelor compozitionale, normelor sanitaro-igienice,antiincendiare si conditiilor de exploatare a cladirilor de locuit.

În proiect este indicata solutia de sistematizare a sectorului cu amplasarea concreta a cladirii reconstruite.

Cota conventionala 0.000 este adoptata nivelul superior al pardoselei la parterul cladirii.

Verificator de proiecte 0104
Rotaru Nicolae
Domeniile A.2,4
Nr. de inregistrare a avizului 519/09.25
Valabil de la 09.02.2022 pina la 09.02.2027

Proiectul este elaborat cu respectarea documentelor în vigoare și asigură nivelul de calitate corespunzator cerințelor fundamentale aplicabile construcțiilor:
Cerința 1 - Integritatea structurală a construcțiilor;
Cerința 2 - Protecția construcțiilor împotriva incendiilor;
Cerința 3 - Protecția lucrătorilor și utilizatorilor construcțiilor impotriva efectelor negative asupra condițiilor de igienă și a sanatății, determinate de construcții;
Cerința 4 - Protecția lucrătorilor și utilizatorilor construcțiilor împotriva vătămărilor corporale, determinate de construcții;
Cerința 5 - Rezistența la propagarea sunetului și proprietățile acustice a construcțiilor;
Cerința 6 - Eficiența energetică și performanța termică a construcțiilor;
Cerința 7 - Prevenirea emisiilor periculoase în mediu ambiant, determinate de construcții;
Cerința 8 - Utilizarea durabilă a resurselor naturale din care sunt realizate construcțiile.

ARHITECT ȘEF PROIECT .... ENI M.

ENI MIHAIL P-2022 Nr.0882 3a,b,c,d PROIECTANT

Beneficiar:

Inspectoratul General de Carabinieri						AȘP certificat seria 2022-P Nr.0822	Certificat de urbanism Nr.69 din 05. 09. 2025 Primăria mun. Orhei	
						726 - SA		
						«Reparație Capitală a nivelului II al imobilului cu Nr. cadastral 6401203.057.01, or. Orhei, str. Tricolorului 2».		
Modif.	Sector	Planșe	№ doc.	Semnătură	Data			
A.Ș.P.		Eni M.			08.25	Nivelul II	Etapa	Planșa	Planșe
Arh.		Tomov A.			08.25		PE	1	27
						Date generale (început)	S.R.L. "Quarto-ES" or.Chișinău		

Coordonat: Sp. Principal TP; Sp. Prin.EEF/IEI; Sp. Principal RAC
Coordonat: Sp. Principal ÎVC; Sp. Principal AÎVC; Sp. Principal SI/TS
Maistrenco X. 09. 25; Didenco V.; Cervonookaia T.
Femeala L.; Scromeda J.; Mihailov A.
In loc inv. Nr.
Semnatura si data
Nr. inv. original

INDICATORII TEHNICO - ECONOMICI

№	Indicatorii	Unitatea de măsura	Cantitatea	Nota
1	Suprafața construcției	m²	302,56	
2	Suprafața construcției pentru reparația	m²	205,60	
3	Volumul de construcție (exist.) :	m³	1751,36	

Evidența documentațiilor de aderare și adresare

Marcarea	Denumirea	Nota
NCM A.07.02-2012	Procedura de elaborare, avizare, aprobare şi conţinutul-cadru al documentaţiei de proiect pentru construcţii. Cerinţe şi prevederi principale	
NCM E-01.02-2018	Regulament privind stabilirea categoriilor de importanţă a construcţiilor	
NCM C.01.12:2018	Clădiri civile. Clădiri şi construcţii publice	
NCM E.03.02-2014	Protecţia împotriva incendiilor a clădirilor şi instalaţiilor	
NCM C.03.03:2015	Pardoseli. Norme de proiectare	

LISTA LUCRARILOR ASCUNSE

1. ACT PENTRU INSTALAREA USI FERESTRE, VITRALII.
2. ACT PENTRU TRATAREA PIESELOR METALICE CU SOLUTII ANTICOROZIVE.
3. ACT PENTRU ERMETIZAREA INTRARILOR RETELELOR INGINERESTI.

LISTA LUCRARILOR IN FAZE DETERMINANTE

Pentru care e necesar intocmirea proceselor-verbale in prezenta proiectantului si reprezentantului inspectiei de Stat in Constructii, conform CP A.08.01-96

1. ACT PENTRU FINISARE INTERIORA A INCAPERILOR.

Schema cladirii conform planul general

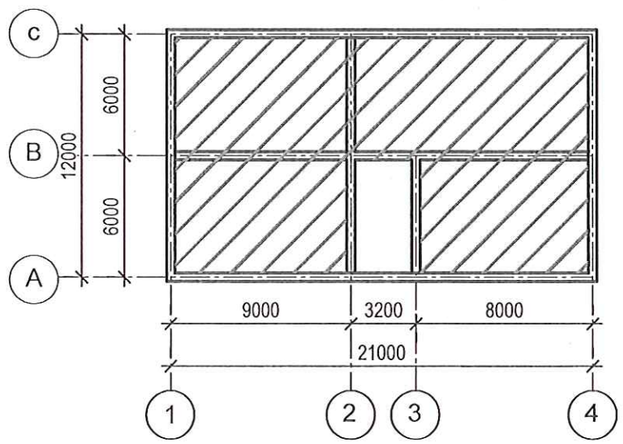

Semne conventionale

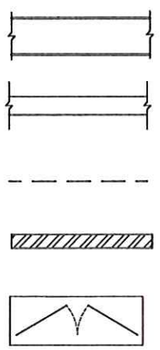

- Pereti existenti
- Pereti existenti despartitori
- Demolare/Demontare
- Astuparea golurilor în pereți
- Ușă - demonatare

«Proiect de reparație capitală a nivelului II al imobilului cu Nr. cadastral 6401203.057.01, or. Orhei, str. Tricolorului 2».

Construcția dată reprezintă o construcție de forma dreaptangulară cu deminsiunile generale după cum urmează : 21 x 12 m
Înălțimea utilă a încăperilor este H=3,0m.
Acoperișul - existent plat din membrană polimerică
Pereții exteriori - 400mm.
Lucrări de reparație interioară parțială în cadrul acestui proiect,sunt amplasate:
Ușii interioare- din MDF.
Finisarea interioară (pereții):

- Birouri - dezbaterea tencuielei pînă la zidărie, tencuirea pereților cu mortar 40 mm, finisarea cu amestec uscat, inclusiv aplicarea plasei și finisarea cu vopsea emulsie lavabilă;
- Camera de păstrare a armamentului - amenajarea camerei se execut conform cerințelor și prevederilor actelor normative în vigoare;
- Coridor - desbaterea tencuielei pînă la zidărie, tencuirea pereților cu mortar 40 mm, finisarea cu amestec uscat, inclusiv aplicarea plasei și finisarea cu vopsea emulsie lavabilă;
- Grupuri sanitare - tencuirea pereților cu mortar 20 mm, placarea pereți cu faianță, dotarea cu echipament sanitar.

Pardoselele: - birouri - laminat cl.33 cu grosimea 10 mm;
- coridor- gresie ceramică;
- grupuri sanitare - executarea stratului hidroizolant, gresie ceramică.

Tavane : - în coridor, birouri - tavan suspendat de tip Armstrong.
- grurpuri sanitare- suspendate gips-carton finisare hidrofugă.

Reparația clădirei include :

- replanificarea încăperilor ;
- demontarea pereții despărțitori ;
- astuparea parțiala a golului cu zidărie ;
- executarea pereților despărțitori din plăci de ipsos;
- executarea pardoselelor (vezi Explicația pardoselelor);
- executarea finisării încăperilor după instalarea sistemului de iluminare și încălzire și ventilare (vezi evidența de finisare a încăperilor) ;
- lucrările interioare de finisaj .

Verificator de proiecte 0104
Rotaru Nicolae
Domeniile A.2,4
Nr. de inregistrare a avizului 519/09.25
Valabil de la 09.02.2022 pina la 09.02.2027

Modif.	Sector	Planșe	№ doc.	Semnătură	Data

Plan etaj, cota 3.300 - releveu

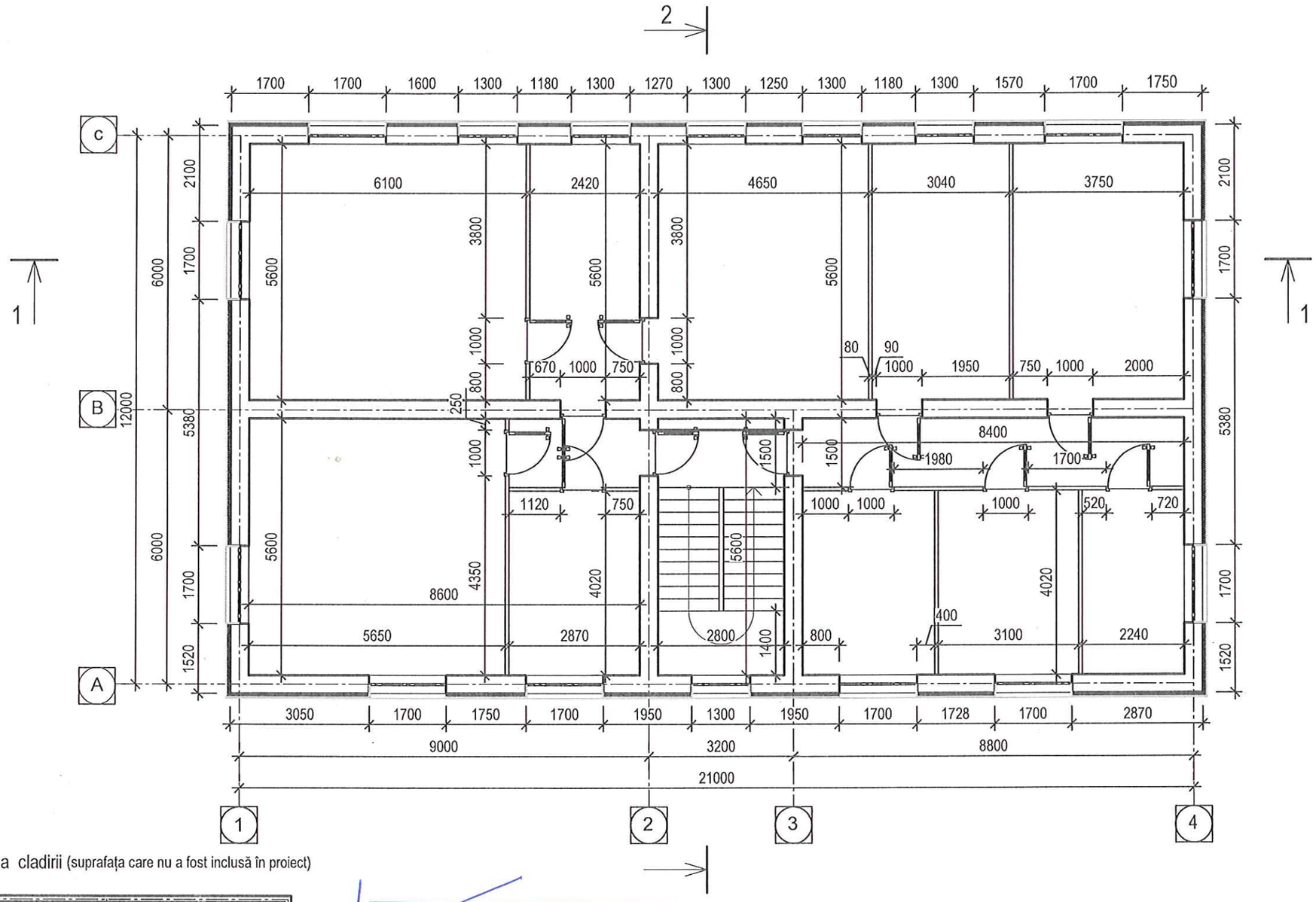

Schema cladirii (suprafața care nu a fost inclusă în proiect)

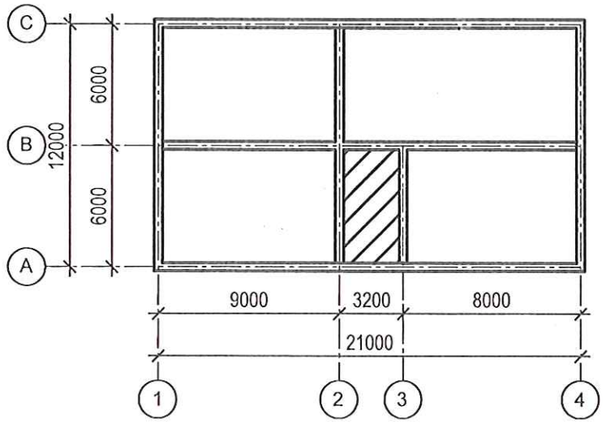

Verificator de proiecte 0104
Rotaru Nicolae
Domeniile A.2.4
Nr. de inregistrare a avizului 519/09.25
Valabil de la 09.02.2022 pina la 09.02.2027

ENI MIHAIL P-2022 Nr.0882 3a,b,c,d PROIECTANT

Modif.	Sector	Planșe	№ doc.	Semnătură	Data
A.Ș.P.		Eni M.			08.25
Arh.		Tomov A.			08.25

726 - SA

«Reparație Capitală a nivelului II al imobilului cu Nr. cadastral 6401203.057.01, or. Orhei, str. Tricolorului 2».

Nivelul II	Etapa	Planșa	Planșe
	PE	3	

Plan etaj, cota 3.300 - releveu

S.R.L. "Quarto-ES" or.Chișinău

In loc inv. Nr.

Semnatura si data

Nr. inv. original

Plan etaj, cota 3.300 - demontare

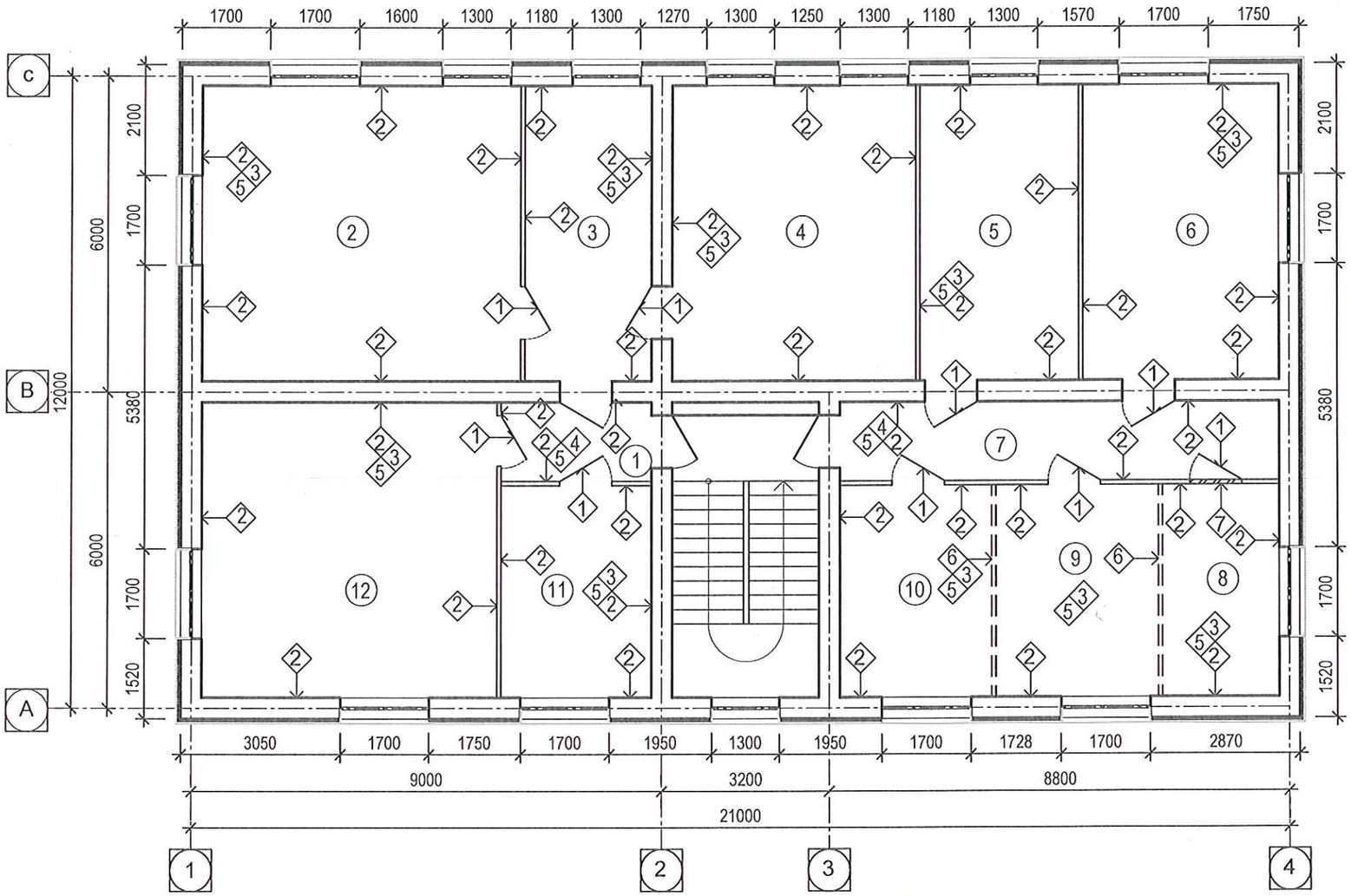

Explicația încăperilor

N pe plan	Denumirea	Supra-fața,m²
1	Coridor	4,31
2	Birou	34,16
3	Birou	13,55
4	Birou	26,04
5	Birou	17,02
6	Birou	21,00
7	Coridor	12,60
8	Birou	9,00
9	Birou	12,44
10	Birou	11,65
11	Birou	11,54
12	Birou	31,64

Semne conventionale

- Pereti existenti
- Pereti existenti despartitori
- Demolare/Demontare
- Astuparea golurilor în pereți
- Ușă - demonatare

Verificator de proiecte 0104
Rotaru Nicolae
Domeniile A.2,4
Nr. de inregistrare a avizului 519/09.9.25
Valabil de la 09.02.2022 pina la 09.02.2027

Evidenta volumului de demolare/demontare

Nr.	Denumire	Unit.de masura	Plan
1	Demontarea usilor	m^2	21,00
2	Indepartarea tencuielei de pe pereti (pina la zidare)	m^2/m^3	547/43,7
3	Demontarea pardoselilor din lemn până la planșeu	m^2	190,41
4	Demontarea pardoselilor din mozaică până la planșeu	m^3	16,91
5	Îndepărtarea finisării de pe tavan	m^2	201,32
6	Demontarea pereții despărțitori	m^3	2,32
7	Astuparea golurilor în pereți	m^2	2,1

ENI MIHAIL P-2022 Nr.0882 3a,b,c,d PROIECTANT

Modif.	Sector	Planșe	№ doc.	Semnătură	Data
A.Ș.P.		Eni M.			08.25
Arh.		Tomov A.			08.25

726 - SA

«Reparație Capitală a nivelului II al imobilului cu Nr. cadastral 6401203.057.01, or. Orhei, str. Tricolorului 2».

Nivelul II	Etapa	Planșa	Planșe
	PE	4	

Plan etaj, cota 3.300 - demontare

S.R.L. "Quarto-ES" or.Chișinău

In loc inv. Nr.

Semnatura si data

Nr. inv. original

Plan etaj, cota 3.300

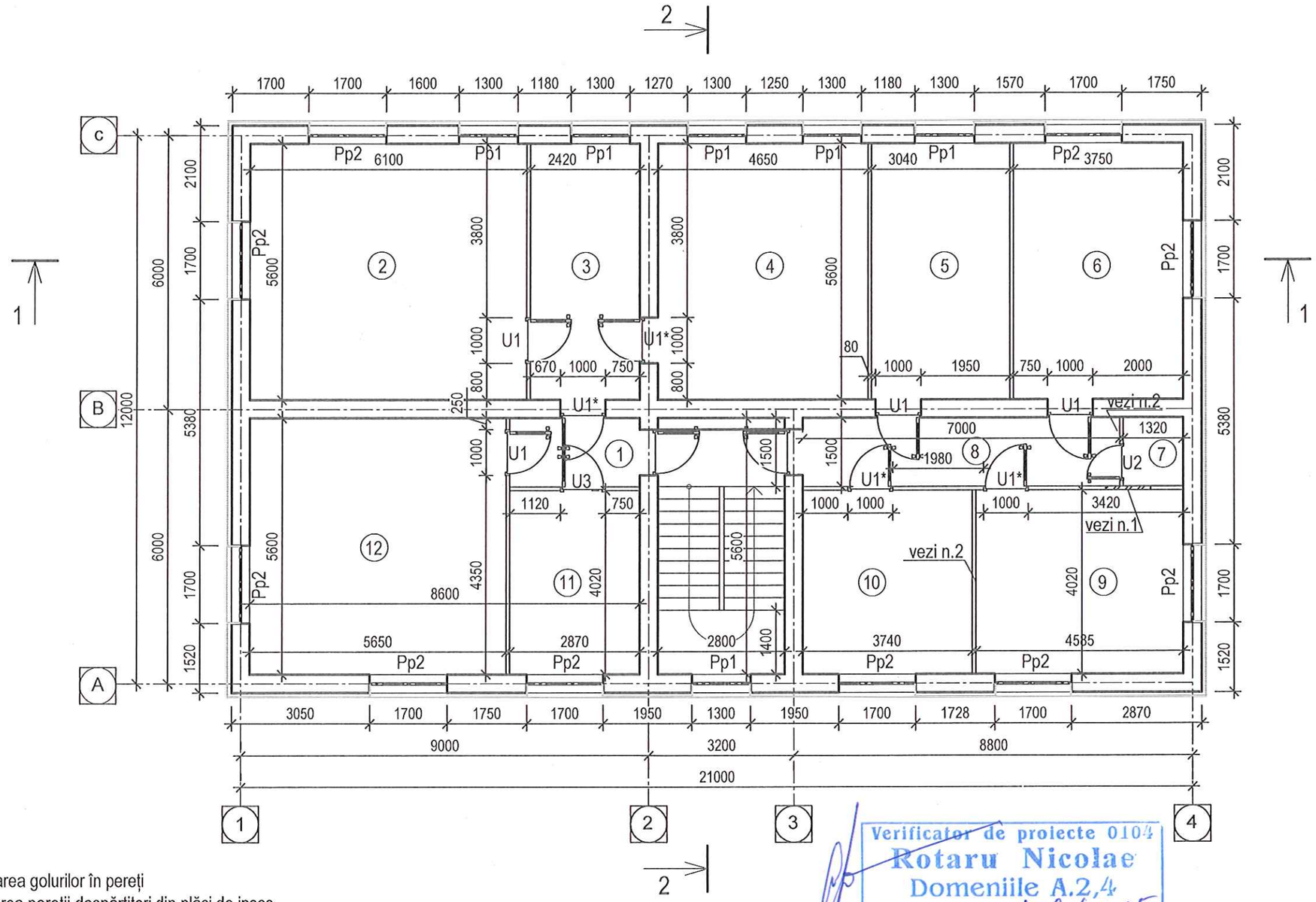

Nota:
1. De prevăzut astuparea golurilor în pereți
2. De prevăzut montarea pereții despărțitori din plăci de ipsos

Verificator de proiecte 0104
Rotaru Nicolae
Domeniile A.2,4
Nr. de inregistrare a avizului 519/08.25
Valabil de la 09.02.2022 pina la 09.02.2027

Explicația încăperilor

Nr pe plan	Denumirea	Suprafața m²	Nr pe plan	Denumirea	Suprafața m²
1	Coridor	4,31	7	WC	1,98
2	Sala	34,16	8	Coridor	10,50
3	Birou	13,55	9	Bucătărie	18,45
4	Sala	26,04	10	Încăpere tehnică	15,03
5	Birou	17,02	11	Cameră armament	11,54
6	Birou	21,00	12	Birou	31,64

Suprafa p/u reparația: 205,60

ENI MIHAIL P-2022 Nr.0882 3a,b,c,d PROIECTANT

Modif.	Sector	Planșe	№ doc.	Semnătură	Data
A.Ș.P.		Eni M.			08.25
Arh.		Tomov A.			08.25

726 - SA

«Reparație Capitală a nivelului II al imobilului cu Nr. cadastral 6401203.057.01, or. Orhei, str. Tricolorului 2».

Nivelul II

Etapa	Planșa	Planșe
PE	5	

Plan etaj, cota 3.300, 1:100

S.R.L. "Quarto-ES" or.Chișinău

In loc inv. Nr.
Semnatura si data
Nr. inv. original

Borderou finisarea încăperilor

Denumirea încăperilor sau numarul încăperilor pe plan	Tavan		Pereţii sau pereţii despărţitori		Panou			Nota
	Supraf. m²	Modul de finisare	Supraf. m²	Modul de finisare	Supraf. m²	Modul de finisare	H, mm	
Plan fragment etaj 1								
1,8, (Coridor)	16,90	Detaliu "A"	56,22	Detaliu "1"	—	—	—	vezi n.2,profil de colţ perforat din aluminiu - 103,6 m.l.
2,3,4,5,6,12 (birou; sala)	143,55	Detaliu "A"	314	Detaliu "1"	—	—	—	vezi n.2,profil de colţ perforat din aluminiu - 176,7 m.l.
11 (Camera armament)	11,54	Detaliu "A"	37,52	Detaliu "1"	—	—	—	vezi n.2,profil de colţ perforat din aluminiu - 7,9 m.l.
7 (WC)	4,0	Detaliu "B"	—	—	11,04 4,2	Detaliu "3" Detaliu "2"	3000	vezi n.2,profil de colţ perforat din aluminiu - 4,2 m.l.
9 (Bucătărie)	18,45	Detaliu "A"	46,08	Detaliu "1"	3,60	Detaliu "3"	700	vezi n.2,profil de colţ perforat din aluminiu - 11,6 m.l.
10 (Depozit)	15,03	Detaliu "A"	42,74	Detaliu "1"	—	—	—	vezi n.2,profil de colţ perforat din aluminiu - 7,9 m.l.

Borderoul usilor și ferestrelor

Marc. pozitia	Marcarea	Denumirea (a x h)	Cantitatea 0.000	Cantitatea 3.300	Nota
Usi					
1	Usa din MDF (dreapta)	1000 x 2100(h)		4	
1*	Usa din MDF (stânga)	1000 x 2100(h)		4	
2	Usa din MDF (dreapta)	800 x 2100(h)		1	
3	Uşa din metal din partea exterioară captuşită cu MDF (dreapta)	1000 x 2100(h)		1	
Ferestre					
Pp1	Placă de pervaz			6	
Pp2	Placă de pervaz			10	

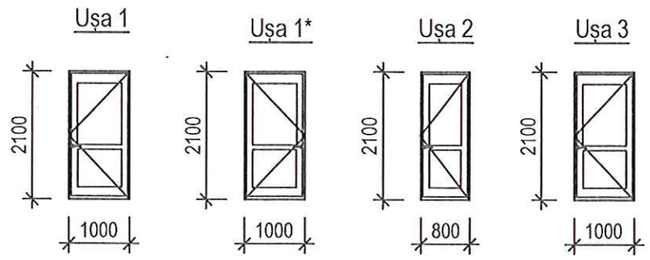

Gratie 1700x1800 - 37.4kg

NOTA:
1. Date generale - vezi pl.1,2
2. Suprafaţa glafurilor interiare(uşi, ferestre) este inclusă în tabel. La colţurile glafurilor se vor monta colţare perforate din aluminiu.
3. Planşa dată se studiază împreună cu pl. 4, 5, 12

Placă de pervaz

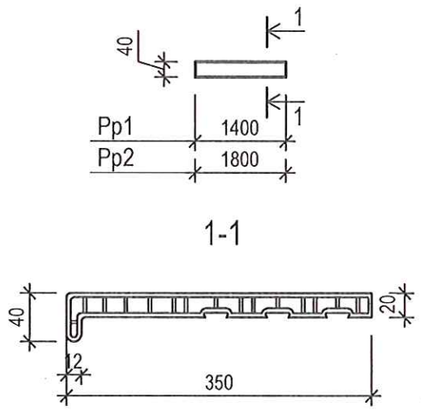

(1) - p-u pereţi portanţi şi pereţi despărţitori - existenţi

- grunduire Supraton LUX,
- tencuială (nivelare) cu mortar ciment-nisip M100, armată cu plasa galvanizata Ø1.8mm cu ochi de 25x25mm - 50* mm ,
- grunduire Supraton LUX ,
- drişcuire cu amestic uscat " knauff "cu plasa din fibra de sticlă - 3mm,
- chituire " Eurofin " - 1mm,
- şlefuire ,
- chituire " Eurofin " - 1mm,
- grunduire Supraton LUX,
- vopsea latex lavabilă de interior în 2 straturi

(2) Finisarea p-u pereţi despărţitori noi din plăci de ipsos

- grunduire cu amorsă grund pentru suprafeţe absorbante,
- tencuială cu amestic uscat "knauff" - 5 mm (mediu),
- grunduire Supraton LUX
- placare cu faianţă pe adeziv special -10mm

(3) - p-u pereţi portanţi şi pereţi desparţitori - existenţi

- grunduire Supraton LUX
- tencuială (nivelare) cu mortar ciment-nisip M100, armată cu plasa galvanizata Ø1.8mm cu ochi de 25x25mm - 50*mm ,
- strat adeziv,
- căptuşeală cu faianţă

(A)

- tavan suspendat din placi de "Armstrong"

(B) Finisarea tavanelor din plăci de carton cu ipsos

- tavan suspendat din gips-carton 2 straturi lavabil
- grunduire Supraton LUX
- astuparea rosturilor plasa din tesatura de sticla
- grunduire Supraton LUX
- chituire " Eurofin " - 1mm
- şlefuire
- chituire " Eurofin " - 1mm
- grunduire Supraton LUX
- vopsea latex lavabilă de interior de 2 ori

Verificator de proiecte 0104 Rotaru Nicolae Domeniile A.2.4
Nr. de inregistrare a avizului 519.09.25
Valabil de la 09.02.2022 pina la 09.02.2027

ENI MIHAIL P-2022 Nr.0882 3a,b,c,d PROIECTANT

Modif.	Sector	Planşe	№ doc.	Semnătură	Data
A.Ş.P.		Eni M.			08.25
Arh.		Tomov A.			08.25

726 - SA

«Reparaţie Capitală a nivelului II al imobilului cu Nr. cadastral 6401203.057.01, or. Orhei, str. Tricolorului 2».

Nivelul II

Etapa	Planşa	Planşe
PE	6	

Borderou de finisare a încăperilor; Borderou de finisare a uşilor şi ferestrelor

S.R.L. "Quarto-ES" or.Chişinău

In loc inv. Nr. | Semnatura si data | Nr. inv. original

Secțiune 1-1 (Releveu)

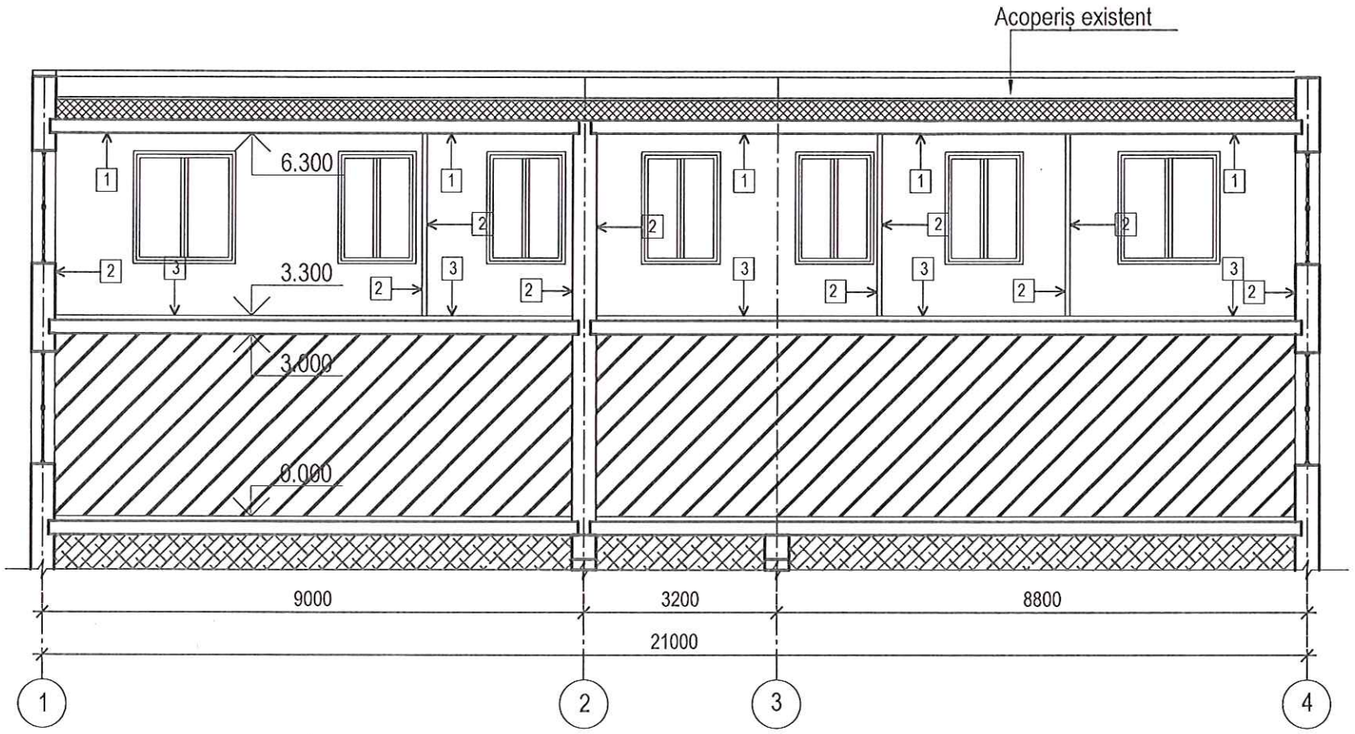

Secțiune 2-2 (Releveu)

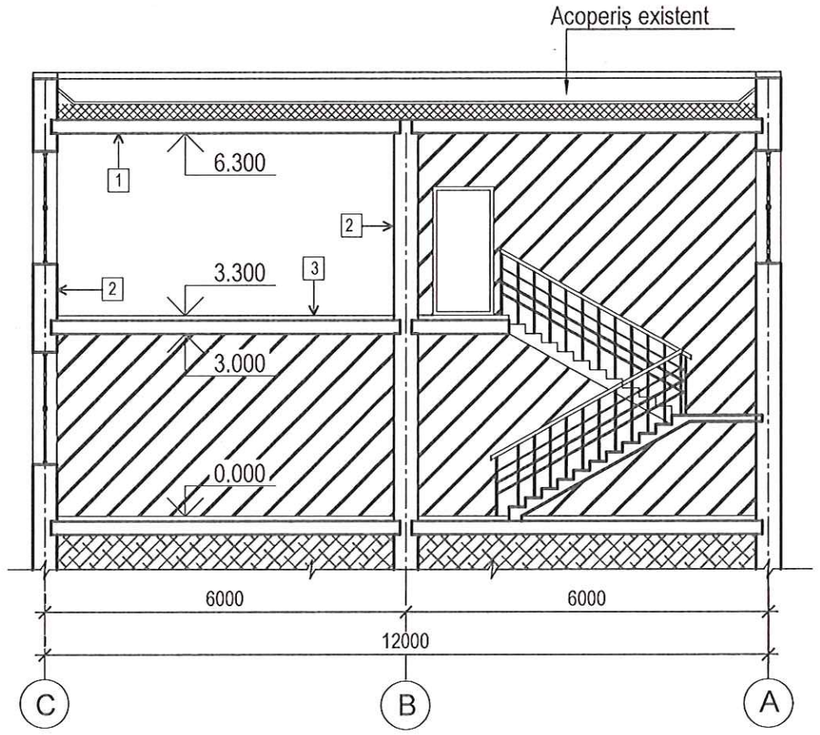

Nr.	Denumire	Unit.de masura	Plan
1	Îndepărtarea finisării de pe tavan	m^2	201,32
2	Indepartarea tencuielei de pe pereti (pina la zidare)	m^2/m^3	502/40,2
3	Demontarea pardoselilor din lemn până la planșeu	m^2	190,41

Verificator de proiecte 0104
Rotaru Nicolae
Domeniile A.2,4
Nr. de inregistrare a avizului 519.09.25
Valabil de la 09.02.2022 pina la 09.02.2027

ENI MIHAIL P-2022 Nr.0882 3a,b,c,d PROIECTANT

Modif.	Sector	Planșe	№ doc.	Semnătură	Data
A.Ș.P.		Eni M.			08.25
Arh.		Tomov A.			08.25

726 - SA

«Reparație Capitală a nivelului II al imobilului cu Nr. cadastral 6401203.057.01, or. Orhei, str. Tricolorului 2».

Nivelul II

Etapa	Planșa	Planșe
PE	8	

Secțiune 1-1, 2-2 (releveu/ demolare)

S.R.L. "Quarto-ES"
or.Chișinău

Nr. inv. original	Semnatura si data	In loc inv. Nr.

Secțiune 1-1

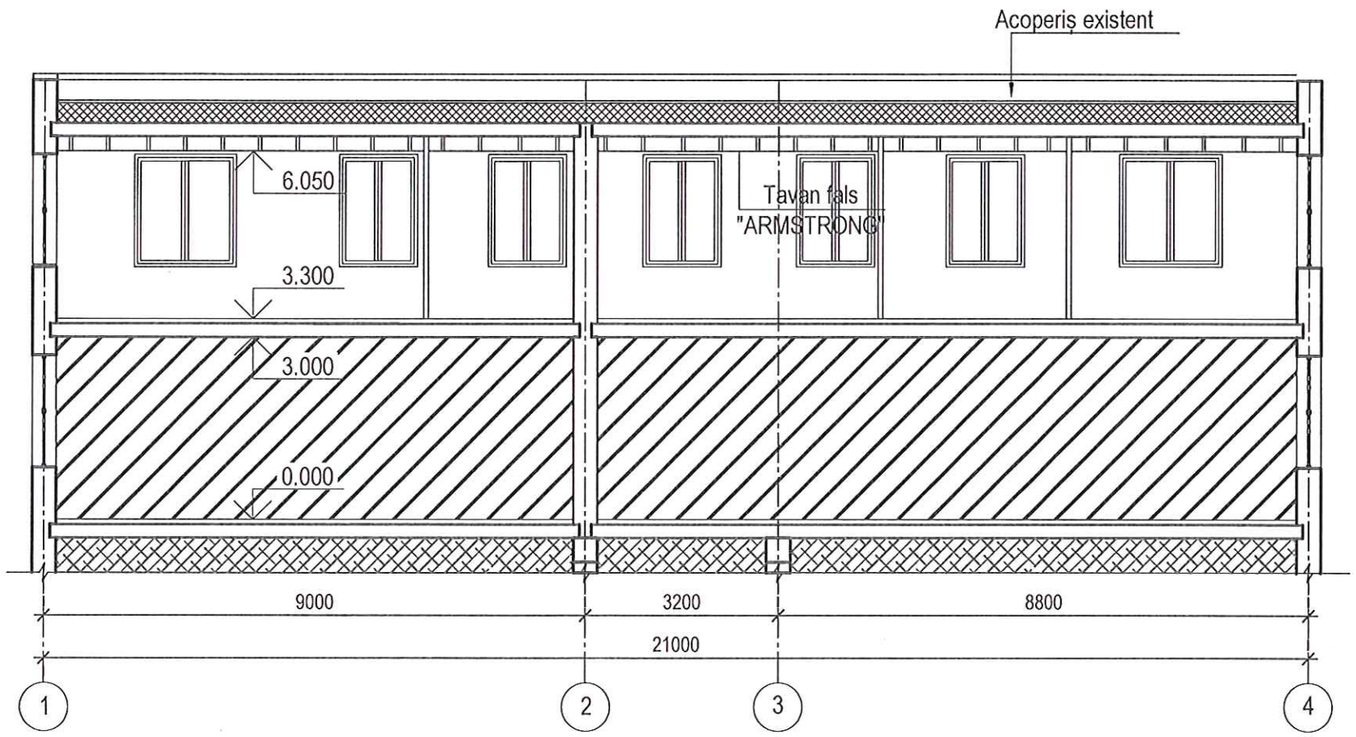

Secțiune 2-2

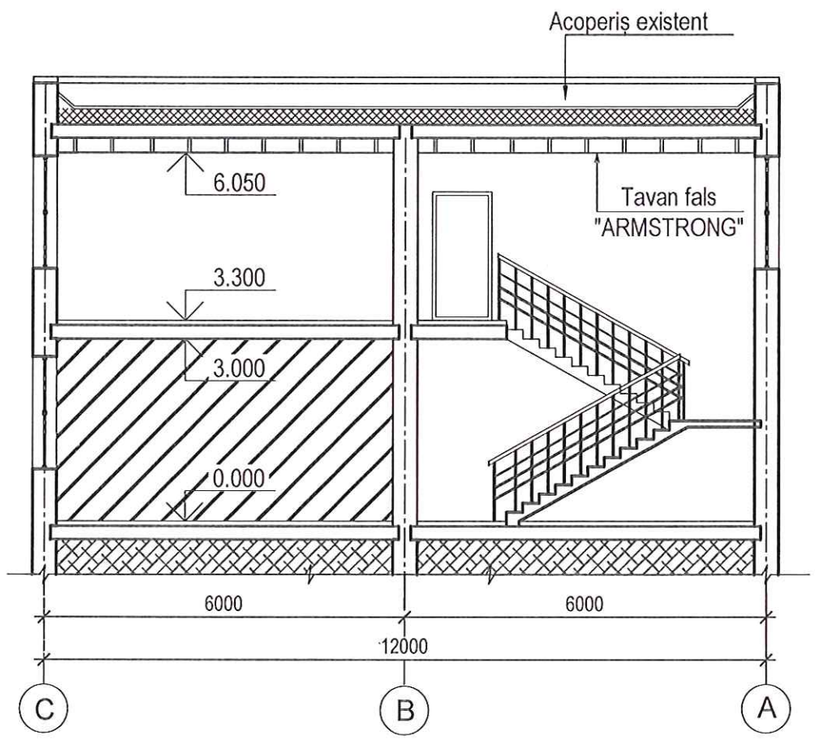

Verificator de proiecte 0104
Rotaru Nicolae
Domeniile A.2,4
Nr. de inregistrare a avizului 519/09-25
Valabil de la 09.02.2022 pina la 09.02.2027

ENI MIHAIL P-2022 Nr.0882 3a,b,c,d PROIECTANT

Modif.	Sector	Planșe	№ doc.	Semnătură	Data
A.Ș.P.		Eni M.			08.25
Arh.		Tomov A.			08.25

726 - SA

«Reparație Capitală a nivelului II al imobilului cu Nr. cadastral 6401203.057.01, or. Orhei, str. Tricolorului 2».

Nivelul II	Etapa	Planșa	Planșe
	PE	9	

Secțiune 1-1, 2-2

S.R.L. "Quarto-ES"
or.Chișinău

Nr. inv. original	Semnatura si data	In loc inv. Nr.

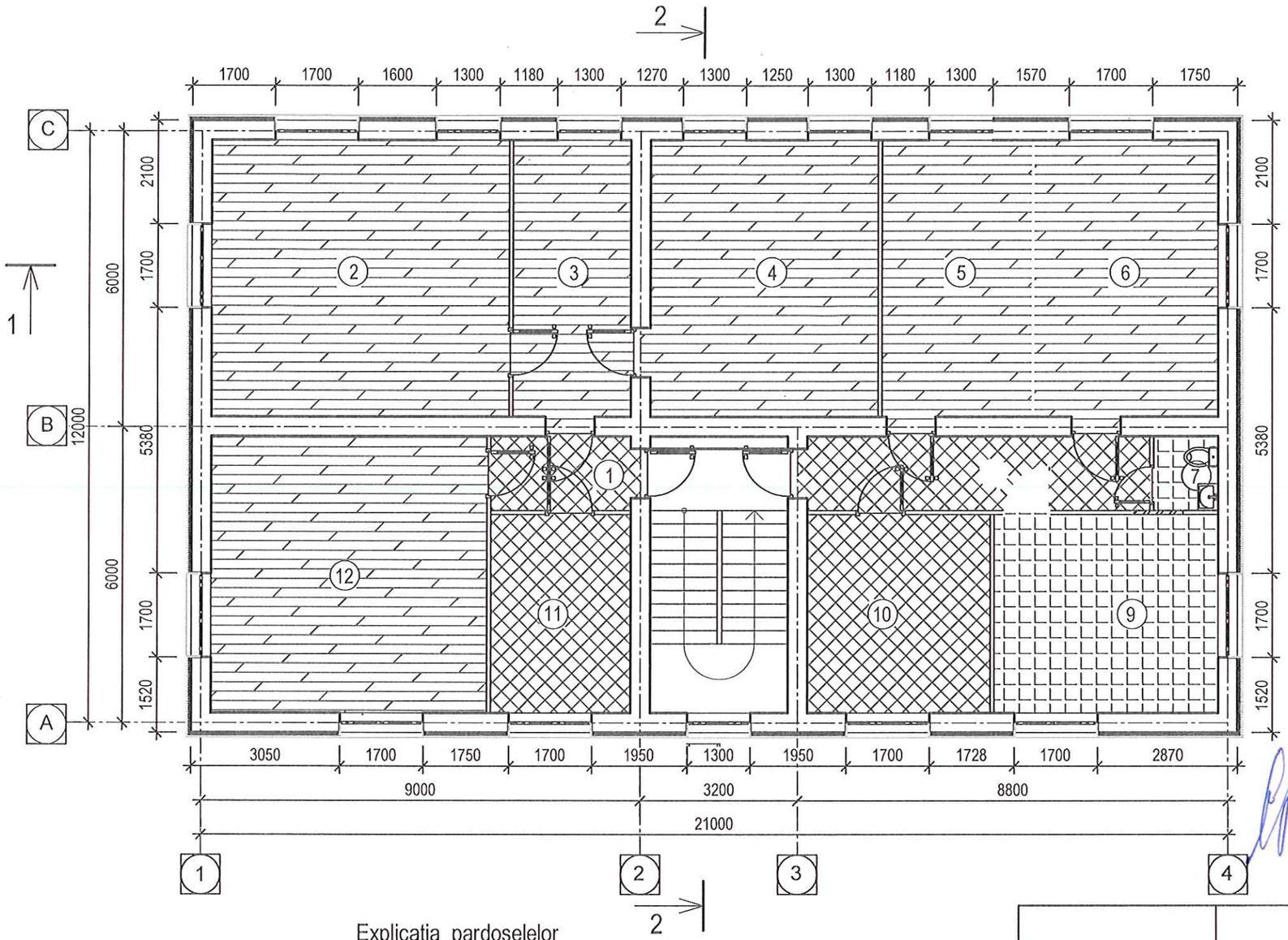

Nota:

1. Planșa data se studiază împreună cu pl. 5, 11
2. În încăperile cu pardosele plăcate cu plăci de ceramica pe perimetrul încăperilor se va executa plintă din gresie cu înălțime de 100mm cu profil de colț din PVC, vezi det."A",(la calcul se adaugă 10% pierderi ale materialului).

Lungimea totala = 85,6 m.l.

3. Pardoseala în blocul sanitar se executa cu 20 mm mai jos fața de pardoseala încăperilor alăturate. Suprafața plăcii ceramice pentru pardoseala trebue să fie striată.
4. Hidroizolația pardoselelor se va executa din 2 straturi de membran ă bituminoasă polimerică încleiate pe mastic bituminos cu suprapunere şi îndoire pe perimetrul pereților la h=100 mm de la onvelişul pardoselelor. Hidroizolația se va executa conform CP E.04.04-2005 "Executarea lucrărilor de izolare, protecție şi finisare în construcții", ГОСТ 3.04.01-87 "Изоляционные и отделочные покрытия".
5. Pe stratul superior al hidoizolației înaintea execuției şapei din mortar ciment-nisip se va aplica mastică bituminoasă cu nisip de fracția 1,5 ... 5mm.
6. Pentru evitarea deformațiilor pardoselelor (la comprimarea clădirii) şapa din mortar ciment-nisip se va izola de pereți şi stîlpi prin aplicarea pe perimetru încăperii a garniturii din fîşii de polistiren extrudat (grosime 10...20mm).
7. În încăperile cu pardosele plăcate cu laminat pe perimetrul încăperilor se va executa plintă din plastic, cu înălțime de 70 mm, (la calcul se adaugă 10% pierderi ale materialului).

Lungimea totala =130,3 m.l.

8. De prevăzut curățarea şi desprafuirea pardoselelor existente şi executarea noi conform tabelei date. După montarea pereților despărțitori de îndeplinit pardoseală conform tabelei.

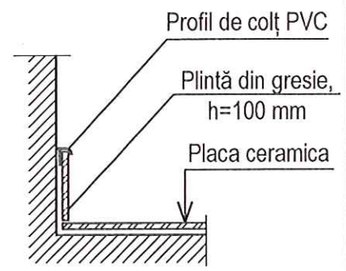

Verificator de proiecte 0104
Rotaru Nicolae
Domeniile A.2,4
Nr. de inregistrare a avizului 519/09-25
Valabil de la 09.02.2022 pina la 09.02.2027

Explicația pardoselelor

Denumirea Încăperilor	Schema pardoselei	Elementele pardoselei și grosimele lor	Suprafața m²	Plinta m.l
Plan la cota 3,300				
1,8,**10,11** (coridor, încăpre tehnică, cameră armament)		Placă de ceramica "Porcelonato" -10mm Compoziție adezivă -5mm Strat de nivelare- mortar de ciment și nisip marca M150 -30mm Strat de cimentoplast -35mm Placă din beton existent -220mm	**41,40**	(60,5 m.l .- vezi nota 2)
2,3,4,5,6,12 (Birouri, săli)		Acoperire - laminat cl.A33 -10mm Foile PE Strat de nivelare- mortar de ciment și nisip marca M150 -30mm Strat de cimentoplast -40mm Placă din beton existentă -220mm	**143,77**	(130,3 m.l .- vezi nota 7)
7,9 (WC, bucătărie)		Placă ceramica "Porcelonato" -10mm Compoziție adezivă -5mm Hidroizolație 2 straturi -5mm Strat de nivelare din mortar ciment - nisip marca M150 -30mm Strat de cimentoplast -30 mm Placă din beton existentă -220mm	**20,43**	(25,1 m.l .- vezi nota 2)

ENI MIHAIL P-2022 Nr.0882 3a,b,c,d PROIECTANT

Modif.	Sector	Planșe	№ doc.	Semnătură	Data
A.Ș.P.		Eni M.			08.25
Arh.		Tomov A.			08.25

726 - SA

«Reparație Capitală a nivelului II al imobilului cu Nr. cadastral 6401203.057.01, or. Orhei, str. Tricolorului 2».

Nivelul II	Etapa	Planșa	Planșe
	PE	11	
Plan pardosea cota 3.000	S.R.L. "Quarto-ES" or.Chișinău		

In loc inv. Nr.

Semnatura si data

Nr. inv. original

Plan tavane, cota 3.300

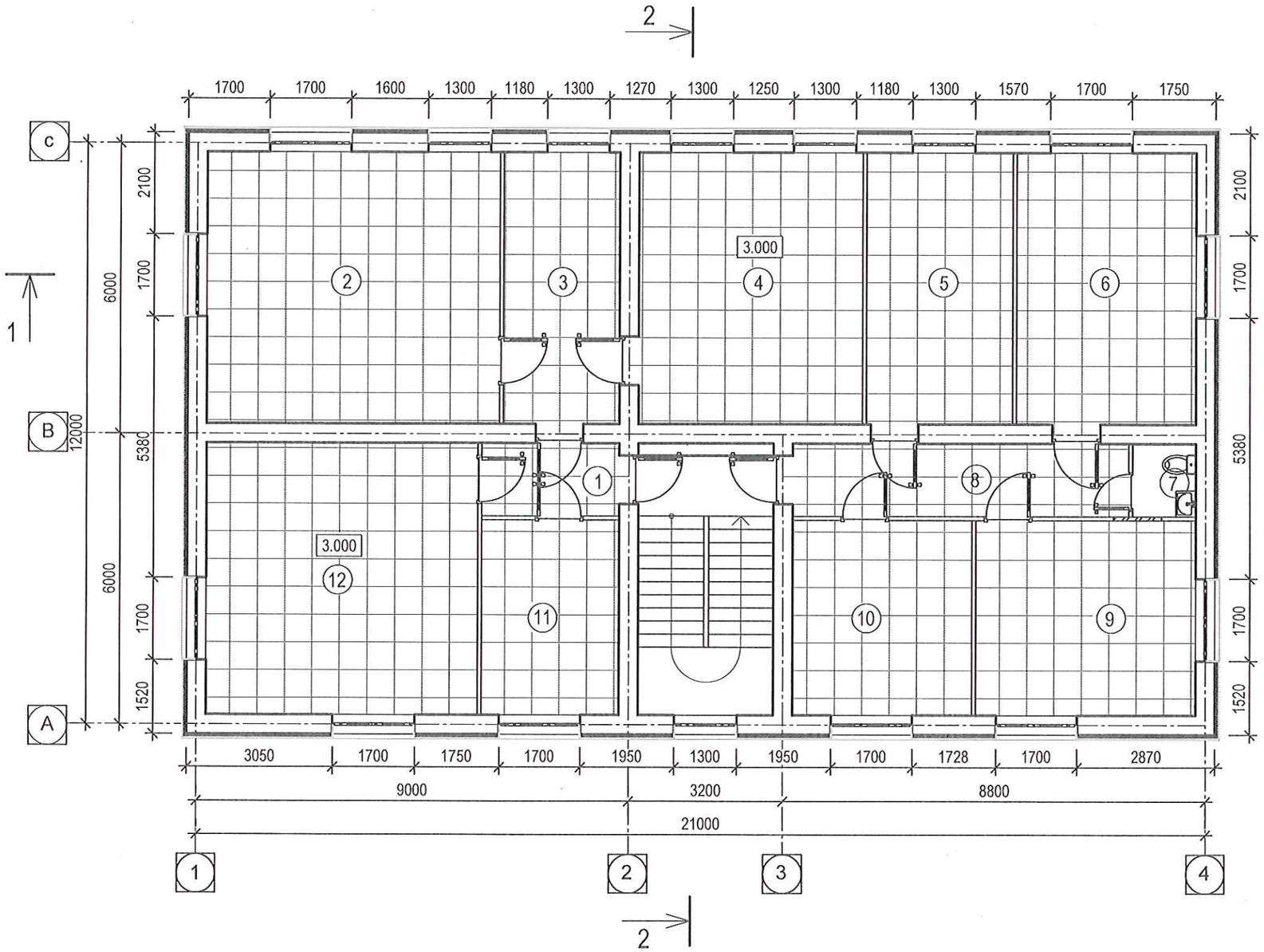

Semne conventionale

- Pereti existenti blocuri de calc
- Pereti existenti despartitori
- Pereti proiectati din gips-carto
- Termoizolare
- Gol zidit
- Tavan suspendat "Armstrong"
- Tavan din gips-carton
- 3.000 - Cota relativă de nivel

Verificator de proiecte 0104
Rotaru Nicolae
Domeniile A.2,4
Nr. de inregistrare a avizului 519/09.25
Valabil de la 09.02.2022 pina la 09.02.2027

Nota:

1. Lucrarile de execuție a tavanului se va executa dupa lucrarile de montare a sistemelor de electrice și sanitare .

ENI MIHAIL P-2022 Nr.0882 3a,b,c,d PROIECTANT

Modif.	Sector	Planșe	№ doc.	Semnătură	Data
A.Ș.P.		Eni M.			08.25
Arh.		Tomov A.			08.25

726 - SA

«Reparație Capitală a nivelului II al imobilului cu Nr. cadastral 6401203.057.01, or. Orhei, str. Tricolorului 2».

Nivelul II	Etapa	Planșa	Planșe
	PE	12	

Plan tavane cota 3.000

S.R.L. "Quarto-ES" or.Chișinău

Nr. inv. original	Semnatura si data	In loc inv. Nr.