08.9050.013

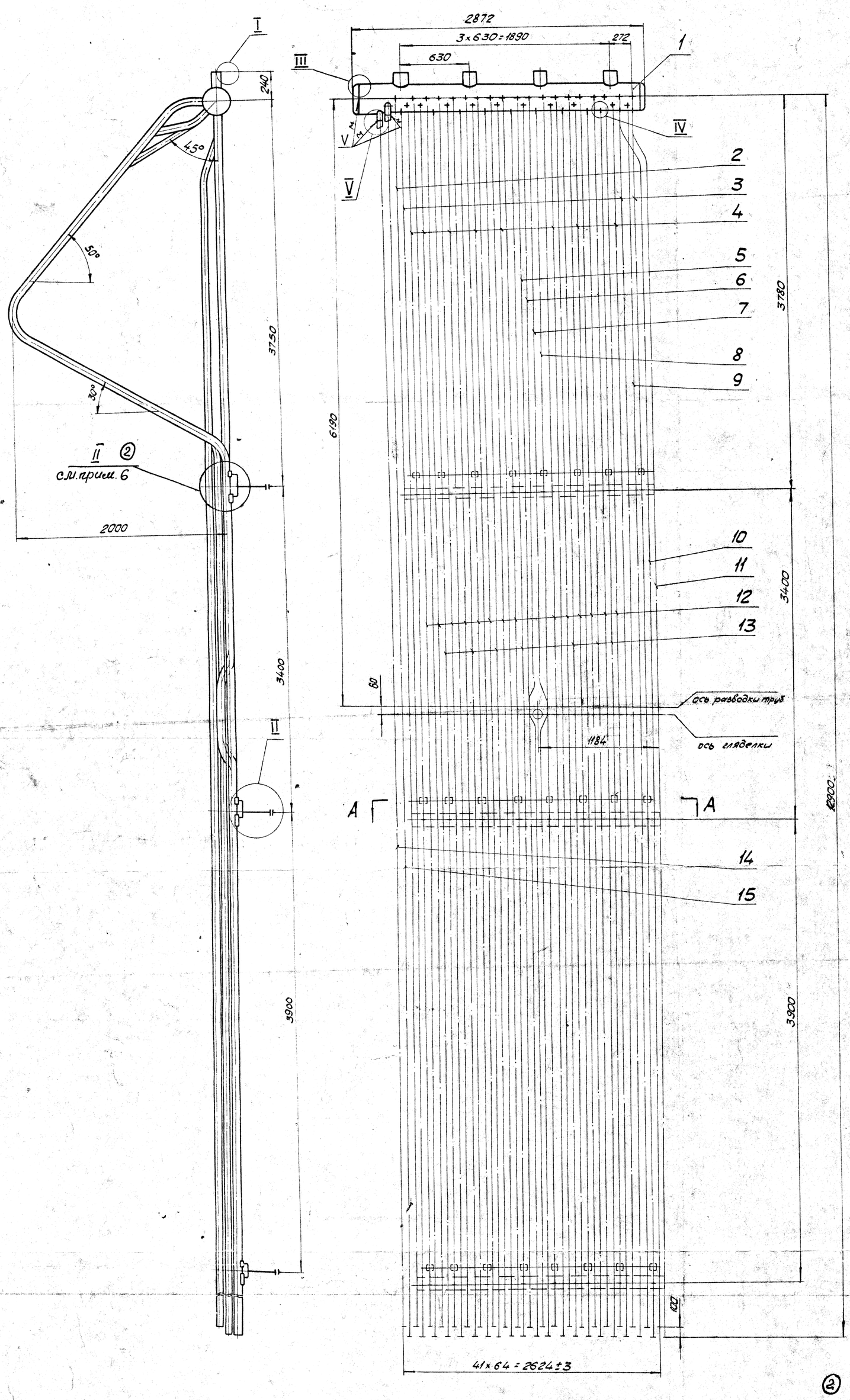

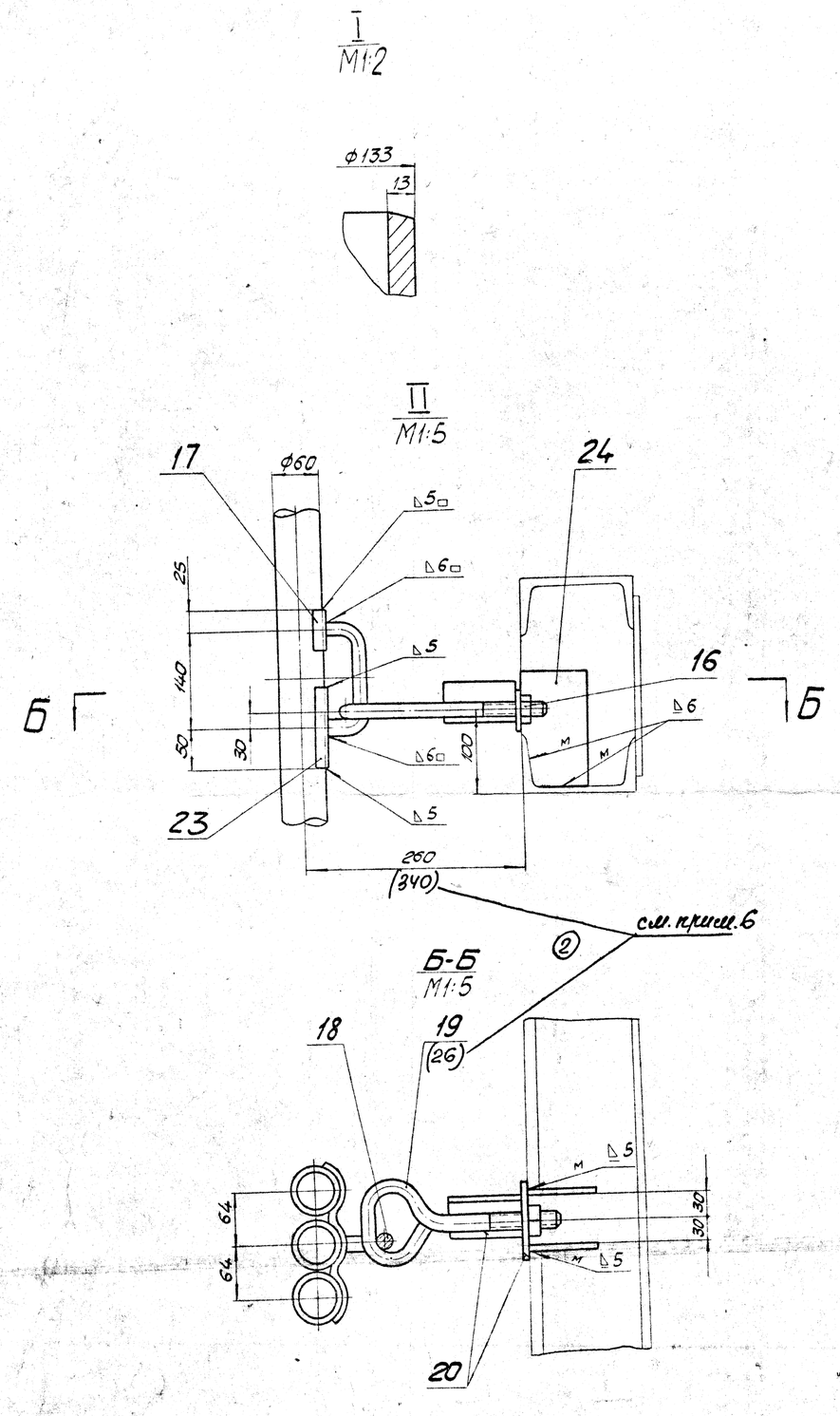

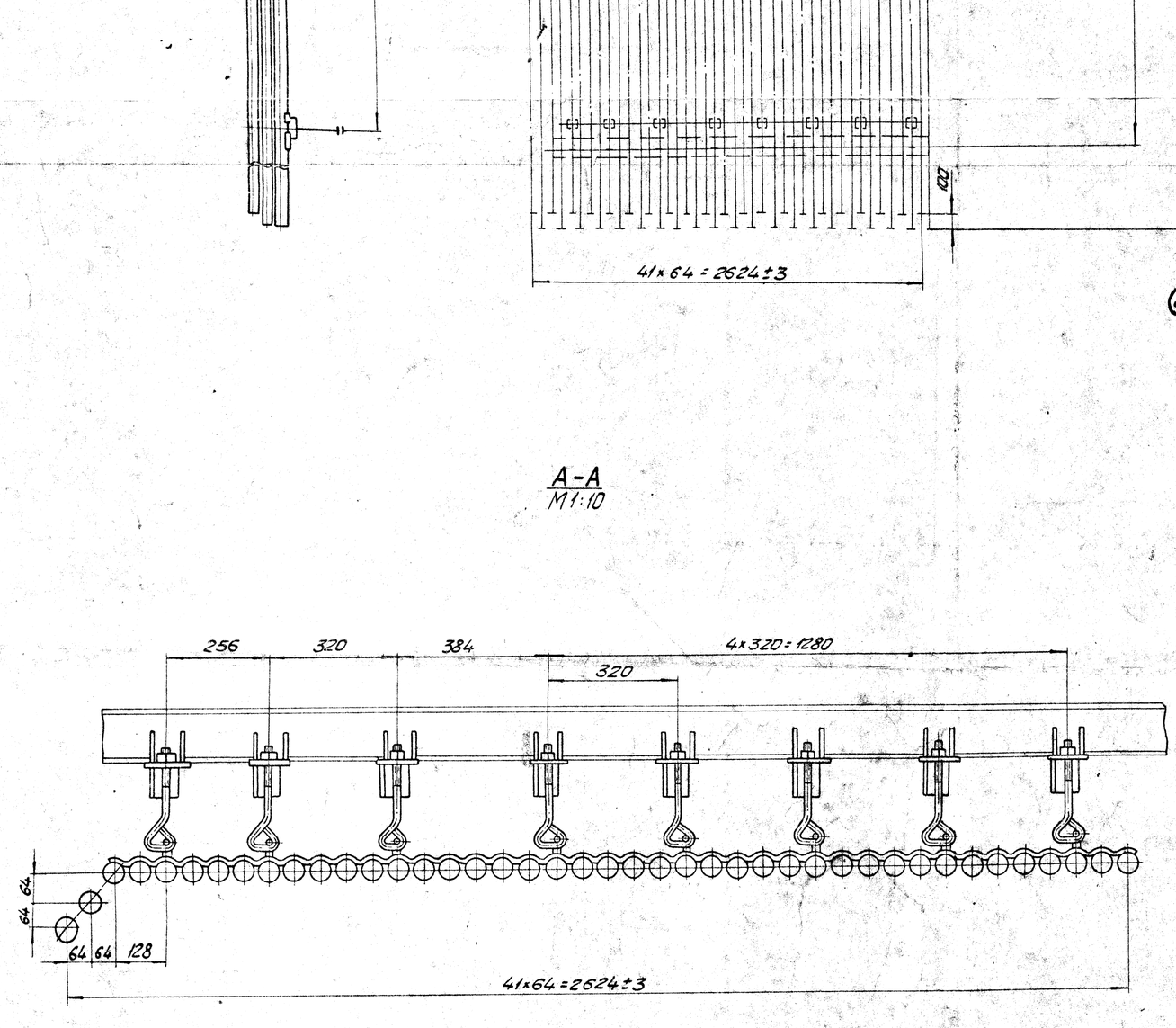

Схема строповки блока

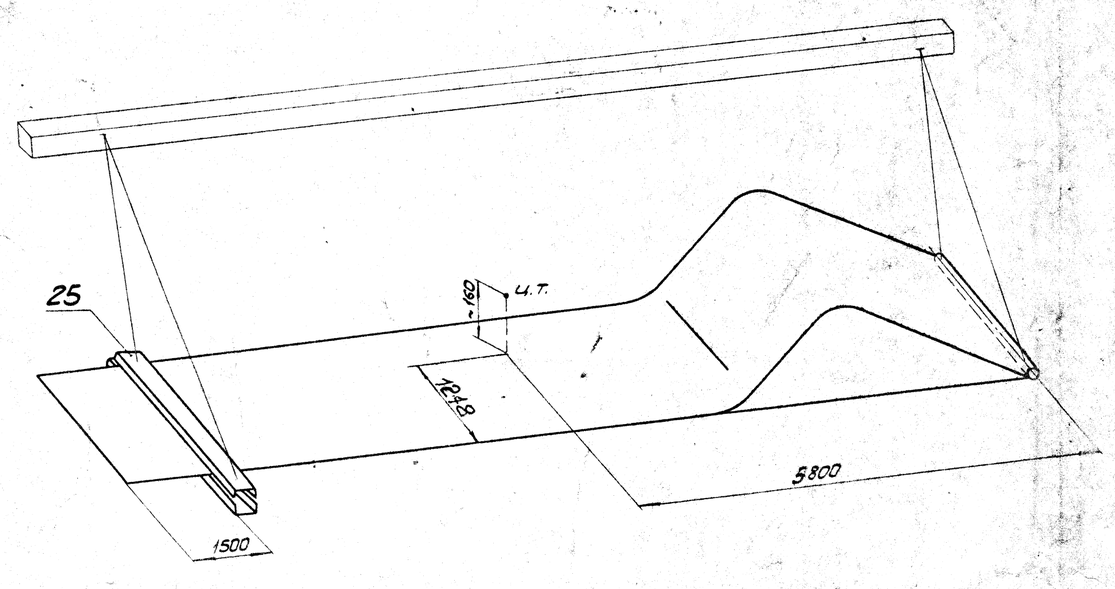

1. Блок изготовить по МРТУ 24.02-02-65 с доп 1 и 2
2. Гидравлическое испытание - 195 кгс/см².
3. Кронштейн поз. 20 и косынки поз. 24 приварить так, чтобы обеспечить крайнее правое положение скобы поз. 18 в натяжном крючке (см. узел II).
4. Донышко поз. 21 на заводе прихватить электросваркой в 4х точках. Окончательная приварка донышка производится на монтаже после стыковки верхнего блока с нижним.
5. Приварку одной змейки (поз. 23) вблизи монтажного стыка произвести только к трубам, на которых устанавливается скоба, с последующей приваркой змейки по узлу II
6. Размер (340) на монтаже поз. (26) относятся к верхнему нижнему креплению

Поз.	Обозначение	Наименование	Кол.	Вес, кг		Материал	Примеч.
26	23Н-3020-69	Крючок найзарной М20 N2	8	1,18	9,44	ст3 КП	
		Вес заводского наплавленного металла: 3,6 кг					
25	08.9903.007	Стяжка	1	89,4	89,4	сборочный	
24	3Н-3016-69	Косынка	48	0,41	19,7	ВМСт3кп	
23	3Н-2323-58	Змейка 39	3	21,7	65,1	ВМСт3пс	
22	153Н-2910-70	Штуцер N15; 60×6	2	0,68	1,36	20	
21	5.041.01.48 СТП ~~2003Н-254-39~~	Донышко 219×28 D=222 d=163	1	10,8 / 11,0	10,8 / 11,0	20	
20	3Н-3017-69	Кронштейн	24	0,74	17,8	сборочный	
19	13Н-3020-69	Крючок натяжной М20 N1	16 / 24	1,0	16 / 24	Ст3кп	
18	13Н-3021-69	Скоба ф20 тип I	24	0,48	11,5	Ст3кп	
17	3Н-3022-69	Накладка	24	0,2	4,8	ВМСт3пс	
16	ОСТ3Н2826-63	Гайка М20 ГОСТ 5915-62	24	0,064	1,54	10	
15	08.2330.058-01	Труба 60×6	1	120	120	20	
14	08.2330.056-01	Труба 60×6	1	103	103	20	
13	08.2330.038-01	Труба 60×6	7	104	728	20	
12	08.2330.059-01	Труба 60×6	14	12,1	169,4	20	
11	08.2330.046	Труба 60×6	1	121	121	20	
10	08.2330.045	Труба 60×6	1	121	121	20	
9	08.2330.044-01	Труба 60×6	1	120	120	20	
8	08.2330.043-01	Труба 60×6	1	104	104	20	
7	08.2330.042	Труба 60×6	1	121	121	20	
6	08.2330.041	Труба 60×6	1	120	120	20	
5	08.2330.040-01	Труба 60×6	1	121	121	20	
4	08.2330.039-01	Труба 60×6	8	120	960	20	
3	08.2330.038-02	Труба 60×6	3	105	315	20	
2	08.2330.059-02	Труба 60×6	1	120	120	20	
		Блок заднего экрана (см. дет. опись Д-21702) Вес=54					
1	08.1807.022	Коллектор 219×30	1	422	422	сборочный	
		Коллекторы (см. дет. опись Д-21700) Вес=422 кг					

Изм.	Кол.	№ докум.	Подп.	Дата
2	5	RU 677		20.12.76
1	1	RU 709		15.12.75

Блок N1 заднего экрана

282 08.9050.013

Вес, кг 554,0
Масштаб 1:25
Всего листов 1
Лист 1

Конструктор Защ.
Проверил Зенк 7.05.71
Н. контр. Зенк
Вед. конст. Зенк
Нач. сект. 11.5.71

Кишиневская ТЭЦ
Утверждается в производство
Директор
"29" 01 1971 г.

71-02

Инв. N подл. 6043. | Подпись и дата | Взам. инв. N° | Инв. N° дубл. | Подп. и дата

Копировал: Кузнецова

Формат 25