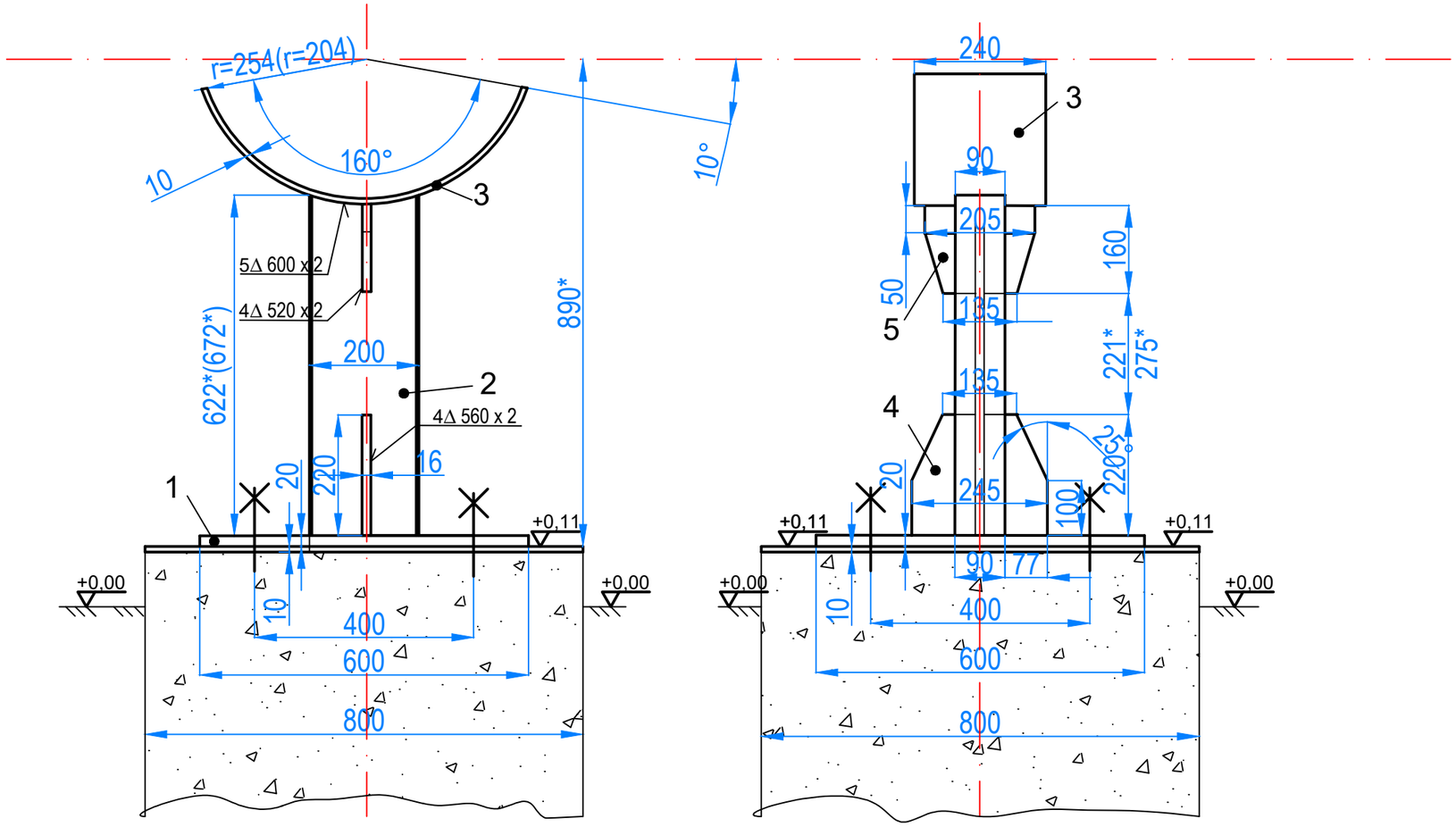

NOTA:

- Cotele notate cu ~ sau * se vor stabili la montaj in functie de pozitia conductelor proiectate si de dimensiunile utilajelor achizitionate.
- Suportul va fi fixat pe fundatie cu 4 ancore "Conexpand" M12 x150mm pentru beton

Poz.	Denumire	Nr. desen sau STAS	Buc.	Material	Observatii	Masa kg/buc
5	Guseu II	SR EN 10029/94	2	OL37. 2K	Tbl16x160x100	2,0
4	Guseu I	SR EN 10029/94	2	OL37. 2K	Tbl16x220x120	3,3
3	Sa	SR EN 10029/94	1	OL37. 2K	Tbl10x725x240	13,7
2	Picior profil I 200	STAS 565/71	1	OL37. 2K	Profil I 200x630(680)	16,9
1	Placa suport	SR EN 10029/94	1	OL37. 2K	Tbl 20x600x600	56,6

DESENUL/DOCUMENTUL ESTE PROPRIETATEA SNTGN TRANSGAZ SA, TRANSMITEREA SAU REPRODUCEREA INTEGRALA SAU PARTIALA, FARA APROBAREA SCRISA S.N.T.G.N. TRANSGAZ S.A., SE SANCTIONEAZA CONFORM LEGII Nr. 8/1996

TRANSGAZ
MAGISTRALA ENERGIEI
DEPARTAMENTUL PROIECTARE ŞI CERCETARE

DESEN REFOLOSIBIL

P.T.

Proiectat	*ing.*		Scara 1:10
Desenat	*ing.*		
Verificat	*ing.*		data: 2024
Aprobat	*ing.*		

Suport conducta DN400 sau DN500

Desen nr. SC-DN400-DN500

Format A3