Drepturile de autor aparțin **Atelier de Design - Mihai Stamati (Michelesta Design SRL)**
Folosirea acestor documentații în alte scopuri decât cele menționate în cartuș atrage răspunderea utilizatorului și scoate proiectantul din cauza.
Folosirea informațiilor conținute în această documentație precum și copierea parțială sau integrală a acestora fără acordul AUTORULUI și BENEFICIARULUI **ESTE INTERZISĂ**

Client: Pretura sec. Buiucani					
Modf.	Cant.	Planșa	Nr. doc.	Semn.	Data
Autor		M. Stamati			
ASP		A. Vatamaniuc			
Elaborat		I. Borozan			

36/2023 - PG

Vederi de ansamblu

Faza	Planșa	Planșe
PE	48	

Michelesta Design SRL

COORDONARI	
ASP	
M. Stamati	

Nr. doc. modificat	
Semnătura și data	
Nr. doc. original	

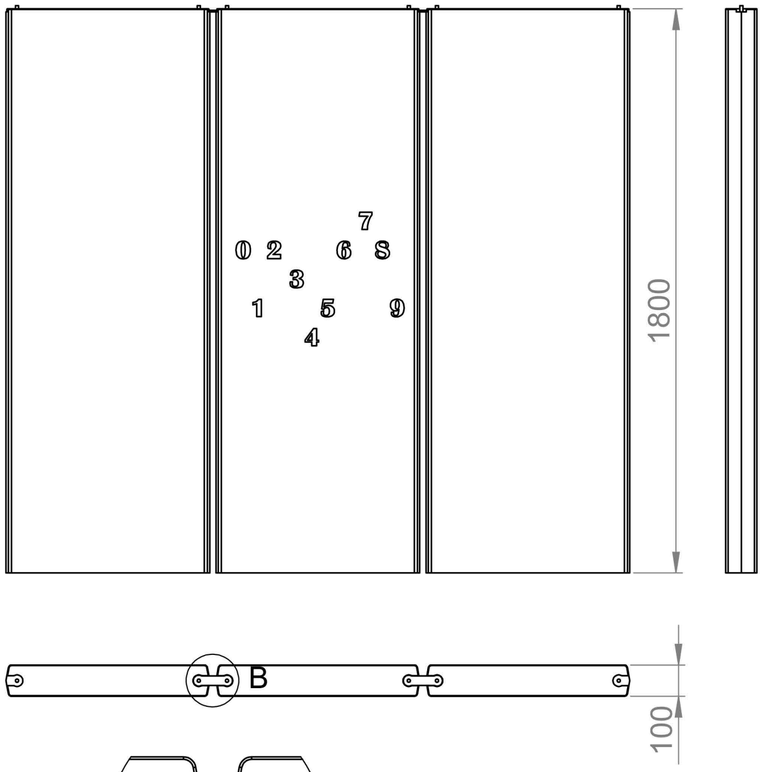

modul mare

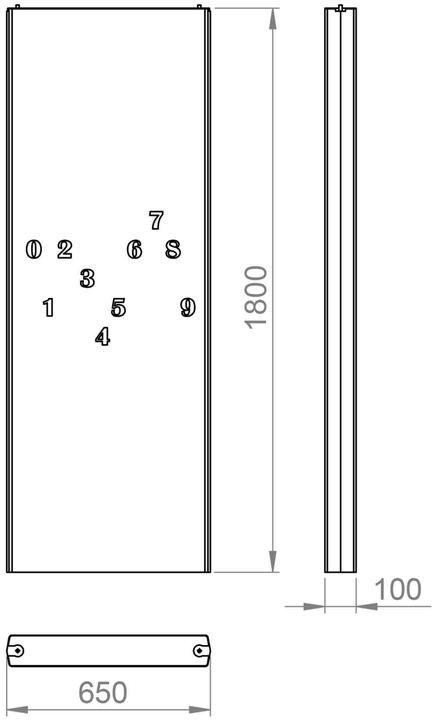

modul mic

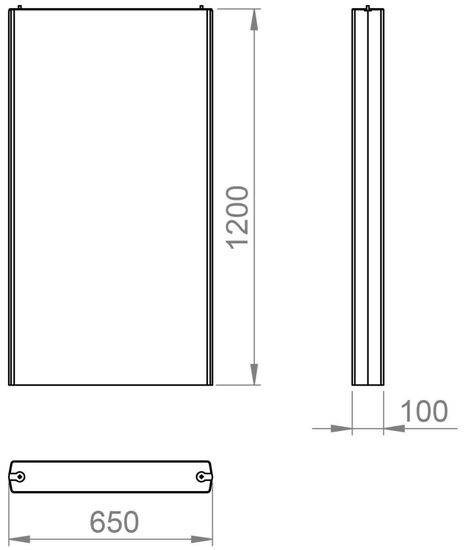

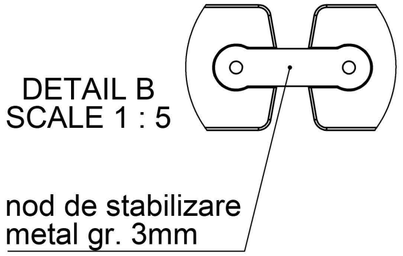

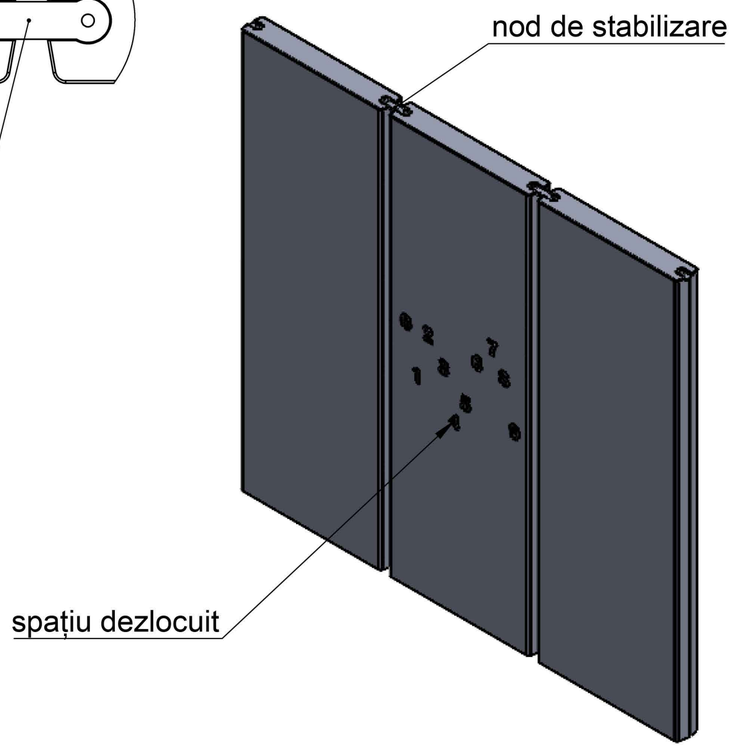

plăci prefabricate din beton.

Ciment alb și pigmentat. Suprafețe netede cu elemente în relief sau spații dezlocuite în motive biomorfe, zoomorfe, simboluri, cifre și itere.

Drepturile de autor aparțin **Atelier de Design - Mihai Stamati (Michelesta Design SRL)**
Folosirea acestor documentații în alte scopuri decât cele menționate în cartuș atrage răspunderea utilizatorului și scoate proiectantul din cauza.
Folosirea informațiilor conținute în această documentație precum și copierea parțială sau integrală a acestora fără acordul AUTORULUI și BENEFICIARULUI **ESTE INTERZISĂ**

Client: Pretura sec. Buiucani						36/2023 - PG		
						Spațiul de joacă din Ansamblul Catedralei "Naşterea Domnului". Porţile Sfinte şi scuarul. Piaţa Marii Adunări Naţionale bd. Ștefan cel Mare și Sfânt 138, mun. Chișinău		
Modf.	Cant.	Planșa	Nr. doc.	Semn.	Data			
Autor		M. Stamati				Spațiul de joacă	Faza	Planșa	Planșe
ASP		A. Vatamaniuc					PE	47	
Elaborat		I. Borozan							
Elaborat		P. Uncu				Piesă prefabricată de beton alb „Basorelief" (poz. 34)	Michelesta Design SRL		
Elaborat		A. Vatamaniuc							
Elaborat		M. Stamati							

COORDONARI	M. Stamati	
	ASP	
Nr. doc. modificat		
Semnătura și data		
Nr. doc. original		

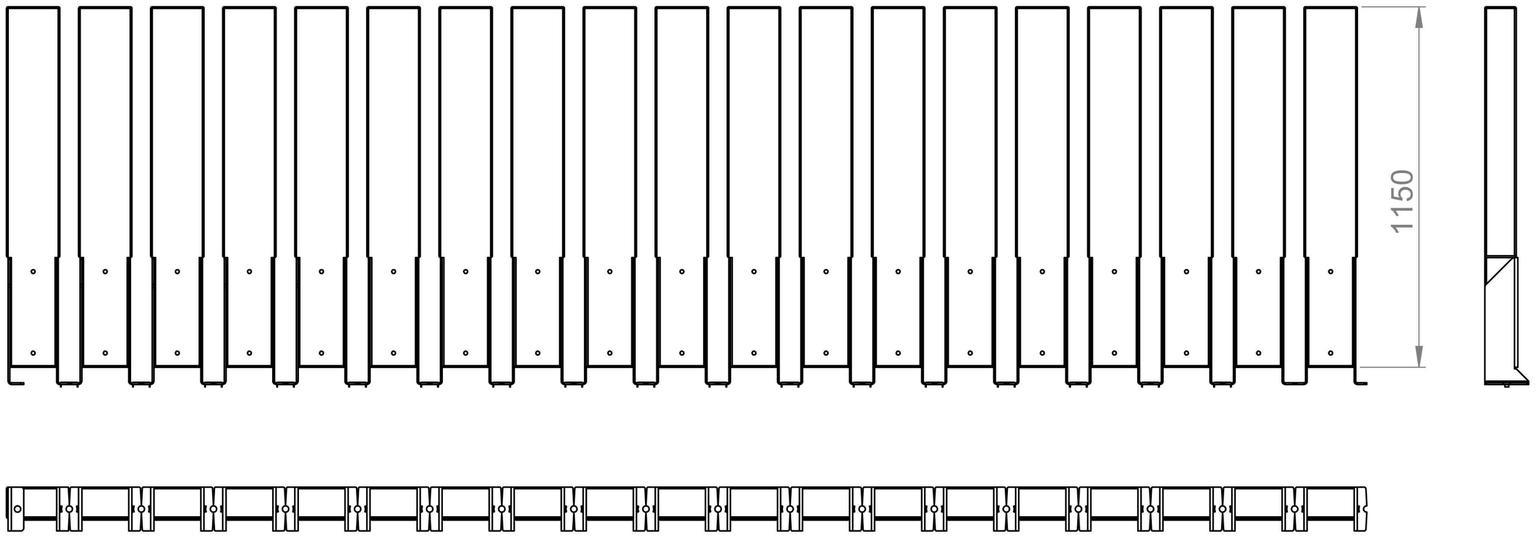

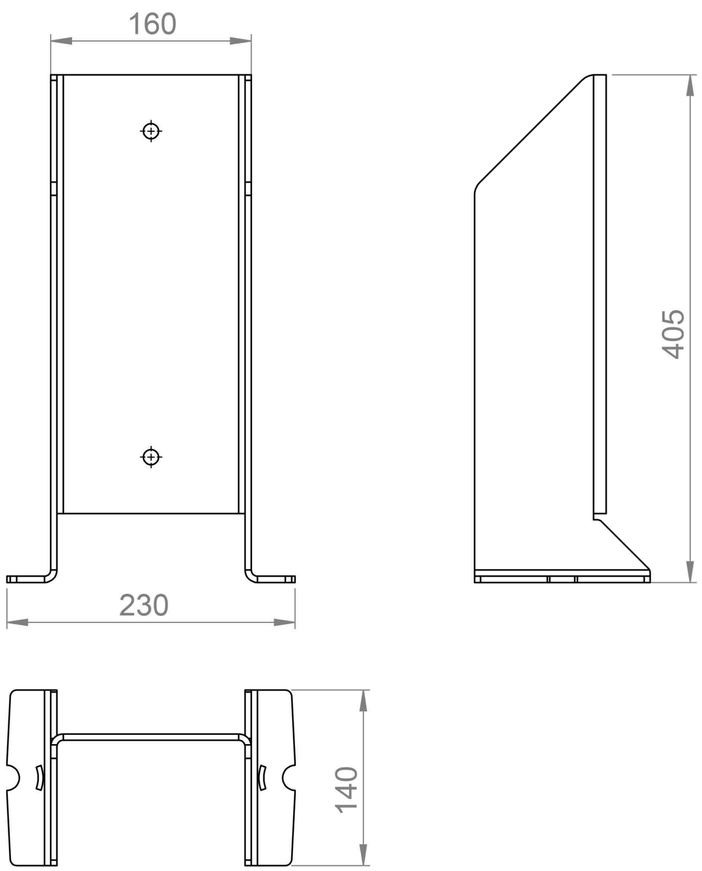

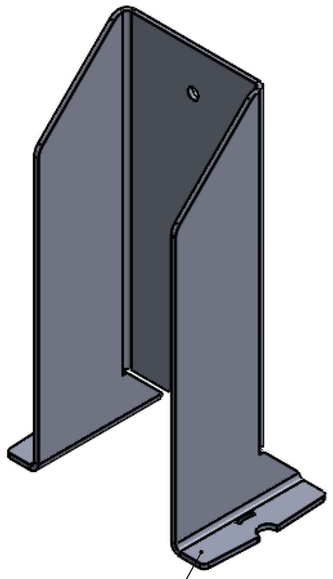

element din metal
pentru fixarea
bârnelor din stejar

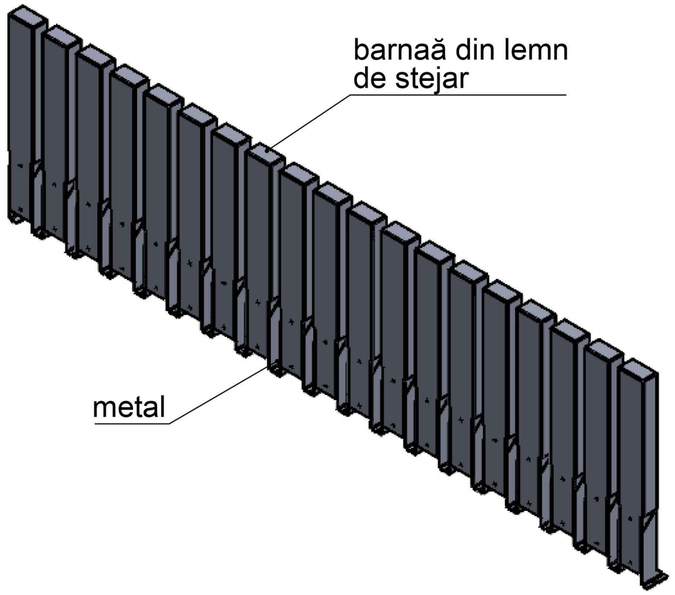

COORDONARI	
ASP	
M. Stamati	
Nr. doc. modificat	
Semnătura și data	
Nr. doc. original	

Drepturile de autor aparţin **Atelier de Design - Mihai Stamati (Michelesta Design SRL)**
Folosirea acestor documentaţii în alte scopuri decât cele menţionate în cartuş atrage răspunderea utilizatorului şi scoate proiectantul din cauza.
Folosirea informaţiilor conţinute în această documentaţie precum şi copierea parţială sau integrală a acestora fără acordul AUTORULUI şi BENEFICIARULUI **ESTE INTERZISĂ**

Client: Pretura sec. Buiucani

36/2023 - PG

Modf.	Cant.	Planșa	Nr. doc.	Semn.	Data

Spațiul de joacă din Ansamblul Catedralei “Naşterea Domnului”. Porţile Sfinte şi scuarul. Piaţa Marii Adunări Naţionale
bd. Ștefan cel Mare și Sfânt 138, mun. Chișinău

Autor	M. Stamati	
ASP	A. Vatamaniuc	
Elaborat	I. Borozan	
Elaborat	P. Uncu	
Elaborat	A. Vatamaniuc	
Elaborat	M. Stamati	

Spațiul de joacă

Faza	Planșa	Planșe
PE	46	

Buşteni de stejar cu piesă de fixare (poz. 32)

Michelesta Design SRL

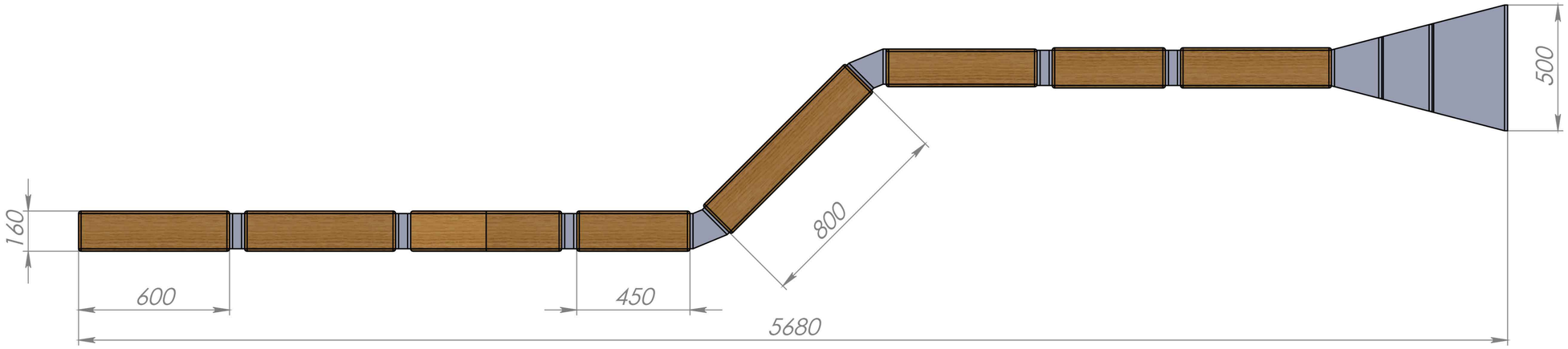

COORDONARI	
M. Stamati	
ASP	

Nr. doc. modificat	Semnătura și data	Nr. doc. original

Drepturile de autor aparțin **Atelier de Design - Mihai Stamati (Michelesta Design SRL)**
Folosirea acestor documentații în alte scopuri decât cele menționate în cartuș atrage răspunderea utilizatorului și scoate proiectantul din cauza.
Folosirea informațiilor conținute în această documentație precum și copierea parțială sau integrală a acestora fără acordul AUTORULUI și BENEFICIARULUI **ESTE INTERZISĂ**

Client: Pretura sec. Buiucani

36/2023 - PG

Spațiul de joacă din Ansamblul Catedralei "Naşterea Domnului". Porţile Sfinte şi scuarul. Piaţa Marii Adunări Naţionale
bd. Ștefan cel Mare și Sfânt 138, mun. Chișinău

Modf.	Cant.	Planșa	Nr. doc.	Semn.	Data
Autor		M. Stamati			
ASP		A. Vatamaniuc			
Elaborat		I. Borozan			
Elaborat		P. Uncu			
Elaborat		A. Vatamaniuc			
Elaborat		M. Stamati			

Spațiul de joacă

Faza	Planșa	Planșe
PE	45	

Perete de echilibru (poz. 24)

Michelesta Design SRL

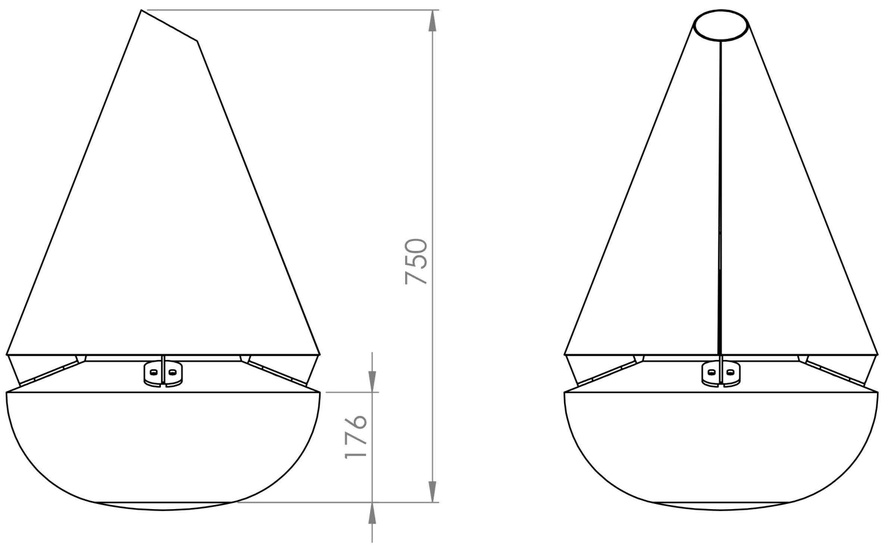

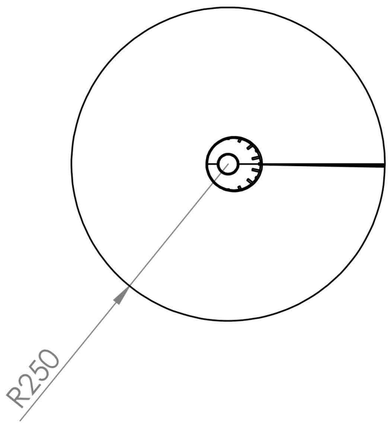

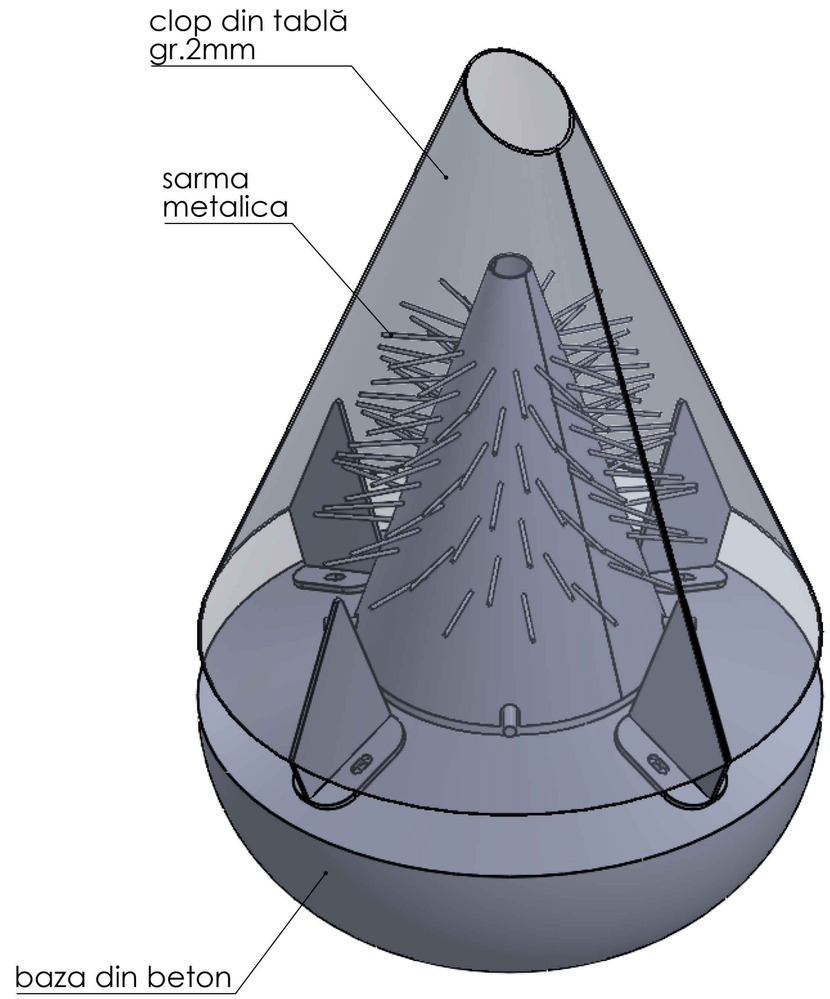

COORDONARI		
	M. Stamati	
	ASP	
Nr. doc. modificat		
Semnătura și data		
Nr. doc. original		

Drepturile de autor aparţin **Atelier de Design - Mihai Stamati (Michelesta Design SRL)**
Folosirea acestor documentații în alte scopuri decât cele menționate în cartuş atrage răspunderea utilizatorului şi scoate proiectantul din cauza.
Folosirea informațiilor conținute în această documentație precum şi copierea parțială sau integrală a acestora fără acordul AUTORULUI şi BENEFICIARULUI **ESTE INTERZISĂ**

Client: Pretura sec. Buiucani

36/2023 - PG

Modf.	Cant.	Planșa	Nr. doc.	Semn.	Data

Autor	M. Stamati
ASP	A. Vatamaniuc
Elaborat	I. Borozan
Elaborat	P. Uncu
Elaborat	A. Vatamaniuc
Elaborat	M. Stamati

Spațiul de joacă din Ansamblul Catedralei "Naşterea Domnului". Porţile Sfinte şi scuarul. Piaţa Marii Adunări Naţionale
bd. Ștefan cel Mare și Sfânt 138, mun. Chișinău

	Faza	Planșa	Planșe
Spațiul de joacă	PE	44	
Intalație sonoră „Strop de ploaie" (poz. 23)	Michelesta Design SRL		

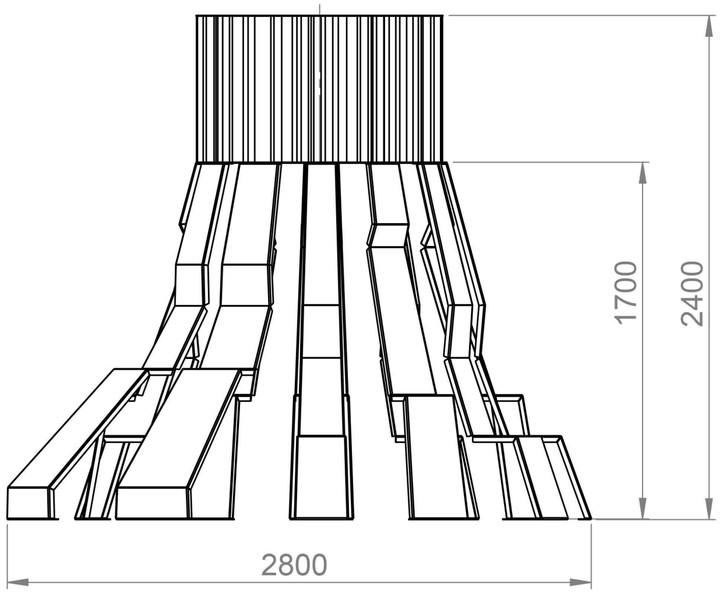

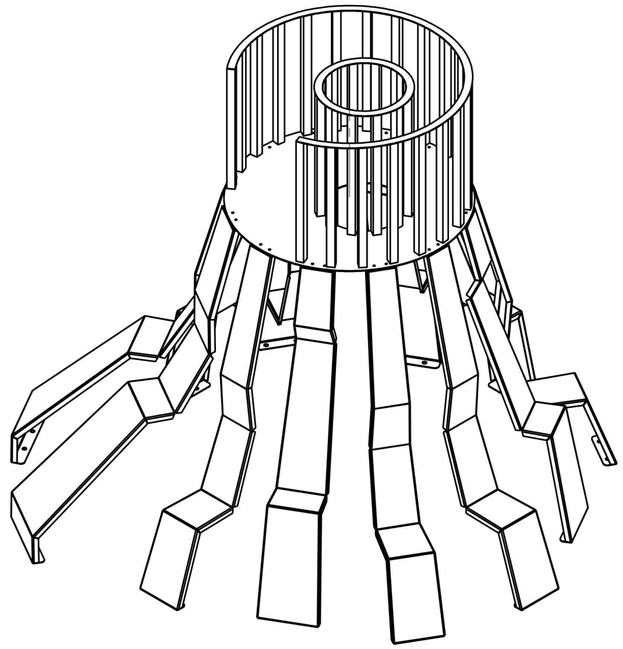

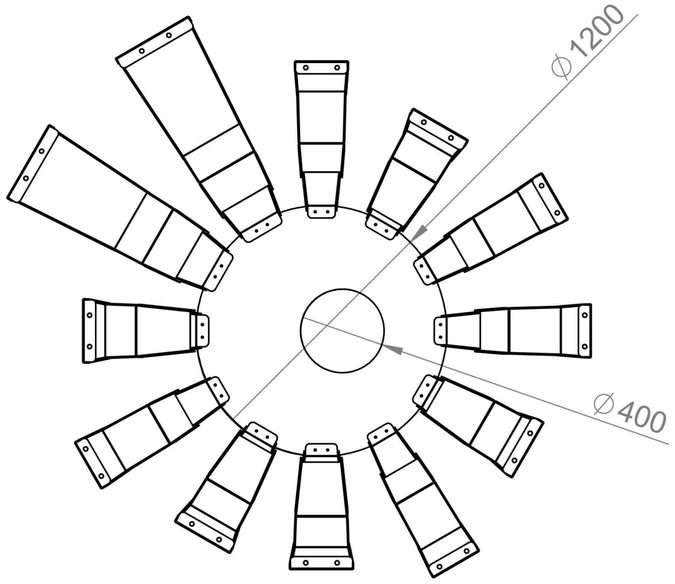

Pe teritoriul dedicat terenului de joacă a fost până nu demult o buturugă de ulm care a devenit în timp elementul central al spațiului și probabil cel mai autentic și atractiv element de acolo. Buturuga a fost scoasă recent, dar se propune replicare ei printr-o instalație de joaca pentru cățătări pe trepte, funii pe o platformă de unde copii pot să observe terenul de la înălțime.
Instalația va funcționa și ca o structură de protecție din interiorul căreea va crește un nou arbore.

Drepturile de autor aparțin **Atelier de Design - Mihai Stamati (Michelesta Design SRL)**
Folosirea acestor documentații în alte scopuri decât cele menționate în cartuș atrage răspunderea utilizatorului și scoate proiectantul din cauza.
Folosirea informațiilor conținute în această documentație precum și copierea parțială sau integrală a acestora fără acordul AUTORULUI și BENEFICIARULUI **ESTE INTERZISĂ**

Client: Pretura sec. Buiucani					36/2023 - PG
					Spațiul de joacă din Ansamblul Catedralei "Naşterea Domnului". Porţile Sfinte şi scuarul. Piaţa Marii Adunări Naţionale bd. Ștefan cel Mare și Sfânt 138, mun. Chișinău
Modf.	Cant.	Planșa	Nr. doc.	Semn.	Data
Autor		M. Stamati			
ASP		A. Vatamaniuc			
Elaborat		I. Borozan			
Elaborat		P. Uncu			
Elaborat		A. Vatamaniuc			
Elaborat		M. Stamati			

Spațiul de joacă	Faza	Planșa	Planșe
	PE	43	
Intalație „Rădăcină" (poz. 22)	Michelesta Design SRL		

COORDONARI	
ASP	
M. Stamati	
Nr. doc. modificat	
Semnătura și data	
Nr. doc. original	

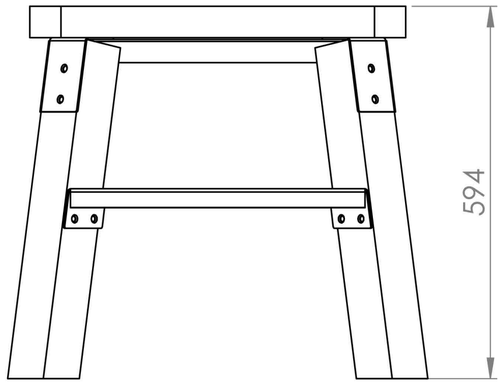

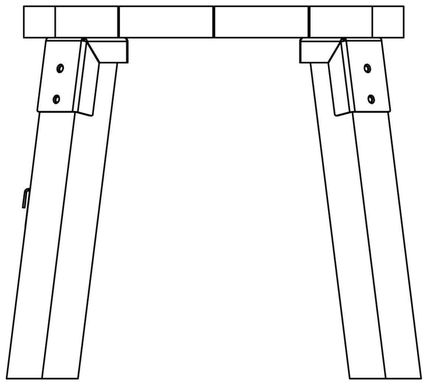

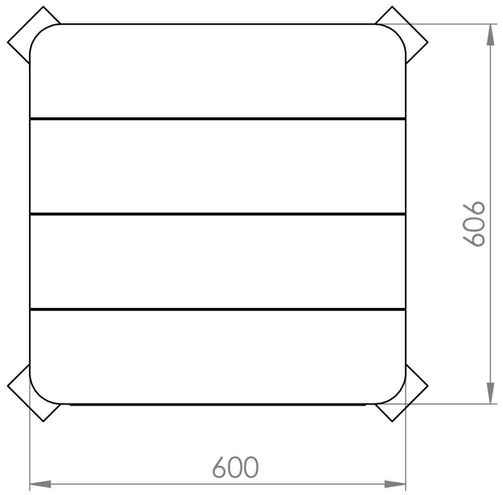

COORDONARI	
M. Stamati	
ASP	

Nr. doc. modificat	Semnătura și data	Nr. doc. original			

Drepturile de autor aparțin **Atelier de Design - Mihai Stamati (Michelesta Design SRL)**
Folosirea acestor documentații în alte scopuri decât cele menționate în cartuș atrage răspunderea utilizatorului și scoate proiectantul din cauza.
Folosirea informațiilor conținute în această documentație precum și copierea parțială sau integrală a acestora fără acordul AUTORULUI și BENEFICIARULUI **ESTE INTERZISĂ**

Client: Pretura sec. Buiucani

36/2023 - PG

Spațiul de joacă din Ansamblul Catedralei "Naşterea Domnului". Porţile Sfinte şi scuarul. Piaţa Marii Adunări Naţionale
bd. Ștefan cel Mare și Sfânt 138, mun. Chișinău

Modf.	Cant.	Planșa	Nr. doc.	Semn.	Data
Autor		M. Stamati			
ASP		A. Vatamaniuc			
Elaborat		I. Borozan			
Elaborat		P. Uncu			
Elaborat		A. Vatamaniuc			
Elaborat		M. Stamati			

Spațiul de joacă

Faza	Planșa	Planșe
PE	42	

Bancă fixă „Taburetă" (poz. 21)

Michelesta Design SRL

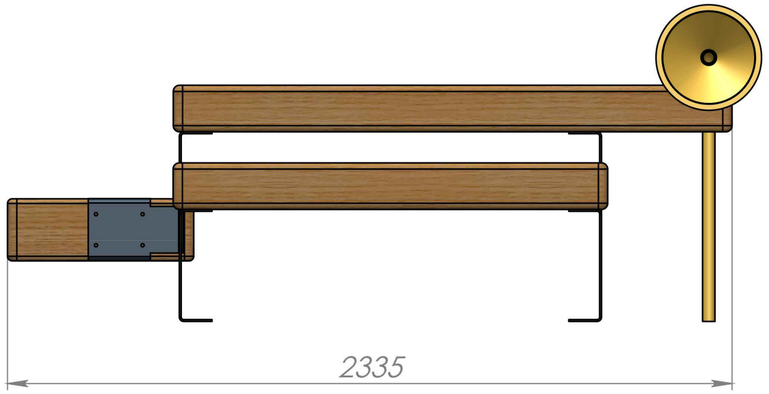

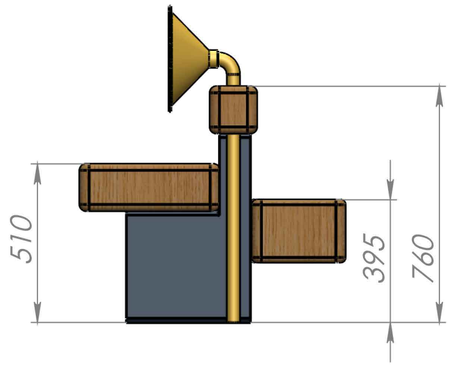

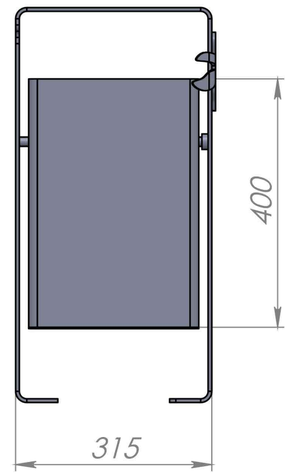

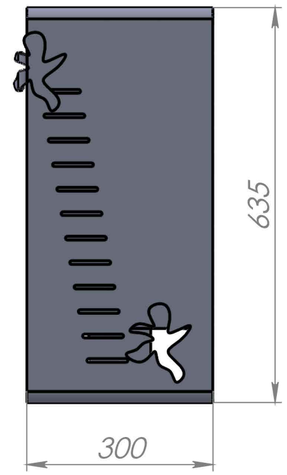

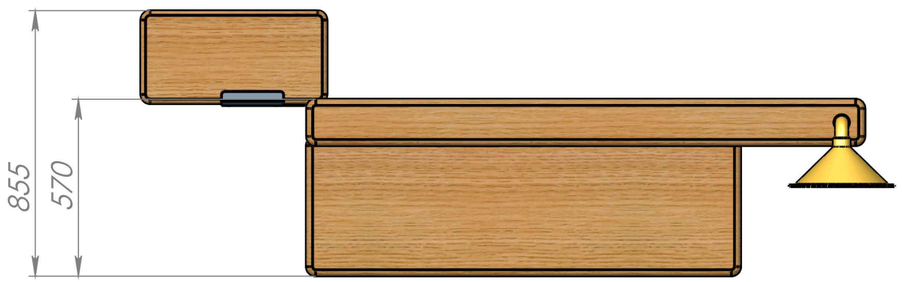

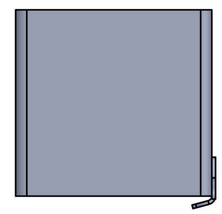

COORDONARI	
ASP	
M. Stamati	

Nr. doc. modificat	
Semnătura și data	
Nr. doc. original	

Drepturile de autor aparțin **Atelier de Design - Mihai Stamati (Michelesta Design SRL)**
Folosirea acestor documentații în alte scopuri decât cele menționate în cartuș atrage răspunderea utilizatorului și scoate proiectantul din cauza.
Folosirea informațiilor conținute în această documentație precum și copierea parțială sau integrală a acestora fără acordul AUTORULUI și BENEFICIARULUI **ESTE INTERZISĂ**

Client: Pretura sec. Buiucani

36/2023 - PG

Spațiul de joacă din Ansamblul Catedralei "Naşterea Domnului". Porţile Sfinte şi scuarul. Piaţa Marii Adunări Naţionale
bd. Ștefan cel Mare și Sfânt 138, mun. Chișinău

Modf.	Cant.	Planșa	Nr. doc.	Semn.	Data

Autor	M. Stamati		
ASP	A. Vatamaniuc		
Elaborat	I. Borozan		
Elaborat	P. Uncu		
Elaborat	A. Vatamaniuc		
Elaborat	M. Stamati		

Spațiul de joacă

Faza	Planșa	Planșe
PE	41	

Bancă fixă de comunicare (poz. 20) și Coș de gunoi (poz. 36)

Michelesta Design SRL

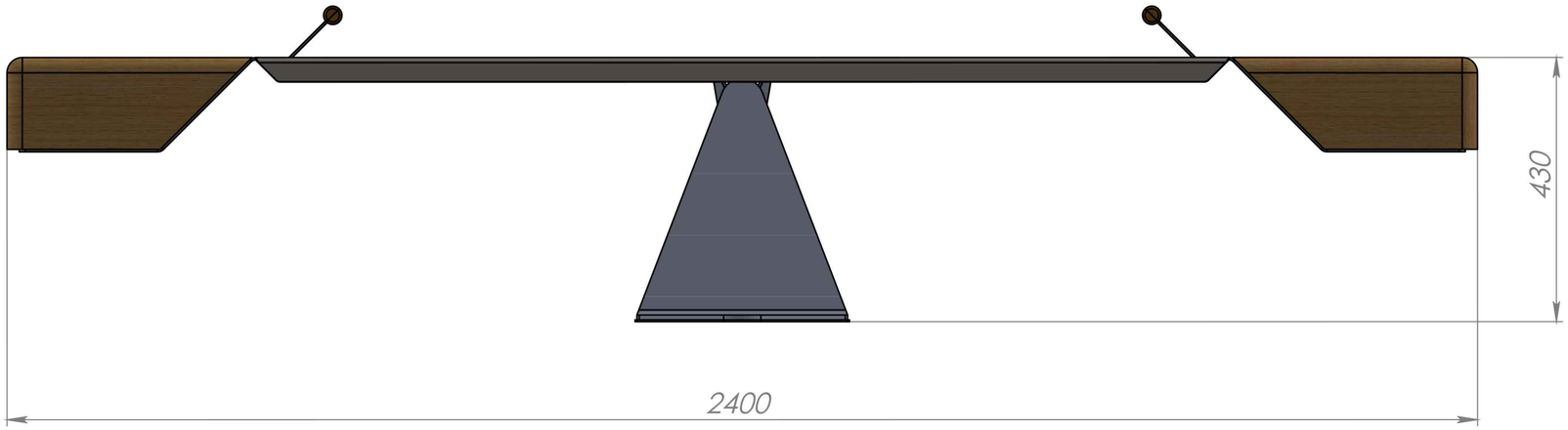

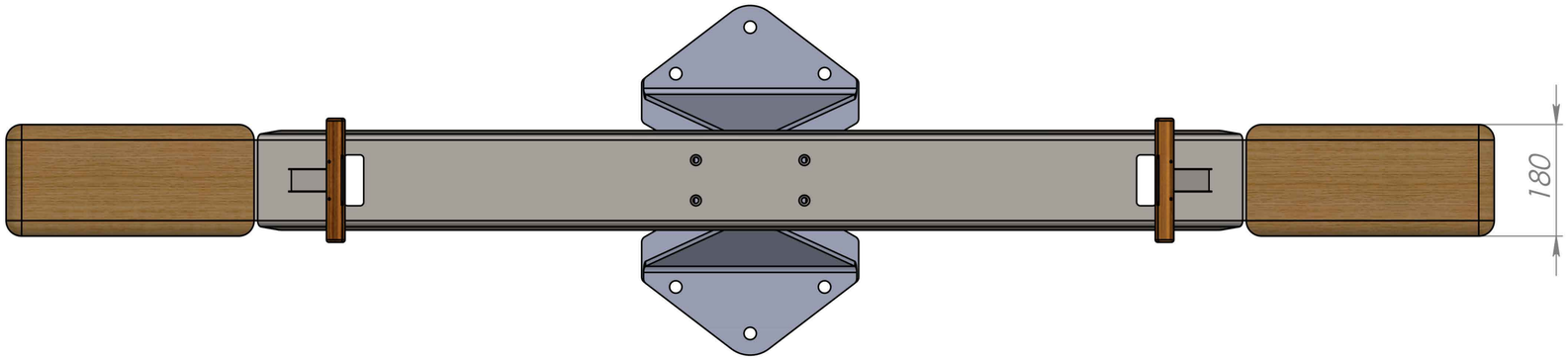

COORDONARI	
M. Stamati	
ASP	

Nr. doc. modificat	
Semnătura și data	
Nr. doc. original	

Drepturile de autor aparţin **Atelier de Design - Mihai Stamati (Michelesta Design SRL)**
Folosirea acestor documentaţii în alte scopuri decât cele menţionate în cartuş atrage răspunderea utilizatorului şi scoate proiectantul din cauza.
Folosirea informaţiilor conţinute în această documentaţie precum şi copierea parţială sau integrală a acestora fără acordul AUTORULUI şi BENEFICIARULUI **ESTE INTERZISĂ**

Client: Pretura sec. Buiucani

36/2023 - PG

Modf.	Cant.	Planșa	Nr. doc.	Semn.	Data

Autor	M. Stamati		
ASP	A. Vatamaniuc		
Elaborat	I. Borozan		
Elaborat	P. Uncu		
Elaborat	A. Vatamaniuc		
Elaborat	M. Stamati		

Spațiul de joacă din Ansamblul Catedralei “Naşterea Domnului”. Porţile Sfinte şi scuarul. Piaţa Marii Adunări Naţionale
bd. Ștefan cel Mare și Sfânt 138, mun. Chișinău

Spațiul de joacă	Faza	Planșa	Planșe
	PE	40	
Balansoar (poz. 19)	Michelesta Design SRL		

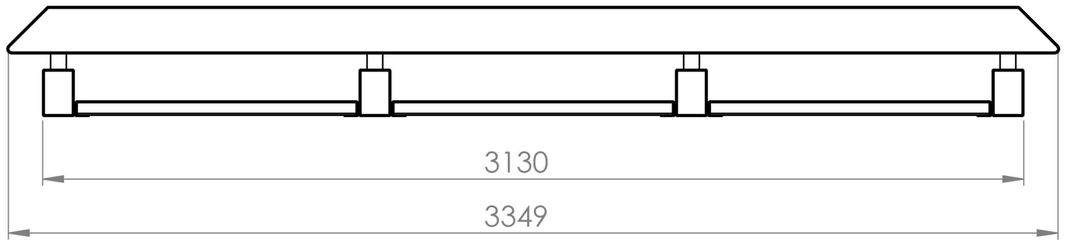

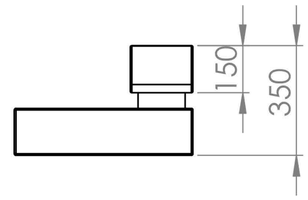

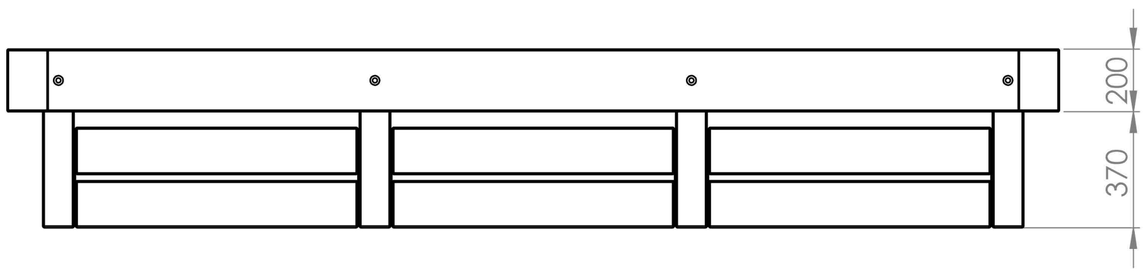

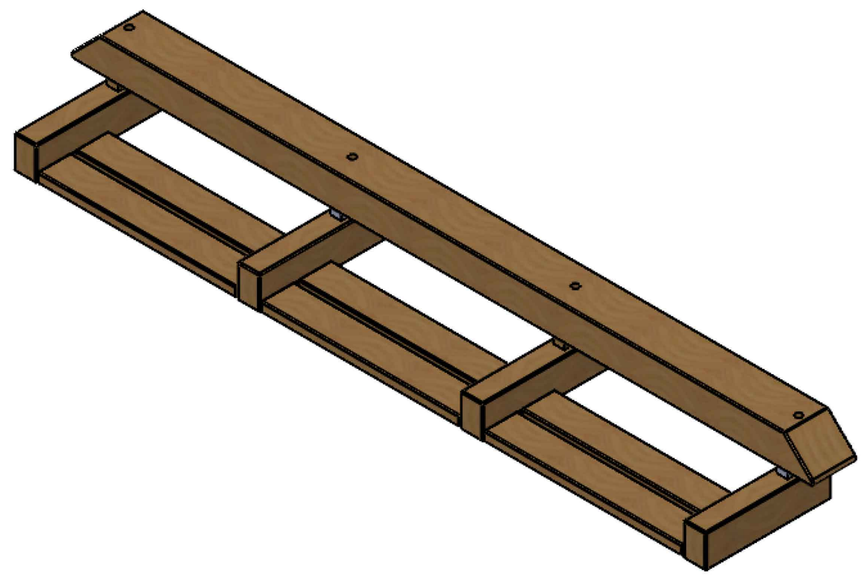

COORDONARI		
ASP	M. Stamati	

Nr. doc. original	Semnătura și data	Nr. doc. modificat

Drepturile de autor aparțin **Atelier de Design - Mihai Stamati (Michelesta Design SRL)**
Folosirea acestor documentații în alte scopuri decât cele menționate în cartuș atrage răspunderea utilizatorului și scoate proiectantul din cauza.
Folosirea informațiilor conținute în această documentație precum și copierea parțială sau integrală a acestora fără acordul AUTORULUI și BENEFICIARULUI **ESTE INTERZISĂ**

Client: Pretura sec. Buiucani

36/2023 - PG

Modf.	Cant.	Planșa	Nr. doc.	Semn.	Data

Autor	M. Stamati		
ASP	A. Vatamaniuc		
Elaborat	I. Borozan		
Elaborat	P. Uncu		
Elaborat	A. Vatamaniuc		
Elaborat	M. Stamati		

Spațiul de joacă din Ansamblul Catedralei “Naşterea Domnului”. Porţile Sfinte şi scuarul. Piaţa Marii Adunări Naţionale
bd. Ștefan cel Mare și Sfânt 138, mun. Chișinău

Spațiul de joacă	Faza	Planșa	Planșe
	PE	39	

Bancă fixă (poz. 18)

Michelesta Design SRL

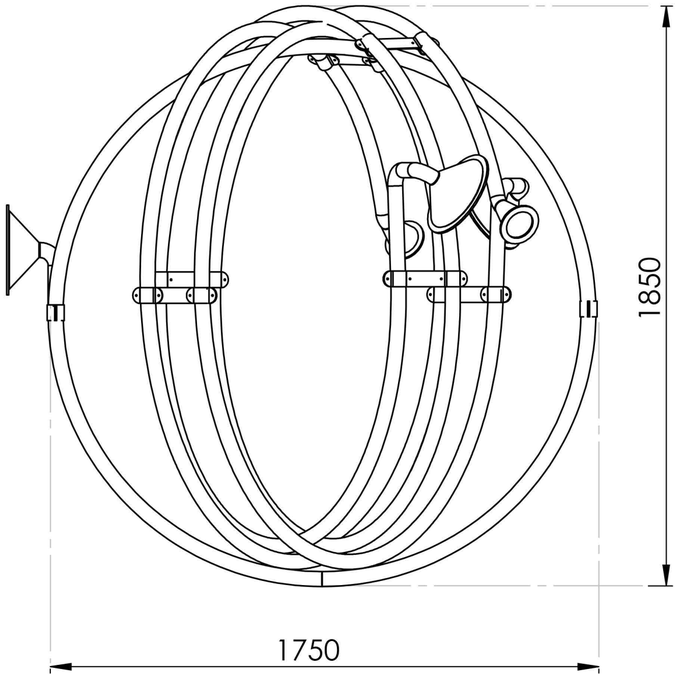

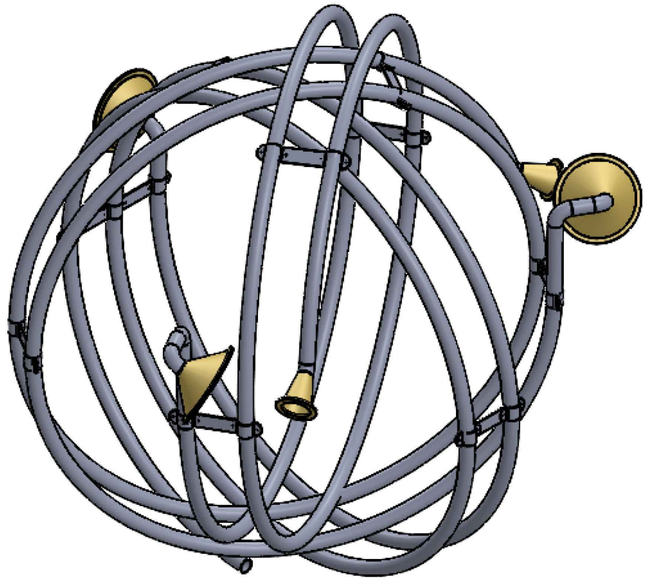

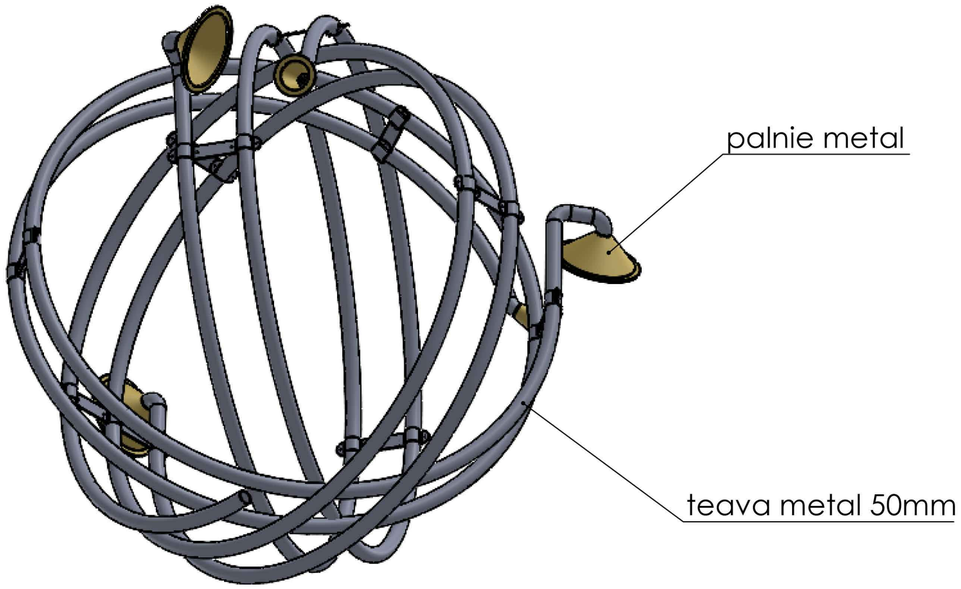

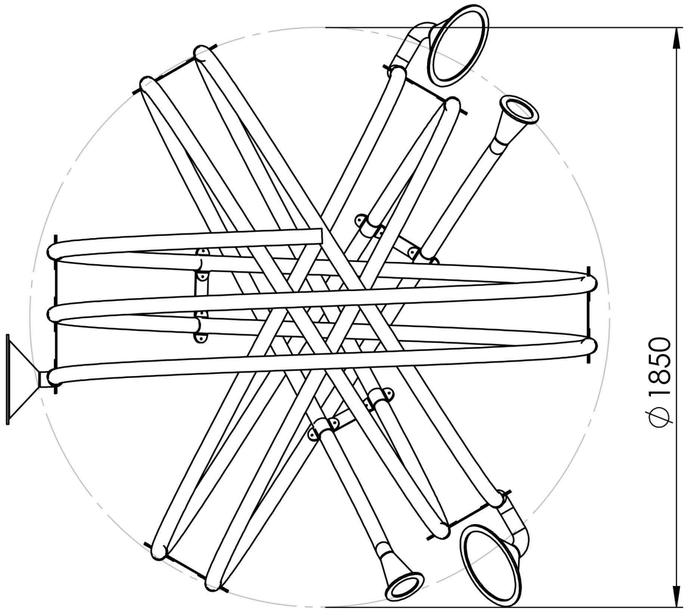

COORDONARI	
M. Stamati	
ASP	
Nr. doc. modificat	
Semnătura și data	
Nr. doc. original	

Drepturile de autor aparțin **Atelier de Design - Mihai Stamati (Michelesta Design SRL)**
Folosirea acestor documentații în alte scopuri decât cele menționate în cartuș atrage răspunderea utilizatorului și scoate proiectantul din cauza.
Folosirea informațiilor conținute în această documentație precum și copierea parțială sau integrală a acestora fără acordul AUTORULUI și BENEFICIARULUI **ESTE INTERZISĂ**

Client: Pretura sec. Buiucani

36/2023 - PG

Modf.	Cant.	Planșa	Nr. doc.	Semn.	Data

Spațiul de joacă din Ansamblul Catedralei “Naşterea Domnului”. Porţile Sfinte şi scuarul. Piaţa Marii Adunări Naţionale
bd. Ștefan cel Mare și Sfânt 138, mun. Chișinău

Autor	M. Stamati				
ASP	A. Vatamaniuc				
Elaborat	I. Borozan				
Elaborat	P. Uncu				
Elaborat	A. Vatamaniuc				
Elaborat	M. Stamati				

Spațiul de joacă	Faza	Planșa	Planșe
	PE	38	
Ghem fix de comunicare (poz. 17)	Michelesta Design SRL		

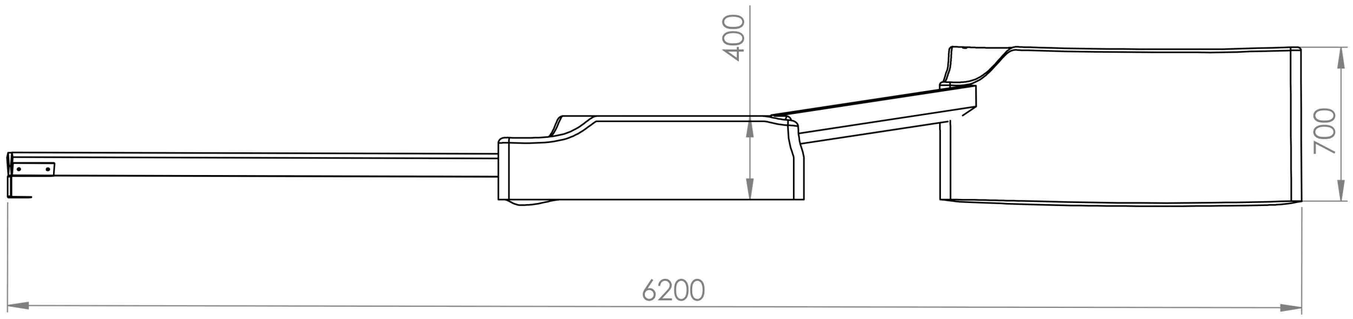

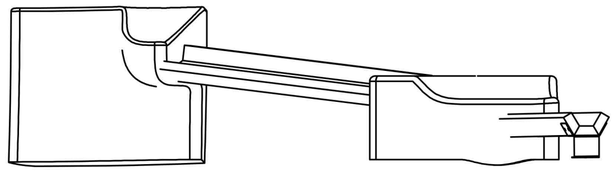

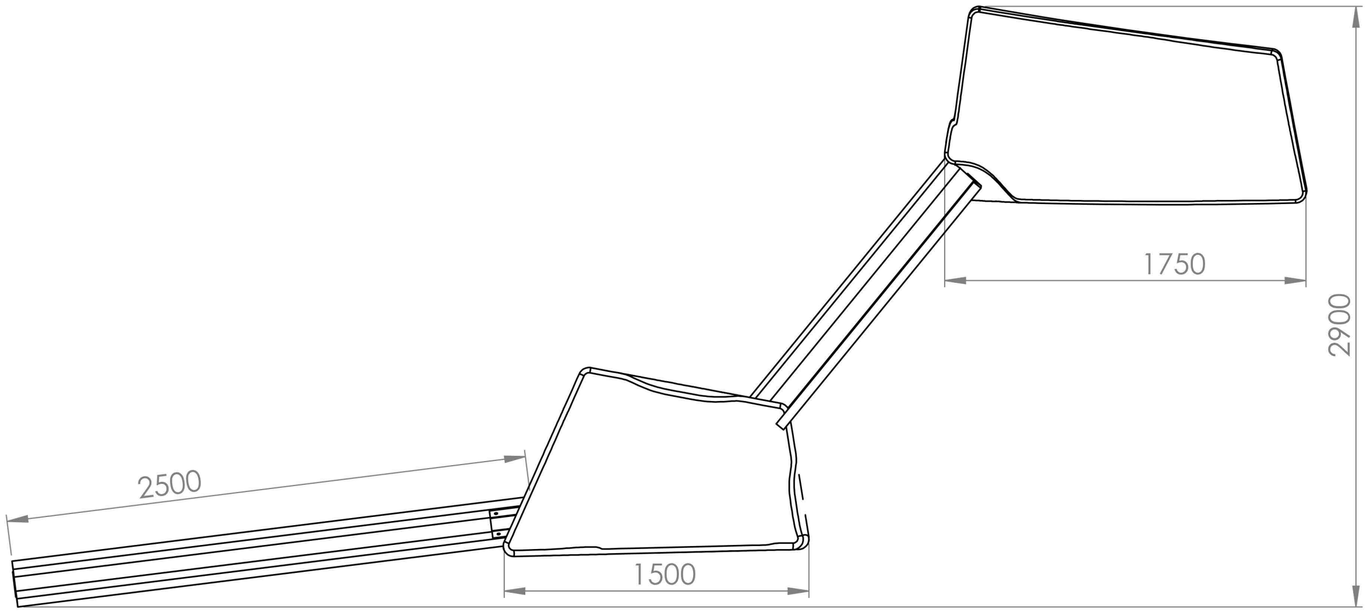

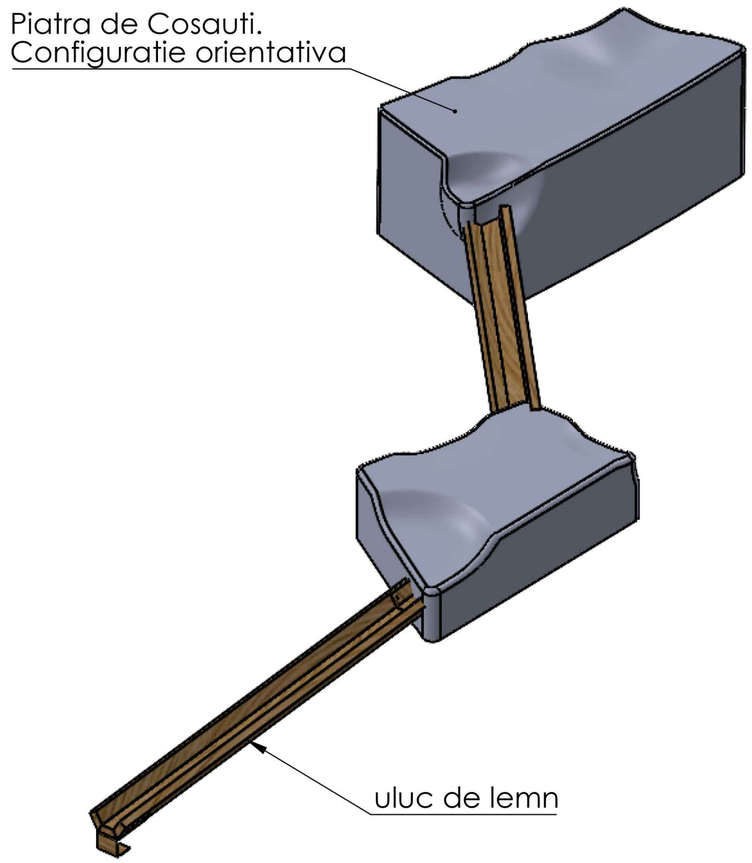

COORDONARI	
M. Stamati	
ASP	
Nr. doc. modificat	
Semnătura și data	
Nr. doc. original	

Drepturile de autor aparțin **Atelier de Design - Mihai Stamati (Michelesta Design SRL)**
Folosirea acestor documentații în alte scopuri decât cele menționate în cartuș atrage răspunderea utilizatorului și scoate proiectantul din cauza.
Folosirea informațiilor conținute în această documentație precum și copierea parțială sau integrală a acestora fără acordul AUTORULUI și BENEFICIARULUI **ESTE INTERZISĂ**

Client: Pretura sec. Buiucani

36/2023 - PG

Modf.	Cant.	Planșa	Nr. doc.	Semn.	Data

Spațiul de joacă din Ansamblul Catedralei "Naşterea Domnului". Porţile Sfinte şi scuarul. Piaţa Marii Adunări Naţionale
bd. Ștefan cel Mare și Sfânt 138, mun. Chișinău

Autor	M. Stamati				
ASP	A. Vatamaniuc				
Elaborat	I. Borozan				
Elaborat	P. Uncu				
Elaborat	A. Vatamaniuc				
Elaborat	M. Stamati				

Spațiul de joacă

Faza	Planșa	Planșe
PE	37	

Ansamblu „Munte și râuri" (poz. 16)

Michelesta Design SRL

Nisipiera mare

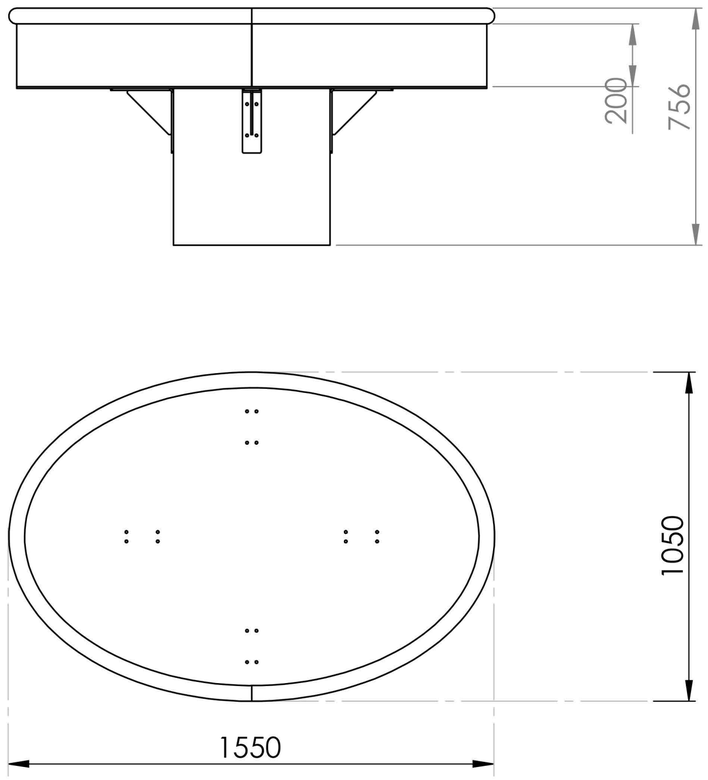

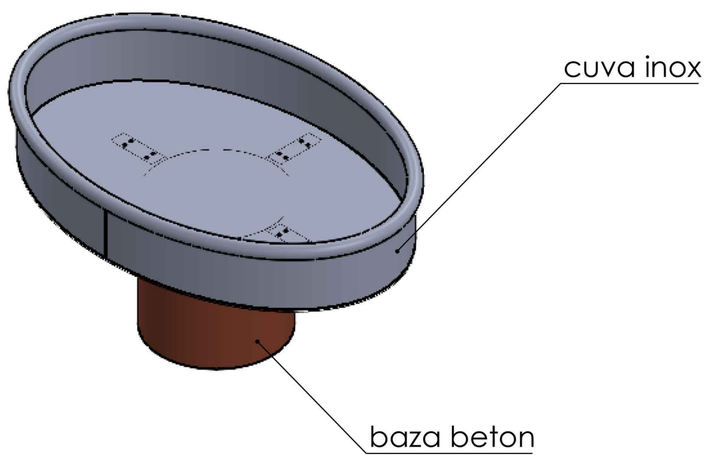

Nisipiera mica

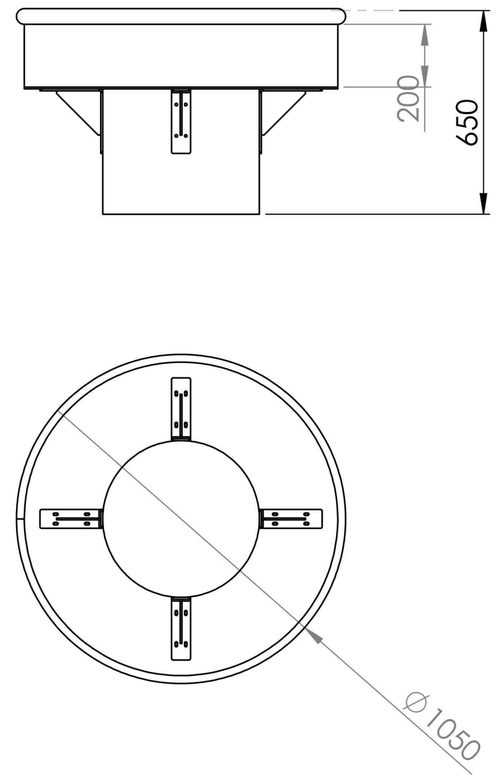

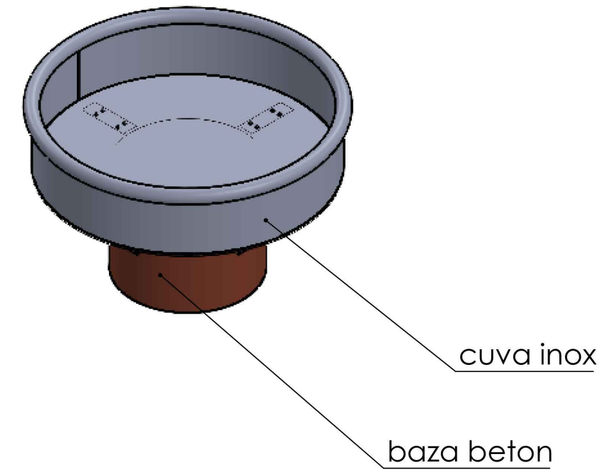

COORDONARI		
M. Stamati		
ASP		

Nr. doc. modificat	Semnătura și data	Nr. doc. original

Drepturile de autor aparțin **Atelier de Design - Mihai Stamati (Michelesta Design SRL)**
Folosirea acestor documentații în alte scopuri decât cele menționate în cartuș atrage răspunderea utilizatorului și scoate proiectantul din cauza.
Folosirea informațiilor conținute în această documentație precum și copierea parțială sau integrală a acestora fără acordul AUTORULUI și BENEFICIARULUI **ESTE INTERZISĂ**

Client: Pretura sec. Buiucani

36/2023 - PG

Modf.	Cant.	Planșa	Nr. doc.	Semn.	Data

Autor	M. Stamati		
ASP	A. Vatamaniuc		
Elaborat	I. Borozan		
Elaborat	P. Uncu		
Elaborat	A. Vatamaniuc		
Elaborat	M. Stamati		

Spațiul de joacă din Ansamblul Catedralei “Naşterea Domnului”. Porţile Sfinte şi scuarul. Piaţa Marii Adunări Naţionale
bd. Ștefan cel Mare și Sfânt 138, mun. Chișinău

Spațiul de joacă	Faza	Planșa	Planșe
	PE	36	

Nisipieră mare (poz. 14) și Nisipieră mică (poz. 15)

Michelesta Design SRL

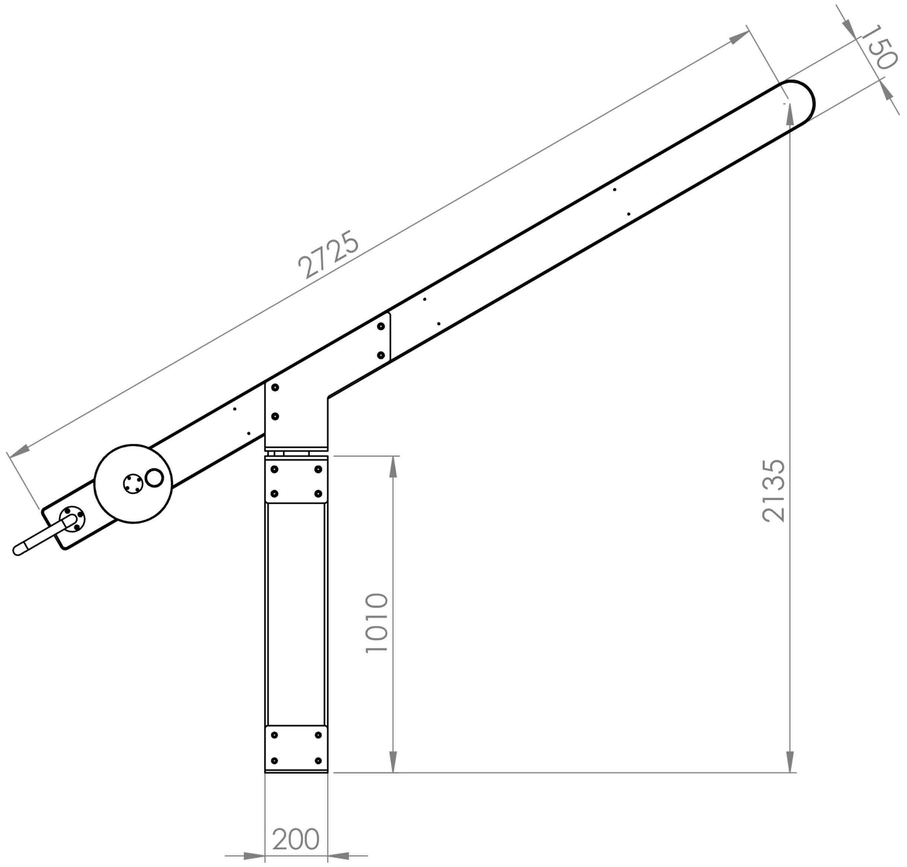

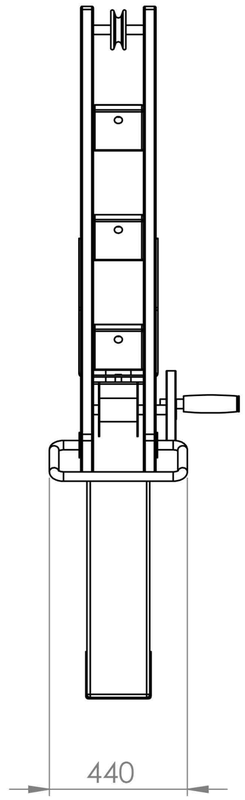

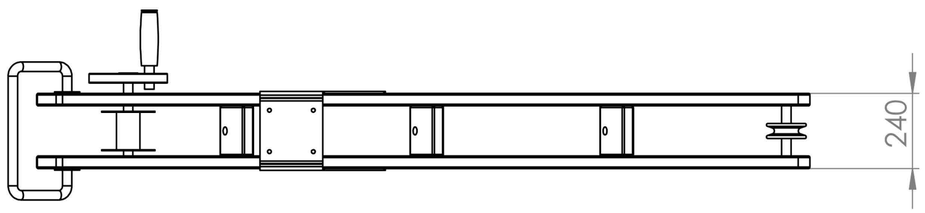

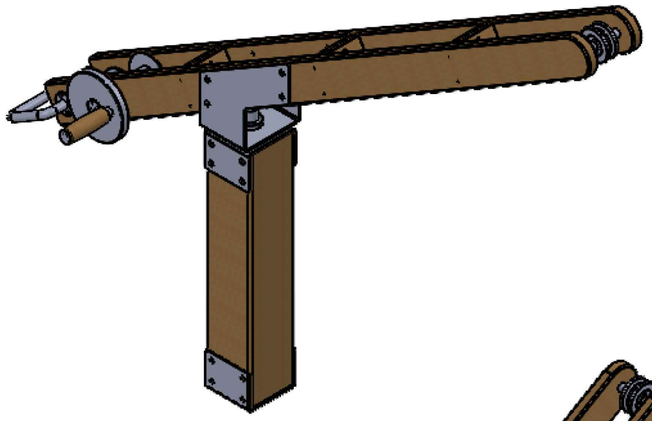

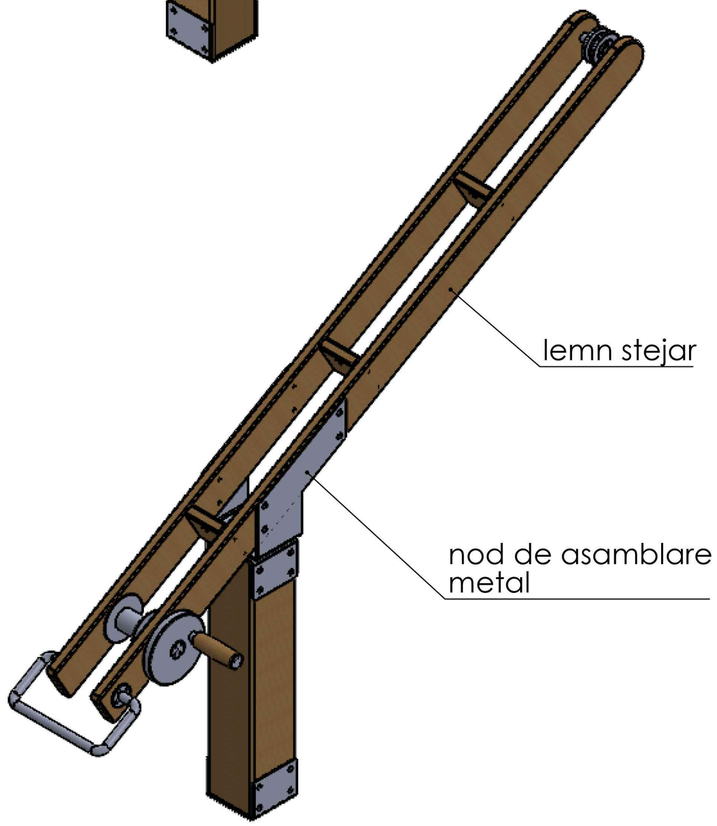

COORDONARI	
ASP	
M. Stamati	

Nr. doc. original	Semnătura și data	Nr. doc. modificat

Drepturile de autor aparțin **Atelier de Design - Mihai Stamati (Michelesta Design SRL)**
Folosirea acestor documentații în alte scopuri decât cele menționate în cartuș atrage răspunderea utilizatorului și scoate proiectantul din cauza.
Folosirea informațiilor conținute în această documentație precum și copierea parțială sau integrală a acestora fără acordul AUTORULUI și BENEFICIARULUI **ESTE INTERZISĂ**

Client: Pretura sec. Buiucani

36/2023 - PG

Spațiul de joacă din Ansamblul Catedralei "Naşterea Domnului". Porţile Sfinte şi scuarul. Piaţa Marii Adunări Naţionale
bd. Ștefan cel Mare și Sfânt 138, mun. Chișinău

Modf.	Cant.	Planșa	Nr. doc.	Semn.	Data
Autor		M. Stamati			
ASP		A. Vatamaniuc			
Elaborat		I. Borozan			
Elaborat		P. Uncu			
Elaborat		A. Vatamaniuc			
Elaborat		M. Stamati			

Spațiul de joacă

Faza	Planșa	Planșe
PE	35	

Macara (poz. 13)

Michelesta Design SRL

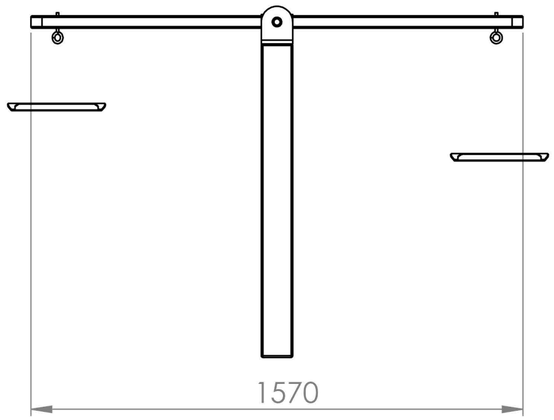

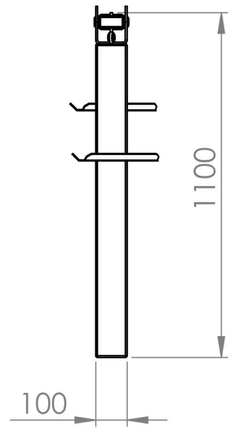

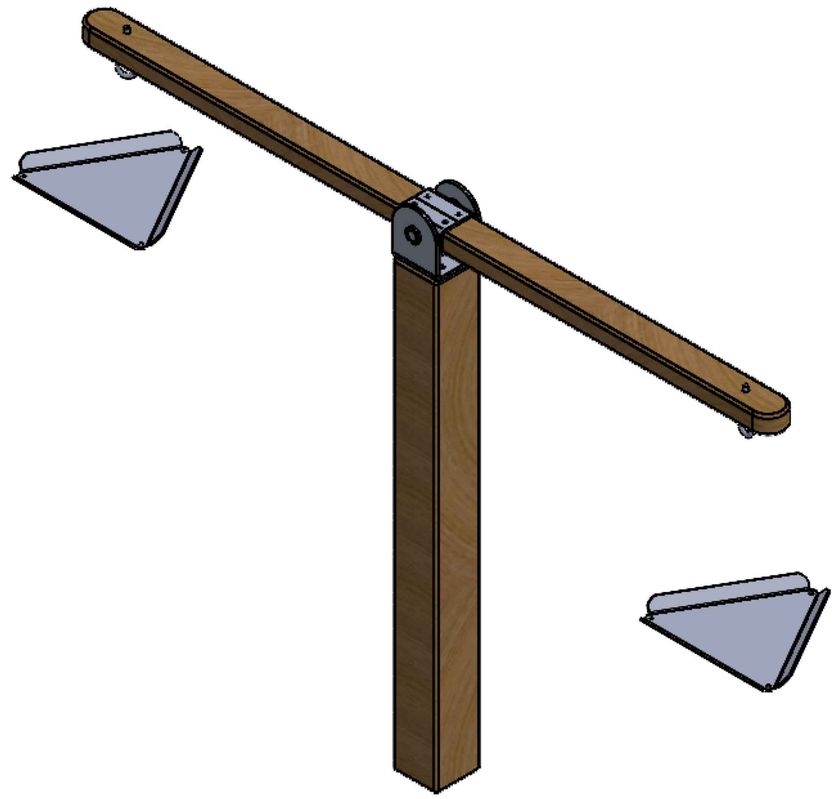

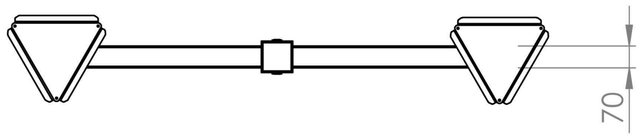

COORDONARI	
ASP	
M. Stamati	

Nr. doc. modificat	
Semnătura și data	
Nr. doc. original	

Drepturile de autor aparţin **Atelier de Design - Mihai Stamati (Michelesta Design SRL)**
Folosirea acestor documentaţii în alte scopuri decât cele menţionate în cartuş atrage răspunderea utilizatorului şi scoate proiectantul din cauza.
Folosirea informaţiilor conţinute în această documentaţie precum şi copierea parţială sau integrală a acestora fără acordul AUTORULUI şi BENEFICIARULUI **ESTE INTERZISĂ**

Client: Pretura sec. Buiucani

36/2023 - PG

Modf.	Cant.	Planșa	Nr. doc.	Semn.	Data

Autor	M. Stamati
ASP	A. Vatamaniuc
Elaborat	I. Borozan
Elaborat	P. Uncu
Elaborat	A. Vatamaniuc
Elaborat	M. Stamati

Spațiul de joacă din Ansamblul Catedralei “Naşterea Domnului”. Porţile Sfinte şi scuarul. Piaţa Marii Adunări Naţionale
bd. Ștefan cel Mare și Sfânt 138, mun. Chișinău

Spațiul de joacă

Faza	Planșa	Planșe
PE	34	

Balanță (poz. 12)

Michelesta Design SRL

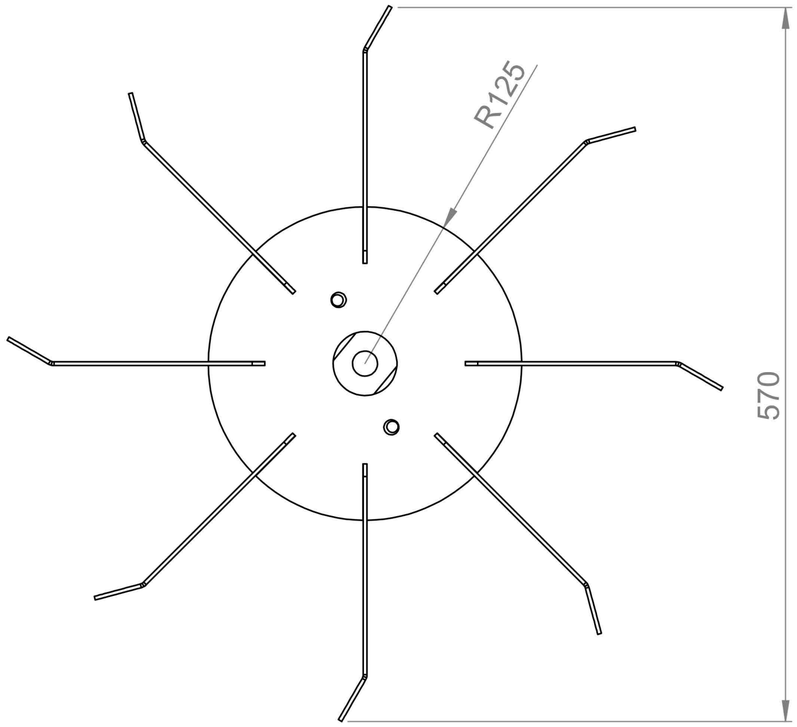

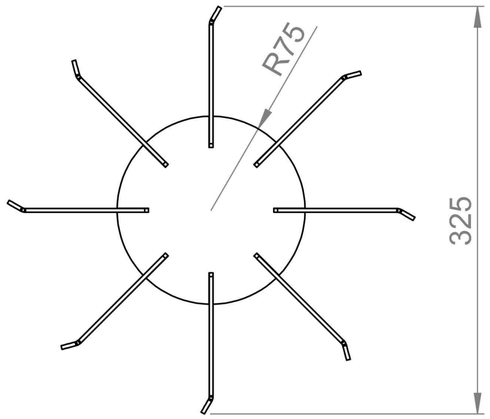

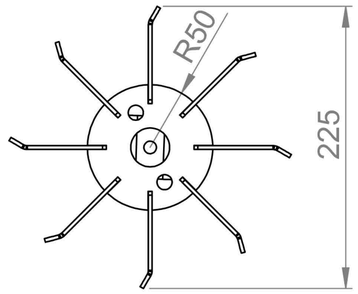

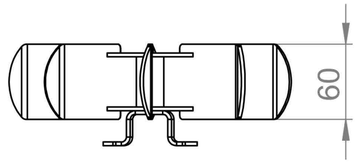

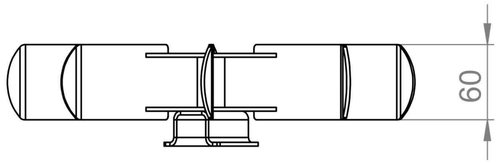

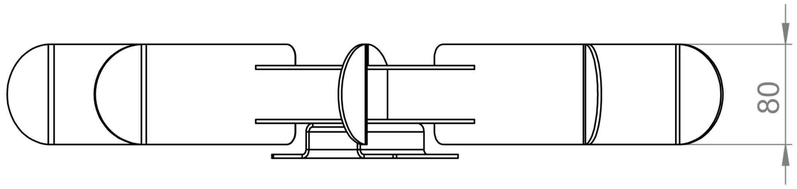

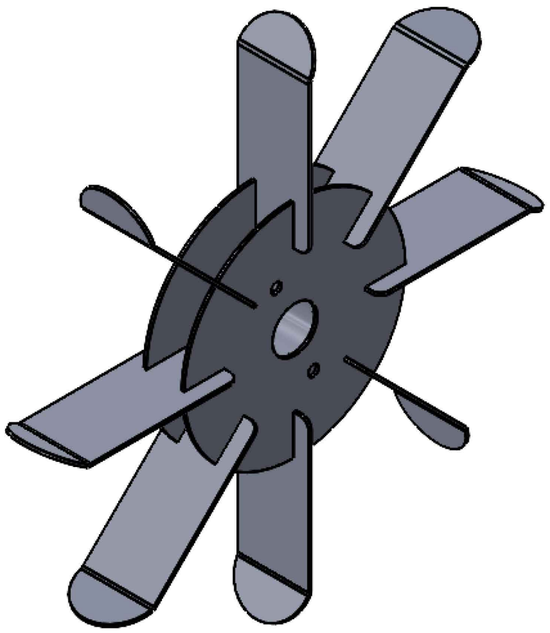

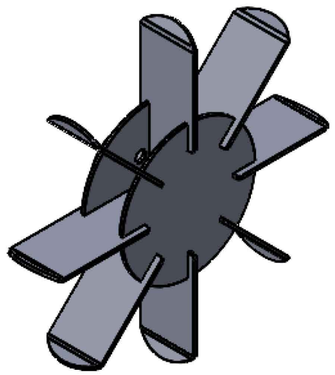

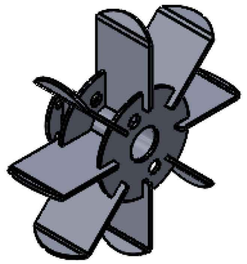

COORDONARI	
ASP	
M. Stamati	

Nr. doc. original	Semnătura și data	Nr. doc. modificat

Drepturile de autor aparțin **Atelier de Design - Mihai Stamati (Michelesta Design SRL)**
Folosirea acestor documentații în alte scopuri decât cele menționate în cartuș atrage răspunderea utilizatorului și scoate proiectantul din cauza.
Folosirea informațiilor conținute în această documentație precum și copierea parțială sau integrală a acestora fără acordul AUTORULUI și BENEFICIARULUI **ESTE INTERZISĂ**

Client: Pretura sec. Buiucani

36/2023 - PG

Spațiul de joacă din Ansamblul Catedralei "Naşterea Domnului". Porţile Sfinte şi scuarul. Piaţa Marii Adunări Naţionale
bd. Ștefan cel Mare și Sfânt 138, mun. Chișinău

Modf.	Cant.	Planșa	Nr. doc.	Semn.	Data
Autor		M. Stamati			
ASP		A. Vatamaniuc			
Elaborat		I. Borozan			
Elaborat		P. Uncu			
Elaborat		A. Vatamaniuc			
Elaborat		M. Stamati			

Spațiul de joacă

Faza	Planșa	Planșe
PE	33	

Ansamblu din 3 roți pentru nisip (poz. 11)

Michelesta Design SRL

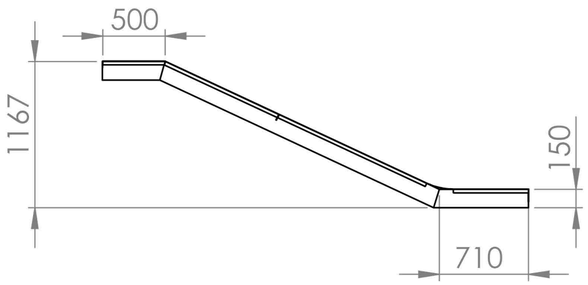

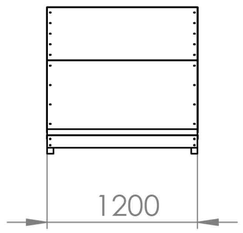

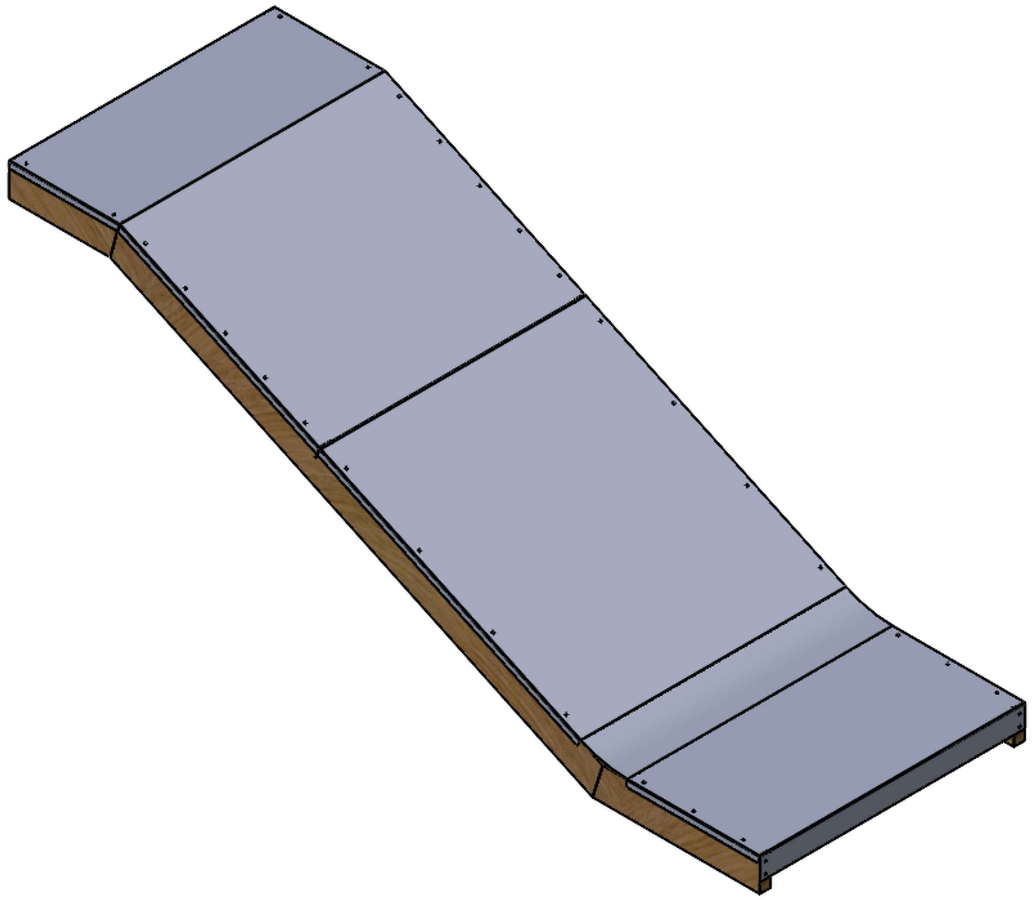

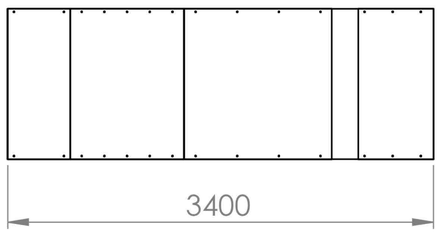

COORDONARI	
ASP	
M. Stamati	

Nr. doc. modificat	
Semnătura și data	
Nr. doc. original	

Drepturile de autor aparțin **Atelier de Design - Mihai Stamati (Michelesta Design SRL)**
Folosirea acestor documentații în alte scopuri decât cele menționate în cartuș atrage răspunderea utilizatorului și scoate proiectantul din cauza.
Folosirea informațiilor conținute în această documentație precum și copierea parțială sau integrală a acestora fără acordul AUTORULUI și BENEFICIARULUI **ESTE INTERZISĂ**

Client: Pretura sec. Buiucani

36/2023 - PG

Modf.	Cant.	Planșa	Nr. doc.	Semn.	Data

Spațiul de joacă din Ansamblul Catedralei “Naşterea Domnului”. Porţile Sfinte şi scuarul. Piaţa Marii Adunări Naţionale
bd. Ștefan cel Mare și Sfânt 138, mun. Chișinău

Autor	M. Stamati	
ASP	A. Vatamaniuc	
Elaborat	I. Borozan	
Elaborat	P. Uncu	
Elaborat	A. Vatamaniuc	
Elaborat	M. Stamati	

Spațiul de joacă

Faza	Planșa	Planșe
PE	32	

Tobogan (poz. 10)

Michelesta Design SRL

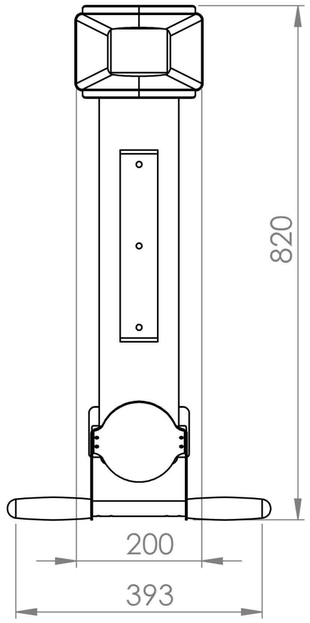

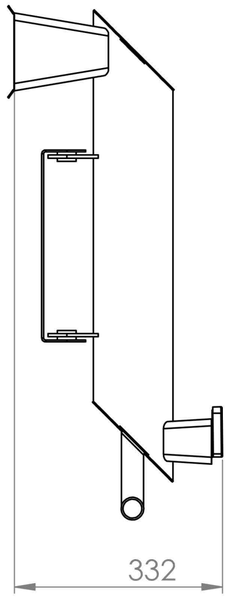

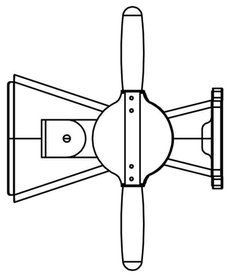

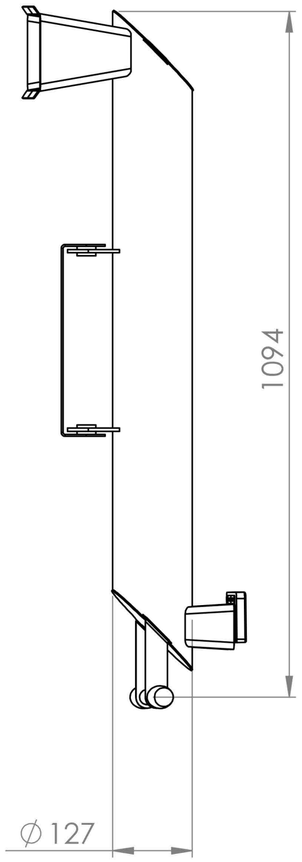

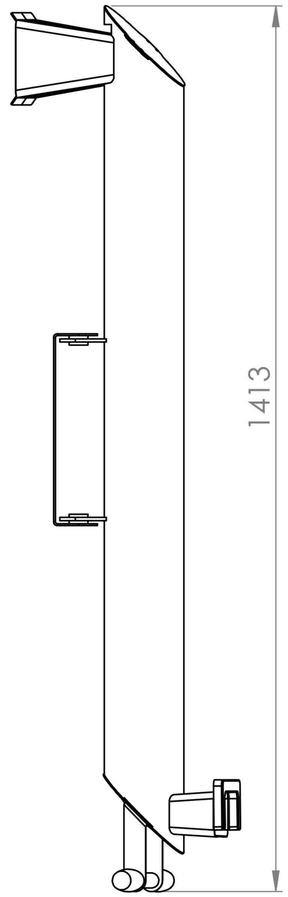

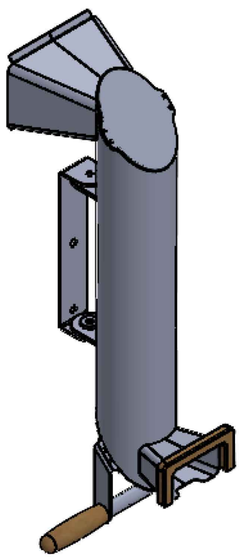

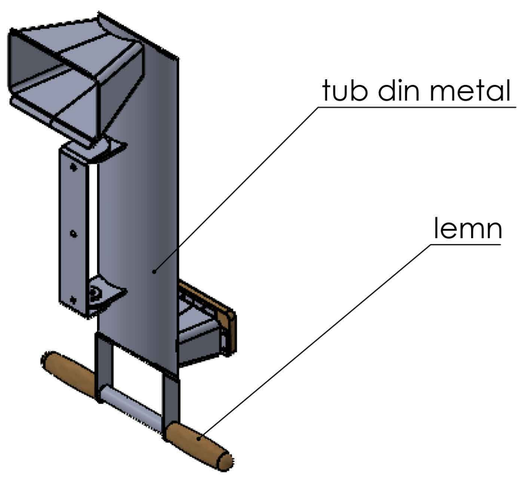

COORDONARI		
ASP	M. Stamati	

Nr. doc. original	Semnătura și data	Nr. doc. modificat

Drepturile de autor aparțin **Atelier de Design - Mihai Stamati (Michelesta Design SRL)**
Folosirea acestor documentații în alte scopuri decât cele menționate în cartuș atrage răspunderea utilizatorului și scoate proiectantul din cauza.
Folosirea informațiilor conținute în această documentație precum și copierea parțială sau integrală a acestora fără acordul AUTORULUI și BENEFICIARULUI **ESTE INTERZISĂ**

Client: Pretura sec. Buiucani

36/2023 - PG

Spațiul de joacă din Ansamblul Catedralei "Naşterea Domnului". Porţile Sfinte şi scuarul. Piaţa Marii Adunări Naţionale
bd. Ștefan cel Mare și Sfânt 138, mun. Chișinău

Modf.	Cant.	Planșa	Nr. doc.	Semn.	Data

Autor	M. Stamati		
ASP	A. Vatamaniuc		
Elaborat	I. Borozan		
Elaborat	P. Uncu		
Elaborat	A. Vatamaniuc		
Elaborat	M. Stamati		

Spațiul de joacă

Faza	Planșa	Planșe
PE	31	

Periscoape (poz. 7, 8, 9)

Michelesta Design SRL

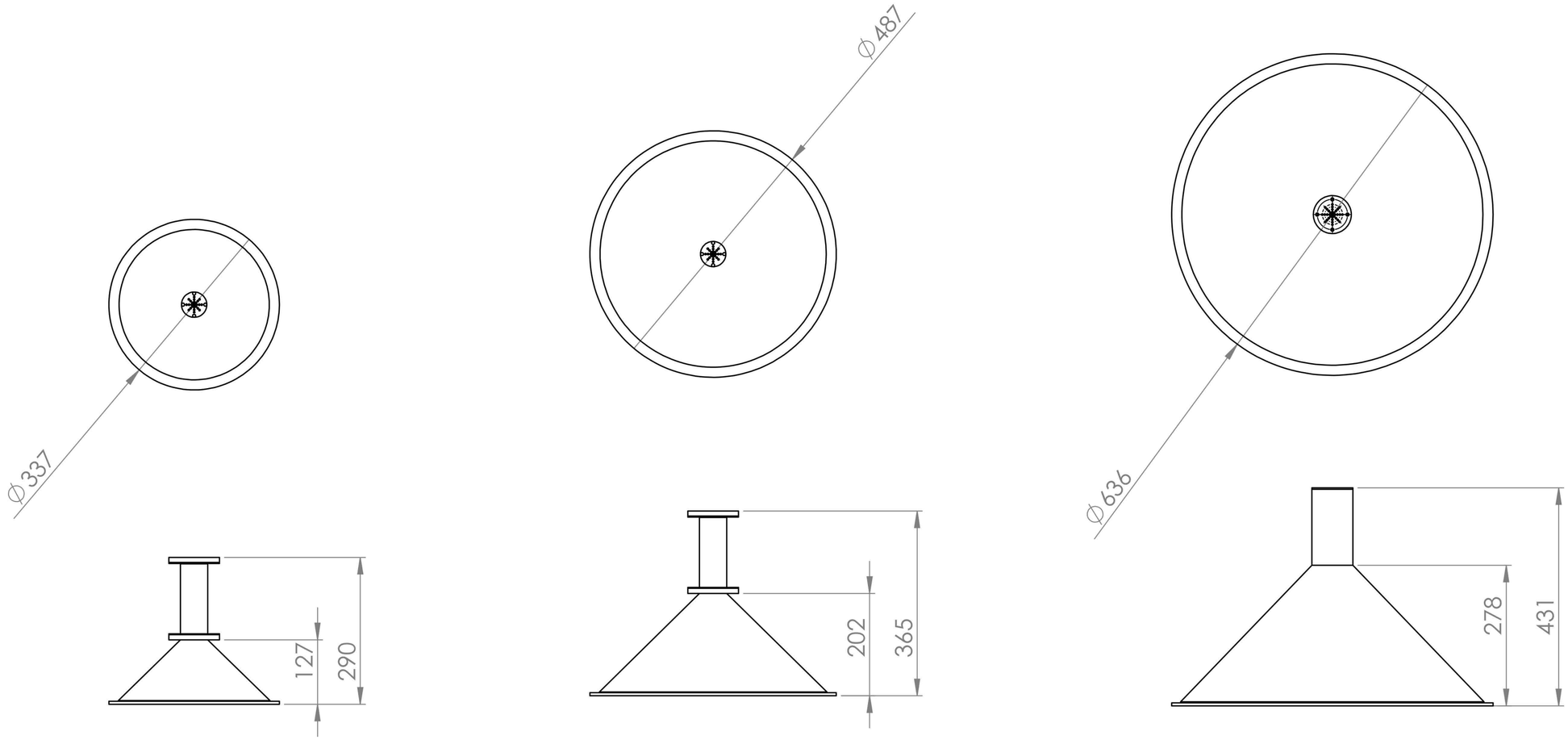

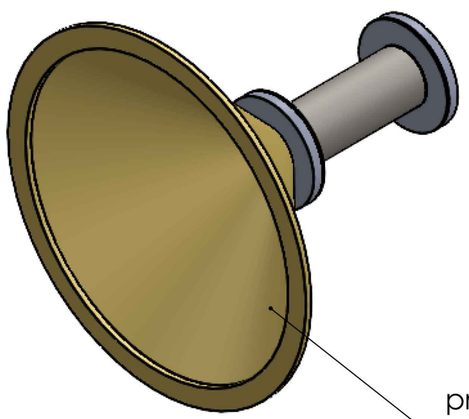

propagare sunet.
palnie metal, gr. 2mm

COORDONARI	
ASP	
M. Stamati	

Nr. doc. modificat	
Semnătura și data	
Nr. doc. original	

Drepturile de autor aparţin **Atelier de Design - Mihai Stamati (Michelesta Design SRL)**
Folosirea acestor documentații în alte scopuri decât cele menționate în cartuș atrage răspunderea utilizatorului și scoate proiectantul din cauza.
Folosirea informațiilor conținute în această documentație precum și copierea parțială sau integrală a acestora fără acordul AUTORULUI și BENEFICIARULUI **ESTE INTERZISĂ**

Client: Pretura sec. Buiucani

36/2023 - PG

Modf.	Cant.	Planșa	Nr. doc.	Semn.	Data

Spațiul de joacă din Ansamblul Catedralei "Naşterea Domnului". Porţile Sfinte şi scuarul. Piaţa Marii Adunări Naţionale
bd. Ștefan cel Mare și Sfânt 138, mun. Chișinău

Autor	M. Stamati	
ASP	A. Vatamaniuc	
Elaborat	I. Borozan	
Elaborat	P. Uncu	
Elaborat	A. Vatamaniuc	
Elaborat	M. Stamati	

Spațiul de joacă

Faza	Planșa	Planșe
PE	30	

Pâlnie metal (poz. 4, 5, 6)

Michelesta Design SRL

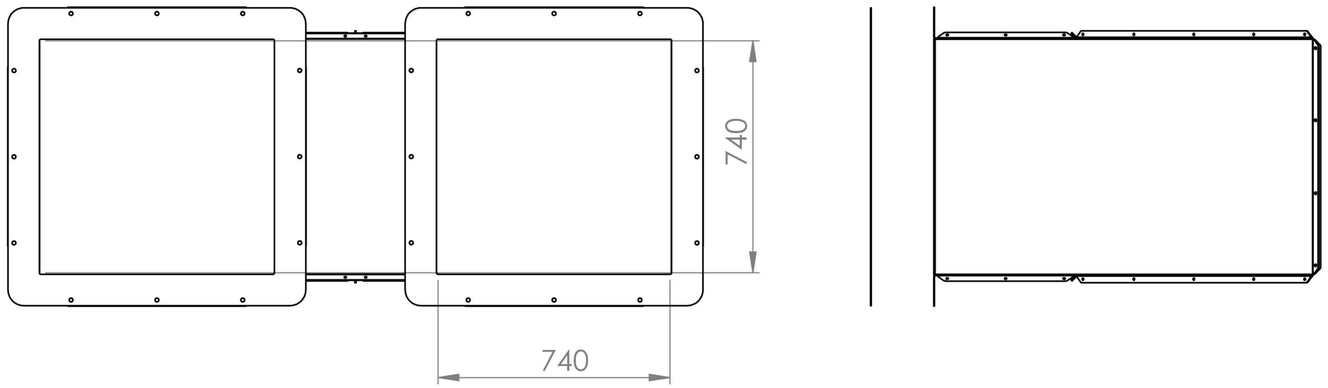

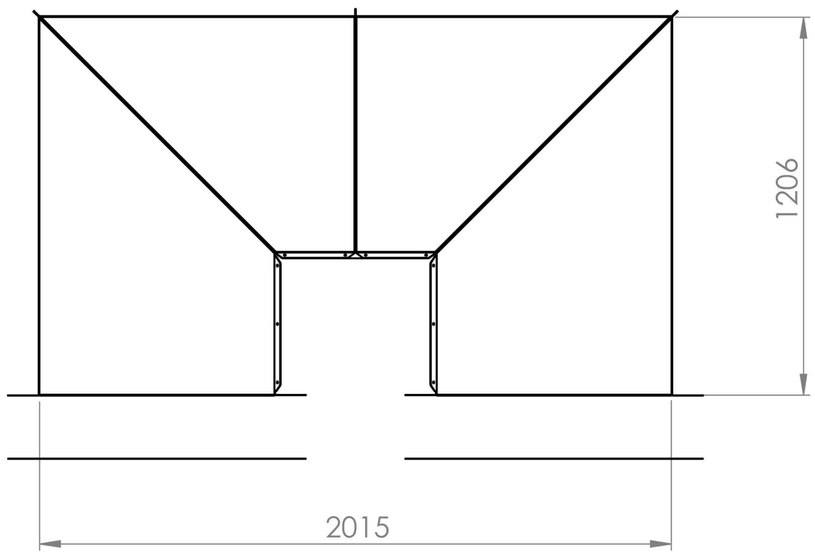

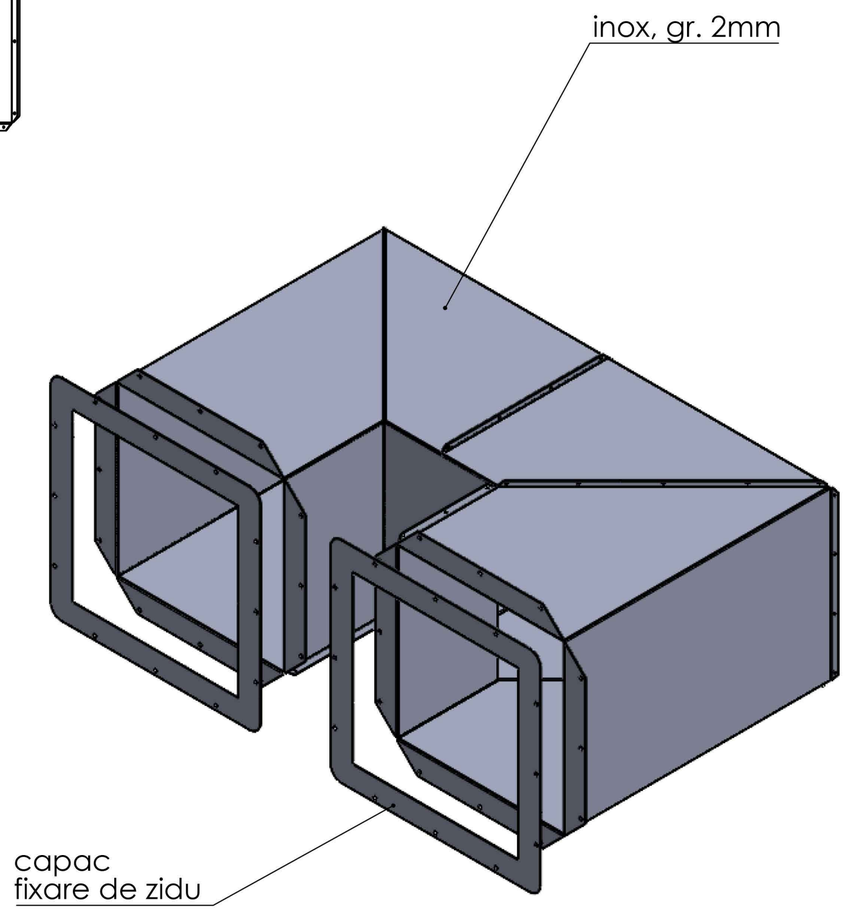

COORDONARI	
ASP	
M. Stamati	
Nr. doc. modificat	
Semnătura și data	
Nr. doc. original	

Drepturile de autor aparţin **Atelier de Design - Mihai Stamati (Michelesta Design SRL)**
Folosirea acestor documentații în alte scopuri decât cele menționate în cartuş atrage răspunderea utilizatorului şi scoate proiectantul din cauza.
Folosirea informațiilor conținute în această documentație precum şi copierea parțială sau integrală a acestora fără acordul AUTORULUI şi BENEFICIARULUI **ESTE INTERZISĂ**

Client: Pretura sec. Buiucani

36/2023 - PG

Spațiul de joacă din Ansamblul Catedralei "Naşterea Domnului". Porţile Sfinte şi scuarul. Piaţa Marii Adunări Naţionale
bd. Ștefan cel Mare și Sfânt 138, mun. Chișinău

Modf.	Cant.	Planșa	Nr. doc.	Semn.	Data
Autor		M. Stamati			
ASP		A. Vatamaniuc			
Elaborat		I. Borozan			
Elaborat		P. Uncu			
Elaborat		A. Vatamaniuc			
Elaborat		M. Stamati			

Spațiul de joacă

Faza	Planșa	Planșe
PE	29	

Tunel inox (poz. 03)

Michelesta Design SRL

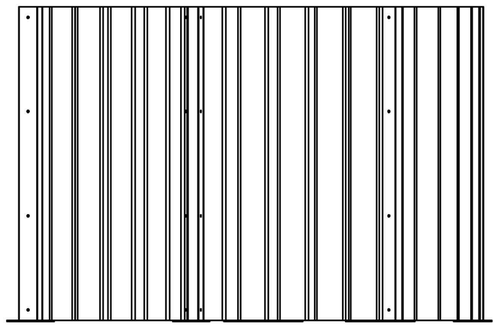

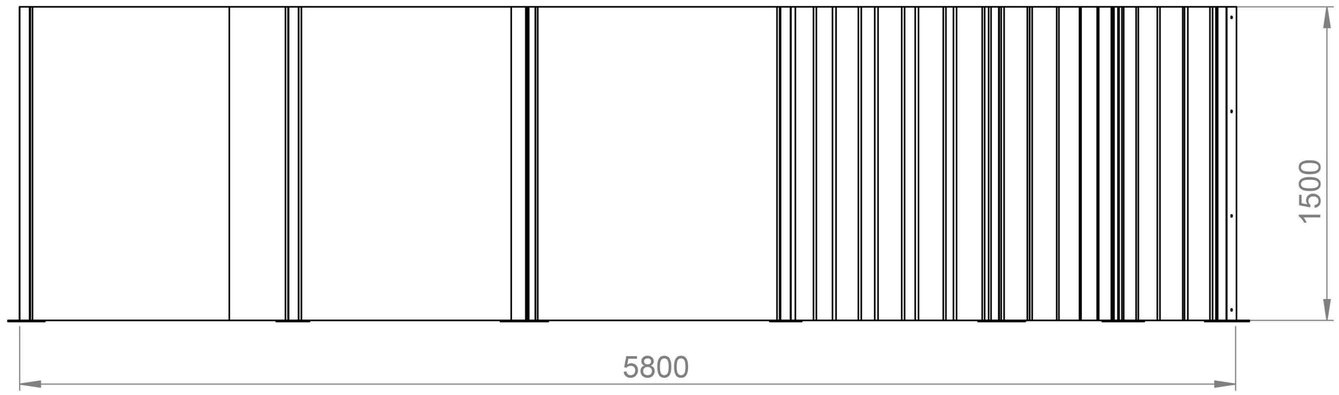

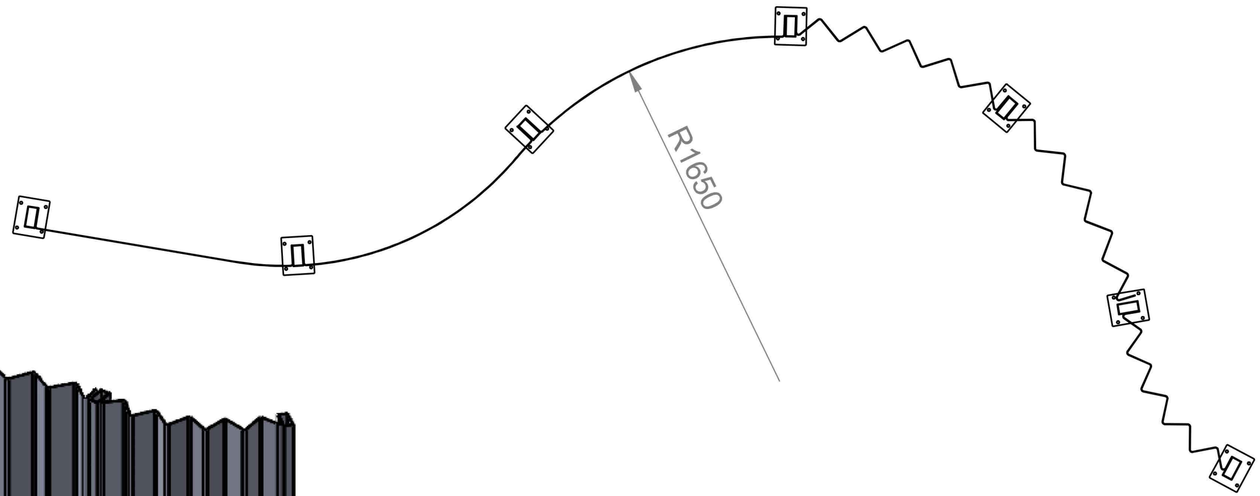

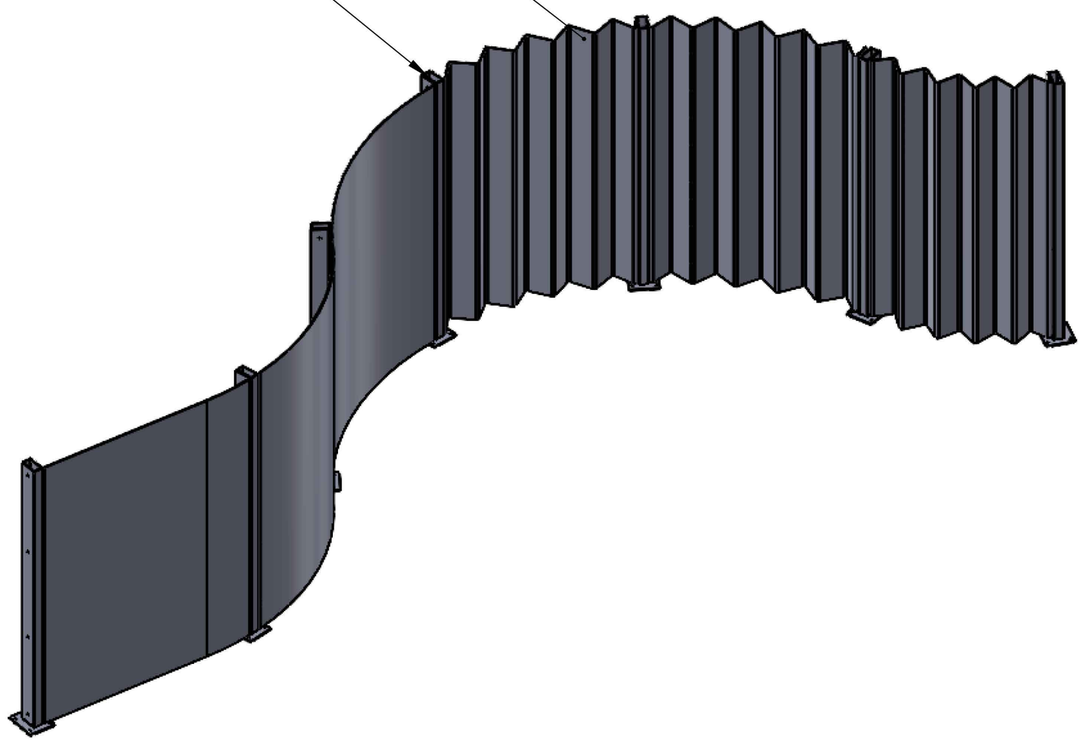

COORDONARI	
ASP	
M. Stamati	
Nr. doc. modificat	
Semnătura și data	
Nr. doc. original	

Drepturile de autor aparţin **Atelier de Design - Mihai Stamati (Michelesta Design SRL)**
Folosirea acestor documentații în alte scopuri decât cele menționate în cartuş atrage răspunderea utilizatorului şi scoate proiectantul din cauza.
Folosirea informațiilor conținute în această documentație precum și copierea parțială sau integrală a acestora fără acordul AUTORULUI și BENEFICIARULUI **ESTE INTERZISĂ**

Client: Pretura sec. Buiucani

36/2023 - PG

Modf.	Cant.	Planșa	Nr. doc.	Semn.	Data

Spațiul de joacă din Ansamblul Catedralei "Naşterea Domnului". Porţile Sfinte şi scuarul. Piaţa Marii Adunări Naţionale
bd. Ștefan cel Mare și Sfânt 138, mun. Chișinău

Autor	M. Stamati
ASP	A. Vatamaniuc
Elaborat	I. Borozan
Elaborat	P. Uncu
Elaborat	A. Vatamaniuc
Elaborat	M. Stamati

Spațiul de joacă

Faza	Planșa	Planșe
PE	28	

Ansamblu împrejmuire inox „Oglinzi" (poz. 02)

Michelesta Design SRL

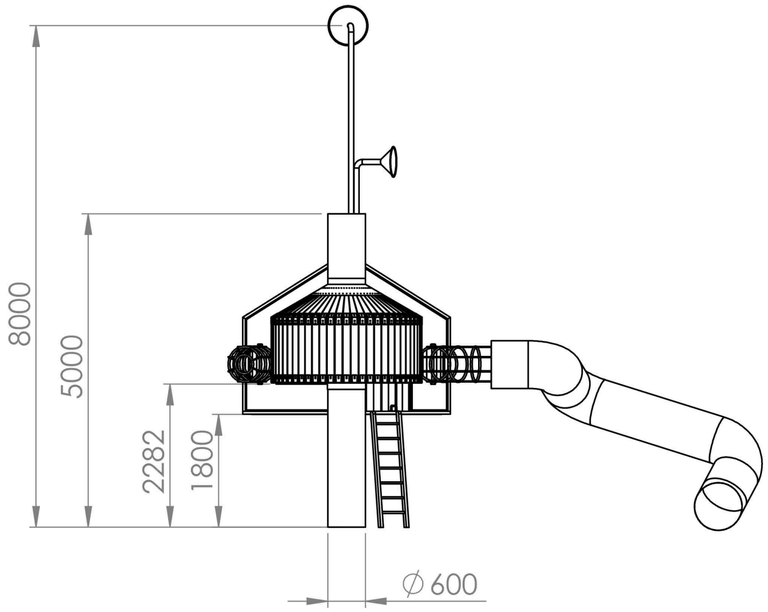

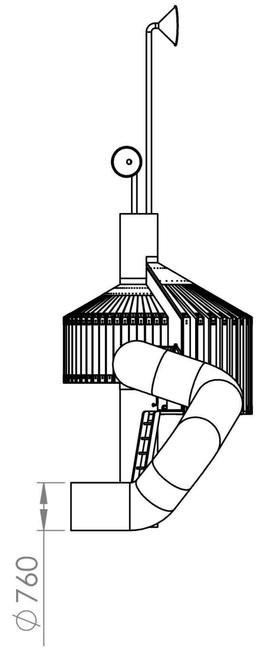

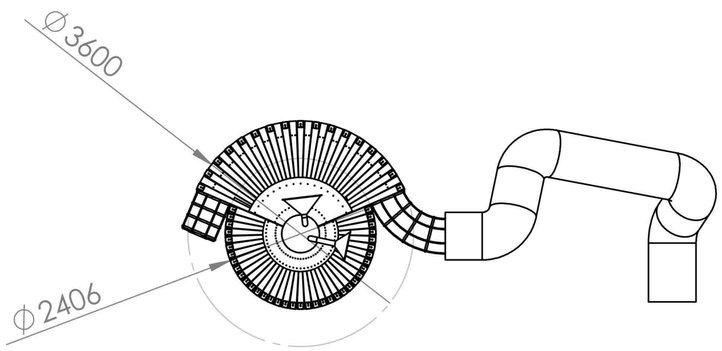

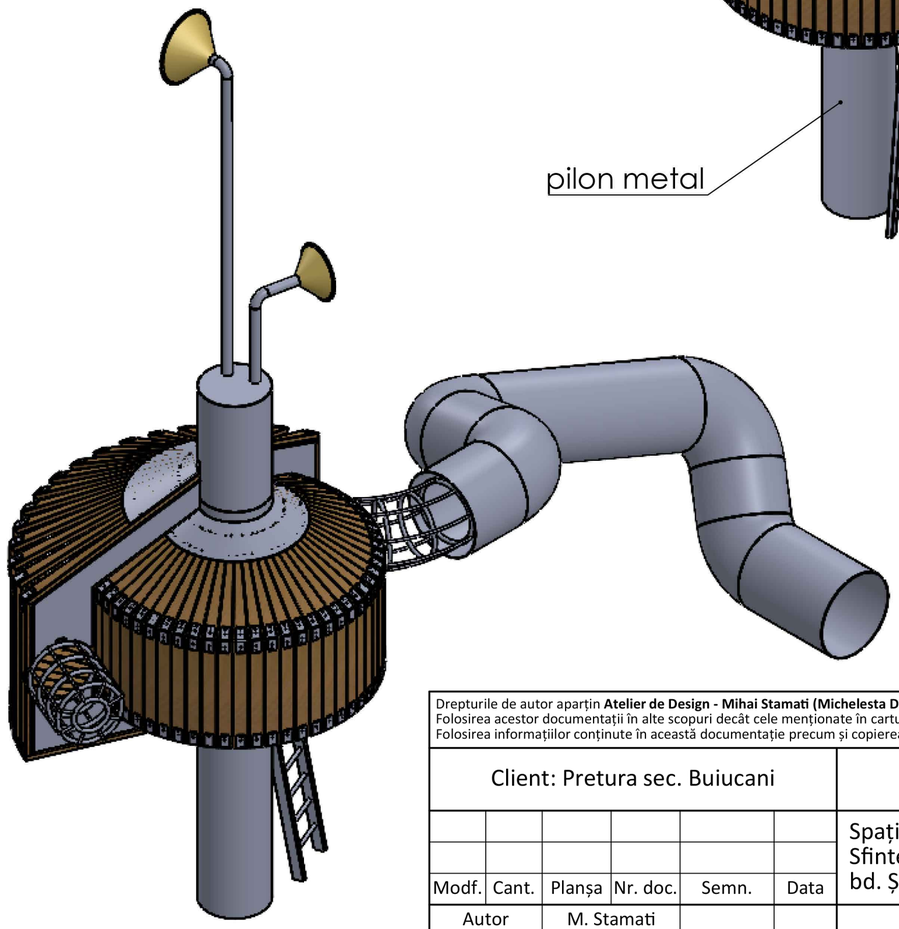

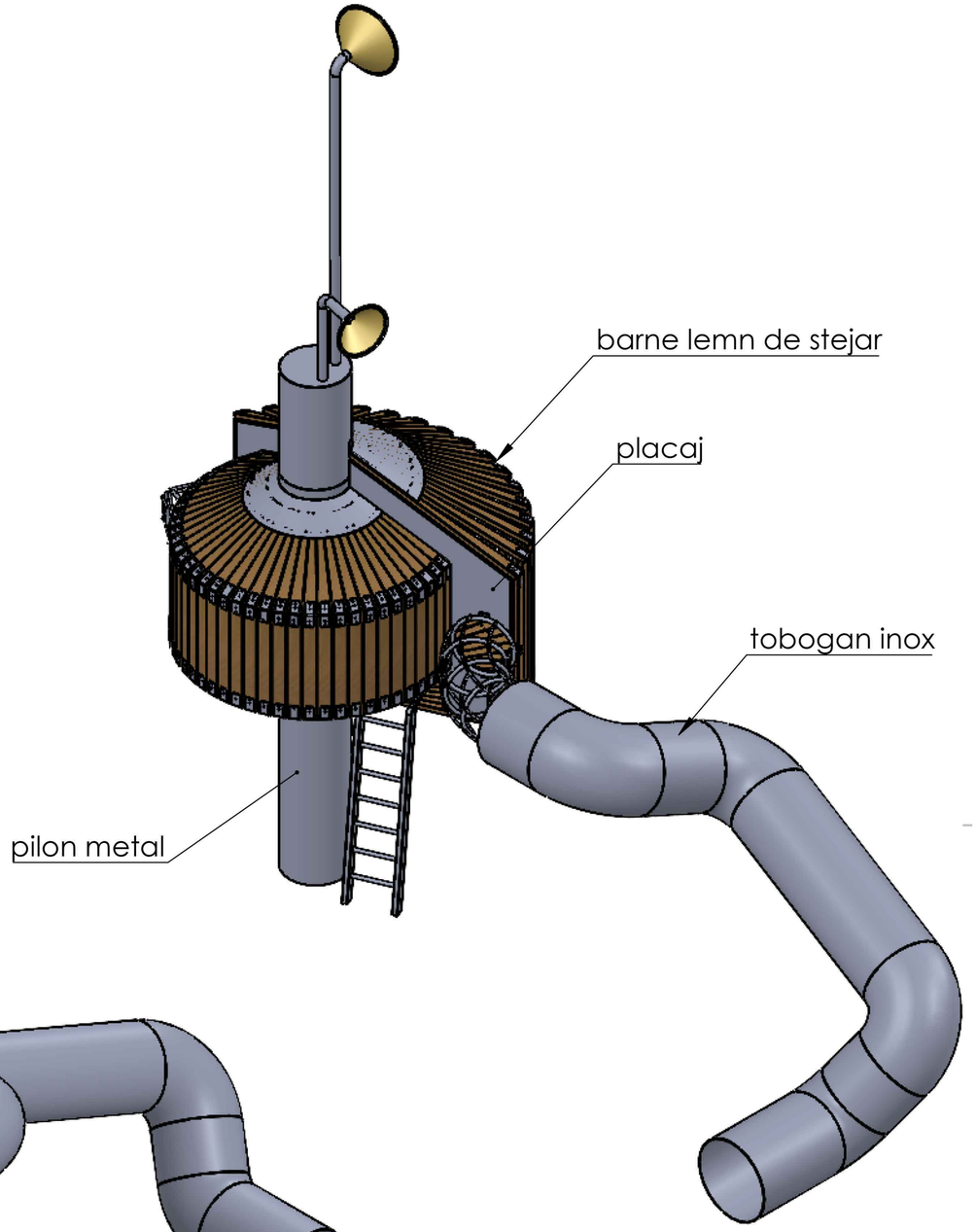

Drepturile de autor aparțin **Atelier de Design - Mihai Stamati (Michelesta Design SRL)**
Folosirea acestor documentații în alte scopuri decât cele menționate în cartuș atrage răspunderea utilizatorului și scoate proiectantul din cauza.
Folosirea informațiilor conținute în această documentație precum și copierea parțială sau integrală a acestora fără acordul AUTORULUI și BENEFICIARULUI **ESTE INTERZISĂ**

Client: Pretura sec. Buiucani

36/2023 - PG

Spațiul de joacă din Ansamblul Catedralei "Naşterea Domnului". Porţile Sfinte şi scuarul. Piaţa Marii Adunări Naţionale
bd. Ștefan cel Mare și Sfânt 138, mun. Chișinău

Modf.	Cant.	Planșa	Nr. doc.	Semn.	Data
Autor		M. Stamati			
ASP		A. Vatamaniuc			
Elaborat		I. Borozan			
Elaborat		P. Uncu			
Elaborat		A. Vatamaniuc			
Elaborat		M. Stamati			

Spațiul de joacă

Faza	Planșa	Planșe
PE	27	

Căsuță (poz. 01)

Michelesta Design SRL

COORDONARI	
M. Stamati	
ASP	
Nr. doc. modificat	
Semnătura și data	
Nr. doc. original	

D-06

Detaliu îmbrăcăminte pietonală Tip 5a și conexiunea cu alte tipuri

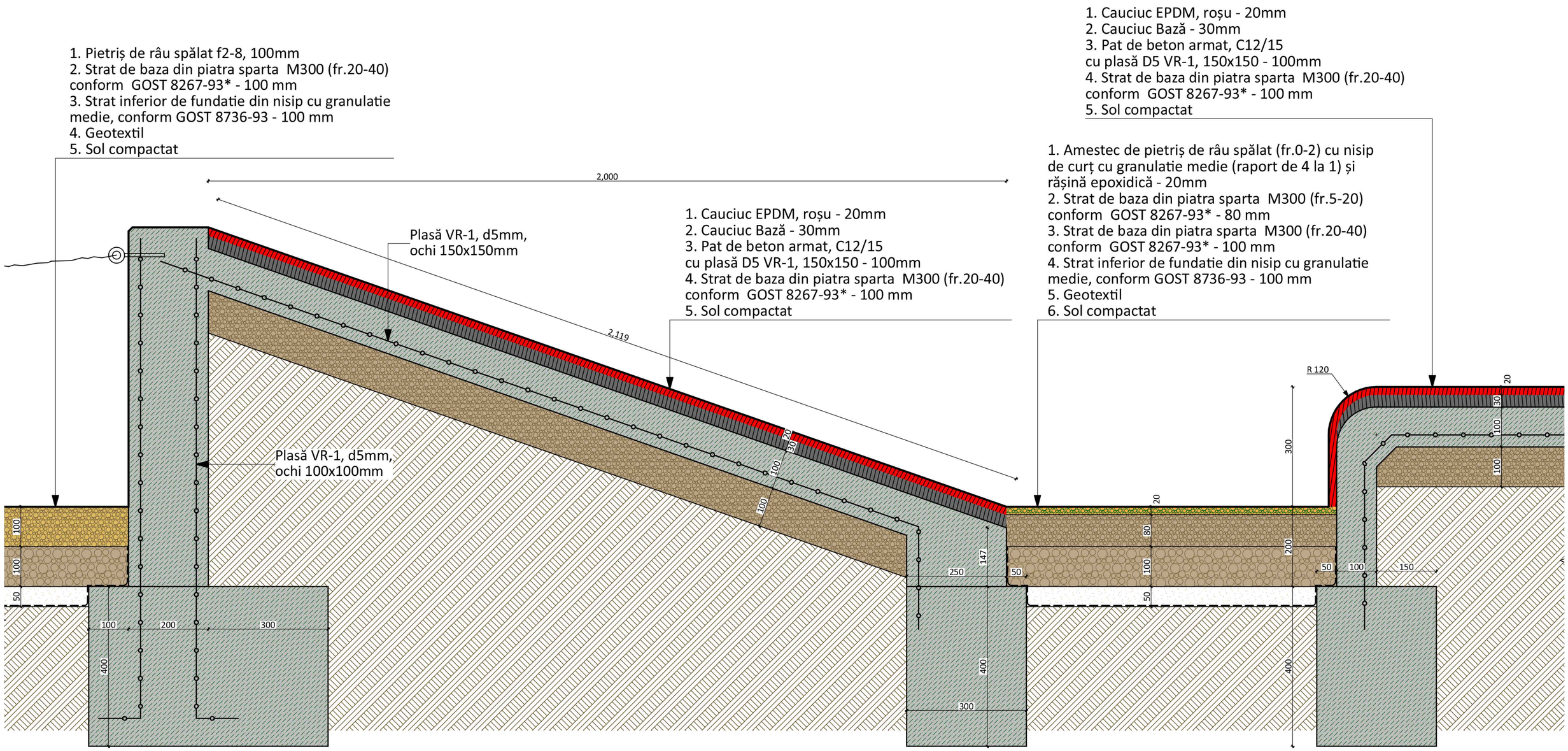

Drepturile de autor aparțin **Atelier de Design - Mihai Stamati (Michelesta Design SRL)**
Folosirea acestor documentații în alte scopuri decât cele menționate în cartuș atrage răspunderea utilizatorului și scoate proiectantul din cauza.
Folosirea informațiilor conținute în această documentație precum și copierea parțială sau integrală a acestora fără acordul AUTORULUI și BENEFICIARULUI **ESTE INTERZISĂ**

Client: Pretura sec. Buiucani

36/2023 - PG

Spațiul de joacă din Ansamblul Catedralei "Naşterea Domnului". Porţile Sfinte şi scuarul. Piaţa Marii Adunări Naţionale
bd. Ștefan cel Mare și Sfânt 138, mun. Chișinău

Modf.	Cant.	Planșa	Nr. doc.	Semn.	Data
Autor		M. Stamati			
ASP		A. Vatamaniuc			
Elaborat		I. Borozan			
Elaborat		P. Uncu			
Elaborat		A. Vatamaniuc			
Elaborat		M. Stamati			

Spațiul de joacă

Faza	Planșa	Planșe
PE	26	

Detalii suprafețe pavate sc. 1:10

Michelesta Design SRL

COORDONARI	
ASP	M. Stamati

Nr. doc. original	Semnătura și data	Nr. doc. modificat

D-01 Detaliu conexiune îmbrăcăminte pietonală Tip 7 și spații verzi

1. Pietriș de râu spălat f2-8, 100mm
2. Strat de baza din piatra sparta M300 (fr.20-40) conform GOST 8267-93* - 100 mm
3. Strat inferior de fundatie din nisip cu granulatie medie, conform GOST 8736-93 - 100 mm
4. Geotextil
5. Sol compactat

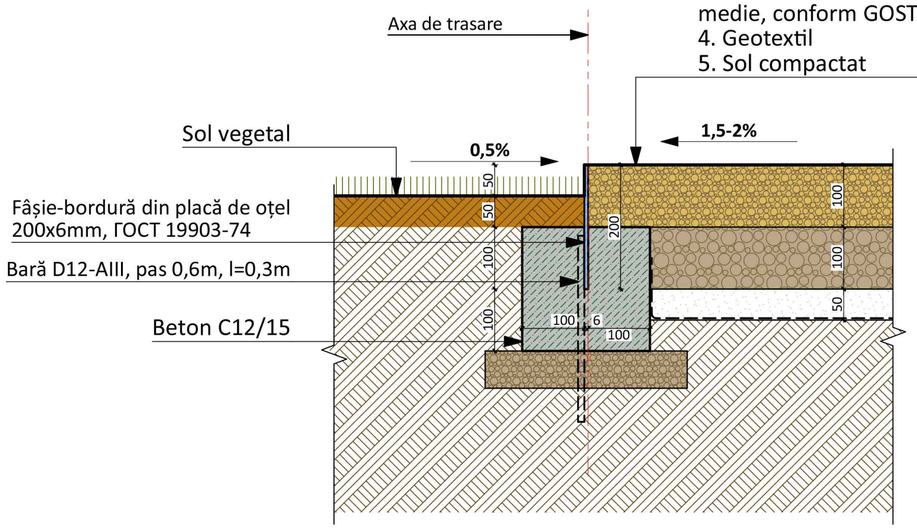

D-02 Detaliu conexiune îmbrăcăminte pietonală Tip 6 și spații verzi

1. Amestec de pietriș de râu spălat (fr.0-2) cu nisip de curț cu granulatie medie (raport de 4 la 1) și rășină epoxidică - 20mm
2. Strat de baza din piatra sparta M300 (fr.5-20) conform GOST 8267-93* - 80 mm
3. Strat de baza din piatra sparta M300 (fr.20-40) conform GOST 8267-93* - 100 mm
4. Strat inferior de fundatie din nisip cu granulatie medie, conform GOST 8736-93 - 100 mm
5. Geotextil
6. Sol compactat

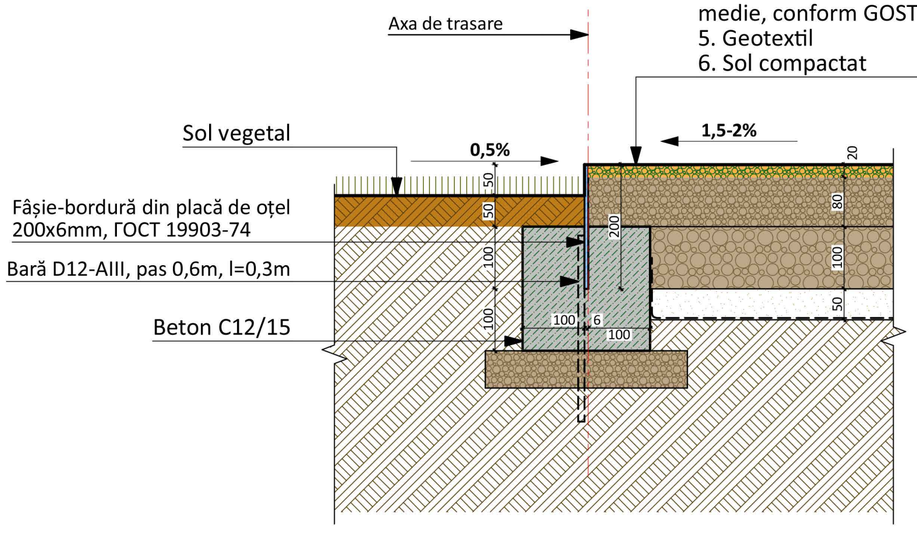

D-03 Detaliu conexiune îmbrăcăminte pietonală Tip 5b și spații verzi

1. Cauciuc EPDM, roșu - 20mm
2. Cauciuc Bază - 30mm
3. Strat de baza din piatra sparta M300 (fr.5-20) conform GOST 8267-93* - 50 mm
4. Strat de baza din piatra sparta M300 (fr.20-40) conform GOST 8267-93* - 100 mm
5. Strat inferior de fundatie din nisip cu granulatie medie, conform GOST 8736-93 - 100 mm
6. Geotextil
7. Sol compactat

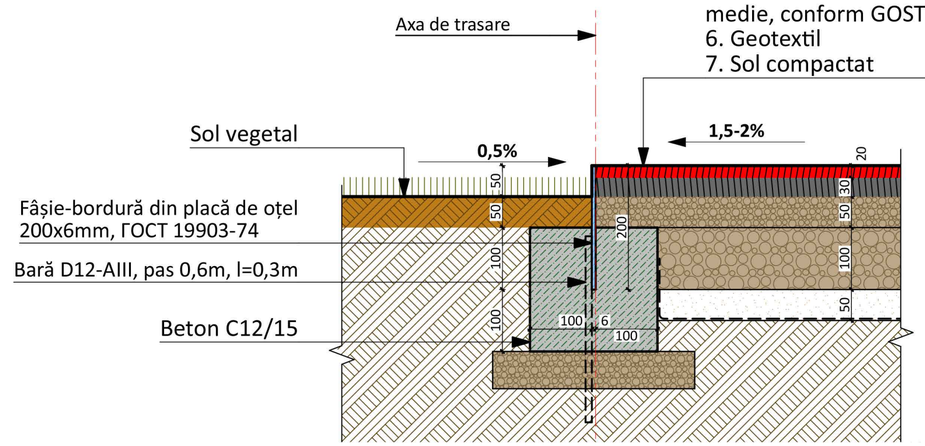

D-04 Detaliu îmbrăcăminte pietonală Tip 8

1. Strat din nisip cu granulatie medie, conform GOST 8736-93 - 200 mm
2. Strat de baza din piatra sparta M300 (fr.20-40), conform GOST 8267-93* - 50 mm
3. Geotextil
4. Sol compactat

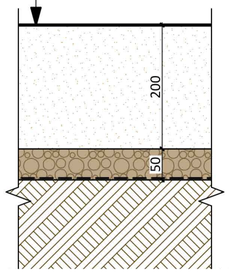

D-05 Schemă fixare arbore în poziție verticală

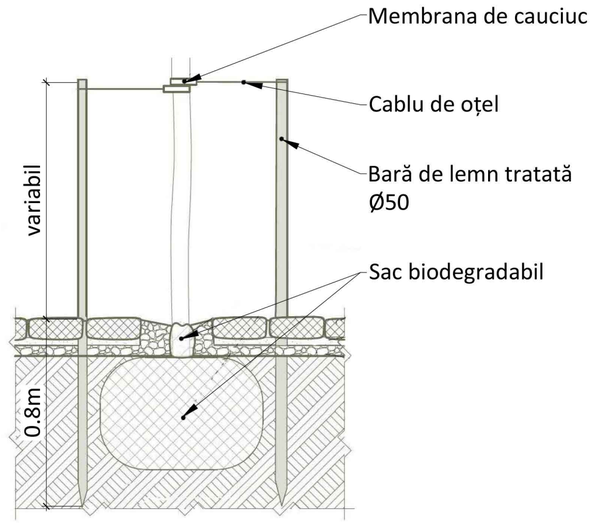

Drepturile de autor aparțin **Atelier de Design - Mihai Stamati (Michelesta Design SRL)**
Folosirea acestor documentații în alte scopuri decât cele menționate în cartuș atrage răspunderea utilizatorului și scoate proiectantul din cauza.
Folosirea informațiilor conținute în această documentație precum și copierea parțială sau integrală a acestora fără acordul AUTORULUI și BENEFICIARULUI **ESTE INTERZISĂ**

Client: Pretura sec. Buiucani

36/2023 - PG

Modf.	Cant.	Planșa	Nr. doc.	Semn.	Data

Spațiul de joacă din Ansamblul Catedralei "Naşterea Domnului". Porţile Sfinte şi scuarul. Piaţa Marii Adunări Naţionale
bd. Ștefan cel Mare și Sfânt 138, mun. Chișinău

Autor	M. Stamati	
ASP	A. Vatamaniuc	
Elaborat	I. Borozan	
Elaborat	P. Uncu	
Elaborat	A. Vatamaniuc	
Elaborat	M. Stamati	

Spațiul de joacă

Faza	Planșa	Planșe
PE	25	

Detalii suprafețe pavate sc. 1:10 și Schemă fixare arbore în poziție verticală

Michelesta Design SRL

COORDONARI	
M. Stamati	
ASP	
Nr. doc. modificat	
Semnătura și data	
Nr. doc. original	

S-01 **Elevație 01** **1:150**

S-02 **Elevație 02** **1:150**

COORDONARI		
	ASP	M. Stamati

Nr. doc. original	Semnătura și data	Nr. doc. modificat

Drepturile de autor aparțin **Atelier de Design - Mihai Stamati (Michelesta Design SRL)**
Folosirea acestor documentații în alte scopuri decât cele menționate în cartuș atrage răspunderea utilizatorului și scoate proiectantul din cauza.
Folosirea informațiilor conținute în această documentație precum și copierea parțială sau integrală a acestora fără acordul AUTORULUI și BENEFICIARULUI **ESTE INTERZISĂ**

Client: Pretura sec. Buiucani

36/2023 - PG

Spațiul de joacă din Ansamblul Catedralei "Naşterea Domnului". Porțile Sfinte şi scuarul. Piața Marii Adunări Naționale
bd. Ștefan cel Mare și Sfânt 138, mun. Chișinău

Modf.	Cant.	Planșa	Nr. doc.	Semn.	Data

Autor	M. Stamati		
ASP	A. Vatamaniuc		
Elaborat	I. Borozan		
Elaborat	P. Uncu		
Elaborat	A. Vatamaniuc		
Elaborat	M. Stamati		

Spațiul de joacă

Faza	Planșa	Planșe
PE	24	

Elevații sc. 1:150

Michelesta Design SRL

Plan amenajare

1:250

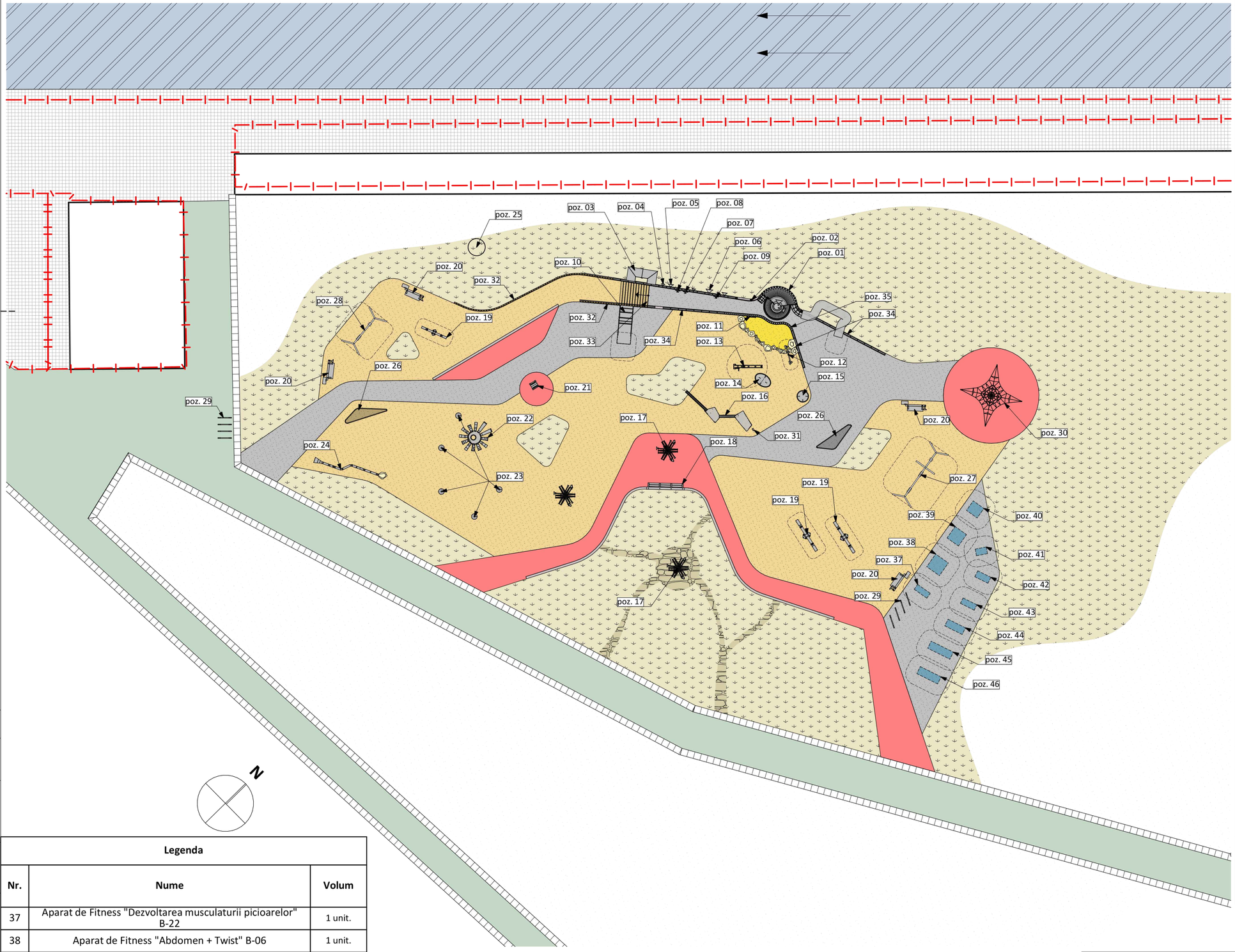

Legenda

Nr.	Nume	Volum
01	Căsuță	1 unit.
02	Ansamblu împrejmuire inox „Oglinzi”	1 unit.
03	Tunel inox	1 unit.
04	Pâlnie mică	2 unit.
05	Pâlnie medie	2 unit.
06	Pâlnie mare	1 unit.
07	Periscop mare	1 unit.
08	Periscop mediu	1 unit.
09	Periscop mic	1 unit.
10	Tobogan	1 unit.
11	Ansamblu din 3 roți pentru nisip	1 unit.
12	Balanță	1 unit.
13	Macara	1 unit.
14	Nisipieră mare	1 unit.
15	Nisipieră mică	1 unit.
16	Ansamblu „Munte și râuri”	1 unit.
17	Ghem fix de comunicare	3 unit.
18	Bancă fixă	1 unit.
19	Balansoar	3 unit.
20	Bancă fixă de comunicare	4 unit.
21	Bancă fixă „Taburetă”	1 unit.
22	Intalație „Rădăcină”	1 unit.
23	Intalație sonoră „Strop de ploaie”	5 unit.
24	Perete de echilibru	1 unit.
25	Paravan protecție panou electric	1 unit.
26	Bancă fixă lemn masiv	2 unit.
27	Scrânciob cu 3 scaune	1 unit.
28	Scrânciob cu 2 scaune	1 unit.
29	Suport pentru biciclete	7 unit.
30	Ansamblu de joacă „păienjiniș”	1 unit.
31	Cișmea	1 unit.
32	Bușteni de stejar 100x200mm cu piesă de fixare volum net	91 unit. 2,8mc
33	Bușteni de stejar (trepte și podină) 100x200mm cu piese de fixare volum net	11 unit. 0,6 mc
34	Piesă prefabricată de beton alb, 100x660mm, h - variabil	42 unit.
35	Piesă prefabricată de beton alb, D160mm, h - 1250mm	36 unit.
36	Coș de gunoi	6 unit.

Note:

Descrierea instalațiilor și mobilierului vezi pl. 27-47-PG

Legenda

Nr.	Nume	Volum
37	Aparat de Fitness "Dezvoltarea musculaturii picioarelor" B-22	1 unit.
38	Aparat de Fitness "Abdomen + Twist" B-06	1 unit.
39	Aparat de Fitness dublu "Abdomen + Spate" B-12	1 unit.
40	Aparat de Fitness "Voloane duble" B-02	1 unit.
41	Aparat de Fitness "Bicicleta" B-04	1 unit.
42	Aparat de Fitness “AIR WALKER” B-13	1 unit.
43	Aparat de Fitness "Întărirea musculaturii picioarelor" B-16	1 unit.
44	Aparat de Fitness "SCHIOR dublu" B-08	1 unit.
45	Aparat de Fitness "Impinge-trage + Extensia picioarelor" B-07	1 unit.
46	Aparat de Fitness "Intărirea picioarelor și a Abdomenului" B-24	1 unit.

COORDONARI

M. Stamati		
ASP		

Nr. doc. modificat		
Semnătura și data		
Nr. doc. original		

Drepturile de autor aparțin **Atelier de Design - Mihai Stamati (Michelesta Design SRL)**
Folosirea acestor documentații în alte scopuri decât cele menționate în cartuș atrage răspunderea utilizatorului și scoate proiectantul din cauza.
Folosirea informațiilor conținute în această documentație precum și copierea parțială sau integrală a acestora fără acordul AUTORULUI și BENEFICIARULUI **ESTE INTERZISĂ**

Client: Pretura sec. Buiucani

36/2023 - PG

Modf.	Cant.	Planșa	Nr. doc.	Semn.	Data

Spațiul de joacă din Ansamblul Catedralei “Nașterea Domnului”. Porțile Sfinte și scuarul. Piața Marii Adunări Naționale
bd. Ștefan cel Mare și Sfânt 138, mun. Chișinău

Autor	M. Stamati	
ASP	A. Vatamaniuc	
Elaborat	I. Borozan	
Elaborat	P. Uncu	
Elaborat	A. Vatamaniuc	
Elaborat	M. Stamati	

Spațiul de joacă

Faza	Planșa	Planșe
PE	23	

Plan amenajare sc.1:500

Michelesta Design SRL