EcoEvolutions

LICENȚĂ Seria A MMII, №046299, din 13.11.2014.

Beneficiar:
Primăria s. Tarigrad,
r. Drochia

# ECO EVOLUTIONS S.R.L

BIROU DE PROIECTARE ECO EVOLUTIONS S.R.L

LICENȚĂ Seria A MMII, № 046299, din 13 noiembrie 2014.

# PROIECT DE EXECUTARE

## Obiect Nr. 12/11/2019

## Realizarea sistemului de iluminat stradal din s. Tarigrad, r. Drochia. Etapa III

## Volumul 2:
## IEE - Iluminat electric exterior

Director — Socolovschi Mihai

Inginer șef de proiect — Negară Aurel

Adresa: Str. A.Hîjdeu, 98/1, mun. Chisinău
Tel/Fax: +373-22-224-951
Tel:+373-69 5555 11
Email: office@ecoevolutions.md
Website: www.ecoevolutions.md

Chișinău, 2019

## Tabelul seturilor de bază a desenelor de executare

| Notaţie | Denumirea | Remarcă |
|---|---|---|
| 12/11/2019 - ME | Memoriu explicativ | |
| 12/11/2019 - DD | Documentaţia de deviz | |
| 12/11/2019 - IEE | Iluminat electric exterior | |

## Tabelul desenelor de executare a setului de bază

| Coala | Denumirea | Remarcă |
|---|---|---|
| 1-4 | Date generale | |
| 5 | Tabelul străzilor cu iluminat electric stradal proiectat | |
| 6 | Schema electrică principială a iluminatului stradal proiectat de la PT141DR22. Verificarea aparatului de protecţie. | |
| 7 | Schema electrică principială a iluminatului stradal proiectat de la PT138DR12. Verificarea aparatului de protecţie. | |
| 8 | Planul general al reţelelor electrice de iluminare stradală proiectate. Amplasarea posturilor de transformare | Scara - 1:5000 |
| 9 | Planul reţelelor electrice de iluminare publică proiectate de la PT287DR12 | Scara - 1:1000 |
| 10 | Planul reţelelor electrice de iluminare publică proiectate de la PT154DR12 | Scara - 1:1000 |
| 11 | Planul reţelelor electrice de iluminare publică proiectate de la PT141DR22 | Scara - 1:1000 |
| 12 | Planul reţelelor electrice de iluminare publică proiectate de la PT139DR12 | Scara - 1:1000 |
| 13 | Planul reţelelor electrice de iluminare publică proiectate de la PT382DR12 | Scara - 1:1000 |
| 14 | Planul reţelelor electrice de iluminare publică proiectate de la PT138DR12 | Scara - 1:1000 |
| 15 | Planul reţelelor electrice de iluminare publică proiectate de la PT360DR22 | Scara - 1:1000 |
| 16 | Planul reţelelor electrice de iluminare publică proiectate de la PT137DR12 | Scara - 1:1000 |
| 17 | Planul reţelelor electrice de iluminare publică proiectate de la PT181DR12 | Scara - 1:1000 |
| 18 | Planul reţelelor electrice de iluminare publică proiectate de la PT136DR22 | Scara - 1:1000 |
| 19 | Planul reţelelor electrice de iluminare publică proiectate de la PT276DR22 | Scara - 1:1000 |
| 20 | Legarea la neutru a corpurilor de iluminat stradal. Legarea repetată la pămînt a firului PEN | |
| 21 | Realizarea legării repetate la pămînt | |
| 22-25 | Tabelul de alegere a secţiunii cablului | |
| 26 | Jurnalul de cabluri | |
| 27 | Amplasarea dulapurilor de evidenţă şi de comandă. (vedere generală) | |
| 28 | Amplasarea dulapurilor de evidenţă şi de comandă (detalii) | |
| 29 | Pilon intermediar 10/ 0,4 kV. Amplasare conductoare | |
| 30 | Modalitate de instalare a corpului de iluminat pe piloni | 2 coli |
| 31 | Strada Stefan cel Mare. Vedere secţiune transversală si longitidinală | |
| 32 | Strada Maria Tănase, Elena Sîrbu, Bucovina. Vedere secţiune transversală si longitidinală | |
| 33 | Strada Doina, Stejarului. Vedere secţiune transversală si longitidinală | |
| 34 | Strada Decebal, Alecu Russo. Vedere secţiune transversală si longitidinală | |
| 35 | Strada Plaiului. Vedere secţiune transversală si longitidinală | |
| 36 | Strada Mihai Viteazul. Vedere secţiune transversală si longitidinală | |
| 37 | Strada Mitropolit Varlaam, Vedere secţiune transversală si longitidinală | |
| 38 | Strada M. Eminescu. Vedere secţiune transversală si longitidinală | |
| 39 | Strada Visinilor. Vedere secţiune transversală si longitidinală | |
| 40 | Strada George Enescu. Vedere secţiune transversală si longitidinală | |
| 41 | Strada Trandafirilor. Vedere secţiune transversală si longitidinală | |
| 42 | Strada Mihail Kogîlniceanu. Vedere secţiune transversală si longitidinală | |
| 43 | Strada Podul de flori. Vedere secţiune transversală si longitidinală | |
| 44 | Strada Tineretului. Vedere secţiune transversală si longitidinală | |
| 45 | Strada Mircea cel Batrîn. Vedere secţiune transversală si longitidinală | |
| 46 | Strada Prieteniei. Vedere secţiune transversală si longitidinală | |
| 47 | Strada Ilie Solomon. Vedere secţiune transversală si longitidinală | |
| 48 | Strada Petru Rares. Vedere secţiune transversală si longitidinală | |
| 49 | Strada Izmail, Prometeu. Vedere secţiune transversală si longitidinală | |
| 50 | Strada N. Testemitanu. Vedere secţiune transversală si longitidinală | |
| 51 | Strada Tamara Ceban. Vedere secţiune transversală si longitidinală | |

Certificat de urbanism pentru proiectare Nr. din

| | | | |
|---|---|---|---|
| IŞP | Negară A. | Legitimaţie Seria 2018-P, № 0067, din 04.04.2018 | "Eco Evolutions" SRL. LICENŢĂ Seria A MMII, № 046299, din 13.11.2014 |
| | | până la 04.04.2023 | |

Beneficiar:
Primăria s. Tarigrad, r. Drochia

| Modificat | Nr.sec. | Coala | Nr.doc. | Semnat | Data |
|---|---|---|---|---|---|
| Inginer | | Negară A. | | | 16.01.20 |
| IŞP | | Negară A. | | | 16.01.20 |

**12/11/2019-IEE**

Realizarea sistemului de iluminat stradal din s. Tarigrad, r. Drochia. Etapa III

Iluminat electric exterior

| Stadiu | Coala | Coli |
|---|---|---|
| PE | 1 | 54 |

Date generale (început)

Eco Evolutions SRL
or. Chişinău

Data emitere: 13/11/20; 12:58:45

Schimb. inv. №

Semnătura şi data

Inv. № semn.

| | | |
|---|---|---|
| 52 | Strada Luceafărul. Vedere secţiune transversală si longitidinală | |
| 53 | Strada Sucevita Aux. 1. Vedere secţiune transversală si longitidinală | |
| 54 | Strada Sucevita Aux. 2. Vedere secţiune transversală si longitidinală | |

## Tabelul documentelor anexate

| Notaţie | Denumirea | Remarcă |
|---|---|---|
| | **Iluminat stradal de la PT287DR12** | |
| 12/11/2019-IEE-TL1 | Tabelul lucrărilor de construcţie şi montaj | |
| 12/11/2019-IEE-SE1 | Specificaţia echipamentelor şi a accesoriilor | |
| | | |
| | **Iluminat stradal de la PT154DR12** | |
| 12/11/2019-IEE-TS2 | Tabelul general al stâlpilor şi a fundaţiilor | |
| 12/11/2019-IEE-TL2 | Tabelul lucrărilor de construcţie şi montaj | |
| 12/11/2019-IEE-SC2 | Specificaţia materialelor de construcţie | |
| 12/11/2019-IEE-SE2 | Specificaţia echipamentelor şi a accesoriilor | |
| | | |
| | **Iluminat stradal de la PT141DR22** | |
| 12/11/2019-IEE-TS3 | Tabelul general al stâlpilor şi a fundaţiilor | |
| 12/11/2019-IEE-TL3 | Tabelul lucrărilor de construcţie şi montaj | |
| 12/11/2019-IEE-SC3 | Specificaţia materialelor de construcţie | |
| 12/11/2019-IEE-SE3 | Specificaţia echipamentelor şi a accesoriilor | 2 coli |
| | | |
| | **Iluminat stradal de la PT139DR12** | |
| 12/11/2019-IEE-TS4 | Tabelul general al stâlpilor şi a fundaţiilor | |
| 12/11/2019-IEE-TL4 | Tabelul lucrărilor de construcţie şi montaj | |
| 12/11/2019-IEE-SC4 | Specificaţia materialelor de construcţie | |
| 12/11/2019-IEE-SE4 | Specificaţia echipamentelor şi a accesoriilor | |
| | | |
| | **Iluminat stradal de la PT382DR12** | |
| 12/11/2019-IEE-TS5 | Tabelul general al stâlpilor şi a fundaţiilor | |
| 12/11/2019-IEE-TL5 | Tabelul lucrărilor de construcţie şi montaj | |
| 12/11/2019-IEE-SC5 | Specificaţia materialelor de construcţie | |
| 12/11/2019-IEE-SE5 | Specificaţia echipamentelor şi a accesoriilor | |
| | | |
| | **Iluminat stradal de la PT138DR12** | |
| 12/11/2019-IEE-TS6 | Tabelul general al stâlpilor şi a fundaţiilor | |
| 12/11/2019-IEE-TL6 | Tabelul lucrărilor de construcţie şi montaj | 2 coli |
| 12/11/2019-IEE-SC6 | Specificaţia materialelor de construcţie | |
| 12/11/2019-IEE-SE6 | Specificaţia echipamentelor şi a accesoriilor | 2 coli |
| | | |
| | **Iluminat stradal de la PT360DR22** | |
| 12/11/2019-IEE-TS7 | Tabelul general al stâlpilor şi a fundaţiilor | |
| 12/11/2019-IEE-TL7 | Tabelul lucrărilor de construcţie şi montaj | |
| 12/11/2019-IEE-SC7 | Specificaţia materialelor de construcţie | |
| 12/11/2019-IEE-SE7 | Specificaţia echipamentelor şi a accesoriilor | |

## Tabelul documentelor anexate

| Notaţie | Denumirea | Remarcă |
|---|---|---|
| | **Iluminat stradal de la PT137DR12** | |
| 12/11/2019-IEE-TL8 | Tabelul lucrărilor de construcţie şi montaj | |
| 12/11/2019-IEE-SE8 | Specificaţia echipamentelor şi a accesoriilor | |
| | | |
| | **Iluminat stradal de la PT181DR12** | |
| 12/11/2019-IEE-TS9 | Tabelul general al stâlpilor şi a fundaţiilor | |
| 12/11/2019-IEE-TL9 | Tabelul lucrărilor de construcţie şi montaj | |
| 12/11/2019-IEE-SC9 | Specificaţia materialelor de construcţie | |
| 12/11/2019-IEE-SE9 | Specificaţia echipamentelor şi a accesoriilor | |
| | | |
| | **Iluminat stradal de la PT136DR22** | |
| 12/11/2019-IEE-TS10 | Tabelul general al stâlpilor şi a fundaţiilor | |
| 12/11/2019-IEE-TL10 | Tabelul lucrărilor de construcţie şi montaj | |
| 12/11/2019-IEE-SC10 | Specificaţia materialelor de construcţie | |
| 12/11/2019-IEE-SE10 | Specificaţia echipamentelor şi a accesoriilor | |
| | | |
| | **Iluminat stradal de la PT276DR22** | |
| 12/11/2019-IEE-TS11 | Tabelul general al stâlpilor şi a fundaţiilor | |
| 12/11/2019-IEE-TL11 | Tabelul lucrărilor de construcţie şi montaj | |
| 12/11/2019-IEE-SC11 | Specificaţia materialelor de construcţie | |
| 12/11/2019-IEE-SE11 | Specificaţia echipamentelor şi a accesoriilor | |

| Denumirea | Unitat. de măsură | Cantitatea |
|---|---|---|
| Categoria de fiabilitate | III | |
| Tensiunea retelei de alimentare | V | ~220/ 380 V |
| Număr puncte noi de racordare | - | 2 |
| Puterea contractată în punct de racordare | kW | 5,0 / 5,0 |
| Factorul de putere | cos ϕ | 0,92 |
| Sistemul de legare la pământ | TN-C | |
| | | |

| | | | | | | | | |
|---|---|---|---|---|---|---|---|---|
| Beneficiar: Primăria s. Tarigrad, r. Drochia | | | | | | 12/11/2019-IEE | | |
| | | | | | | Realizarea sistemului de iluminat stradal din s. Tarigrad, r. Drochia. Etapa III | | |
| Modificat | Nr.sec. | Coala | Nr.doc. | Semnat | Data | | | |
| Inginer | | Negară A. | | | 16.01.20 | Iluminat electric exterior | Stadiu | Coala / Coli |
| IŞP | | Negară A. | | | 16.01.20 | | PE | 2 / 54 |
| | | | | | | Date generale (continuare) | Eco Evolutions SRL or. Chişinău | |

Data emitere: 13/11/20; 12:58:59

Coordonat

Schimb. inv. №

Semnătura şi data

Inv. № semn.

## Semne convenţionale

| | |
|---|---|
| PT154DR12 / 100 kVA | Post de transformare prefabricat PT 10/0,4 kV existent, cu indicarea numărului de ordine la numărător şi puterea transformatorului în kVA la numitor. |
| СИП-2 1x35+1x54,6 IL/C 32 | LEAI-0,22 kV proiectată în zone populate cu indicarea mărcii, secţiunii conductoarelor şi lungimea deschiderii în metri (m), amplasare în comun cu LEA-0,4 kV. |
| СИП-2 1x35+1x54,6 IL 32 | LEAI-0,22 kV proiectată în zone populate cu indicarea mărcii, secţiunii conductoarelor şi lungimea deschiderii în metri (m). |
| СИП-2 3x35+1x54,6 IL/C 32 | LEAI-0,38 kV proiectată în zone populate cu indicarea mărcii, secţiunii conductoarelor şi lungimea deschiderii în metri (m). |
| DEv.-0,38 kV | Dulap de evidenţă proiectat/ existent |
| DC-0,38 kV | Dulap de comandă proiectat/ existent |
| | LEA (LEAI) 0,22 kV existentă, necesară de demontat |
| | Pilon de capăt, colţ-ancorare, ramificare a LEA-0,4 kV existent |
| | Pilon intermediar a LEA-0,4 kV existent |
| | Pilon de capăt, colţ-ancorare, ramificare a LEA-0,4 kV proiectat |
| | Pilon intermediar a LEA-0,4 kV proiectat |
| 6 — 25 W | Consolă cu corp de iluminat Led, cu indicarea numărului de odine, a puterii electrice |
| | Priză de pămînt |
| $\Delta U_{c\Sigma}$=2,4 % | Pierderi de tensiune în LEAI-0,22 kV, în procente din Un |
| $Isc^1$=127,1 A | Curentul de scurtcircuit monofazat |

## Documente de referinţă

| | | |
|---|---|---|
| ПУЭ-7 | Правила устройства электроустановок. | |
| СТО 70238424.29.240. 20.001-2011 | Воздушные линии напряжением 0,4-20 кВ. Условия создания. Нормы и требования | |
| NCM C.04.02-2005 | Iluminatul natural si artificial | |
| Шифр 21.0112 | Угловые опоры ВЛИ 0,4 кВ одностоечной конструкции на стойках типа СВ105 и СВ110 | |
| Шифр 26.0086 | Одноцепные, двухцепные и переходные железобетонные опоры ВЛИ 0,38 кВ с СИП-2А с линейной арматурой компании "Таико Электроникс симель" | |
| ТП 3.407.1-150 СЭП | Instalaţii de legare la pămînt a stîlpilor LEA | |
| 3.407.1-136 Выпуск 5 | Опоры наружного освещения сельских населенных пунктов. Материалы для проектирования и рабочие чертежи | |
| Шифр 21.0003 | Подвеска самонесущих изолированных проводов ВЛИ-0,4 кВ на существующих железобетонных опорах ВЛ-0,4 кВ с неизолированными проводами | |
| NCM A.08.02-2014 | Securitatea si sanatatea muncii in constructii | |
| NCM G.01.03.2015 | Instalatii electrotehnice | |
| ГОСТ 28249-93 | Короткие замыкания в электроустановок | |
| SM EN 13201-1:2017 | Iluminat public. Partea 1: Selectarea claselor de iluminat | |
| SM EN 13201-2:2017 | Iluminat public. Partea 2: Cerinţe de performanţă | |
| SM EN 13201-3:2017 | Iluminatul public. Partea 3: Calculul performanţelor | |

Data emitere: 13/11/20; 12:59:14

Schimb. inv. №

Semnătura şi data

Inv. № semn.

| | | | | | |
|---|---|---|---|---|---|
| Beneficiar: Primăria s. Tarigrad, r. Drochia | | | | | |
| Modificat | Nr.sec. | Coala | Nr.doc. | Semnat | Data |
| Inginer | | Negară A. | | | 16.01.20 |
| IŞP | | Negară A. | | | 16.01.20 |

**12/11/2019-IEE**

Realizarea sistemului de iluminat stradal din s. Tarigrad, r. Drochia. Etapa III

| Iluminat electric exterior | Stadiu | Coala | Coli |
|---|---|---|---|
| | PE | 3 | 54 |
| Date generale (continuare) | Eco Evolutions SRL or. Chişinău | | |

## Dispoziţii generale

1. Traseele liniilor electrice, numărul şi locul de amplasare a corpurilor de iluminat sunt conform planului localităţii prezentat de primăria s. Tarigrad, r. Drochia.
2. Distanţa de la conductoarele izolate ale LEA 0,4 kV, în zone populate şi nepopulate, până la suprafaţa pământului la o săgeată maximă datorită greutăţii proprii trebuie să fie minim de 5 m, până la trotuare şi trecerile pentru pietoni - 3,5 m.
3. Distanţa pe orizontal de la conductoarele izolate (СИП-2) la maxima lor abatere până la elementele caselor şi a construcţiilor trebuie să fie minim de:
   1,0 m - până la balcoane, terase şi ferestre;
   0,2 m - de la pereţii plini ai casei, construcţiilor.
4. Distanţa pe orizontal dintre conductoarele LEA 0,4 kV şi a liniilor de telecomunicaţii la trecere paralelă sau la apropiere trebuie să fie de minim 1m.
5. Distanţa pe vertical de la conductoarele LEA până la cablurile suspendate a liniilor de telecomunicaţii în deschiderea intersecţiei, la o săgeată maximă datorată greutăţii proprii, trebuie să fie de minim 1,0 m, iar pe stâlpul comun - 0,5 m.
6. Distanţa pe vertical între conductoarele LEA 0,4 kV în deschidere, care se intersectează între ele, trebuie sa fie de minim 1m la t = +15°C.
7. Distanţa pe vertical de la conductoarele LEA 6-10 kV până la conductoarele izolate ale LEA 0,4 kV, pe stâlpul comun şi în deschidere la t = +15°C trebuie să fie minim de 1,75 m, la suspendarea conductoarelor cu nul portant neizolat şi de 1,0 m la suspendarea conductoarelor cu nul portant izolat.
8. La intersecţie cu cablu de telecomunicaţii suspendat secţiunea trebuie să fie minim de:
   - conductorul portant (СИП-2) - 35 mm2.
9. La intersecţia LEA de până la 330 kV distanţele minime dintre conductoare şi stâlpii care intersectează LEA trebuie să fie de minim:
   - 3,0 m la abaterea maximă a conductoarelor;
   - 6,0 m la conductoarele neabătute;
   - 0,5 m pentru LEA izolate.
10. Distanţa de la stâlpul LEA 0,4 kV până la conductoarele izolate sau a cablurilor suspendate ale liniilor de telecomunicaţii trebuie să fie de minim 2,0 m.
11. Distanţa minimă pe vertical de la conductoare până la partea carosabilă a drumurilor tuturor categoriilor trebuie să fie minim 7 m.
12. Armătura pilonilor din beton armat LEA 0,4 kV, carcasele corpurilor de iluminat stradale, descărcătoarelor, manşoanelor de cablu şi a altor echipamente electrice, instalate pe stâlp, trebuie să fie conectate la conductorul nul a reţelei.
13. Pentru protecţia LEA 0,4 kV contra supratensiunilor atmosferice se realizează instalaţii de legare la pământ. Rezistenţa instalaţiilor de legare la pământ trebuie să nu depăşească 30 Ohm. Distanţa dintre instalaţii, trebuie sa fie nu mai mare de 100 m pentru zonele cu numărul orelor de trăsnet mai mare de 40.
14. Aparatele de protecţie, instalate pe LEA contra supratensiunelor atmosferice, trebuie să fie legate la pământ printr-o bară separată.
15. La construcţia LEA, în apropierea liniilor existente, să se efectueze măsurile tehnicii de securitate prezentate în Memoriu Explicativ.
16. În calitate de documente normative(recomandat) să fie utilizat NAIE (ПУЭ) editia a VII.
17. Distanţa pe orizontal de la corpul de iluminat pînă la cel mai apropiat conductor al LEA trebuie sa fie minim de 0,6 m.
18. Deasupra părţii carosabile a străzilor şi drumurilor corpurile de iluminat trebuie instalate la o înălţime de cel puţin 6,5 m.
19. Pentru iluminarea nodurilor rutiere şi zonelor urbane, corpurile de iluminat se pot instala şi pe stîlpi de 20 m si mai mult cu condiţia asigurării securităţii la exploatarea lor.
20. Intersecţia liniilor de iluminat cu străzi şi drumuri la deschideri nu mai mari de 40 m este permis să se realizeze fără stîlpi de ancoră şi dublarea armăturii de fixare.
21. Conductoarele trebuie introduse în corpul de iluminat în aşa fel încît în locul de intrare ele să nu fie supuse deteriorărilor mecanice.
22. Conexiunea conductoarelor în interiorul consolelor, ţevilor, umeraşelor pe care sunt montate corpurile de iluminat este interzisă. Conectarea conductoarelor trebuie să fie efectuate în locurile accesibile pentru inspecţie, de exemplu la baza consolelor, în locurile de intrare a conductoarelor în corpul de iluminat.
23. La traversarea liniilor de cablu a căilor rutiere, cablurile se amplasează în tuneluri, blocuri sau ţevi pe întreaga distanţă la adîncimea de nu mai puţin 1 m de la materialul drumului şi nu mai puţin de 0,5 m de la partea de jos a canalurilor de scurgere. În lipsa zonelor de protecţie, condiţiile impuse de amplasare se vor respecta numai pe segmental de traversare plus câte 2 m de ambele părţi a căii rutiere.
24. Zona condiţiilor climaterice, cu repetare o dată în 25 de ani, este acceptată: grosimea stratului de chiciură - 25 mm, viteza vântului - 36 m/s.
25. Locul de amplasare a stîlpilor se determină local în conformitate cu normele în vigoare.
26. Rezistenţa specifică a solului pe traseu este de 100 Ω·m.
27. Locul amplasării pilonilor 0,4kV, lucrările de terasament de concretizat la faţa locului în prezenţa reprezentantului primăriei şi tuturor părţilor cointeresate (reţele electrice, reţele telecomunicaţii, gaz, apă-canal, etc.).
28. Se admite înlocuirea materialelor şi componentelor electrotehnice preconizate, cu analogice.
29. Înainte de începerea lucrărilor de montaj e necesar de elaborat Proiectul de Execuţie a lucrărilor (PEL), în care în mod obligatoriu, vor fi incluse volumele suplimentare.
30. Pentru montaj de utilizat numai materiale şi utilaje certificate în Republica Moldova.
31. Proiectul de coordonat în modul stabilit, cu persoanele fizice şi juridice cointeresate, conform legislaţiei în vigoare.
32. Pînă la îndeplinirea lucrărilor de terasament, de invitat reprezentanţii reţelelor existente în zona de lucru.
33. Lucrările de electromontaj de îndeplinit în conformitate cu NAIE, NCM G.01.03.2015, NCM A.08.02-2014

Proiectul este elaborat în conformitate cu respectarea documentelor normative în vigoare şi asigură nivelul de calitate corespunzător:

A - rezistenţă şi stabilitate;
B - siguranţă în exploatare;
C - siguranţă la foc;
D - igienă, sănătatea oamenilor, refacerea şi protecţia mediului înconjurător;
E - izolaţie termică, hidroizolaţia şi economia de energie;
F - protecţia contra zgomotului.

Inginer şef de proiect Negară A.

| | | | | | | | | | |
|---|---|---|---|---|---|---|---|---|---|
| Beneficiar: Primăria s. Tarigrad, r. Drochia | | | | | | 12/11/2019-IEE | | | |
| | | | | | | Realizarea sistemului de iluminat stradal din s. Tarigrad, r. Drochia. Etapa III | | | |
| Modificat | Nr.sec. | Coala | Nr.doc. | Semnat | Data | | | | |
| Inginer | | Negară A. | | | 16.01.20 | Iluminat electric exterior | Stadiu | Coala | Coli |
| IŞP | | Negară A. | | | 16.01.20 | | PE | 4 | 54 |
| | | | | | | Date generale (sfîrşit) | Eco Evolutions SRL or. Chişinău | | |

Data emitere: 13/11/20; 12:59:27

Coordonar

Schimb. inv. №

Semnătura şi data

Inv. № semn.

## Datele SIP strazile din com. Țarigrad, Etapa III

| | Denumirea străzii | PT de alimentare | Lățimea străzii, m | Lățimea trotuarului, m | Lungimea străzii, m | Distanta stilp-drum, (max.), m (inclusiv fisia verde) | Clasa de iluminare (SM EN 13201:2017) | Luminanța normată a suprafeței, cd/m2 / lx. | Amplasare piloni | Înălțimea stîlpului, m | Înălțime PL (Hpl), m * | Distanța între piloni, (max.), m | Tipul pilonilor | Numar benzi | Puterea sursei LED, (orientativ), W, * | Număr lămpi | Lungime consolă existentă/ proiectată, m (min. 0,5 m. - max. 1/4 din Hpl), * | Unghi de inclinare, grade (0 - 15 grade), * | Inveliș carosabil |
|---|---|---|---|---|---|---|---|---|---|---|---|---|---|---|---|---|---|---|---|
| | 2 | 3 | 4 | 5 | 6 | 7 | 8 | 9 | 10 | 11 | 12 | 13 | 14 | 15 | 16 | 17 | 18 | 19 | 20 |
| 1 | Stefan cel Mare si Sfînt | -136/ -382 | 6,0 | - | 2000 | 8,0 | M5 | 0,5 | unilateral | 8,0 | 8,5 | 44,0 | beton armat | 2 | 50 | 54 | 1,5 | 15 | asfalt |
| 2 | Maria Tănase | -137 | 4,0 | - | 180 | 1,0 | M6 | 0,3 | unilateral | 7,7 | 8,0 | 34,0 | beton armat | 2 | 25 | 6 | 0,5 | 0 | pietris |
| 3 | Elena Sîrbu | -137 | 4,0 | - | 160 | 1,0 | M6 | 0,3 | unilateral | 7,7 | 8,0 | 34,0 | beton armat | 2 | 25 | 5 | 0,5 | 0 | pietris |
| 4 | Doina | -137 | 3,0 | - | 550 | 1,0 | M6 | 0,3 | unilateral | 7,7 | 8,0 | 32,0 | beton armat | 1 | 25 | 19 | 0,5 | 0 | pietris |
| 5 | Stejarului | -137 | 3,0 | - | 200 | 1,0 | M6 | 0,3 | unilateral | 7,7 | 8,0 | 32,0 | beton armat | 1 | 25 | 5 | 0,5 | 0 | pietris |
| 6 | Bucovina | -360 | 4,0 | - | 150 | 1,0 | M6 | 0,3 | unilateral | 7,7 | 8,0 | 34,0 | beton armat | 2 | 25 | 5 | 0,5 | 0 | pietris |
| 7 | Dacia | -360 | 4,0 | - | 550 | 1,0 | M6 | 0,3 | unilateral | 7,7 | 8,0 | - | beton armat | 2 | 25 | 14 | 0,5 | 0 | pietris |
| 8 | Decebal | -360 | 4,0 | - | 200 | 1,0 | M6 | 0,3 | unilateral | 7,7 | 8,0 | 32,0 | beton armat | 2 | 25 | 7 | 0,5 | 0 | pietris |
| 9 | Plaiului | -138 | 3,0 | - | 200 | 1,0 | M6 | 0,3 | unilateral | 7,7 | 8,0 | 35,0 | beton armat | 1 | 25 | 6 | 0,5 | 0 | pietris |
| 10 | Mihai Viteazul | -138/ -360 | 4,0 | - | 280 | 1,0 | M6 | 0,3 | unilateral | 7,7 | 8,0 | 37,0 | beton armat | 2 | 25 | 8 | 0,5 | 0 | pietris |
| 11 | Mitropolit Varlaam | -138/ -382 | 4,0 | - | 900 | 1,5 | M6 | 0,3 | unilateral | 7,7 | 8,0 | 39,0 | beton armat | 2 | 25 | 29 | 0,5 | 0 | pietris |
| 12 | Mihai Eminescu | -382/ -139 | 4,0 | - | 600 | 1,5 | M6 | 0,3 | unilateral | 7,7 | 8,0 | 39,0 | beton armat | 2 | 25 | 17 | 0,5 | 0 | pietris |
| 13 | Alecu Russo | -382 | 4,0 | - | 330 | 1,0 | M6 | 0,3 | unilateral | 7,7 | 8,0 | 32,0 | beton armat | 2 | 25 | 9 | 0,5 | 0 | pietris |
| 14 | Visinilor | -382 | 3,0 | - | 200 | 1,0 | M6 | 0,3 | unilateral | 7,7 | 8,0 | 37,0 | beton armat | 1 | 25 | 6 | 0,5 | 0 | pietris |
| 15 | George Enescu | -382 | 4,0 | - | 100 | 1,0 | M6 | 0,3 | unilateral | 7,7 | 8,0 | 28,0 | beton armat | 2 | 25 | 4 | 0,5 | 0 | pietris |
| 16 | Trandafirilor | -139 | 3,0 | - | 250 | 1,0 | M6 | 0,3 | unilateral | 8,0 | 8,3 | 37,0 | beton armat | 1 | 25 | 4 | 0,5 | 0 | pietris |
| 17 | Mihail Kogilniceanu | -139 | 4,5 | - | 360 | 1,0 | M6 | 0,3 | unilateral | 7,7 | 8,0 | 42,0 | beton armat | 2 | 25 | 10 | 0,5 | 0 | pietris |
| 18 | Podul de flori | -139/ -141 | 4,0 | - | 350 | 1,0 | M6 | 0,3 | unilateral | 7,7 | 8,0 | 39,0 | beton armat | 2 | 25 | 8 | 0,5 | 0 | pietris |
| 19 | Tineretului | -141 | 4,0 | - | 300 | 1,0 | M6 | 0,3 | unilateral | 7,7 | 8,0 | 38,0 | beton armat | 2 | 25 | 8 | 0,5 | 0 | pietris |
| 20 | Mircea cel Batrin | -154 | 3,0 | - | 330 | 1,0 | M6 | 0,3 | unilateral | 8,0 | 8,3 | 38,0 | beton armat | 1 | 25 | 10 | 0,5 | 0 | pietris |
| 21 | Prieteniei | -287 | 4,0 | - | 350 | 1,5 | M6 | 0,3 | unilateral | 7,7 | 8,0 | 40,0 | beton armat | 2 | 25 | 10 | 0,5 | 0 | pietris |
| 22 | Ilie Solomon | -154 | 4,0 | - | 400 | 2,5 | M6 | 0,3 | unilateral | 7,7 | 8,0 | 42,0 | beton armat | 2 | 25 | 10 | 1,0 | 0 | pietris |
| 23 | Petru Rares | -154 | 3,0 | - | 200 | 0,5 | M6 | 0,3 | unilateral | 7,5 | 7,8 | 35,0 | beton armat | 1 | 25 | 5 | 0,5 | 0 | pietris |
| 24 | Dmitrie Cantemir | -136 | 4,0 | - | 100 | 2,5 | M6 | 0,3 | unilateral | 8,0 | 8,3 | - | beton armat | 2 | 25 | 2 | 1,5 | 15 | pietris |
| 25 | Izmail | -181 | 4,0 | - | 260 | 1,5 | M6 | 0,3 | unilateral | 7,0 | 7,5 | 40,0 | beton armat | 2 | 25 | 7 | 0,5 | 0 | pietris |
| 26 | Prometeu | -181 | 4,0 | - | 450 | 1,5 | M6 | 0,3 | unilateral | 7,0 | 7,5 | 40,0 | beton armat | 2 | 25 | 11 | 0,5 | 0 | pietris |
| 27 | Nicolae Tetemiteanu | -181 | 4,0 | - | 550 | 1,5 | M6 | 0,3 | unilateral | 7,5 | 7,7 | 37,0 | beton armat | 2 | 25 | 17 | 0,5 | 0 | pietris |
| 28 | Tamara Ceban | -181 | 4,0 | - | 900 | 2,0 | M6 | 0,3 | unilateral | 7,5 | 7,7 | 41,0 | beton armat | 2 | 25 | 28 | 0,5 | 0 | pietris |
| 29 | Igor Vieru | -136 | 4,0 | - | 550 | 1,5 | M6 | 0,3 | unilateral | 7,5 | 7,8 | - | beton armat | 2 | 25 | 7 | 1,0 | 0 | pietris |
| 30 | Luceafărul | -276 | 4,0 | - | 380 | 1,0 | M6 | 0,3 | unilateral | 7,5 | 8,0 | 43,0 | beton armat | 2 | 25 | 11 | 0,5 | 0 | pietris |
| 31 | Sucevita Aux. 1 | -276 | 2,5 | - | 150 | 0,5 | M6 | 0,3 | unilateral | 7,5 | 8,0 | 43,0 | beton armat | 1 | 25 | 4 | 0,5 | 0 | pietris |
| 32 | Sucevita Aux. 2 | -136 | 3,0 | - | 250 | 1,0 | M6 | 0,3 | unilateral | 7,5 | 8,0 | 34,0 | beton armat | 1 | 25 | 7 | 0,5 | 0 | pietris |

* - valoarea se va concretiza în dependență de tipul utilajului, cu condiția respectării normativului pe iluminat public SM EN 13201:2017

Data emitere: 13/11/20; 12:59:43

Schimb. inv. №

Semnătura și data

Inv. № semn.

Beneficiar:
Primăria s. Tarigrad, r. Drochia

| Modificat | Nr.sec. | Coala | Nr.doc. | Semnat | Data |
|---|---|---|---|---|---|
| Inginer | | Negară A. | | | 16.01.20 |
| IȘP | | Negară A. | | | 16.01.20 |

**12/11/2019-IEE**

Realizarea sistemului de iluminat stradal din s. Tarigrad, r. Drochia. Etapa III

Iluminat electric exterior

| Stadiu | Coala | Coli |
|---|---|---|
| PE | 5 | 54 |

Tabelul străzilor cu iluminat electric stradal proiectat

Eco Evolutions SRL
or. Chișinău

01 Date gen

Format A3

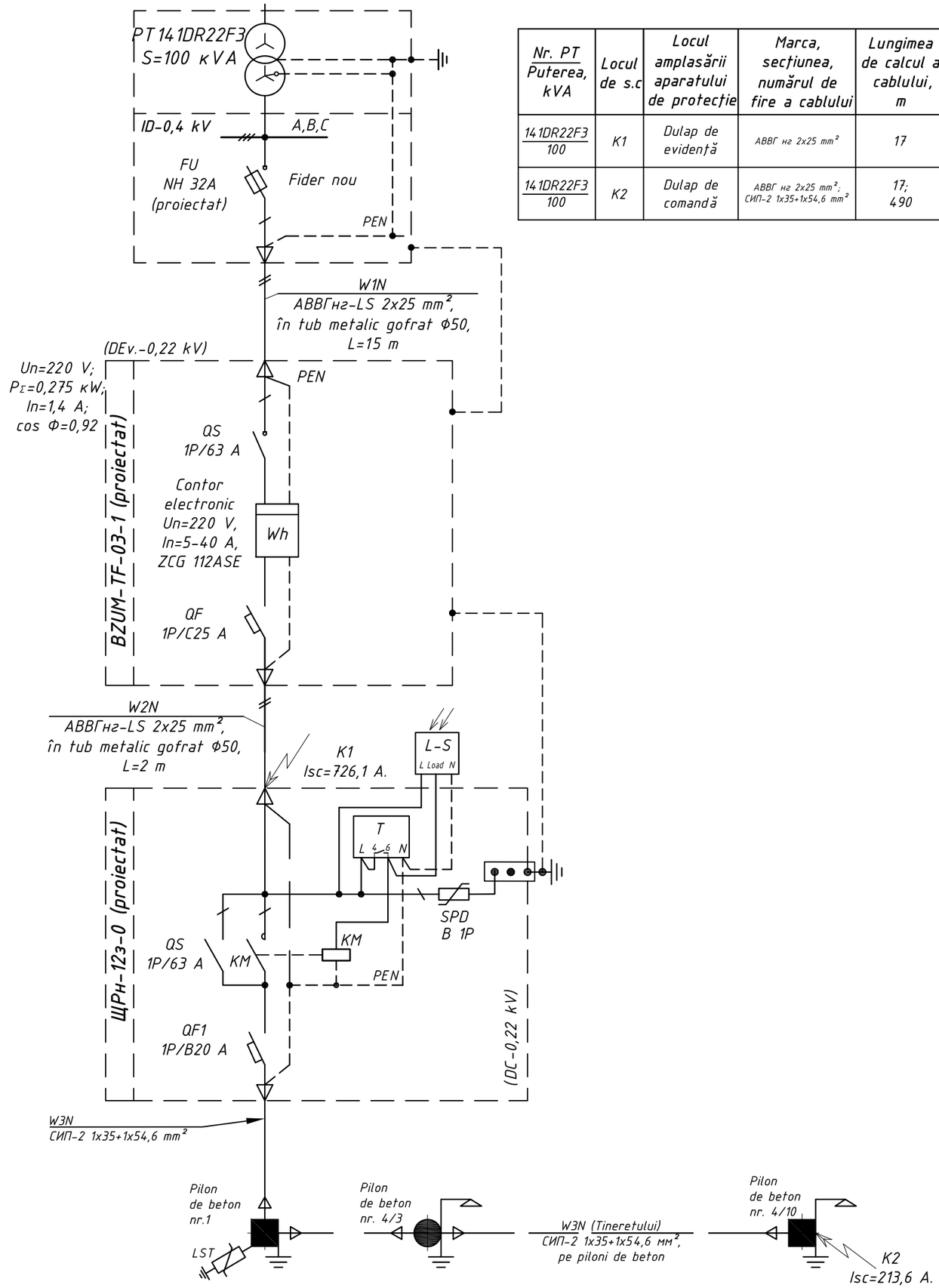


| Nr. PT / Puterea, kVA | Locul de s.c | Locul amplasării aparatului de protecție | Marca, secțiunea, numărul de fire a cablului | Lungimea de calcul a cablului, m | Puterea nominală sumară, W | Curent de calcul, A | Tipul, marca aparatului de protecție | In aparatului de protecție, A | K | Imin. de acționare, A | $\Delta U_{adm}$, % | $\Delta U_{c\Sigma}$, % | $Z_{circ\Sigma}$, Ω | $Z_{tr/3}$, Ω | $Z_{con}$, Ω | $Z_{\Sigma f-0}$, Ω | $I_{sc}^{1}$, A | $t_d$, s | $t_{adm}$, s |
|---|---|---|---|---|---|---|---|---|---|---|---|---|---|---|---|---|---|---|---|
| 141DR22F3 / 100 | K1 | Dulap de evidență | АВВГ нг 2x25 mm² | 17 | 275 | 1,4 | caract. C, 1P | 25 | 10 | 250 | 5,0 | 0,02 | 0,029 | 0,259 | 0,015 | 0,303 | 726,1 | 0,001 | ≤0,4 |
| 141DR22F3 / 100 | K2 | Dulap de comandă | АВВГ нг 2x25 mm²; СИП-2 1x35+1x54,6 mm² | 17; 490 | 275 | 1,4 | caract. B, 1P | 20 | 5 | 100 | 5,0 | 0,54 | 0,76 | 0,259 | 0,015 | 1,03 | 213,6 | 0,01 | ≤0,4 |

Prezenta schiță-proiect este elaborată în baza avizului de racordare, eliberat de către SA RED Nord cu nr. 3076 din 17.12.2019.

Schița dată este considerată ca proiect tip de alimentare cu energie electrică a corpurilor de iluminat montate pe linia proiectată, aflată în proprietatea SA RED Nord din:
Raionul Drochia, localitatea s. Țarigrad, de la ID-0,4 kV, PT141DR22F3, separator de sarcină nou montat.
Puterea electrică contractată - 5 000 W;
Tensiunea nominală în punctul de racordare - 220 V;
Categoria de fiabilitate -III.

Schița prevede schema electrică principială de racordare și evidență a energiei electrice și a dulapului de comandă a iluminatului public.

Cerințe tehnice pentru rețeaua iluminatului public:
-Legării la pămînt vor fi supuse toate părțile metalice ale corpurilor instalației electrice care pot nimeri sub tensiune din cauza defectării izolației. Corpurile de iluminat instalate pe piloni vor fi legate la priza de pamînt ale pilonilor.

Cerințe către evidența energiei electrice:
-Dulapul de evidență și dulapului de comandă se vor monta pe o construcție metalică lîngă PT10/0,4 kV la o înălțime de (1,5-1,7)m, la un loc ferit de acțiuni distructive și va fi realizat din material cu protectie la oxidare.

Dulapul de evidență va fi dotat cu:
-Contor electronic 1F de conectare directă dotat cu LCD ecran și care mentine funcția de citire a datelor în lipsa tensiunii.
-Două uși: ușa exterioară să fie dotată cu lacăt normalizat care ar permite acesul liber atît pentru personalul întreprinderii de distribuție cit și a consumatorului; ușa interioară să fie dotată cu lacăt și posibilitatea de sigilare, acces avînd numai personalul întreprinderii de distribuție.
-Lucrările de montaj se vor realiza în strictă conformitate cu cerințele normative în vigoare.

Condiții și restricții:
-Montarea liniei de iluminat public, ce se alimentează de la un PT, pe pilonii LEA-0,4 kV existentă alimentată de la alt PT se interzice;
-Deservirea corpurilor de iluminat instalate pe piloni se va realiza numai prin intermediul autoturnului.

Beneficiar:
Primăria s. Tarigrad, r. Drochia

| Modificat | Nr.sec. | Coala | Nr.doc. | Semnat | Data |
|---|---|---|---|---|---|
| Inginer | | Negară A. | | | 13.03.20 |
| IȘP | | Negară A. | | | 13.03.20 |

**12/11/2019-IEE**

Realizarea sistemului de iluminat stradal din s. Tarigrad, r. Drochia. Etapa III

Iluminat electric exterior

| Faza | Coala | Coli |
|---|---|---|
| PE | 6 | 54 |

Schema electrică principială a iluminatului stradal proiectat de la PT141DR22F3. Verificarea aparatului de protecție.

Eco Evolutions SRL
or. Chișinău

Data emitere: 13/11/20; 13:00:23

Schimb. inv. №

Semnătura și data

Inv. № semn.

06_07_Schema_electra

Format A3

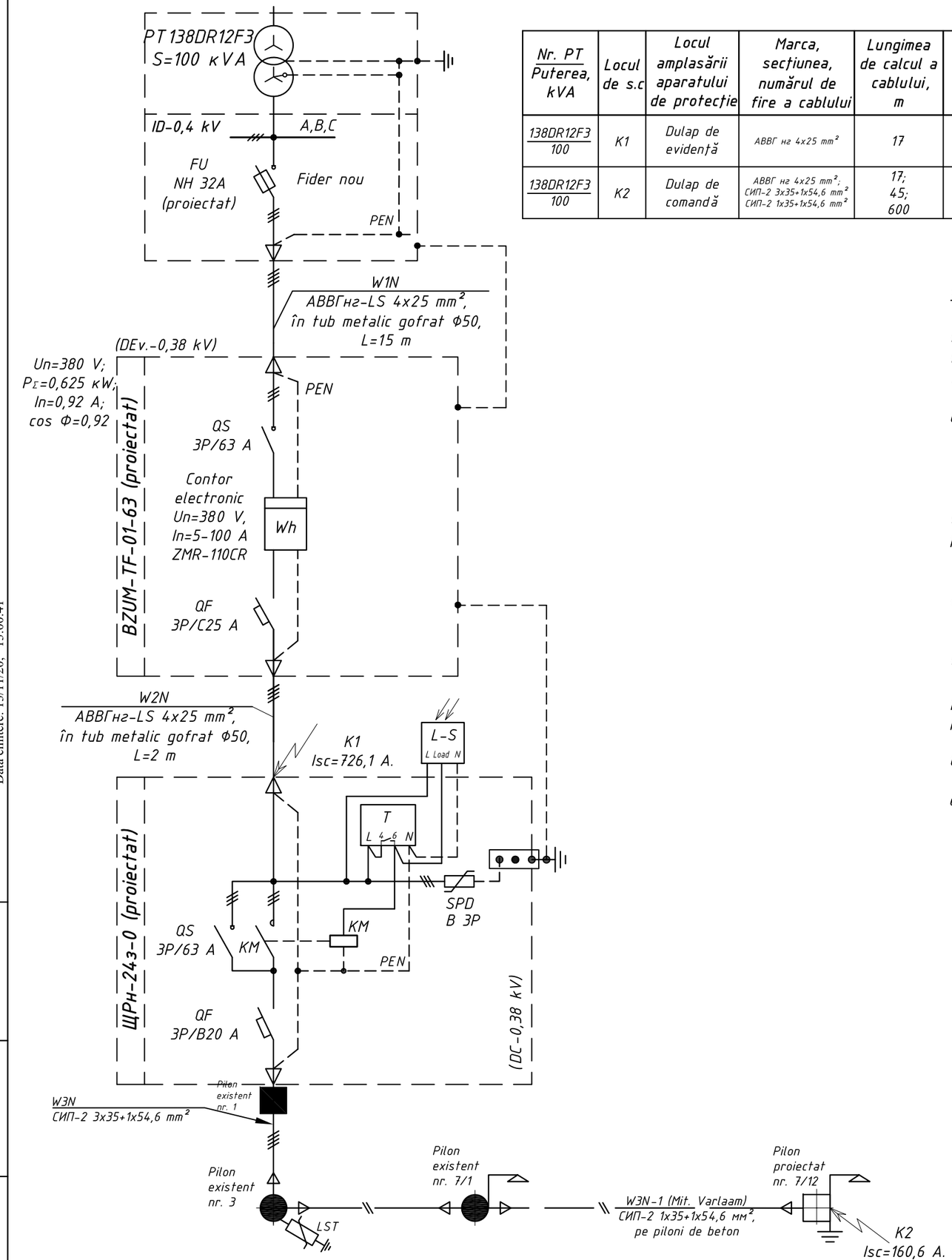


| Nr. PT / Puterea, kVA | Locul de s.c | Locul amplasării aparatului de protecție | Marca, secțiunea, numărul de fire a cablului | Lungimea de calcul a cablului, m | Puterea nominală sumară, W | Curent de calcul, A | Tipul, marca aparatului de protecție | In aparatului de protecție, A | K | Imin. de acționare, A | $\Delta U_{adm.}$, % | $\Delta U_{c\Sigma}$, % | $Z_{circ\Sigma}$, Ω | $Z_{tr/3}$, Ω | $Z_{con}$, Ω | $Z_{\Sigma f-0}$, Ω | $I_{sc}$ [1], A | $t_d$, s | $t_{adm}$, s |
|---|---|---|---|---|---|---|---|---|---|---|---|---|---|---|---|---|---|---|---|
| 138DR12F3 / 100 | K1 | Dulap de evidență | АВВГ нг 4x25 mm² | 17 | 625 | 0,92 | caract. C, 3P | 25 | 10 | 250 | 5,0 | 0,006 | 0,029 | 0,259 | 0,015 | 0,303 | 726,1 | 0,001 | ≤0,4 |
| 138DR12F3 / 100 | K2 | Dulap de comandă | АВВГ нг 4x25 mm²; СИП-2 3x35+1x54,6 mm² СИП-2 1x35+1x54,6 mm² | 17; 45; 600 | 625 | 0,92 | caract. B, 3P | 20 | 5 | 100 | 5,0 | 0,26 | 1,1 | 0,259 | 0,015 | 1,37 | 160,6 | 0,01 | ≤0,4 |

Prezenta schiță-proiect este elaborată în baza avizului de racordare, eliberat de către SA RED Nord cu nr. 3075 din 17.12.2019.

Schița dată este considerată ca proiect tip de alimentare cu energie electrică a corpurilor de iluminat montate pe linia proiectată, aflată în proprietatea SA RED Nord din:
Raionul Drochia, localitatea s. Țarigrad, de la ID-0,4 kV, PT138DR12F3, separator de sarcină nou montat.
Puterea electrică contractată - 5 000 W;
Tensiunea nominală în punctul de racordare - 380 V;
Categoria de fiabilitate -III.

Schița prevede schema electrică principială de racordare și evidență a energiei electrice și a dulapului de comandă a iluminatului public.

Cerințe tehnice pentru rețeaua iluminatului public:
-Legării la pământ vor fi supuse toate părțile metalice ale corpurilor instalației electrice care pot nimeri sub tensiune din cauza defectării izolației. Corpurile de iluminat instalate pe piloni vor fi legate la priza de pamînt ale pilonilor.

Cerințe către evidența energiei electrice:
-Dulapul de evidență și dulapului de comandă se vor monta pe o construcție metalică lîngă PT10/0,4 kV la o înălțime de (1,5-1,7)m, la un loc ferit de acțiuni distructive și va fi realizat din material cu protectie la oxidare.

Dulapul de evidență va fi dotat cu:
-Contor electronic 3F de conectare directă dotat cu LCD ecran și care mentine funcția de citire a datelor în lipsa tensiunii.
-Două uși: ușa exterioară să fie dotată cu lacăt normalizat care ar permite acesul liber atît pentru personalul întreprinderii de distribuție cit și a consumatorului; ușa interioară să fie dotată cu lacăt și posibilitatea de sigilare, acces avînd numai personalul întreprinderii de distribuție.
-Lucrările de montaj se vor realiza în strictă conformitate cu cerințele normative în vigoare.

Condiții și restricții:
-Montarea liniei de iluminat public, ce se alimentează de la un PT, pe pilonii LEA-0,4 kV existentă alimentată de la alt PT se interzice;
-Deservirea corpurilor de iluminat instalate pe piloni se va realiza numai prin intermediul autoturnului.

Beneficiar:
Primăria s. Tarigrad, r. Drochia

| Modificat | Nr.sec. | Coala | Nr.doc. | Semnat | Data |
|---|---|---|---|---|---|
| Inginer | | Negară A. | | | 13.03.20 |
| IȘP | | Negară A. | | | 13.03.20 |

**12/11/2019-IEE**

Extinderea sistemului de iluminat stradal din s. Tarigrad, r. Drochia. Etapa III

Iluminat electric exterior

| Faza | Coala | Coli |
|---|---|---|
| PE | 7 | 54 |

Schema electrică principială a iluminatului stradal proiectat de la PT138DR12F3. Verificarea aparatului de protecție.

Eco Evolutions SRL
or. Chișinău

Data emitere: 13/11/20; 13:00:41

Schimb. inv. № | Semnătura și data | Inv. № semn.

96-07 Schema electra

Format A3

ATENȚIE
EXECUTANTUL DE LUCRĂRI
Pînă la începerea lucrărilor solicitați prezența reprezentantului Primăria s. Tarigrad

| COORDONARE | |
|---|---|
| ORGANIZATIA | Stampila, data, semnătura, (nume, prenume) |
| Primăria s. Tarigrad | |
| Red Nord Bălți | |
| Arhitect-sef | |
| Moldtelecom | |
| Apa canal | |
| Drochia gaz | |
| | |

1. Traseul liniilor electrice, numărul și locul de amplasare a corpurilor de iluminat este conform planului prezentat de primăria s. Tarigrad, r. Drochia.
2. Расстояния по горизонтали от подземных частей опор или заземлителей опор до подземных кабелей, трубопроводов и наземных колонок различного назначения должны быть не менее:
   - Водо-, паро- и теплопроводы, распределительные газопроводы, канализационные трубы – 1 m.
   - Пожарные гидранты, колодцы, люки канализации, водоразборные колонки – 2 m.
   - Кабели (кроме кабелей связи, сигнализации и проводного вещания, см. также 2.4.77) – 1 m.
   - То же, но при прокладке их в изолирующей трубе – 0,5 m.
3. При пересечении проводов ВЛ с подземным или подвесным кабелем ЛС и ЛПВ должны выполняться следующие требования:
   1) расстояние от подземной части металлической или железобетонной опоры и заземлителя деревянной опоры до подземного кабеля ЛС и ЛПВ в населенной местности должно быть, как правило, не менее 3 м. В стесненных условиях допускается уменьшение этих расстояний до 1 м (при условии допустимости мешающих влияний на ЛС и ЛПВ); при этом кабель должен быть проложен в стальной трубе или покрыт швеллером или угловой сталью по длине в обе стороны от опоры не менее 3 м.
4. LEAI 0,22/ 0,38 kV (pentru iluminat) s-a proiectat de tip conductor izolat cu conductor portant СИП-2.
5. Săpăturile pentru montarea cablului se vor efectua cu grijă, pentru a nu deteriora eventualele retele existente.
6. Instalatiile electrice se vor executa cu respectarea tehnologiilor de executie.
7. Lucrările la instalatii electrice se vor executa cu materiale agrementate tehnic, de o societate atestată pentru lucrări de instalatii electrice.
8. Instalatia electrică de alimentare a echipamentelor se va realiza după ce, în prealabil au fost consultate cărtile tehnice ale acestora si se va corela cu datele tehnice ale echipamentelor.
9. La achizitionarea utilajelor, se vor studia cărtile tehnice ale acestora, si în cazul în care diferă de cele prevăzute în documentatie, se va solicita consultanta proiectantului.
10. Toate lucrările de efectuat cu respectarea normelor ПТБиЭ, СП 76.13330.2012 și ПУЭ.
11. Construcția liniei să se realizeze cu respectarea cerințelor normative. Vezi „Date generale".
12. Desenul dat se va citi împreună cu desenele 02/05/2018-IEE, coala 6-14.
13. Semnele convenționale, vezi coala - 12/11/2019-IEE, coala 3.
14. Scara 1:5000.

Beneficiar:
Primăria s. Tarigrad, r. Drochia

| Modificat | Nr.sec. | Coala | Nr.doc. | Semnat | Data |
|---|---|---|---|---|---|
| Inginer | | Negară A. | | | 17.02.20 |
| ISP | | Negară A. | | | 17.02.20 |

**12/11/2019-IEE**

Realizarea sistemului de iluminat stradal din s. Tarigrad, r. Drochia. Etapa III

| Iluminat electric exterior | Faza | Coala | Coli |
|---|---|---|---|
| | PE | 8 | 54 |

Planul general al retelelor electrice de iluminare publică proiectate. Amplasarea posturilor de transformare.

Eco Evolutions SRL
or. Chișinău

Data emiterii: 13/11/20; 13:09:41

| Inv. № semn. | Semnătura și data | Schimb. inv. № |
|---|---|---|
| | | |

68-19 Plan etana III

Format A 1

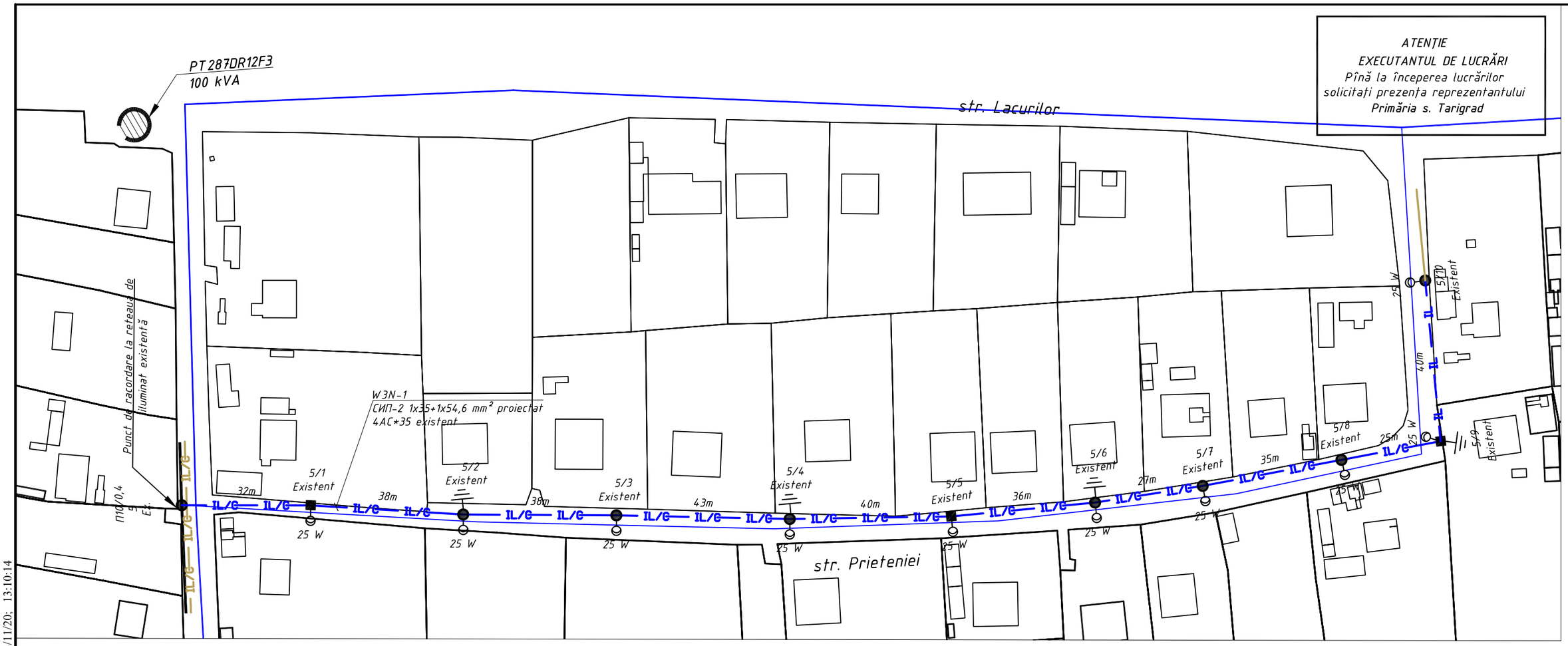


ATENȚIE
EXECUTANTUL DE LUCRĂRI
Pînă la începerea lucrărilor solicitați prezența reprezentantului Primăria s. Tarigrad

1. Traseul liniilor electrice, numărul și locul de amplasare a corpurilor de iluminat este conform planului prezentat de primăria s. Tarigrad, r. Drochia.
2. Corpurile de iluminat existente, precum si consolele vor fi supuse demontării.
3. Dulapurile de evidență și de comandă sunt existente si montate pe o constructie metalică lîngă PT 10/0,4.
4. La conectarea a mai mult de 20 CI pe fază, de prevăzut la fiecare CI siguranță fuzibilă.
5. Lucrările la instalatii electrice se vor executa cu materiale agrementate tehnic, de o societate atestată pentru lucrări de instalatii electrice.
6. Instalatia electrică de alimentare a echipamentelor se va realiza după ce, în prealabil au fost consultate cărtile tehnice ale acestora si se va corela cu datele tehnice ale echipamentelor.
7. La achizitionarea utilajelor, se vor studia cărtile tehnice ale acestora, si în cazul în care diferă de cele prevăzute în documentatie, se va solicita consultanta proiectantului.
8. Toate lucrările de efectuat cu respectarea normelor ПТБиЭ, СП 76.13330.2012 și ПУЭ.
9. Zona condițiilor climaterice, cu repetare o dată în 10 ani, este acceptată: grosimea stratului de chiciură - 25 mm, viteza vântului - 32 m/s.
10. Construcția liniei să se realizeze cu respectarea cerințelor normative vezi „Date generale".
11. Semnele convenționale vezi coala - 12/11/2019-IEE, coala 3.
12. Scara 1:1000.

Schema electrică de conectare a CI la СИП-2 (monofazat)

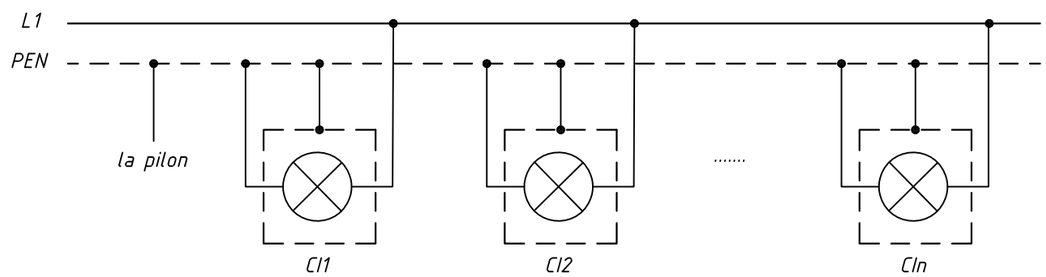


$P_{\Sigma}$=0,10+0,25 W

| | | | | | | | | | |
|---|---|---|---|---|---|---|---|---|---|
| Beneficiar: Primăria s. Tarigrad, r. Drochia | | | | | | 12/11/2019-IEE | | | |
| | | | | | | Realizarea sistemului de iluminat stradal din s. Tarigrad, r. Drochia. Etapa III | | | |
| Modificat | Nr.sec. | Coala | Nr.doc. | Semnat | Data | | | | |
| Inginer | | Negară A. | | | 17.02.20 | Iluminat electric exterior | Faza | Coala | Coli |
| IȘP | | Negară A. | | | 17.02.20 | | PE | 9 | 54 |
| | | | | | | Planul rețelelor electrice de iluminare publică proiectate de la PT-287. | Eco Evolutions SRL or. Chișinău | | |

Data emitere: 13/11/20; 13:10:14

Inv. № semn. | Semnătura și data | Schimb. inv. №

08.10. Plan rețele III

Format A3

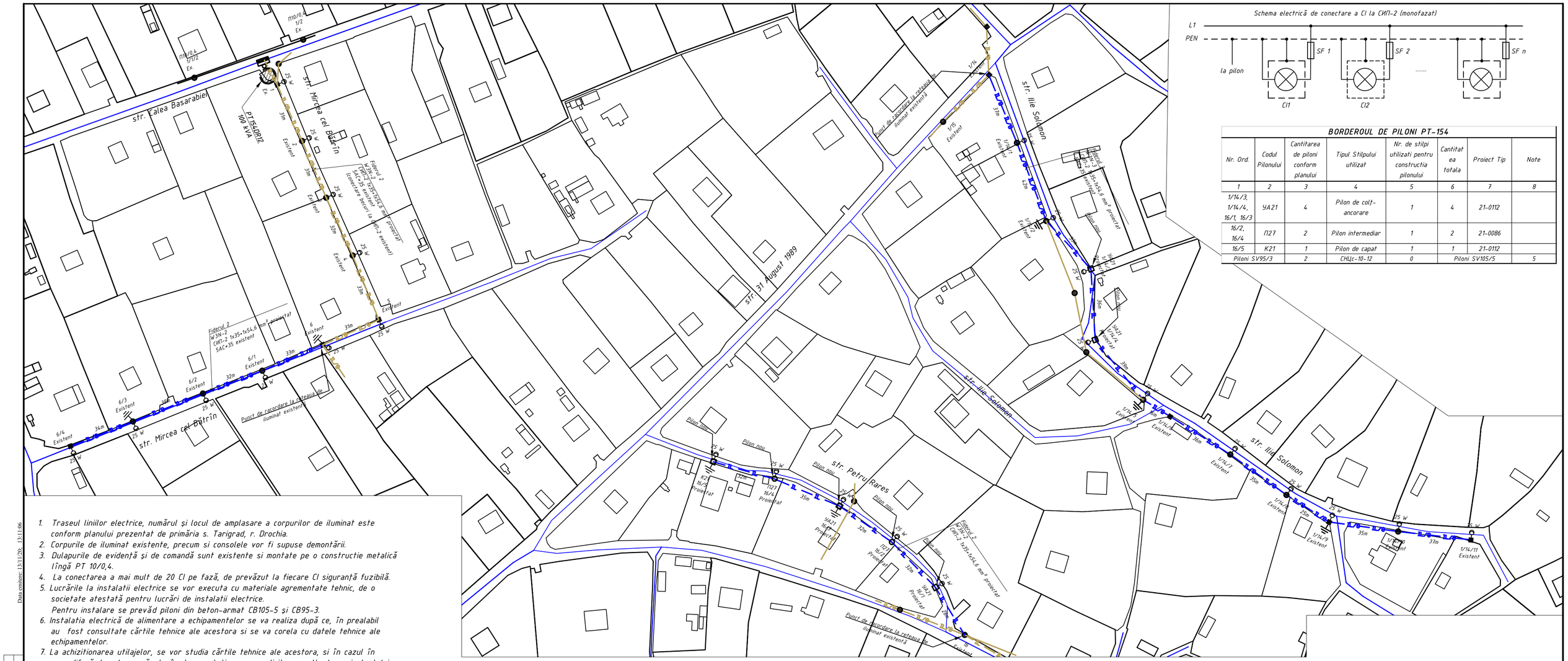


## BORDEROUL DE PILONI PT-154

| Nr. Ord. | Codul Pilonului | Cantitarea de piloni conform planului | Tipul Stîlpului utilizat | Nr. de stîlpi utilizati pentru constructia pilonului | Cantitatea totala | Proiect Tip | Note |
|---|---|---|---|---|---|---|---|
| 1 | 2 | 3 | 4 | 5 | 6 | 7 | 8 |
| 1/14/3, 1/14/4, 16/1, 16/3 | УА21 | 4 | Pilon de colț-ancorare | 1 | 4 | 21-0112 | |
| 16/2, 16/4 | П27 | 2 | Pilon intermediar | 1 | 2 | 21-0086 | |
| 16/5 | К21 | 1 | Pilon de capat | 1 | 1 | 21-0112 | |
| Piloni SV95/3 | | 2 | СНЦс-10-12 | 0 | Piloni SV105/5 | | 5 |

1. Traseul liniilor electrice, numărul și locul de amplasare a corpurilor de iluminat este conform planului prezentat de primăria s. Tarigrad, r. Drochia.
2. Corpurile de iluminat existente, precum si consolele vor fi supuse demontării.
3. Dulapurile de evidență și de comandă sunt existente si montate pe o constructie metalică lîngă PT 10/0,4.
4. La conectarea a mai mult de 20 Cl pe fază, de prevăzut la fiecare Cl siguranță fuzibilă.
5. Lucrările la instalatii electrice se vor executa cu materiale agrementate tehnic, de o societate atestată pentru lucrări de instalatii electrice.
   Pentru instalare se prevăd piloni din beton-armat CB105-5 și CB95-3.
6. Instalatia electrică de alimentare a echipamentelor se va realiza după ce, în prealabil au fost consultate cărtile tehnice ale acestora si se va corela cu datele tehnice ale echipamentelor.
7. La achizitionarea utilajelor, se vor studia cărtile tehnice ale acestora, si în cazul în care diferă de cele prevăzute în documentatie, se va solicita consultanta proiectantului.
8. Toate lucrările de efectuat cu respectarea normelor ПТБиЭ, СП 76.13330.2012 și ПУЭ.
9. Zona condițiilor climaterice, cu repetare o dată în 10 ani, este acceptată: grosimea stratului de chiciură - 25 mm, viteza vântului - 32 m/s.
10. Construcția liniei să se realizeze cu respectarea cerințelor normative vezi „Date generale".
11. Semnele convenționale vezi coala - 12/11/2019-IEE, coala 3.
12. Scara 1:1000.

Tabelul de montaj al conductorului pentru raionul IV după grosimea stratului de chiciură b=25mm

| Lungimea,M | Marca Conductorului | t, C | -40 | -20 | -15 | 0 | 12 | 20 | 40 | |
|---|---|---|---|---|---|---|---|---|---|---|
| 31 | СИП-2 1x35+1x54,6 | f,m | 1,25 | 1,32 | 1,33 | 1,38 | 1,43 | 1,44 | 1,5 | |
| | | T,Mpa | 15,4 | 14,6 | 14,4 | 13,9 | 14,4 | 13,3 | 12,8 | |

$P_{\Sigma}$=1,415+0,625+0,250 W

ATENȚIE
EXECUTANTUL DE LUCRĂRI
Pînă la începerea lucrărilor solicitați prezența reprezentantului Primăria s. Tarigrad

Beneficiar:
Primăria s. Tarigrad, r. Drochia

| Modificat | Nr.sec. | Coala | Nr.doc. | Semnat | Data |
|---|---|---|---|---|---|
| Inginer | | Negară A. | | | 17.02.20 |
| IȘP | | Negară A. | | | 17.02.20 |

**12/11/2019-IEE**

Realizarea sistemului de iluminat stradal din s. Tarigrad, r. Drochia. Etapa III

Iluminat electric exterior

| Faza | Coala | Coli |
|---|---|---|
| PE | 10 | 54 |

Planul rețelelor electrice de iluminare publică proiectate de la PT-154.

Eco Evolutions SRL
or. Chișinău

Data emitere: 13.11.20; 13.11.06

| Inv. № semn. | Semnătura și data | Schimb. inv. № |
|---|---|---|
| | | |

08-19 Plan etapa III

Format A2.

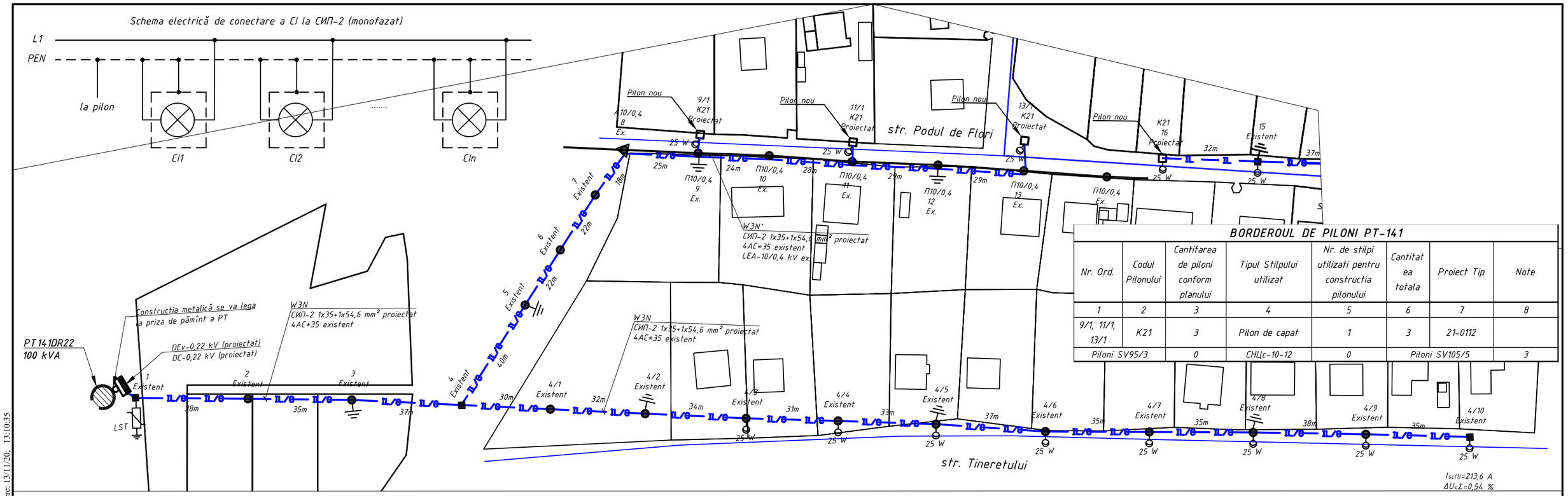


## BORDEROUL DE PILONI PT-141

| Nr. Ord. | Codul Pilonului | Cantitarea de piloni conform planului | Tipul Stilpului utilizat | Nr. de stilpi utilizati pentru constructia pilonului | Cantitatea totala | Proiect Tip | Note |
|---|---|---|---|---|---|---|---|
| 1 | 2 | 3 | 4 | 5 | 6 | 7 | 8 |
| 9/1, 11/1, 13/1 | K21 | 3 | Pilon de capat | 1 | 3 | 21-0112 | |
| Piloni SV95/3 | | 0 | CHLc-10-12 | 0 | Piloni SV105/5 | | 3 |

1. Traseul liniilor electrice, numărul şi locul de amplasare a corpurilor de iluminat este conform planului prezentat de primăria s. Tarigrad, r. Drochia.
2. Corpurile de iluminat existente, precum si consolele vor fi supuse demontării.
3. Dulapurile de evidenţă şi de comandă se proiectează si se montează pe o constructie metalică lîngă PT 10/0,4.
4. La conectarea a mai mult de 20 CI pe fază, de prevăzut la fiecare CI siguranţă fuzibilă.
5. Lucrările la instalatii electrice se vor executa cu materiale agrementate tehnic, de o societate atestată pentru lucrări de instalatii electrice.
   Pentru instalare se prevăd piloni din beton-armat CB105-5.
6. Instalatia electrică de alimentare a echipamentelor se va realiza după ce, în prealabil au fost consultate cărtile tehnice ale acestora si se va corela cu datele tehnice ale echipamentelor.
7. La achizitionarea utilajelor, se vor studia cărtile tehnice ale acestora, si în cazul în care diferă de cele prevăzute în documentatie, se va solicita consultanta proiectantului.
8. Toate lucrările de efectuat cu respectarea normelor ПТБиЭ, СП 76.13330.2012 şi ПУЭ.
9. Zona condiţiilor climaterice, cu repetare o dată în 10 ani, este acceptată: grosimea stratului de chiciură - 25 mm, viteza vântului - 32 m/s.
10. Construcţia liniei să se realizeze cu respectarea cerinţelor normative vezi „Date generale".
11. Semnele convenţionale vezi coala - 12/11/2019-IEE, coala 3.
12. Scara 1:1000.

Tabelul de montaj al conductorului pentru raionul IV după grosimea stratului de chiciură b=25mm

| Lungimea,M | Marca Conductorului | t, C | -40 | -20 | -15 | 0 | 12 | 20 | 40 | |
|---|---|---|---|---|---|---|---|---|---|---|
| 31 | СИП-2 1x35+1x54,6 | f,m | 1,25 | 1,32 | 1,33 | 1,38 | 1,43 | 1,44 | 1,5 | |
| | | T,Mpa | 15,4 | 14,6 | 14,4 | 13,9 | 14,4 | 13,3 | 12,8 | |

ATENŢIE
EXECUTANTUL DE LUCRĂRI
Pînă la începerea lucrărilor solicitaţi prezenţa reprezentantului
Primăria s. Tarigrad

Beneficiar:
Primăria s. Tarigrad, r. Drochia

| Modificat | Nr.sec. | Coala | Nr.doc. | Semnat | Data |
|---|---|---|---|---|---|
| Inginer | | Negară A. | | | 17.02.20 |
| IŞP | | Negară A. | | | 17.02.20 |

**12/11/2019-IEE**

Realizarea sistemului de iluminat stradal din s. Tarigrad, r. Drochia. Etapa III

Iluminat electric exterior

| Faza | Coala | Coli |
|---|---|---|
| PE | 11 | 54 |

Planul reţelelor electrice de iluminare publică proiectate de la PT-141.

Eco Evolutions SRL
or. Chişinău

Inv. № semn. | Semnătura şi data | Schimb. inv. №

Data emitere: 13/11/20; 13:10:35

08-19 Plan etapa III

Format A3

| BORDEROUL DE PILONI PT-139 | | | | | | | |
|---|---|---|---|---|---|---|---|
| Nr. Ord. | Codul Pilonului | Cantitarea de piloni conform planului | Tipul Stîlpului utilizat | Nr. de stîlpi utilizati pentru construcția pilonului | Cantitatea totala | Proiect Tip | Note |
| 1 | 2 | 3 | 4 | 5 | 6 | 7 | 8 |
| 2 | УА21 | 1 | Pilon de colț-ancorare | 1 | 1 | 21-0112 | |
| 3 | П27 | 1 | Pilon intermediar | 1 | 1 | 21-0086 | |
| 16 | К21 | 1 | Pilon de capat | 1 | 1 | 21-0112 | |
| Piloni SV95/3 | | 1 | СНЦс-10-12 | 0 | Piloni SV105/5 | | 2 |

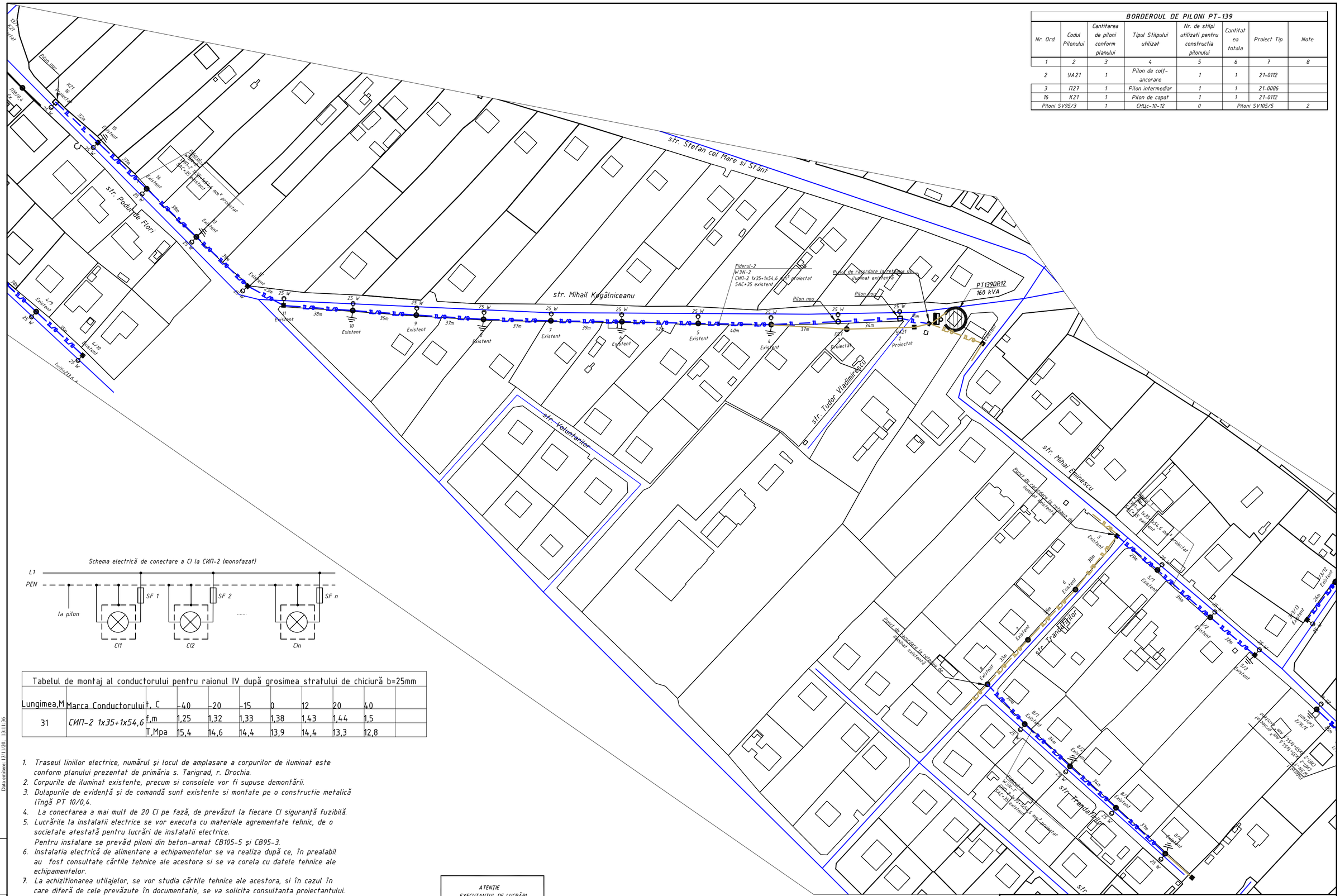


| Tabelul de montaj al conductorului pentru raionul IV după grosimea stratului de chiciură b=25mm | | | | | | | | | |
|---|---|---|---|---|---|---|---|---|---|
| Lungimea,M | Marca Conductorului | t, C | -40 | -20 | -15 | 0 | 12 | 20 | 40 |
| 31 | СИП-2 1x35+1x54,6 | f,m | 1,25 | 1,32 | 1,33 | 1,38 | 1,43 | 1,44 | 1,5 |
| | | T,Mpa | 15,4 | 14,6 | 14,4 | 13,9 | 14,4 | 13,3 | 12,8 |

1. Traseul liniilor electrice, numărul și locul de amplasare a corpurilor de iluminat este conform planului prezentat de primăria s. Tarigrad, r. Drochia.
2. Corpurile de iluminat existente, precum si consolele vor fi supuse demontării.
3. Dulapurile de evidență și de comandă sunt existente si montate pe o constructie metalică lîngă PT 10/0,4.
4. La conectarea a mai mult de 20 CI pe fază, de prevăzut la fiecare CI siguranță fuzibilă.
5. Lucrările la instalatii electrice se vor executa cu materiale agrementate tehnic, de o societate atestată pentru lucrări de instalatii electrice.
   Pentru instalare se prevăd piloni din beton-armat СВ105-5 și СВ95-3.
6. Instalatia electrică de alimentare a echipamentelor se va realiza după ce, în prealabil au fost consultate cărtile tehnice ale acestora si se va corela cu datele tehnice ale echipamentelor.
7. La achizitionarea utilajelor, se vor studia cărtile tehnice ale acestora, si în cazul în care diferă de cele prevăzute în documentatie, se va solicita consultanta proiectantului.
8. Toate lucrările de efectuat cu respectarea normelor ПТБиЭ, СП 76.13330.2012 și ПУЭ.
9. Zona condițiilor climaterice, cu repetare o dată în 10 ani, este acceptată: grosimea stratului de chiciură - 25 mm, viteza vântului - 32 m/s.
10. Construcția liniei să se realizeze cu respectarea cerințelor normative vezi „Date generale".
11. Semnele convenționale vezi coala - 12/11/2019-IEE, coala 3.
12. Scara 1:1000.

ATENȚIE
EXECUTANTUL DE LUCRĂRI
Pînă la începerea lucrărilor solicitați prezența reprezentantului
Primăria s. Tarigrad

$P_E$=0,125+0,55+0,200 W

Data emitere: 13/11/20, 13:11:36

| Inv. Nº semn. | Semnătura și data | Schimb. inv. Nº |
|---|---|---|
| | | |

Beneficiar:
Primăria s. Tarigrad, r. Drochia

| Modificat | Nr.sec. | Coala | Nr.doc. | Semnat | Data |
|---|---|---|---|---|---|
| Inginer | | Negară A. | | | 17.02.20 |
| IȘP | | Negară A. | | | 17.02.20 |

12/11/2019-IEE

Realizarea sistemului de iluminat stradal din s. Tarigrad, r. Drochia. Etapa III

Iluminat electric exterior

| Faza | Coala | Coli |
|---|---|---|
| PE | 12 | 54 |

Planul rețelelor electrice de iluminare publică proiectate de la PT-139.

Eco Evolutions SRL
or. Chișinău

08-19 Plan etapa III

Format A3

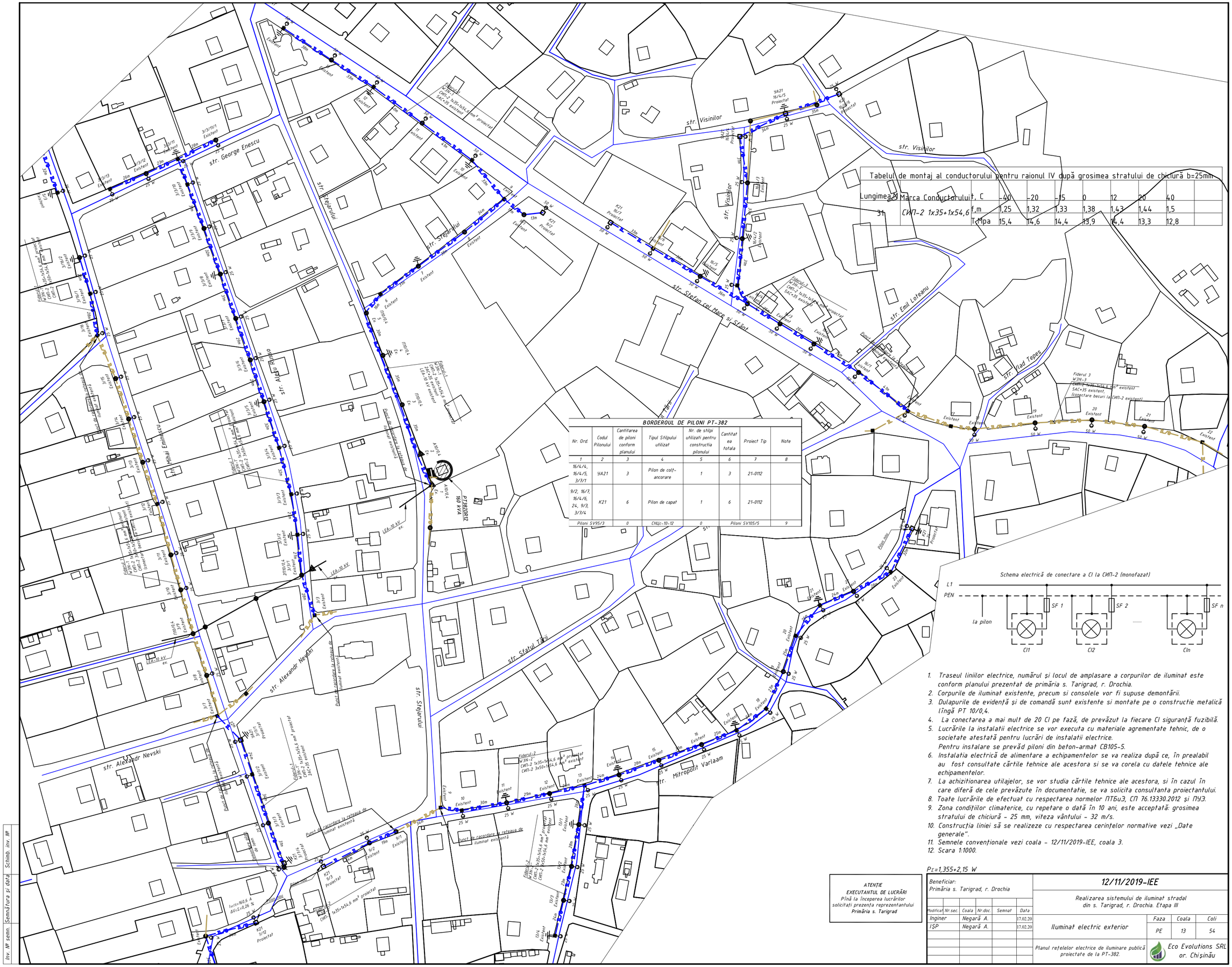


Tabelul de montaj al conductorului pentru raionul IV după grosimea stratului de chiciură b=25mm

| Lungimea H | Marca Conductorului | t, C | -40 | -20 | -15 | 0 | 12 | 20 | 40 |
|---|---|---|---|---|---|---|---|---|---|
| 31 | СИП-2 1x35+1x54,6 | f,m | 1,25 | 1,32 | 1,33 | 1,38 | 1,43 | 1,44 | 1,5 |
| | | T,Mpa | 15,4 | 14,6 | 14,4 | 13,9 | 14,4 | 13,3 | 12,8 |

**BORDEROUL DE PILONI PT-382**

| Nr. Ord | Codul Pilonului | Cantitarea de piloni conform planului | Tipul Stîlpului utilizat | Nr. de stîlpi utilizati pentru construcția pilonului | Cantitatea totala | Proiect Tip | Note |
|---|---|---|---|---|---|---|---|
| 1 | 2 | 3 | 4 | 5 | 6 | 7 | 8 |
| 16/4/4, 16/4/5, 3/7/1 | 9A21 | 3 | Pilon de colț-ancorare | 1 | 3 | 21-0112 | |
| 9/2, 16/7, 16/4/6, 24, 9/3, 3/7/4 | K21 | 6 | Pilon de capat | 1 | 6 | 21-0112 | |
| Piloni SV95/3 | | 0 | CHLc-10-12 | 0 | Piloni SV105/5 | | 9 |

1. Traseul liniilor electrice, numărul și locul de amplasare a corpurilor de iluminat este conform planului prezentat de primăria s. Tarigrad, r. Drochia.
2. Corpurile de iluminat existente, precum si consolele vor fi supuse demontării.
3. Dulapurile de evidență și de comandă sunt existente si montate pe o constructie metalică lîngă PT 10/0,4.
4. La conectarea a mai mult de 20 Cl pe fază, de prevăzut la fiecare Cl siguranță fuzibilă.
5. Lucrările la instalatii electrice se vor executa cu materiale agrementate tehnic, de o societate atestată pentru lucrări de instalatii electrice.
   Pentru instalare se prevăd piloni din beton-armat СВ105-5.
6. Instalatia electrică de alimentare a echipamentelor se va realiza după ce, în prealabil au fost consultate cărtile tehnice ale acestora si se va corela cu datele tehnice ale echipamentelor.
7. La achizitionarea utilajelor, se vor studia cărtile tehnice ale acestora, si în cazul în care diferă de cele prevăzute în documentatie, se va solicita consultanta proiectantului.
8. Toate lucrările de efectuat cu respectarea normelor ПТБиЭ, СП 76.13330.2012 și ПУЭ.
9. Zona condițiilor climaterice, cu repetare o dată în 10 ani, este acceptată: grosimea stratului de chiciură - 25 mm, viteza vântului - 32 m/s.
10. Construcția liniei să se realizeze cu respectarea cerințelor normative vezi „Date generale".
11. Semnele convenționale vezi coala - 12/11/2019-IEE, coala 3.
12. Scara 1:1000.

$P_{\Sigma}$=1,355+2,15 W

**ATENȚIE**
**EXECUTANTUL DE LUCRĂRI**
*Pînă la începerea lucrărilor solicitați prezența reprezentantului Primăria s. Tarigrad*

Beneficiar:
Primăria s. Tarigrad, r. Drochia

| Modificări | Nr.sec. | Coala | Nr.doc. | Semnat | Data |
|---|---|---|---|---|---|
| Inginer | | Negară A. | | | 17.02.20 |
| IȘP | | Negară A. | | | 17.02.20 |

**12/11/2019-IEE**

Realizarea sistemului de iluminat stradal din s. Tarigrad, r. Drochia. Etapa III

Iluminat electric exterior

| Faza | Coala | Coli |
|---|---|---|
| PE | 13 | 54 |

Planul rețelelor electrice de iluminare publică proiectate de la PT-382.

Eco Evolutions SRL
or. Chișinău

Inv. Nº semn. | Semnătura și data | Schimb. inv. Nº

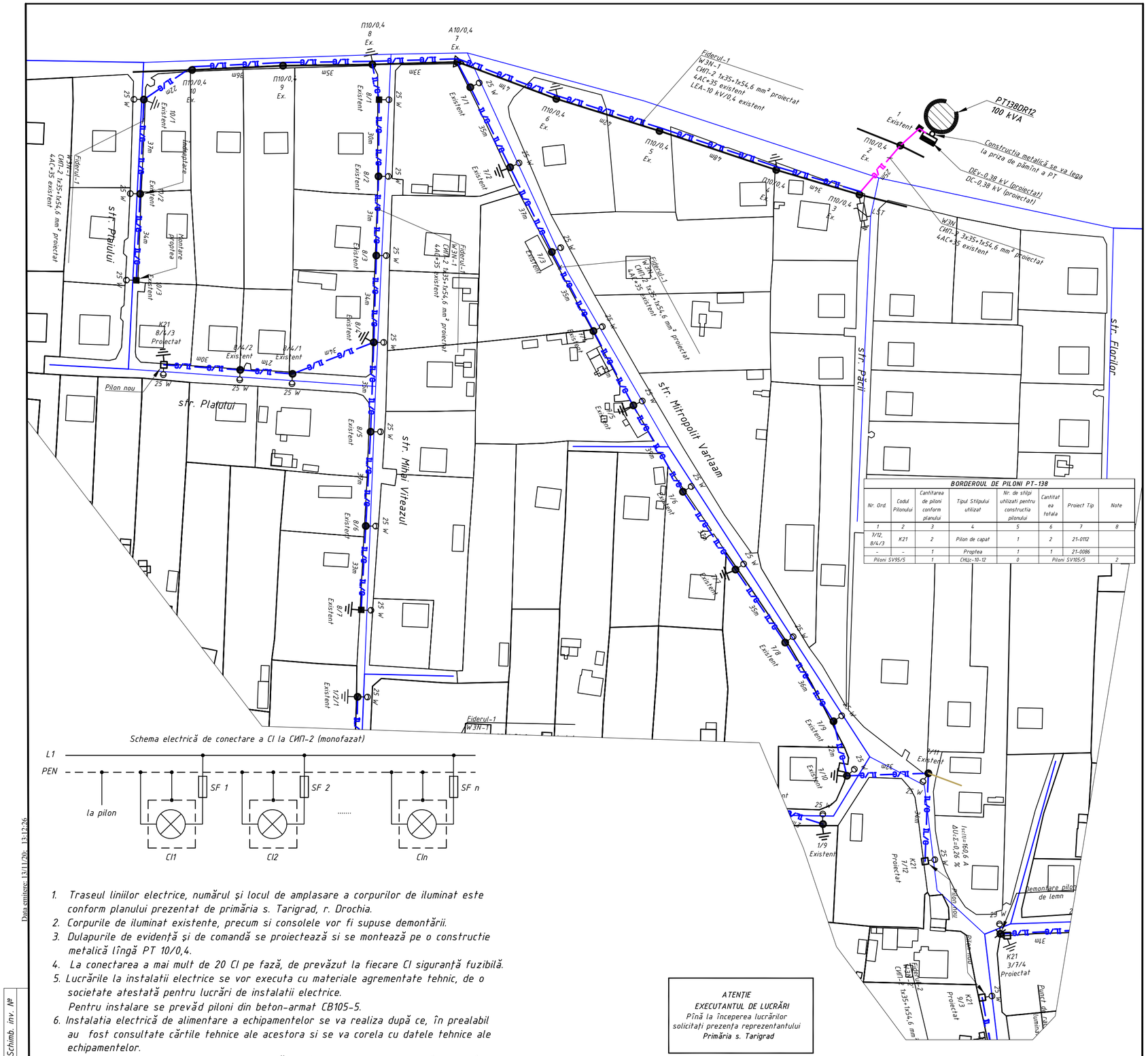


Schema electrică de conectare a CI la СИП-2 (monofazat)




1. Traseul liniilor electrice, numărul și locul de amplasare a corpurilor de iluminat este conform planului prezentat de primăria s. Tarigrad, r. Drochia.
2. Corpurile de iluminat existente, precum si consolele vor fi supuse demontării.
3. Dulapurile de evidență și de comandă se proiectează si se montează pe o constructie metalică lîngă PT 10/0,4.
4. La conectarea a mai mult de 20 CI pe fază, de prevăzut la fiecare CI siguranță fuzibilă.
5. Lucrările la instalatii electrice se vor executa cu materiale agrementate tehnic, de o societate atestată pentru lucrări de instalatii electrice.
   Pentru instalare se prevăd piloni din beton-armat CB105-5.
6. Instalatia electrică de alimentare a echipamentelor se va realiza după ce, în prealabil au fost consultate cărtile tehnice ale acestora si se va corela cu datele tehnice ale echipamentelor.
7. La achizitionarea utilajelor, se vor studia cărtile tehnice ale acestora, si în cazul în care diferă de cele prevăzute în documentatie, se va solicita consultanta proiectantului.
8. Toate lucrările de efectuat cu respectarea normelor ПТБиЭ, СП 76.13330.2012 și ПУЭ.
9. Zona condițiilor climaterice, cu repetare o dată în 10 ani, este acceptată: grosimea stratului de chiciură - 25 mm, viteza vântului - 32 m/s.
10. Construcția liniei să se realizeze cu respectarea cerințelor normative vezi „Date generale".
11. Semnele convenționale vezi coala - 12/11/2019-IEE, coala 3.
12. Scara 1:1000.

**BORDEROUL DE PILONI PT-138**

| Nr. Ord. | Codul Pilonului | Cantitarea de piloni conform planului | Tipul Stîlpului utilizat | Nr. de stîlpi utilizați pentru construcția pilonului | Cantitatea totala | Proiect Tip | Note |
|---|---|---|---|---|---|---|---|
| 1 | 2 | 3 | 4 | 5 | 6 | 7 | 8 |
| 7/12, 8/4/3 | K21 | 2 | Pilon de capat | 1 | 2 | 21-0112 | |
| - | - | 1 | Proptea | 1 | 1 | 21-0086 | |
| Piloni SV95/5 | | 1 | СНЦс-10-12 | 0 | Piloni SV105/5 | | 2 |

**ATENȚIE**
**EXECUTANTUL DE LUCRĂRI**
Pînă la începerea lucrărilor solicitați prezența reprezentantului
**Primăria s. Tarigrad**

| | | | | | | | | |
|---|---|---|---|---|---|---|---|---|
| Beneficiar: Primăria s. Tarigrad, r. Drochia | | | | | | 12/11/2019-IEE | | |
| | | | | | | Realizarea sistemului de iluminat stradal din s. Tarigrad, r. Drochia. Etapa III | | |
| Modificat | Nr.sec. | Coala | Nr.doc. | Semnat | Data | | | |
| Inginer | | Negară A. | | | 17.02.20 | Iluminat electric exterior | Faza | Coala | Coli |
| IȘP | | Negară A. | | | 17.02.20 | | PE | 14 | 54 |
| | | | | | | Planul rețelelor electrice de iluminare publică proiectate de la PT-138. | Eco Evolutions SRL or. Chișinău | | |

Data emitere: 13/11/20; 13.12.26

Inv. № semn. | Semnătura și data | Schimb. inv. №

08-19 Plan etapa III

Format A2

| BORDEROUL DE PILONI PT-360 | | | | | | | |
|---|---|---|---|---|---|---|---|
| Nr. Ord | Codul Pilonului | Cantitarea de piloni conform planului | Tipul Stîlpului utilizat | Nr. de stîlpi utilizati pentru construcția pilonului | Cantitatea totala | Proiect Tip | Note |
| 1 | 2 | 3 | 4 | 5 | 6 | 7 | 8 |
| 2/1, 4/1, 6/1, 8/1, 11/1 | K21 | 5 | Pilon de capat | 1 | 5 | 21-0112 | |
| Piloni SV95/3 | | 0 | CHLc-10-12 | 0 | Piloni SV105/5 | | 5 |

ATENTIE
EXECUTANTUL DE LUCRĂRI
Pînă la începerea lucrărilor solicitați prezența reprezentantului Primăria s. Tarigrad

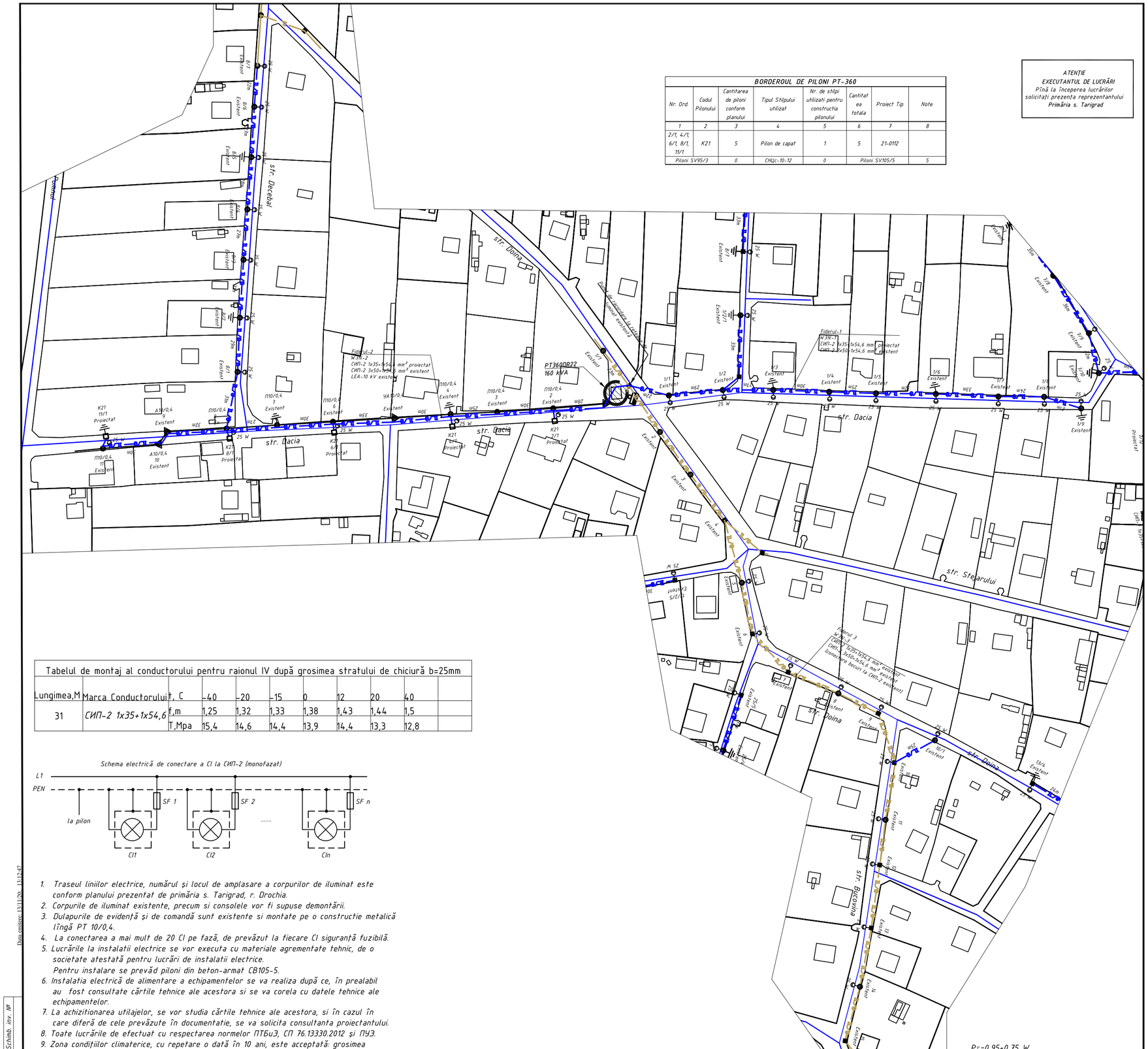


| Tabelul de montaj al conductorului pentru raionul IV după grosimea stratului de chiciură b=25mm | | | | | | | | | |
|---|---|---|---|---|---|---|---|---|---|
| Lungimea,M | Marca Conductorului | t, C | -40 | -20 | -15 | 0 | 12 | 20 | 40 |
| 31 | СИП-2 1x35+1x54,6 | f,m | 1,25 | 1,32 | 1,33 | 1,38 | 1,43 | 1,44 | 1,5 |
| | | T,Mpa | 15,4 | 14,6 | 14,4 | 13,9 | 14,4 | 13,3 | 12,8 |

Schema electrică de conectare a CI la СИП-2 (monofazat)




1. Traseul liniilor electrice, numărul și locul de amplasare a corpurilor de iluminat este conform planului prezentat de primăria s. Tarigrad, r. Drochia.
2. Corpurile de iluminat existente, precum si consolele vor fi supuse demontării.
3. Dulapurile de evidență și de comandă sunt existente si montate pe o constructie metalică lîngă PT 10/0,4.
4. La conectarea a mai mult de 20 CI pe fază, de prevăzut la fiecare CI siguranță fuzibilă.
5. Lucrările la instalatii electrice se vor executa cu materiale agrementate tehnic, de o societate atestată pentru lucrări de instalatii electrice.
   Pentru instalare se prevăd piloni din beton-armat CB105-5.
6. Instalatia electrică de alimentare a echipamentelor se va realiza după ce, în prealabil au fost consultate cărtile tehnice ale acestora si se va corela cu datele tehnice ale echipamentelor.
7. La achizitionarea utilajelor, se vor studia cărtile tehnice ale acestora, si în cazul în care diferă de cele prevăzute în documentatie, se va solicita consultanta proiectantului.
8. Toate lucrările de efectuat cu respectarea normelor ПТБиЭ, СП 76.13330.2012 și ПУЭ.
9. Zona condițiilor climaterice, cu repetare o dată în 10 ani, este acceptată: grosimea stratului de chiciură - 25 mm, viteza vântului - 32 m/s.
10. Construcția liniei să se realizeze cu respectarea cerințelor normative vezi „Date generale".
11. Semnele convenționale vezi coala - 12/11/2019-IEE, coala 3.
12. Scara 1:1000.

Data emiterii: 13.11.20г. 13:12:47

| Inv. № semn. | Semnătura si data | Schimb. inv. № |
|---|---|---|
| | | |

Beneficiar:
Primăria s. Tarigrad, r. Drochia

| Modificat | Nr.sec. | Coala | Nr.doc. | Semnat | Data |
|---|---|---|---|---|---|
| Inginer | | Negară A. | | | 17.02.20 |
| ISP | | Negară A. | | | 17.02.20 |

**12/11/2019-IEE**

Realizarea sistemului de iluminat stradal din s. Tarigrad, r. Drochia. Etapa III

Iluminat electric exterior

| Faza | Coala | Coli |
|---|---|---|
| PE | 15 | 54 |

Planul rețelelor electrice de iluminare publică proiectate de la PT-360.

Eco Evolutions SRL
or. Chișinău

06.10. Plan etapa III

Format A3

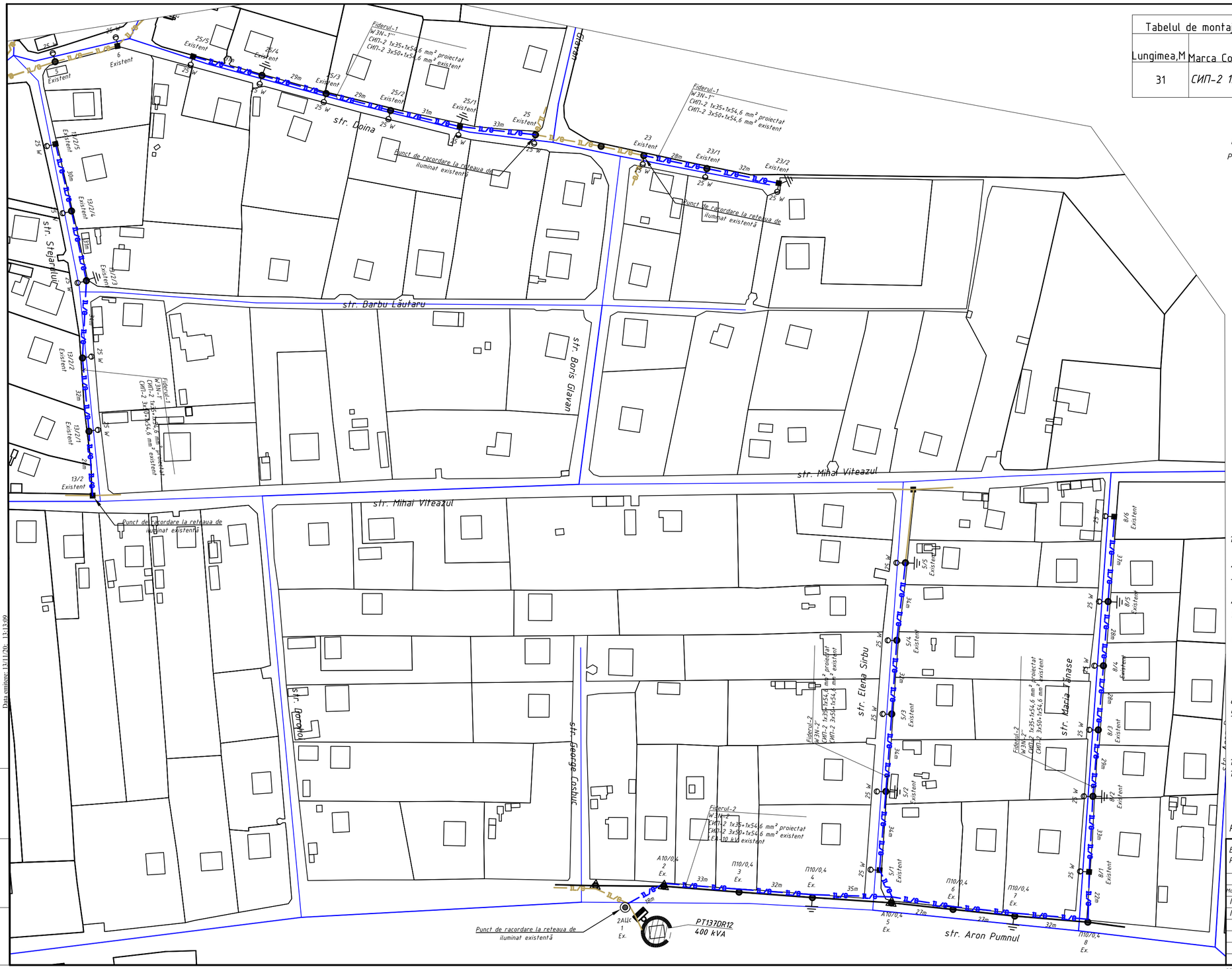


| Tabelul de montaj al conductorului pentru raionul IV după grosimea stratului de chiciură b=25mm | | | | | | | | | |
|---|---|---|---|---|---|---|---|---|---|
| Lungimea,M | Marca Conductorului | t, C | -40 | -20 | -15 | 0 | 12 | 20 | 40 |
| 31 | СИП-2 1x35+1x54,6 | f,m | 1,25 | 1,32 | 1,33 | 1,38 | 1,43 | 1,44 | 1,5 |
| | | T,Mpa | 15,4 | 14,6 | 14,4 | 13,9 | 14,4 | 13,3 | 12,8 |

Schema electrică de conectare a CI la СИП-2 (monofazat)

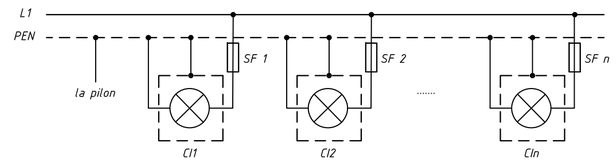


**ATENȚIE**
**EXECUTANTUL DE LUCRĂRI**
*Pînă la începerea lucrărilor solicitați prezența reprezentantului Primăria s. Tarigrad*

1. Traseul liniilor electrice, numărul și locul de amplasare a corpurilor de iluminat este conform planului prezentat de primăria s. Tarigrad, r. Drochia.
2. Corpurile de iluminat existente, precum si consolele vor fi supuse demontării.
3. Dulapurile de evidență și de comandă sunt existente si montate pe o constructie metalică lîngă PT 10/0,4.
4. La conectarea a mai mult de 20 CI pe fază, de prevăzut la fiecare CI siguranță fuzibilă.
5. Lucrările la instalatii electrice se vor executa cu materiale agrementate tehnic, de o societate atestată pentru lucrări de instalatii electrice.
6. Instalatia electrică de alimentare a echipamentelor se va realiza după ce, în prealabil au fost consultate cărtile tehnice ale acestora si se va corela cu datele tehnice ale echipamentelor.
7. La achizitionarea utilajelor, se vor studia cărtile tehnice ale acestora, si în cazul în care diferă de cele prevăzute în documentatie, se va solicita consultanta proiectantului.
8. Toate lucrările de efectuat cu respectarea normelor ПТБиЭ, СП 76.13330.2012 și ПУЭ.
9. Zona condițiilor climaterice, cu repetare o dată în 10 ani, este acceptată: grosimea stratului de chiciură - 25 mm, viteza vântului - 32 m/s.
10. Construcția liniei să se realizeze cu respectarea cerințelor normative vezi „Date generale".
11. Semnele convenționale vezi coala - 12/11/2019-IEE, coala 3.
12. Scara 1:1000.

$P_{\Sigma}$=0,225+0,875+0,2 W

| | | | | | | | | | |
|---|---|---|---|---|---|---|---|---|---|
| Beneficiar: Primăria s. Tarigrad, r. Drochia | | | | | | 12/11/2019-IEE | | | |
| | | | | | | Realizarea sistemului de iluminat stradal din s. Tarigrad, r. Drochia. Etapa III | | | |
| Modificat | Nr.sec. | Coala | Nr.doc. | Semnat | Data | | | | |
| Inginer | | Negară A. | | | 17.02.20 | Iluminat electric exterior | Faza | Coala | Coli |
| IȘP | | Negară A. | | | 17.02.20 | | PE | 16 | 54 |
| | | | | | | Planul rețelelor electrice de iluminare publică proiectate de la PT-137. | Eco Evolutions SRL or. Chișinău | | |

Data emitere: 13/11/20; 13:13:09

| Inv. № sem. | Semnătura și data | Schimb. inv. № |
|---|---|---|
| | | |

08-19 Plan etapa III

Format A2

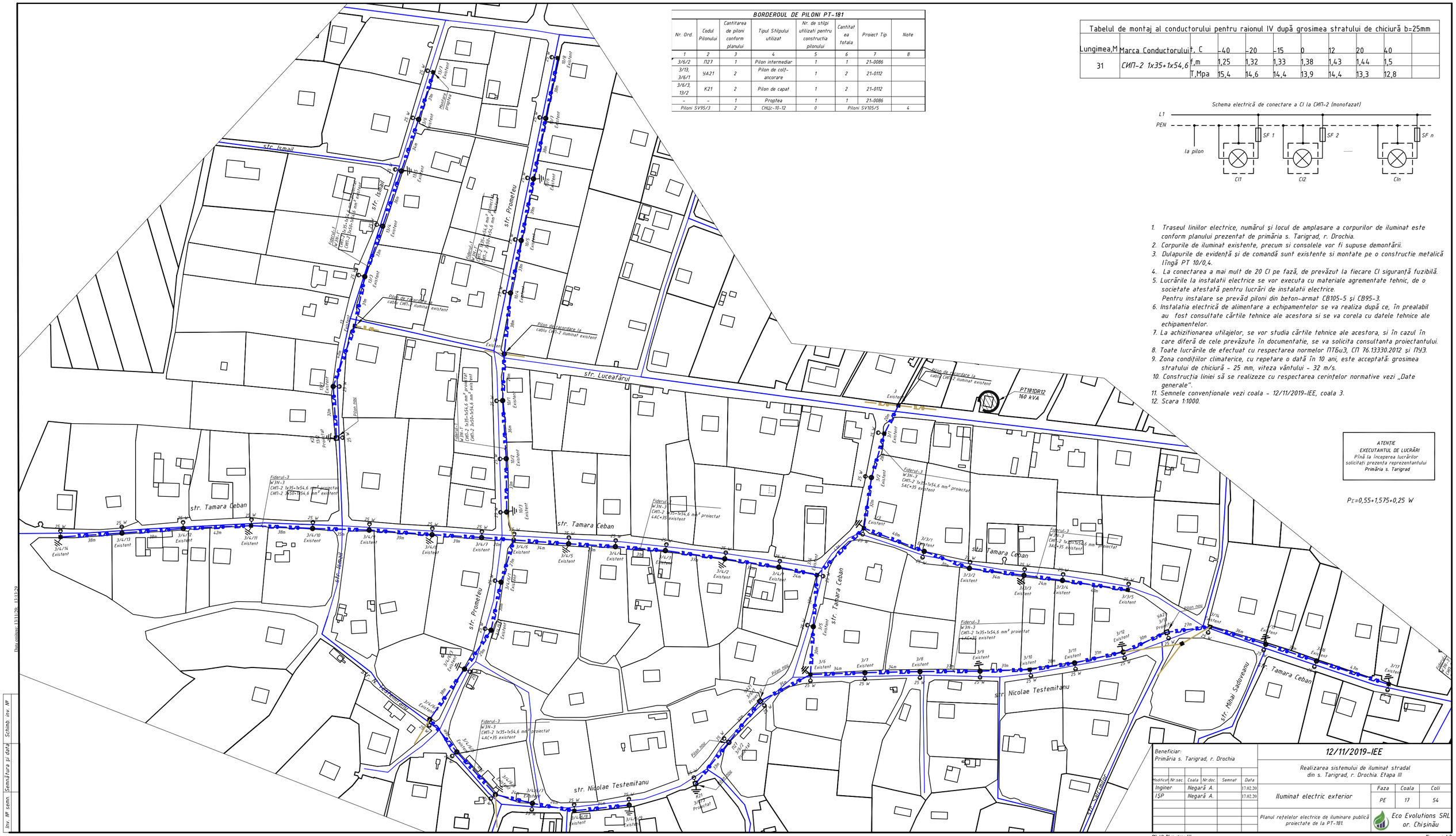


## BORDEROUL DE PILONI PT-181

| Nr. Ord. | Codul Pilonului | Cantitarea de piloni conform planului | Tipul Stîlpului utilizat | Nr. de stîlpi utilizati pentru construcția pilonului | Cantitatea totala | Proiect Tip | Note |
|---|---|---|---|---|---|---|---|
| 1 | 2 | 3 | 4 | 5 | 6 | 7 | 8 |
| 3/6/2 | П27 | 1 | Pilon intermediar | 1 | 1 | 21-0086 | |
| 3/13, 3/6/1 | 9A21 | 2 | Pilon de colț-ancorare | 1 | 2 | 21-0112 | |
| 3/6/3, 13/2 | K21 | 2 | Pilon de capat | 1 | 2 | 21-0112 | |
| - | - | 1 | Proptea | 1 | 1 | 21-0086 | |
| Piloni SV95/3 | | 2 | СНІІс-10-12 | 0 | Piloni SV105/5 | | 4 |

## Tabelul de montaj al conductorului pentru raionul IV după grosimea stratului de chiciură b=25mm

| Lungimea,M | Marca Conductorului | t, C | -40 | -20 | -15 | 0 | 12 | 20 | 40 |
|---|---|---|---|---|---|---|---|---|---|
| 31 | СИП-2 1x35+1x54,6 | f,m | 1,25 | 1,32 | 1,33 | 1,38 | 1,43 | 1,44 | 1,5 |
| | | T,Mpa | 15,4 | 14,6 | 14,4 | 13,9 | 14,4 | 13,3 | 12,8 |

Schema electrică de conectare a Cl la СИП-2 (monofazat)




1. Traseul liniilor electrice, numărul și locul de amplasare a corpurilor de iluminat este conform planului prezentat de primăria s. Tarigrad, r. Drochia.
2. Corpurile de iluminat existente, precum si consolele vor fi supuse demontării.
3. Dulapurile de evidență și de comandă sunt existente si montate pe o constructie metalică lîngă PT 10/0,4.
4. La conectarea a mai mult de 20 Cl pe fază, de prevăzut la fiecare Cl siguranță fuzibilă.
5. Lucrările la instalatii electrice se vor executa cu materiale agrementate tehnic, de o societate atestată pentru lucrări de instalatii electrice.
   Pentru instalare se prevăd piloni din beton-armat СВ105-5 și СВ95-3.
6. Instalatia electrică de alimentare a echipamentelor se va realiza după ce, în prealabil au fost consultate cărtile tehnice ale acestora si se va corela cu datele tehnice ale echipamentelor.
7. La achizitionarea utilajelor, se vor studia cărtile tehnice ale acestora, si în cazul în care diferă de cele prevăzute în documentatie, se va solicita consultanta proiectantului.
8. Toate lucrările de efectuat cu respectarea normelor ПТБиЭ, СП 76.13330.2012 și ПУЭ.
9. Zona condițiilor climaterice, cu repetare o dată în 10 ani, este acceptată: grosimea stratului de chiciură - 25 mm, viteza vântului - 32 m/s.
10. Construcția liniei să se realizeze cu respectarea cerințelor normative vezi „Date generale".
11. Semnele convenționale vezi coala - 12/11/2019-IEE, coala 3.
12. Scara 1:1000.

**ATENȚIE**
**EXECUTANTUL DE LUCRĂRI**
Pînă la începerea lucrărilor solicitați prezența reprezentantului **Primăria s. Tarigrad**

$P_{\Sigma}$=0,55+1,575+0,25 W

Beneficiar:
Primăria s. Tarigrad, r. Drochia

| Modificat | Nr.sec. | Coala | Nr.doc. | Semnat | Data |
|---|---|---|---|---|---|
| Inginer | | Negară A. | | | 17.02.20 |
| ISP | | Negară A. | | | 17.02.20 |

**12/11/2019-IEE**

Realizarea sistemului de iluminat stradal din s. Tarigrad, r. Drochia. Etapa III

Iluminat electric exterior

| Faza | Coala | Coli |
|---|---|---|
| PE | 17 | 54 |

Planul rețelelor electrice de iluminare publică proiectate de la PT-181.

Eco Evolutions SRL
or. Chișinău

Data emiterii: 13.11.20r. 13:13:29

Inv. Nº sem. | Semnătura si data | Schimb. inv. Nº

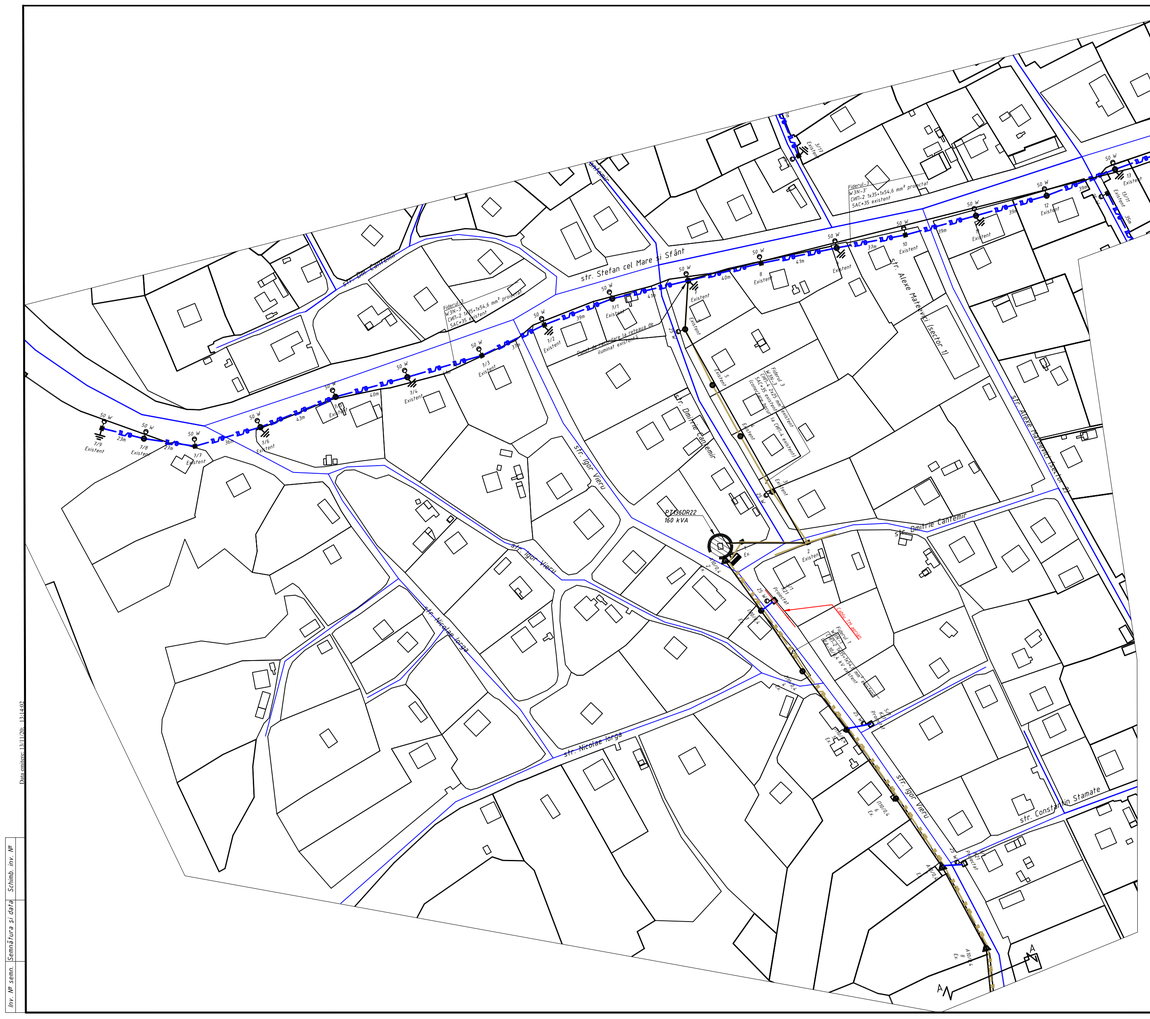
str. Ștefan cel Mare și Sfânt
str. Alexe Mateevici
str. Ion Creangă
str. Mihai Eminescu
str. Grădinei
str. Dacia
str. Independenței
str. Pădurii
str. Livezilor
str. Constantin Stamate
str. Constantin Brâncuș
str. Ion Vodă cel Viteaz
str. Ion Neculce
str. Mihai Viteazul
str. Ion Creangă Aut. 2
str. Ion Vodă cel Viteaz
str. Mihai Eminescu
CDI(BRZ)
160 kVA
Existent
Proiectat
Linie electrică aeriană de joasă tensiune 0,4 kV
Linie electrică aeriană de joasă tensiune 0,4 kV existentă
Linie electrică aeriană de joasă tensiune 0,4 kV proiectată
Stâlp de susținere din beton armat SC9-10 existent
Stâlp de susținere din beton armat SC9-10 proiectat
Stâlp de susținere din beton armat SC9-10 existent de proiectat
Stâlp de susținere din beton armat SC9-10 existent de demontat
Stâlp de susținere din beton armat SC9-10 proiectat de demontat
Stâlp de susținere din beton armat SC9-10 existent de proiectat de demontat
Stâlp de susținere din beton armat SC9-10 proiectat de proiectat
Stâlp de susținere din beton armat SC9-10 existent de proiectat de proiectat
Stâlp de susținere din beton armat SC9-10 proiectat de proiectat de proiectat
Stâlp de susținere din beton armat SC9-10 existent de proiectat de proiectat de proiectat
Stâlp de susținere din beton armat SC9-10 proiectat de proiectat de proiectat de proiectat
Stâlp de susținere din beton armat SC9-10 existent de proiectat de proiectat de proiectat de proiectat
Stâlp de susținere din beton armat SC9-10 proiectat de proiectat de proiectat de proiectat de proiectat
Stâlp de susținere din beton armat SC9-10 existent de proiectat de proiectat de proiectat de proiectat de proiectat
Stâlp de susținere din beton armat SC9-10 proiectat de proiectat de proiectat de proiectat de proiectat de proiectat
Stâlp de susținere din beton armat SC9-10 existent de proiectat de proiectat de proiectat de proiectat de proiectat de proiectat
Stâlp de susținere din beton armat SC9-10 proiectat de proiectat de proiectat de proiectat de proiectat de proiectat de proiectat
Stâlp de susținere din beton armat SC9-10 existent de proiectat de proiectat de proiectat de proiectat de proiectat de proiectat de proiectat
Stâlp de susținere din beton armat SC9-10 proiectat de proiectat de proiectat de proiectat de proiectat de proiectat de proiectat de proiectat
Stâlp de susținere din beton armat SC9-10 existent de proiectat de proiectat de proiectat de proiectat de proiectat de proiectat de proiectat de proiectat
Stâlp de susținere din beton armat SC9-10 proiectat de proiectat de proiectat de proiectat de proiectat de proiectat de proiectat de proiectat de proiectat
Stâlp de susținere din beton armat SC9-10 existent de proiectat de proiectat de proiectat de proiectat de proiectat de proiectat de proiectat de proiectat de proiectat
Stâlp de susținere din beton armat SC9-10 proiectat de proiectat de proiectat de proiectat de proiectat de proiectat de proiectat de proiectat de proiectat de proiectat
Stâlp de susținere din beton armat SC9-10 existent de proiectat de proiectat de proiectat de proiectat de proiectat de proiectat de proiectat de proiectat de proiectat de proiectat de proiectat
Stâlp de susținere din beton armat SC9-10 proiectat de proiectat de proiectat de proiectat de proiectat de proiectat de proiectat de proiectat de proiectat de proiectat de proiectat de proiectat
Stâlp de susținere din beton armat SC9-10 existent de proiectat de proiectat de proiectat de proiectat de proiectat de proiectat de proiectat de proiectat de proiectat de proiectat de proiectat de proiectat de proiectat
Stâlp de susținere din beton armat SC9-10 proiectat de proiectat de proiectat de proiectat de proiectat de proiectat de proiectat de proiectat de proiectat de proiectat de proiectat de proiectat de proiectat de proiectat
Stâlp de susținere din beton armat SC9-10 existent de proiectat de proiectat de proiectat de proiectat de proiectat de proiectat de proiectat de proiectat de proiectat de proiectat de proiectat de proiectat de proiectat de proiectat de proiectat
Stâlp de susținere din beton armat SC9-10 proiectat de proiectat de proiectat de proiectat de proiectat de proiectat de proiectat de proiectat de proiectat de proiectat de proiectat de proiectat de proiectat de proiectat de proiectat de proiectat
Stâlp de susținere din beton armat SC9-10 existent de proiectat de proiectat de proiectat de proiectat de proiectat de proiectat de proiectat de proiectat de proiectat de proiectat de proiectat de proiectat de proiectat de proiectat de proiectat de proiectat de proiectat
Stâlp de susținere din beton armat SC9-10 proiectat de proiectat de proiectat de proiectat de proiectat de proiectat de proiectat de proiectat de proiectat de proiectat de proiectat de proiectat de proiectat de proiectat de proiectat de proiectat de proiectat de proiectat
Stâlp de susținere din beton armat SC9-10 existent de proiectat de proiectat de proiectat de proiectat de proiectat de proiectat de proiectat de proiectat de proiectat de proiectat de proiectat de proiectat de proiectat de proiectat de proiectat de proiectat de proiectat de proiectat de proiectat
Stâlp de susținere din beton armat SC9-10 proiectat de proiectat de proiectat de proiectat de proiectat de proiectat de proiectat de proiectat de proiectat de proiectat de proiectat de proiectat de proiectat de proiectat de proiectat de proiectat de proiectat de proiectat de proiectat de proiectat
Stâlp de susținere din beton armat SC9-10 existent de proiectat de proiectat de proiectat de proiectat de proiectat de proiectat de proiectat de proiectat de proiectat de proiectat de proiectat de proiectat de proiectat de proiectat de proiectat de proiectat de proiectat de proiectat de proiectat

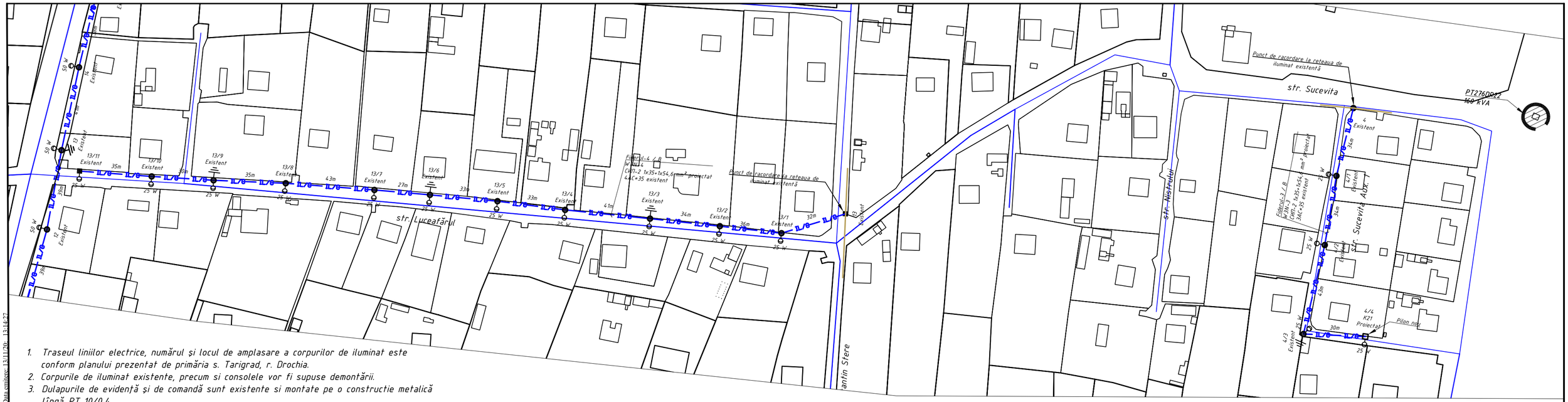


1. Traseul liniilor electrice, numărul și locul de amplasare a corpurilor de iluminat este conform planului prezentat de primăria s. Tarigrad, r. Drochia.
2. Corpurile de iluminat existente, precum si consolele vor fi supuse demontării.
3. Dulapurile de evidență și de comandă sunt existente si montate pe o constructie metalică lîngă PT 10/0,4.
4. La conectarea a mai mult de 20 Cl pe fază, de prevăzut la fiecare Cl siguranță fuzibilă.
5. Lucrările la instalatii electrice se vor executa cu materiale agrementate tehnic, de o societate atestată pentru lucrări de instalatii electrice.
   Pentru instalare se prevăd piloni din beton-armat CB105-5.
6. Instalatia electrică de alimentare a echipamentelor se va realiza după ce, în prealabil au fost consultate cărtile tehnice ale acestora si se va corela cu datele tehnice ale echipamentelor.
7. La achizitionarea utilajelor, se vor studia cărtile tehnice ale acestora, si în cazul în care diferă de cele prevăzute în documentatie, se va solicita consultanta proiectantului.
8. Toate lucrările de efectuat cu respectarea normelor ПТБиЭ, СП 76.13330.2012 și ПУЭ.
9. Zona condițiilor climaterice, cu repetare o dată în 10 ani, este acceptată: grosimea stratului de chiciură - 25 mm, viteza vântului - 32 m/s.
10. Construcția liniei să se realizeze cu respectarea cerințelor normative vezi „Date generale".
11. Semnele convenționale vezi coala - 12/11/2019-IEE, coala 3.
12. Scara 1:1000.

Tabelul de montaj al conductorului pentru raionul IV după grosimea stratului de chiciură b=25mm

| Lungimea,M | Marca Conductorului | t, C | -40 | -20 | -15 | 0 | 12 | 20 | 40 |
|---|---|---|---|---|---|---|---|---|---|
| 31 | СИП-2 1x35+1x54,6 | f,m | 1,25 | 1,32 | 1,33 | 1,38 | 1,43 | 1,44 | 1,5 |
| | | T,Mpa | 15,4 | 14,6 | 14,4 | 13,9 | 14,4 | 13,3 | 12,8 |

Schema electrică de conectare a Cl la СИП-2 (monofazat)

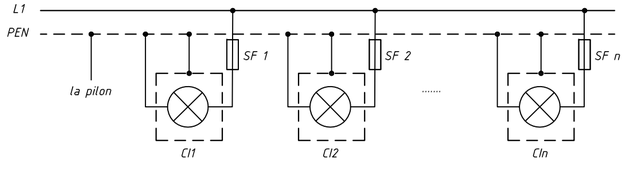


**BORDEROUL DE PILONI PT-276**

| Nr. Ord. | Codul Pilonului | Cantitarea de piloni conform planului | Tipul Stilpului utilizat | Nr. de stilpi utilizati pentru constructia pilonului | Cantitatea totala | Proiect Tip | Note |
|---|---|---|---|---|---|---|---|
| 1 | 2 | 3 | 4 | 5 | 6 | 7 | 8 |
| 4/4 | K21 | 1 | Pilon de capat | 1 | 1 | 21-0112 | |
| Piloni SV95/3 | | 0 | СНЦс-10-12 | 0 | Piloni SV105/5 | | 1 |

$P_{\Sigma}$=0,775+0,375 W

ATENȚIE
EXECUTANTUL DE LUCRĂRI
Pînă la începerea lucrărilor solicitați prezența reprezentantului
**Primăria s. Tarigrad**

Beneficiar:
Primăria s. Tarigrad, r. Drochia

| Modificat | Nr.sec. | Coala | Nr.doc. | Semnat | Data |
|---|---|---|---|---|---|
| Inginer | | Negară A. | | | 17.02.20 |
| IȘP | | Negară A. | | | 17.02.20 |

**12/11/2019-IEE**

Realizarea sistemului de iluminat stradal din s. Tarigrad, r. Drochia. Etapa III

Iluminat electric exterior

| Faza | Coala | Coli |
|---|---|---|
| PE | 19 | 54 |

Planul rețelelor electrice de iluminare publică proiectate de la PT-276.

Eco Evolutions SRL
or. Chișinău

08-19 Plan etapa III

Format A3

Data emiterii: 13/11/20- 13:14:27

| Inv. № semn. | Semnătura și data | Schimb. inv. № |
|---|---|---|
| | | |

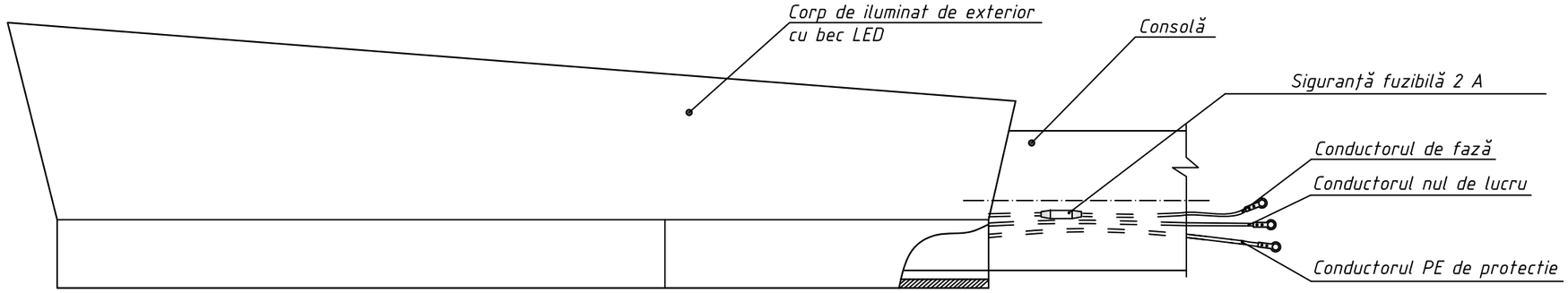


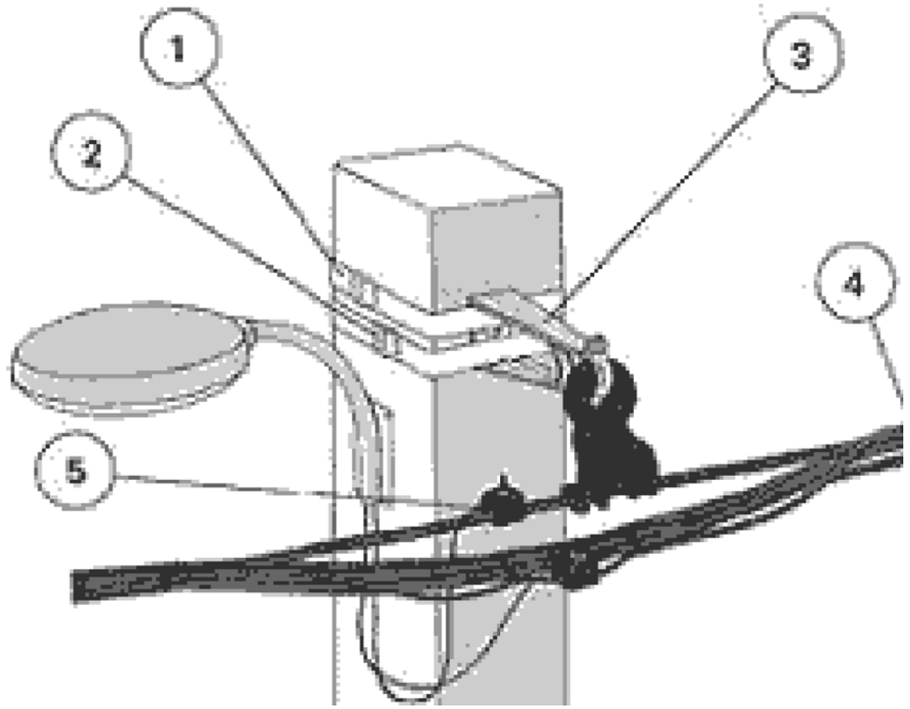


Fig.1 Armatură intermediară СИП-2 și conectarea iluminatului stradal

Materiale necesare:

1. Lentă metalică 20x0,7 mm
2. Scoabă
3. Complet de suspensie intermediară
4. Curea pentru cablu la d=45 mm, СИП-2 35÷95
5. Clemă prin perforare pentru conductoare izolate

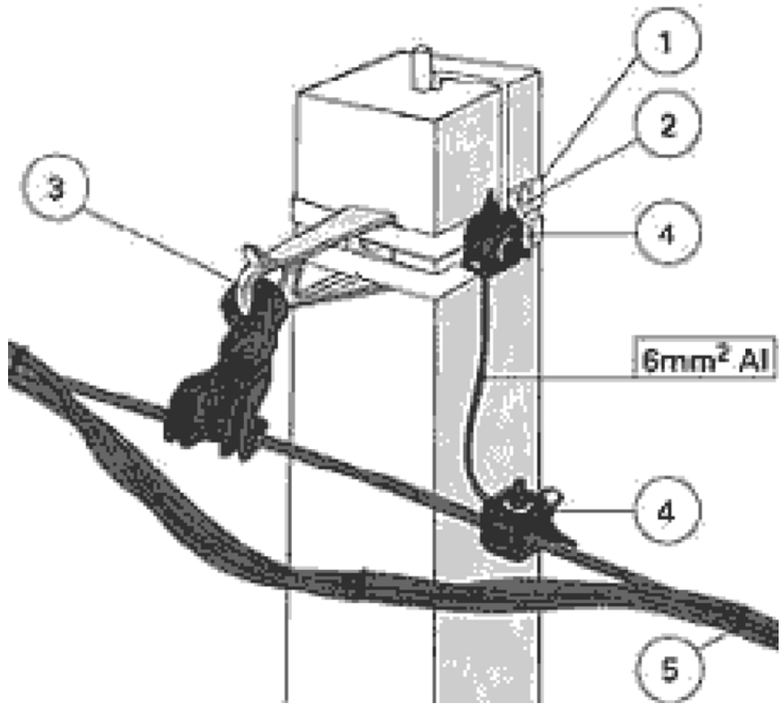


Fig.2 Armatură intermediară СИП-2 și armatură pentru legarea repetată la pământ a firului PEN

Materiale necesare:

1. Lentă metalică 20x0,7 mm
2. Scoabă
3. Complet de suspensie intermediară
4. Clemă prin perforare pentru conductoare izolate
5. Curea pentru cablu la d=45 mm, СИП-2 35÷95

1. Corpurile de iluminat stradal, montate pe piloni de beton armat, în rețelele cu neutrul legat direct la pamînt trebuie sa fie conectate la firul PEN al LEA-0,4kV.
2. Legarea cu neutrul a parții metalice a corpurilor de iluminat, montate pe piloni de 0,4 kV, ce au instalația de legare la pamînt pentru punerea repetată la pămant a conductorului nul, a armăturilor, trebuie să se efectueze prin intermeduil unei console ce are contact metalic cu instalatia de legare la pămînt a pilonului de beton.
3. Legarea cu neutrul a parții metalice a corpurilor de iluminat, montate pe piloni de 0,4 kV, ce nu au instalația de legare la pămînt pentru punerea repetată la pămînt a conductorului nul, a armăturilor, trebuie să se efectueze prin unirea plafonului de iluminat cu firul nul de lucru. Unirea urmează să se efectueze cu ajutorul unui fir izolat flexibil cu izolație rezistentă la factorii climaterici cu secțiune nu mai mică de 1,5 mm² pentru cupru și nu mai mică de 2,5 mm² pentru aluminiu.

| | | | | | | |
|---|---|---|---|---|---|---|
| Beneficiar: Primăria s. Tarigrad, r. Drochia | | | | | | 12/11/2019-IEE |
| | | | | | | Realizarea sistemului de iluminat stradal din s. Tarigrad, r. Drochia. Etapa III |
| Modificat | Nr.sec. | Coala | Nr.doc. | Semnat | Data | |
| Inginer | | Negară A. | | | 16.01.20 | Iluminat electric exterior — Faza: PE; Coala: 20; Coli: 54 |
| IȘP | | Negară A. | | | 16.01.20 | |
| | | | | | | Legarea la neutru a corpurilor de iluminat stradal. Legarea repetată la pămînt a firului PEN. — Eco Evolutions SRL or. Chișinău |

Schimb. inv. №

Semnătura și data

Inv. № semn.

Data emitere: 13/11/20; 13:15:06



Format A3

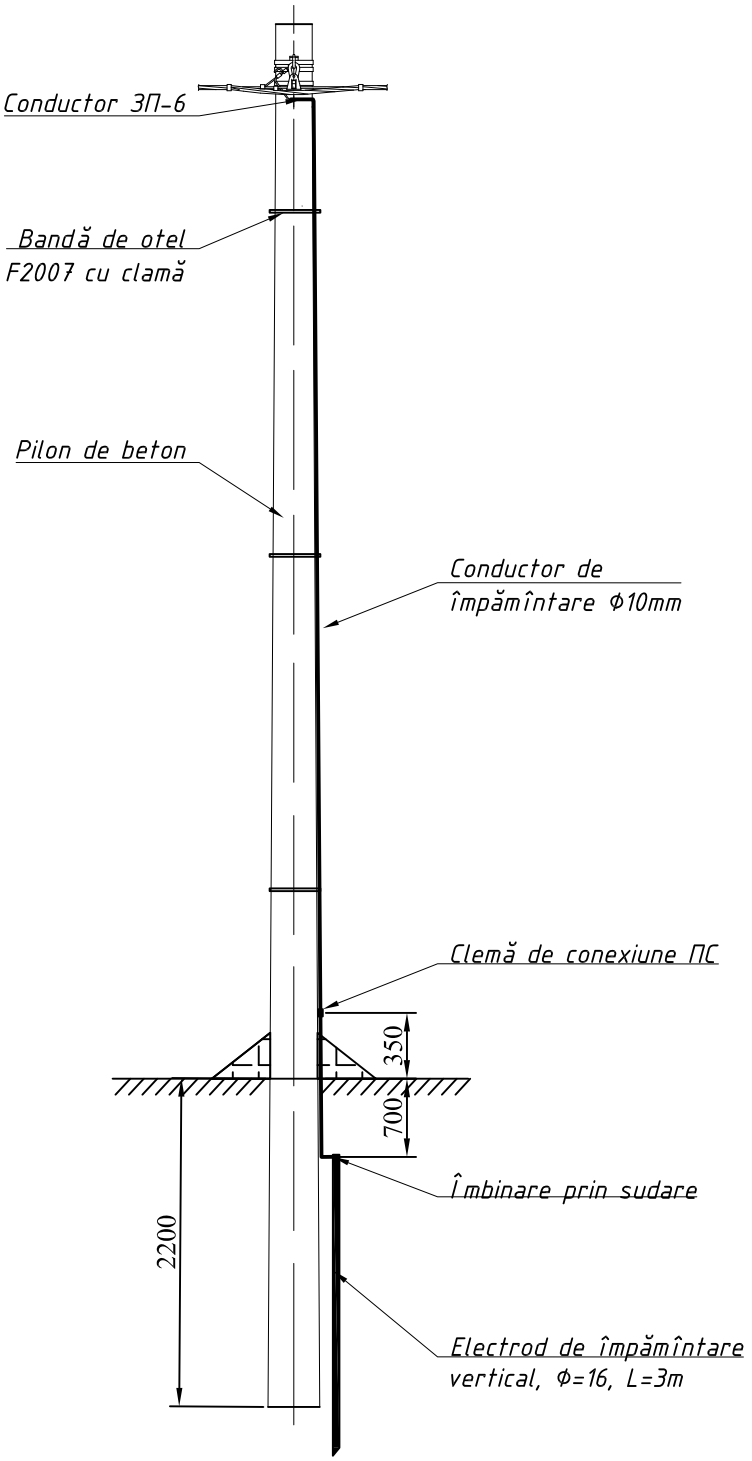


Data emitere: 13/11/20; 13:15:26

1. Conductorul de împămîntare de prins de pilon prin bandă de otel si clame.
2. Rezistenta de legare la pămînt nu trebuie să depăsească valoarea de 30Ω.

Schimb. inv. №

Semnătura şi data

Inv. № semn.

| | | | | | | | | |
|---|---|---|---|---|---|---|---|---|
| Beneficiar: Primăria s. Tarigrad, r. Drochia | | | | | | 12/11/2019-IEE | | |
| | | | | | | Realizarea sistemului de iluminat stradal din s. Tarigrad, r. Drochia. Etapa III | | |
| Modificat | Nr.sec. | Coala | Nr.doc. | Semnat | Data | | | |
| Inginer | | Negară A. | | | 16.01.20 | Iluminat electric exterior | Faza | Coala | Coli |
| IŞP | | Negară A. | | | 16.01.20 | | PE | 21 | 54 |
| | | | | | | Realizarea legării repetate la pămînt | Eco Evolutions SRL or. Chişinău | | |

20. 21. legarea la pamint

Format A4

| Număr PT | Notarea liniei conform jurnalului de cabluri | Date inițiale | | | | | Calcule | | | | | | | | | | A fost ales cablul | | | | |
|---|---|---|---|---|---|---|---|---|---|---|---|---|---|---|---|---|---|---|---|---|---|
| | | Sarcina liniei | | | Sc, trafo KVA | Modalitatea de pozare | După curentul de sarcină admisibil | | | După pierderile de tensiune | | | | După capacitatea de deconectare | | | Cantitatea de cabluri, fire și secțiunea, buc x mm² | Lungimea liniei, m | Marca | Cutentul admisibil, A | Remarcă |
| | | Pc, kW | cos ϕ | Ic, A | | | Cantitatea de cabluri | Coeficientul de pozare | Secțiunea, mm² | Momentul, kW x m | Uadm., % | Ucal., % | Secțiunea, mm² | Nominal sig. fuzibile, (declanșatorului) | Timpul de acționare, s. | Secțiunea, mm² | | | | | |
| 1 | 1 | 2 | 3 | 4 | 5 | 6 | 7 | 8 | 9 | 10 | 11 | 12 | 13 | 14 | 15 | 16 | 17 | 18 | 19 | 20 | |
| -287DR12 | W3N-1 | 0,250 | 0,92 | 1,23 | 100 | aerian | 1 | 1,0 | 35 | 95,0 | 5,0 | 0,36 | 35 | 25 | 0,01 | 35 | 1 x (1x35+1x54,6) | 380 | СИП-2 | 100 | Proiectat |
| -154DR12 | W3N-2 | 0,100 | 0,92 | 0,16 | 100 | aerian | 1 | 1,0 | 35 | 14,5 | 5,0 | 0,01 | 35 | 25 | 0,01 | 35 | 1 x (1x35+1x54,6) | 145 | СИП-2 | 100 | Proiectat |
| | W3N-2 | 0,125 | 0,92 | 0,2 | | aerian | 1 | 1,0 | 35 | 21,8 | 5,0 | 0,01 | 35 | 25 | 0,01 | 35 | 1 x (1x35+1x54,6) | 175 | СИП-2 | 100 | Proiectat |
| | W3N-3 | 0,250 | 0,92 | 0,41 | | aerian | 1 | 1,0 | 35 | 102,5 | 5,0 | 0,06 | 35 | 25 | 0,01 | 35 | 1 x (1x35+1x54,6) | 410 | СИП-2 | 100 | Proiectat |
| -141DR22 | W1N | 0,275 | 0,92 | 1,35 | 100 | în tub metalic | 1 | 1,0 | 35 | 14,25 | 5,0 | 0,009 | 35 | 32 | 0,001 | 35 | 1 x (2x35) | 15 | АВВГ нг Ls | 109 | Proiectat |
| | W2N | 0,275 | 0,92 | 1,35 | | în tub metalic | 1 | 1,0 | 35 | 1,9 | 5,0 | 0,001 | 35 | 25 | 0,01 | 35 | 1 x (2x35) | 2 | АВВГ нг Ls | 109 | Proiectat |
| | W3N | 0,275 | 0,92 | 1,35 | | în tub metalic | 1 | 1,0 | 35 | 109,25 | 5,0 | 0,071 | 35 | 25 | 0,01 | 35 | 1 x (1x35+1x54,6) | 760 | СИП-2 | 100 | Proiectat |

Data emitere: 13/11/20; 13:15:52

Schimb. inv. №

Semnătura și data

Inv. № semn.

| | | | | | | |
|---|---|---|---|---|---|---|
| Beneficiar: Primăria s. Tarigrad, r. Drochia | | | | | | 12/11/2019-IEE |
| | | | | | | Realizarea sistemului de iluminat stradal din s. Tarigrad, r. Drochia. Etapa III |
| Modificat | Nr.sec. | Coala | Nr.doc. | Semnat | Data | |
| Inginer | | Negară A. | | | 16.01.20 | Iluminat electric exterior |
| IȘP | | Negară A. | | | 16.01.20 | |
| | | | | | | Tabelul de alegere a secțiunii cablului (început) |

| Stadiu | Coala | Coli |
|---|---|---|
| PE | 22 | 54 |

Eco Evolutions SRL
or. Chișinău

22_25_secțiune_cablu

Format A2

| Număr PT | Notarea liniei conform jurnalului de cabluri | Date inițiale | | | | | Calcule | | | | | | | | | | A fost ales cablul | | | | |
|---|---|---|---|---|---|---|---|---|---|---|---|---|---|---|---|---|---|---|---|---|---|
| | | Sarcina liniei | | | Sc, trafo KVA | Modalitatea de pozare | După curentul de sarcină admisibil | | | După pierderile de tensiune | | | | După capacitatea de deconectare | | | Cantitatea de cabluri, fire și secțiunea, buc x mm² | Lungimea liniei, m | Marca | Cutentul admisibil, A | Remarcă |
| | | Pc, kW | cos φ | Ic, A | | | Cantitatea de cabluri | Coeficientul de pozare | Secțiunea, mm² | Momentul, kW x m | Uadm., % | Ucal., % | Secțiunea, mm² | Nominal sig. fuzibile, (declanșatorului) | Timpul de acționare, s. | Secțiunea, mm² | | | | | |
| 1 | 1 | 2 | 3 | 4 | 5 | 6 | 7 | 8 | 9 | 10 | 11 | 12 | 13 | 14 | 15 | 16 | 17 | 18 | 19 | 20 | |
| -139DR12 | W3N-1 | 0,075 | 0,92 | 0,12 | 160 | aerian | 1 | 1,0 | 35 | 7,5 | 5,0 | 0,004 | 35 | 25 | 0,01 | 35 | 1 x (1x35+1x54,6) | 110 | СИП-2 | 100 | Proiectat |
| | W3N-1' | 0,1 | 0,92 | 0,16 | | aerian | 1 | 1,0 | 35 | 13,5 | 5,0 | 0,008 | 35 | 25 | 0,01 | 35 | 1 x (1x35+1x54,6) | 150 | СИП-2 | 100 | Proiectat |
| | W3N-2 | 0,375 | 0,92 | 0,62 | | aerian | 1 | 1,0 | 35 | 221,2 | 5,0 | 0,14 | 35 | 25 | 0,01 | 35 | 1 x (1x35+1x54,6) | 590 | СИП-2 | 100 | Proiectat |
| | | | | | | | | | | | | | | | | | | | | | |
| -382DR12 | W3N-1 | 0,300 | 0,92 | 0,50 | 160 | aerian | 1 | 1,0 | 35 | 150,0 | 5,0 | 0,1 | 35 | 25 | 0,01 | 35 | 1 x (1x35+1x54,6) | 500 | СИП-2 | 100 | Proiectat |
| | W3N-1' | 0,325 | 0,92 | 0,53 | | aerian | 1 | 1,0 | 35 | 143,0 | 5,0 | 0,1 | 35 | 25 | 0,01 | 35 | 1 x (1x35+1x54,6) | 440 | СИП-2 | 100 | Proiectat |
| | W3N-1'' | 0,100 | 0,92 | 0,16 | | aerian | 1 | 1,0 | 35 | 13,5 | 5,0 | 0,008 | 35 | 25 | 0,01 | 35 | 1 x (1x35+1x54,6) | 135 | СИП-2 | 100 | Proiectat |
| | W3N-1''' | 0,075 | 0,92 | 0,124 | | aerian | 1 | 1,0 | 35 | 4,5 | 5,0 | 0,003 | 35 | 25 | 0,01 | 35 | 1 x (1x35+1x54,6) | 60 | СИП-2 | 100 | Proiectat |
| | W3N-2' | 0,05 | 0,92 | 0,08 | | aerian | 1 | 1,0 | 35 | 3,0 | 5,0 | 0,001 | 35 | 25 | 0,01 | 35 | 1 x (1x35+1x54,6) | 60 | СИП-2 | 100 | Proiectat |
| | W3N-2'' | 0,475 | 0,92 | 0,579 | | aerian | 1 | 1,0 | 35 | 256,5 | 5,0 | 0,16 | 35 | 25 | 0,01 | 35 | 1 x (1x35+1x54,6) | 540 | СИП-2 | 100 | Proiectat |
| | W3N-3' | 0,55 | 0,92 | 0,9 | | aerian | 1 | 1,0 | 35 | 258,5 | 5,0 | 0,16 | 35 | 25 | 0,01 | 35 | 1 x (1x35+1x54,6) | 470 | СИП-2 | 100 | Proiectat |

Data emitere: 13/11/20; 13:16:07

Schimb. inv. №

Semnătura și data

Inv. № semn.

Beneficiar:
Primăria s. Tarigrad, r. Drochia

| Modificat | Nr.sec. | Coala | Nr.doc. | Semnat | Data |
|---|---|---|---|---|---|
| Inginer | | Negară A. | | | 16.01.20 |
| IȘP | | Negară A. | | | 16.01.20 |

**12/11/2019-IEE**

Realizarea sistemului de iluminat stradal
din s. Tarigrad, r. Drochia. Etapa III

Iluminat electric exterior

| Stadiu | Coala | Coli |
|---|---|---|
| PE | 23 | 54 |

Tabelul de alegere
a secțiunii cablului (continuare)

Eco Evolutions SRL
or. Chișinău

22, 25 secțiune cablu

Format A3

| Număr PT | Notarea liniei conform jurnalului de cabluri | Date inițiale | | | | | Calcule | | | | | | | | | | A fost ales cablul | | | | |
|---|---|---|---|---|---|---|---|---|---|---|---|---|---|---|---|---|---|---|---|---|---|
| | | Sarcina liniei | | | Sc, trafo KVA | Modalitatea de pozare | După curentul de sarcină admisibil | | | După pierderile de tensiune | | | | După capacitatea de deconectare | | | Cantitatea de cabluri, fire și secțiunea, buc x mm² | Lungimea liniei, m | Marca | Cutentul admisibil, A | Remarcă |
| | | Pc, kW | cos φ | Ic, A | | | Cantitatea de cabluri | Coeficientul de pozare | Secțiunea, mm² | Momentul, kW x m | Uadm., % | Ucal., % | Secțiunea, mm² | Nominal sig. fuzibile, (declanșatorului) | Timpul de acționare, s. | Secțiunea, mm² | | | | | |
| 1 | 1 | 2 | 3 | 4 | 5 | 6 | 7 | 8 | 9 | 10 | 11 | 12 | 13 | 14 | 15 | 16 | 17 | 18 | 19 | 20 | |
| -138DR12 | W1N | 0,625 | 0,92 | 1,03 | 100 | în tub metalic | 1 | 1,0 | 35 | 9,375 | 5,0 | 0,006 | 35 | 32 | 0,001 | 35 | 1 x (4x35) | 15 | АВВГ нг Ls | 109 | Proiectat |
| | W2N | 0,625 | 0,92 | 1,03 | | în tub metalic | 1 | 1,0 | 35 | 1,25 | 5,0 | 0,0001 | 35 | 25 | 0,01 | 35 | 1 x (4x35) | 2 | АВВГ нг Ls | 109 | Proiectat |
| | W3N | 0,625 | 0,92 | 1,03 | | în tub metalic | 1 | 1,0 | 35 | 28,1 | 5,0 | 0,01 | 35 | 25 | 0,01 | 35 | 1 x (3x35+1x54,6) | 45 | СИП-2 | 100 | Proiectat |
| | W3N-1 | 0,300 | 0,92 | 0,5 | | aerian | 1 | 1,0 | 35 | 183,0 | 5,0 | 0,11 | 35 | 25 | 0,01 | 35 | 1 x (1x35+1x54,6) | 610 | СИП-2 | 100 | Proiectat |
| -360DR22 | W3N-1 | 0,250 | 0,92 | 0,41 | 160 | aerian | 1 | 1,0 | 35 | 67,5 | 5,0 | 0,04 | 35 | 25 | 0,01 | 35 | 1 x (1x35+1x54,6) | 270 | СИП-2 | 100 | Proiectat |
| | W3N-2 | 0,300 | 0,92 | 0,5 | | aerian | 1 | 1,0 | 35 | 138,0 | 5,0 | 0,09 | 35 | 25 | 0,01 | 35 | 1 x (1x35+1x54,6) | 460 | СИП-2 | 100 | Proiectat |
| -137DR12 | W3N-1' | 0,125 | 0,92 | 0,20 | 400 | aerian | 1 | 1,0 | 35 | 21,25 | 5,0 | 0,01 | 35 | 25 | 0,01 | 35 | 1 x (1x35+1x54,6) | 170 | СИП-2 | 100 | Proiectat |
| | W3N-1'' | 0,075 | 0,92 | 0,12 | | aerian | 1 | 1,0 | 35 | 5,25 | 5,0 | 0,003 | 35 | 25 | 0,01 | 35 | 1 x (1x35+1x54,6) | 70 | СИП-2 | 100 | Proiectat |
| | W3N-1''' | 0,150 | 0,92 | 0,24 | | aerian | 1 | 1,0 | 35 | 25,5 | 5,0 | 0,01 | 35 | 25 | 0,01 | 35 | 1 x (1x35+1x54,6) | 170 | СИП-2 | 100 | Proiectat |
| | W3N-2' | 0,125 | 0,92 | 0,20 | | aerian | 1 | 1,0 | 35 | 21,25 | 5,0 | 0,01 | 35 | 25 | 0,01 | 35 | 1 x (1x35+1x54,6) | 170 | СИП-2 | 100 | Proiectat |
| | W3N-2'' | 0,150 | 0,92 | 0,24 | | aerian | 1 | 1,0 | 35 | 43,5 | 5,0 | 0,02 | 35 | 25 | 0,01 | 35 | 1 x (1x35+1x54,6) | 300 | СИП-2 | 100 | Proiectat |

Data emitere: 13/11/20; 13:16:20

Schimb. inv. №

Semnătura și data

Inv. № semn.

Beneficiar:
Primăria s. Tarigrad, r. Drochia

| Modificat | Nr.sec. | Coala | Nr.doc. | Semnat | Data |
|---|---|---|---|---|---|
| Inginer | | Negară A. | | | 16.01.20 |
| IȘP | | Negară A. | | | 16.01.20 |

**12/11/2019-IEE**

Realizarea sistemului de iluminat stradal
din s. Tarigrad, r. Drochia. Etapa III

Iluminat electric exterior

| Stadiu | Coala | Coli |
|---|---|---|
| PE | 24 | 54 |

Tabelul de alegere
a secțiunii cablului (continuare)

Eco Evolutions SRL
or. Chișinău

22_25_sectiune_cablu

Format A3

| Număr PT | Notarea liniei conform jurnalului de cabluri | Date inițiale | | | | | Calcule | | | | | | | | | | A fost ales cablul | | | | |
|---|---|---|---|---|---|---|---|---|---|---|---|---|---|---|---|---|---|---|---|---|---|
| | | Sarcina liniei | | | Sc, trafo KVA | Modalitatea de pozare | După curentul de sarcină admisibil | | | După pierderile de tensiune | | | | După capacitatea de deconectare | | | Cantitatea de cabluri, fire și secțiunea, buc x mm² | Lungimea liniei, m | Marca | Cutentul admisibil, A | Remarcă |
| | | Pc, kW | cos φ | Ic, A | | | Cantitatea de cabluri | Coeficientul de pozare | Secțiunea, mm² | Momentul, kW x m | Uadm., % | Ucal., % | Secțiunea, mm² | Nominal sig. fuzibile, (declanșatorului) | Timpul de acționare, s. | Secțiunea, mm² | | | | | |
| 1 | 1 | 2 | 3 | 4 | 5 | 6 | 7 | 8 | 9 | 10 | 11 | 12 | 13 | 14 | 15 | 16 | 17 | 18 | 19 | 20 | |
| -181DR12 | W3N-1' | 0,200 | 0,92 | 0,33 | 160 | aerian | 1 | 1,0 | 35 | 64,0 | 5,0 | 0,04 | 35 | 25 | 0,01 | 35 | 1 x (1x35+1x54,6) | 320 | СИП-2 | 100 | Proiectat |
| | W3N-1'' | 0,175 | 0,92 | 0,28 | | aerian | 1 | 1,0 | 35 | 47,25 | 5,0 | 0,03 | 35 | 25 | 0,01 | 35 | 1 x (1x35+1x54,6) | 270 | СИП-2 | 100 | Proiectat |
| | W3N-3 | 1,2 | 0,92 | 1,9 | | aerian | 1 | 1,0 | 35 | 2040,0 | 5,0 | 1,3 | 35 | 25 | 0,01 | 35 | 1 x (1x35+1x54,6) | 1700 | СИП-2 | 100 | Proiectat |
| | | | | | | | | | | | | | | | | | | | | | |
| -136DR22 | W3N-1' | 0,250 | 0,92 | 0,41 | 160 | aerian | 1 | 1,0 | 35 | 107,5 | 5,0 | 0,07 | 35 | 25 | 0,01 | 35 | 1 x (1x35+1x54,6) | 430 | СИП-2 | 100 | Proiectat |
| | W3N-3' | 1,85 | 0,92 | 0,41 | | aerian | 1 | 1,0 | 35 | 1850 | 5,0 | 1,2 | 35 | 25 | 0,01 | 35 | 1 x (1x35+1x54,6) | 1000 | СИП-2 | 100 | Proiectat |
| | | | | | | | | | | | | | | | | | | | | | |
| -276DR22 | W3N-3 | 0,100 | 0,92 | 0,16 | 160 | aerian | 1 | 1,0 | 35 | 15,5 | 5,0 | 0,01 | 35 | 25 | 0,01 | 35 | 1 x (1x35+1x54,6) | 155 | СИП-2 | 100 | Proiectat |
| | W3N-4 | 0,275 | 0,92 | 0,45 | | aerian | 1 | 1,0 | 35 | 112,75 | 5,0 | 0,07 | 35 | 25 | 0,01 | 35 | 1 x (1x35+1x54,6) | 420 | СИП-2 | 100 | Proiectat |
| | | | | | | | | | | | | | | | | | | | | | |

Data emitere: 13/11/20; 13:16:34

Schimb. inv. №

Semnătura și data

Inv. № semn.

Beneficiar:
Primăria s. Tarigrad, r. Drochia

| Modificat | Nr.sec. | Coala | Nr.doc. | Semnat | Data |
|---|---|---|---|---|---|
| Inginer | | Negară A. | | | 16.01.20 |
| IȘP | | Negară A. | | | 16.01.20 |

**12/11/2019-IEE**

Realizarea sistemului de iluminat stradal
din s. Tarigrad, r. Drochia. Etapa III

Iluminat electric exterior

| Stadiu | Coala | Coli |
|---|---|---|
| PE | 25 | 54 |

Tabelul de alegere
a secțiunii cablului (sfîrsit)

Eco Evolutions SRL
or. Chișinău

22, 25 sectiune cablu

Format A3

| № d/o | Denumirea unității de montaj | Notarea cablului | C-te fire | TRASEUL CABLULUI: Început | TRASEUL CABLULUI: Sfîrsit | Marca și secțiunea cablului | Lungimea conform proiectului, m | Lungimea în metri, marca și secțiunea cablului: АВВГ нг Ls 2 x 35 | СИП-2 1x35+1x54,6 | | | | | | | | | | |
|---|---|---|---|---|---|---|---|---|---|---|---|---|---|---|---|---|---|---|---|
| 1 | 2 | 3 | 4 | 5 | 6 | 7 | 8 | 9 | 10 | 11 | 12 | 13 | 14 | 15 | 16 | 17 | 18 | 19 | 20 |
| | PT287DR12 | W3N-1 | 2 | Fid. 1. Pilon de beton nr. 5 | Fid. 1. Pilon de beton nr. 5/10 | СИП-2 1x35+1x54,6 | 390 | | 390 | | | | | | | | | | |
| | | | | | | | | | | | | | | | | | | | |
| | | | | | | | | | | | | | | | | | | | |
| | | | | | | | | | | | | | | | | | | | |
| | PT154DR12 | W3N-2 | 2 | Fid. 2. Pilon de beton nr. 6 | Fid. 2. Pilon de beton nr. 6/4 | СИП-2 1x35+1x54,6 | 150 | | 150 | | | | | | | | | | |
| | | W3N-2 | 2 | Fid. 2. Pilon de beton nr. 16 | Fid. 2. Pilon de beton nr. 16/5 | СИП-2 1x35+1x54,6 | 180 | | 180 | | | | | | | | | | |
| | | W3N-3 | 2 | Fid. 3. Pilon de beton nr. 1/14 | Fid. 3. Pilon de beton nr. 1/14/11 | СИП-2 1x35+1x54,6 | 420 | | 420 | | | | | | | | | | |
| | | | | | | | | | | | | | | | | | | | |
| | PT141DR22 | W1N | 2 | Post de transformare. ID-0,4 kV | Post de transformare. Dulap de evidentă | АВВГ нг Ls 2 x 35 | 15 | 15 | | | | | | | | | | | |
| | | W2N | 2 | Post de transformare. Dulap de comandă | -//- | АВВГ нг Ls 2 x 35 | 2 | 2 | | | | | | | | | | | |
| | | W3N | 2 | -//- | Pilon de beton nr. 1,2,3 ... 4/10 | СИП-2 1x35+1x54,6 | 510 | | 510 | | | | | | | | | | |
| | | W3N' | 2 | Fid. 1. Pilon de beton nr. 4 | Pilon de beton nr. 13 | СИП-2 1x35+1x54,6 | 260 | | 260 | | | | | | | | | | |
| | | | | | | | | | | | | | | | | | | | |
| | PT139DR12 | W3N-1 | 2 | Fid. 1. Pilon de beton nr. 5 | Fid. 1. Pilon de beton nr. 5/3 | СИП-2 1x35+1x54,6 | 110 | | 110 | | | | | | | | | | |
| | | W3N-1' | 2 | Fid. 1. Pilon de beton nr. 8 | Fid. 1. Pilon de beton nr. 8/4 | СИП-2 1x35+1x54,6 | 150 | | 150 | | | | | | | | | | |
| | | W3N-2 | 2 | Fid. 2. Pilon de beton nr. 1 | Fid. 2. Pilon de beton nr. 16 | СИП-2 1x35+1x54,6 | 590 | | 590 | | | | | | | | | | |
| | | | | | | | | | | | | | | | | | | | |
| | | | | | | | | | | | | | | | | | | | |
| | | | | | | | | | | | | | | | | | | | |
| | | | | | | | | | | | | | | | | | | | |

1. Jurnalul de cabluri nu reprezintă temei pentru secționarea cablului, cablurile se secționează conform lungimii de-facto a traseului.

Beneficiar:
Primăria s. Tarigrad, r. Drochia

| Modificat | Nr.sec. | Coala | Nr.doc. | Semnat | Data |
|---|---|---|---|---|---|
| Inginer | | Negară A. | | | 16.01.20 |
| IȘP | | Negară A. | | | 16.01.20 |

**12/11/2019-IEE.JC**

Realizarea sistemului de iluminat stradal din s. Tarigrad, r. Drochia. Etapa III

Iluminat electric exterior

| Stadiu | Coala | Coli |
|---|---|---|
| PE | 26 | 3 |

Jurnalul de cabluri

Eco Evolutions SRL
or. Chișinău

Data emitere: 13/11/20; 13:16:55

Schimb. inv. №

Semnătura și data

Inv. № semn.



Format A3

| № d/o | Denumirea unității de montaj | Notarea cablului | C-te fire | TRASEUL CABLULUI | | Marca și secțiunea cablului | Lungimea conform proiectului, m | Lungimea în metri, marca și secțiunea cablului | | | | | | | | | | | |
|---|---|---|---|---|---|---|---|---|---|---|---|---|---|---|---|---|---|---|---|
| | | | | Început | Sfîrsit | | | АВВГ нг Ls 2 x 35 | АВВГ нг Ls 4 x 35 | СИП-2 3x35+1x54,6 | СИП-2 1x35+1x54,6 | | | | | | | | |
| 1 | 2 | 3 | 4 | 5 | 6 | 7 | 8 | 9 | 10 | 11 | 12 | 13 | 14 | 15 | 16 | 17 | 18 | 19 | 20 |
| | PT382DR12 | W3N-1 | 2 | Fid. 1. Pilon de beton nr. 1 | Fid. 1. Pilon de beton nr. 14 | СИП-2 1x35+1x54,6 | 500 | | | | 500 | | | | | | | | |
| | | W3N-1' | 2 | Fid. 1. Pilon de beton nr. 3/3 | Fid. 1. Pilon de beton nr. 3/3/13 | СИП-2 1x35+1x54,6 | 440 | | | | 440 | | | | | | | | |
| | | W3N-1'' | 2 | Fid. 1. Pilon de beton nr. 3/7 | Fid. 1. Pilon de beton nr. 3/7/4 | СИП-2 1x35+1x54,6 | 140 | | | | 140 | | | | | | | | |
| | | W3N-1''' | 2 | Fid. 1. Pilon de beton nr. 3/16 | Fid. 1. Pilon de beton nr. 3/16/2 | СИП-2 1x35+1x54,6 | 60 | | | | 60 | | | | | | | | |
| | | W3N-2' | 2 | Fid. 2. Pilon de beton nr. 9/1 | Fid. 2. Pilon de beton nr. 9/3 | СИП-2 1x35+1x54,6 | 60 | | | | 60 | | | | | | | | |
| | | W3N-2'' | 2 | Fid. 2. Pilon de beton nr. 9 | Fid. 2. Pilon de beton nr. 24 | СИП-2 1x35+1x54,6 | 540 | | | | 540 | | | | | | | | |
| | | W3N-3' | 2 | Fid. 3. Pilon de beton nr. 16 | Fid. 3. Pilon de beton nr. 16/4/6 | СИП-2 1x35+1x54,6 | 470 | | | | 470 | | | | | | | | |
| | | | | | | | | | | | | | | | | | | | |
| | PT138DR12 | W1N | 4 | Post de transformare. ID-0,4 kV | Post de transformare. Dulap de evidentă | АВВГ нг Ls 4 x 35 | 15 | | 15 | | | | | | | | | | |
| | | W2N | 4 | Post de transformare. Dulap de comandă | -//- | АВВГ нг Ls 4 x 35 | 2 | | 2 | | | | | | | | | | |
| | | W3N | 4 | -//- | Pilon de beton nr. 1 ... 3 | СИП-2 3x35+1x54,6 | 45 | | | 45 | | | | | | | | | |
| | | W3N-1 | 2 | Pilon de beton nr. 1 ... 3 | Pilon de beton nr. 7/12, 8/7, 10/3 | СИП-2 1x35+1x54,6 | 1170 | | | | 1170 | | | | | | | | |
| | | | | | | | | | | | | | | | | | | | |
| | PT360DR22 | W3N-1 | 2 | Pilon de beton nr. 1 | Pilon de beton nr. 1/2/1, 1/9 | СИП-2 1x35+1x54,6 | 330 | | | | 330 | | | | | | | | |
| | | W3N-2 | 2 | Pilon de beton nr. 1 | Pilon de beton nr. 11/1, 8/7 | СИП-2 1x35+1x54,6 | 550 | | | | 550 | | | | | | | | |
| | | W3N-3 | 2 | Pilon de beton nr. 10 | Pilon de beton nr. 10/1 | СИП-2 1x35+1x54,6 | 30 | | | | 30 | | | | | | | | |
| | | | | | | | | | | | | | | | | | | | |
| | | | | | | | | | | | | | | | | | | | |
| | PT137DR12 | W3N-1' | 2 | Fid. 1. Pilon de beton nr. 13/2 | Fid. 1. Pilon de beton nr. 13/2/5 | СИП-2 1x35+1x54,6 | 170 | | | | 170 | | | | | | | | |
| | | W3N-1'' | 2 | Fid. 1. Pilon de beton nr. 23 | Fid. 1. Pilon de beton nr. 23/2 | СИП-2 1x35+1x54,6 | 70 | | | | 70 | | | | | | | | |
| | | W3N-1''' | 2 | Fid. 1. Pilon de beton nr. 25 | Fid. 1. Pilon de beton nr. 25/5 | СИП-2 1x35+1x54,6 | 170 | | | | 170 | | | | | | | | |
| | | W3N-2' | 2 | Fid. 2. Pilon de beton nr. 1 | Fid. 2. Pilon de beton nr. 5/5 | СИП-2 1x35+1x54,6 | 300 | | | | 300 | | | | | | | | |
| | | W3N-2'' | 2 | Fid. 2. Pilon de beton nr. 5 | Fid. 2. Pilon de beton nr. 8/6 | СИП-2 1x35+1x54,6 | 300 | | | | 300 | | | | | | | | |
| | | | | | | | | | | | | | | | | | | | |

Data emitere: 13/11/20; 13:17:10

Schimb. inv. №

Semnătura și data

Inv. № semn.

| Mod. | Nr.sec. | Coala | № doc. | Semnat | Data |
|---|---|---|---|---|---|

12/11/2019-IEE.JC

Coala 2



Format A3

| № d/o | Denumirea unității de montaj | Notarea cablului | C-te fire | TRASEUL CABLULUI: Început | TRASEUL CABLULUI: Sfîrsit | Marca și secțiunea cablului | Lungimea conform proiectului, m | Lungimea în metri, marca și secțiunea cablului: АВВГ нг Ls 2 x 35 | СИП-2 1x35+1x54,6 | | | | | | | | | | |
|---|---|---|---|---|---|---|---|---|---|---|---|---|---|---|---|---|---|---|---|
| 1 | 2 | 3 | 4 | 5 | 6 | 7 | 8 | 9 | 10 | 11 | 12 | 13 | 14 | 15 | 16 | 17 | 18 | 19 | 20 |
| | PT181DR12 | W3N-1' | 2 | Fid. 1. Pilon de beton nr. 10 | Fid. 1. Pilon de beton nr. 10/8 | СИП-2 1x35+1x54,6 | 320 | | 320 | | | | | | | | | | |
| | | W3N-1'' | 2 | Fid. 1. Pilon de beton nr. 13 | Fid. 1. Pilon de beton nr. 13/7 | СИП-2 1x35+1x54,6 | 270 | | 270 | | | | | | | | | | |
| | | W3N-3 | 2 | Fid. 3. Pilon de beton nr. 3 | Fid. 3. Pilon de beton nr. 3/3/5, 3/17, ns. 3/6/3, 3/4/14, | СИП-2 1x35+1x54,6 | 1700 | | 1700 | | | | | | | | | | |
| | | | | | | | | | | | | | | | | | | | |
| | PT136DR22 | W3N-1' | 2 | Fid. 1. Pilon de beton nr. 11 | Fid. 1. Pilon de beton nr. 13/7, 15 | СИП-2 1x35+1x54,6 | 430 | | 430 | | | | | | | | | | |
| | | W3N-3' | 2 | Fid. 3. Pilon de beton nr. 7 | Fid. 3. Pilon de beton nr. 7/9, 22 | СИП-2 1x35+1x54,6 | 1000 | | 1000 | | | | | | | | | | |
| | | | | | | | | | | | | | | | | | | | |
| | | | | | | | | | | | | | | | | | | | |
| | PT276DR22 | W3N-3 | 2 | Fid. 3. Pilon de beton nr. 4 | Fid. 3. Pilon de beton nr. 4/4 | СИП-2 1x35+1x54,6 | 160 | | 160 | | | | | | | | | | |
| | | W3N-4 | 2 | Fid. 3. Pilon de beton nr. 13 | Fid. 3. Pilon de beton nr. 13/11 | СИП-2 1x35+1x54,6 | 420 | | 420 | | | | | | | | | | |
| | | | | | | | | | | | | | | | | | | | |
| | | | | | | | | | | | | | | | | | | | |
| | | | | | | | | | | | | | | | | | | | |
| | | | | | | | | | | | | | | | | | | | |
| | | | | | | | | | | | | | | | | | | | |
| | | | | | | | | | | | | | | | | | | | |
| | | | | | | | | | | | | | | | | | | | |
| | | | | | | | | | | | | | | | | | | | |
| | | | | | | | | | | | | | | | | | | | |
| | | | | | | | | | | | | | | | | | | | |
| | | | | | | | | | | | | | | | | | | | |
| | | | | | | | | | | | | | | | | | | | |
| | | | | | | | | | | | | | | | | | | | |
| | | | | | | | | | | | | | | | | | | | |

Data emitere: 13/11/20; 13:17:25

Schimb. inv. №

Semnătura și data

Inv. № semn.

| Mod. | Nr.sec. | Coala | № doc. | Semnat | Data |
|---|---|---|---|---|---|

02/05/2018-IEE.JC

Coala 3

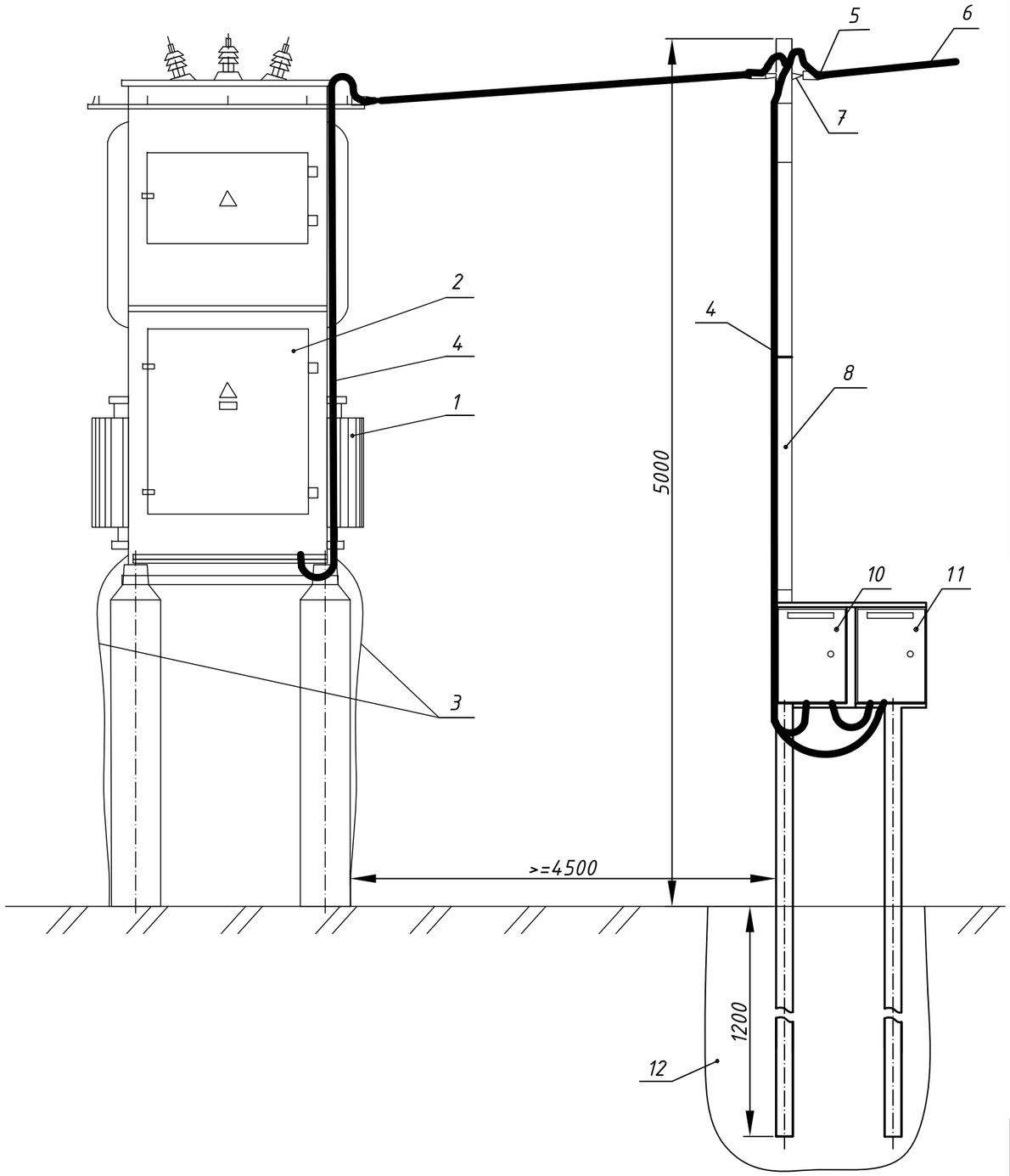


| № | Denumire | Tip Marca | U.M. | Cantitatea |
|---|---|---|---|---|
| 1 | Transformator de putere | | buc. | 1 |
| 2 | ID-0,4 kV | IDJT | -//- | 1 |
| 3 | Legarea la pămînt a transformatorului | | | |
| 4 | Cablul de alimentare (W1N) montat în tub metalic gofrat izolat Φ50 | АВВГ нг 2x25 mm² | m. | 17 |
| 5 | Clemă de întindere pentru conductoare izolate 50-70 mm² | - | buc. | 1 |
| 6 | Conductor izolat cu conductor portant (W3N) | СИП-2 | | |
| 7 | Consolă de ancorare p/u conductor portant СИП-2 | - | -//- | 2 |
| 8 | Țeavă metalică | 80x80 | m. | 9 |
| 9 | Țeavă metalică | 50x50 | -//- | 5 |
| 10 | Dulap de evidență, aparent, 600x400x275 mm, IP54 | - | buc. | 1 |
| 11 | Dulap de distribuție (de comandă), 650x500x220 mm, IP54 | - | -//- | 1 |
| 12 | Fundație (beton C15) | | m³ | 0,25 |

1. Desenul dat se va citi împreună cu desenul 12/11/2019-IEE, coala 28.

Beneficiar:
Primăria s. Tarigrad, r. Drochia

| Modificat | Nr.sec. | Coala | Nr.doc. | Semnat | Data |
|---|---|---|---|---|---|
| Inginer | | Negară A. | | | 16.01.20 |
| IȘP | | Negară A. | | | 16.01.20 |

**12/11/2019-IEE**

Realizarea sistemului de iluminat stradal din s. Tarigrad, r. Drochia. Etapa III

Iluminat electric exterior

| Faza | Coala | Coli |
|---|---|---|
| PE | 27 | 54 |

Amplasarea dulapurilor de evidență și de comandă. (vedere generală)

Eco Evolutions SRL
or. Chișinău

Schimb. inv. №
Semnătura și data
Inv. № semn.

Data emitere: 13/11/20; 13:17:45

27 28 amplasare dulapuri

Format A3

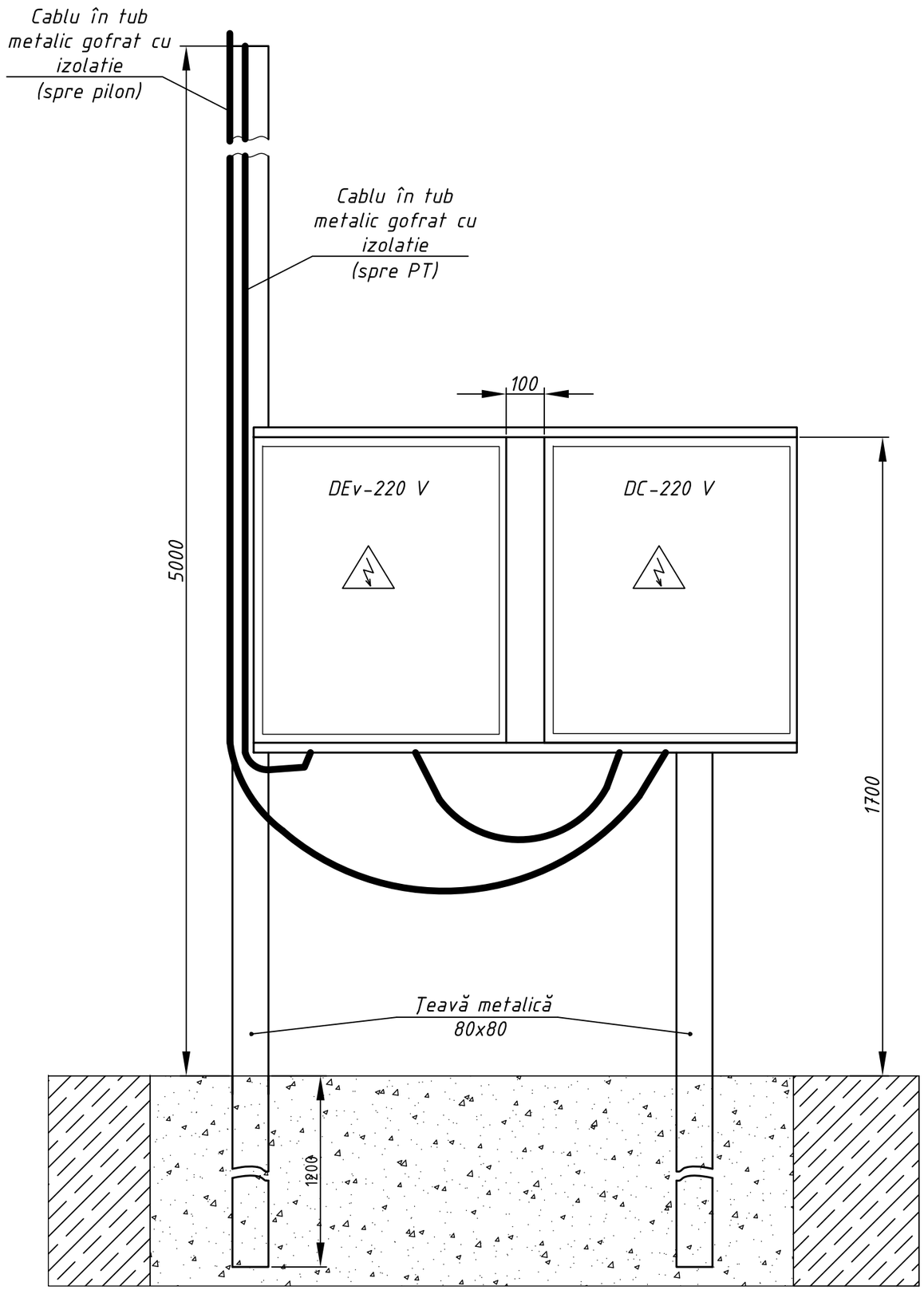


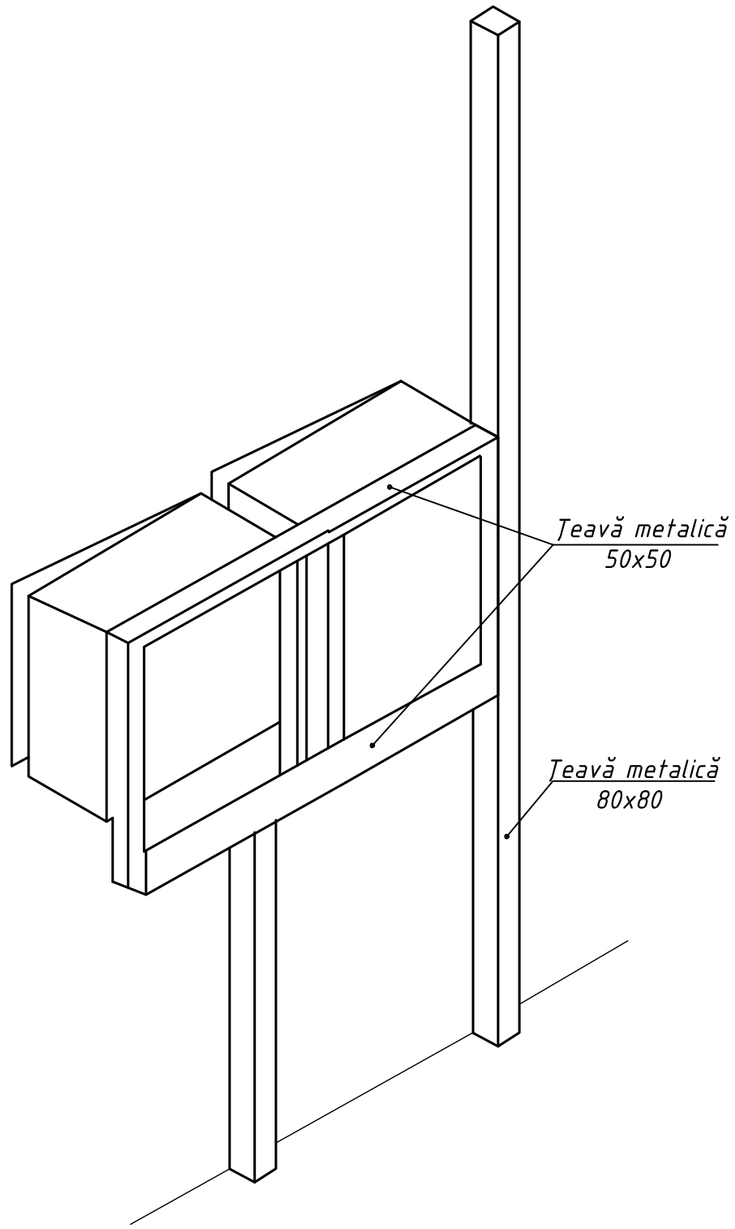


1. Picioarele instalației este necesar de betonat.
2 Mărimile se indică în milimetri.

| | | | | | | | | |
|---|---|---|---|---|---|---|---|---|
| Beneficiar: Primăria s. Tarigrad, r. Drochia | | | | | | 12/11/2019-IEE | | |
| | | | | | | Realizarea sistemului de iluminat stradal din s. Tarigrad, r. Drochia. Etapa III | | |
| Modificat | Nr.sec. | Coala | Nr.doc. | Semnat | Data | | | |
| Inginer | | Negară A. | | | 16.01.20 | Iluminat electric exterior | Faza | Coala | Coli |
| IȘP | | Negară A. | | | 16.01.20 | | PE | 28 | 54 |
| | | | | | | Amplasarea dulapurilor de evidență și de comandă (detalii) | Eco Evolutions SRL or. Chișinău | | |

Data emitere: 13/11/20; 13:17:59

Inv. № semn. | Semnătura și data | Schimb. inv. №

27, 28 amplasare dulapuri

Format A2

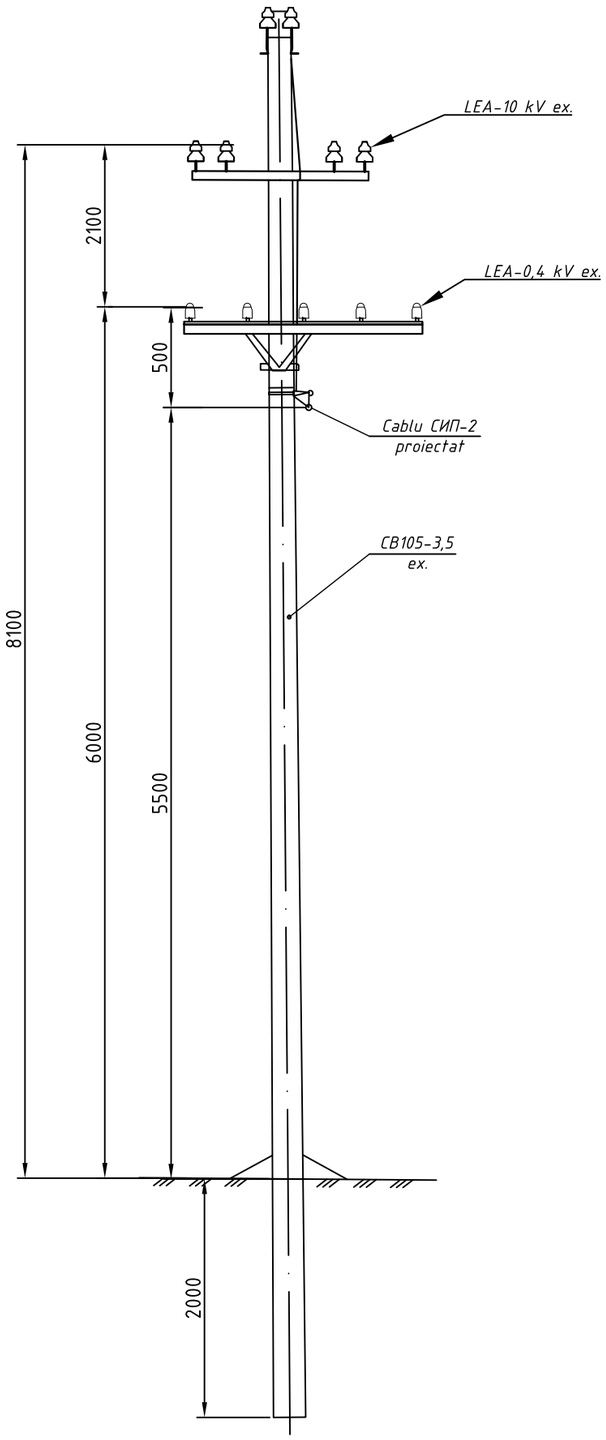


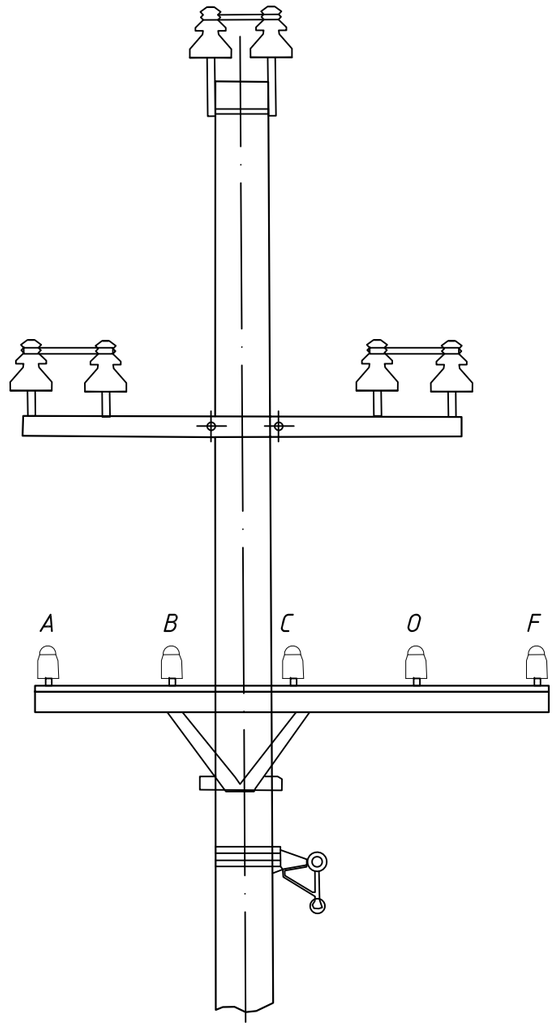


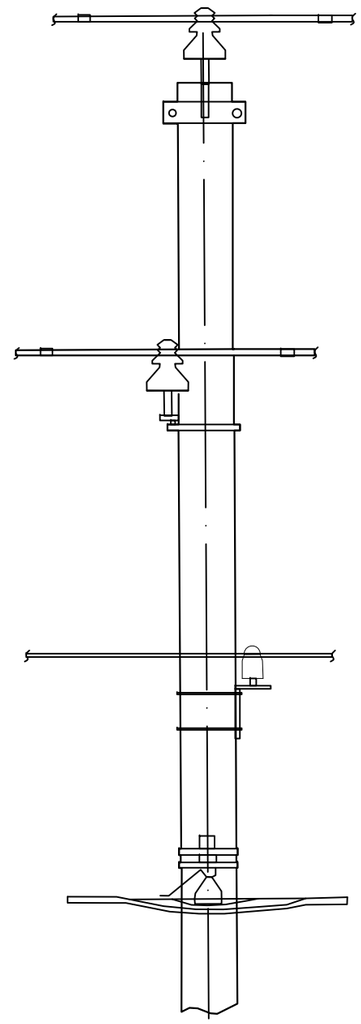

Data emitere: 13/11/20; 13:18:20

| Schimb. inv. № | Semnătura și data | Inv. № semn. |
|---|---|---|
| | | |

Beneficiar:
Primăria s. Tarigrad, r. Drochia

| Modificat | Nr.sec. | Coala | Nr.doc. | Semnat | Data |
|---|---|---|---|---|---|
| Inginer | | Negară A. | | | 16.01.20 |
| IȘP | | Negară A. | | | 16.01.20 |

**12/11/2019-IEE**

Realizarea sistemului de iluminat stradal
din s. Tarigrad, r. Drochia. Etapa III

Iluminat electric exterior

| Stadiu | Coala | Coli |
|---|---|---|
| PE | 29 | 54 |

Pilon intermediar 10/ 0,4 kV.
Amplasare conductoare

Eco Evolutions SRL
or. Chișinău

29 30 amplasare cablu + bec

Format A3

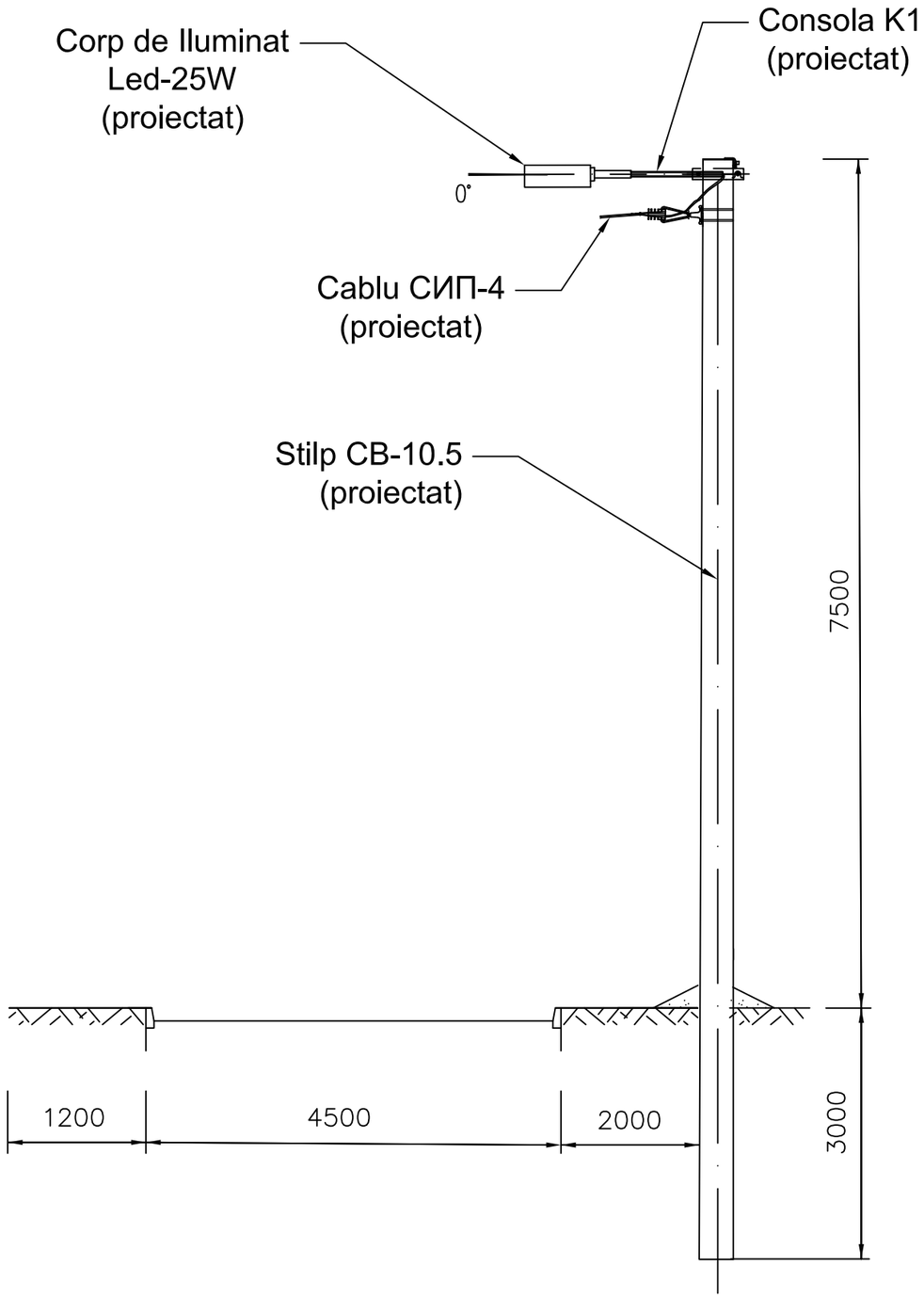


Varianta 1

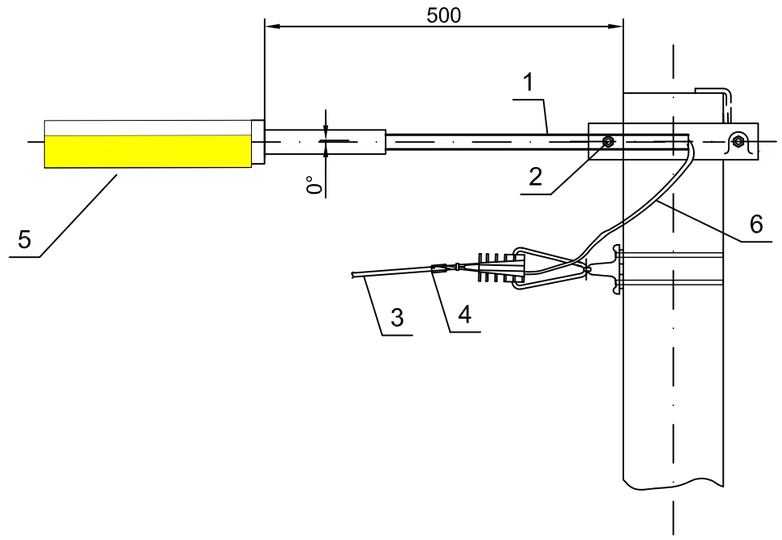


| Marca poz. | Denumire, specificatie | Cantit. | Masa unit. kg. | Nota |
|---|---|---|---|---|
| | Construcţii metalice | | | |
| 1 | Suport K1 | 1 | 1,9 | |
| 2 | Contrafort proiect X31 tip 26.0085-44 | 1 | | См. табл. |
| 3 | Cablu СИП-4 2x25 mm2 | | | |
| | Aramatura de linie | | | |
| 4 | Clema de derivare (conexiune) a conductorului de alim. a corp. il. | 2 | 0,06 | |
| 5 | Corp de iluminat tip Led | 1 | | |
| 6 | Conductor izolat АВВГ нг 3x2,5 în tub gofrat | 1,5 | 0,5 | м |
| 7 | | | | |

*1. Desenul dat este realizat pe 2 coli.*

*Beneficiar:*
*Primăria s. Tarigrad, r. Drochia*

**12/11/2019-IEE**

*Realizarea sistemului de iluminat stradal din s. Tarigrad, r. Drochia. Etapa III*

| Modificat | Nr.sec. | Coala | Nr.doc. | Semnat | Data |
|---|---|---|---|---|---|
| Inginer | | Negară A. | | | 16.01.20 |
| IŞP | | Negară A. | | | 16.01.20 |

*Iluminat electric exterior*

| Stadiu | Coala | Coli |
|---|---|---|
| PE | 30 | 54 |

*Modalitate de instalare a corpului de iluminat pe piloni*

*Eco Evolutions SRL*
*or. Chişinău*

Data emitere: 13/11/20; 13:18:32

Schimb. inv. №

Semnătura şi data

Inv. № semn.

29_30_amplasare cablu + bec

Format A3

## Varianta 2

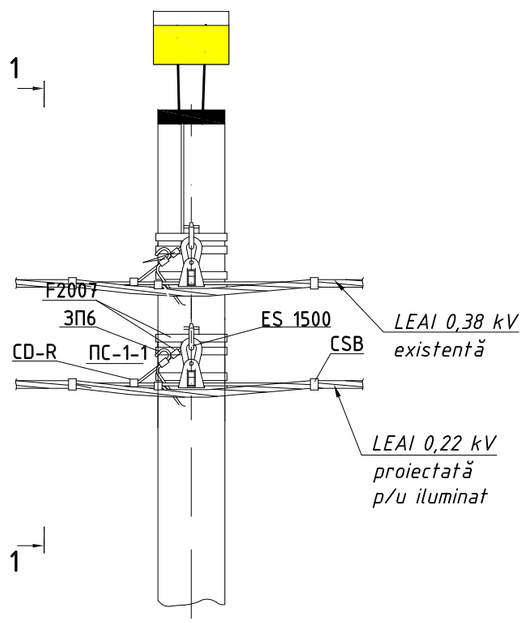


## 1-1

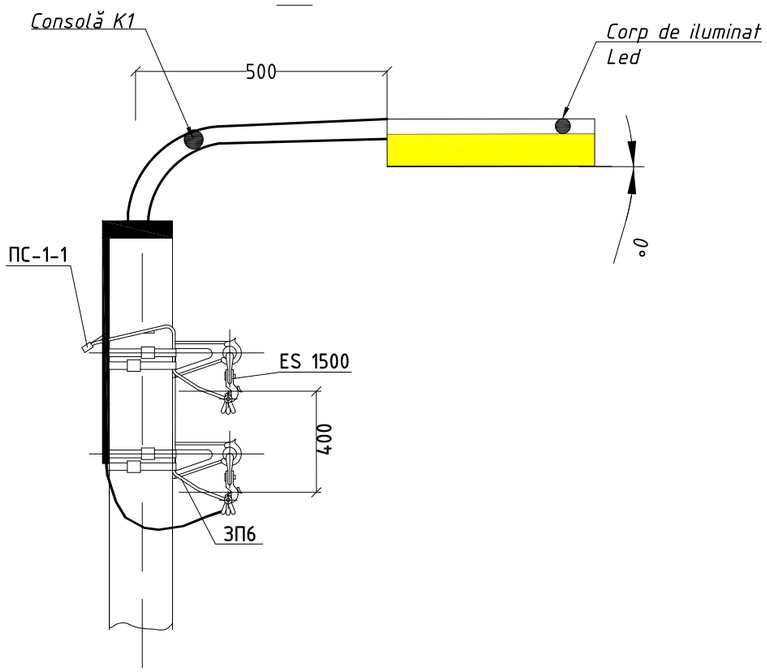


## Varianta 3

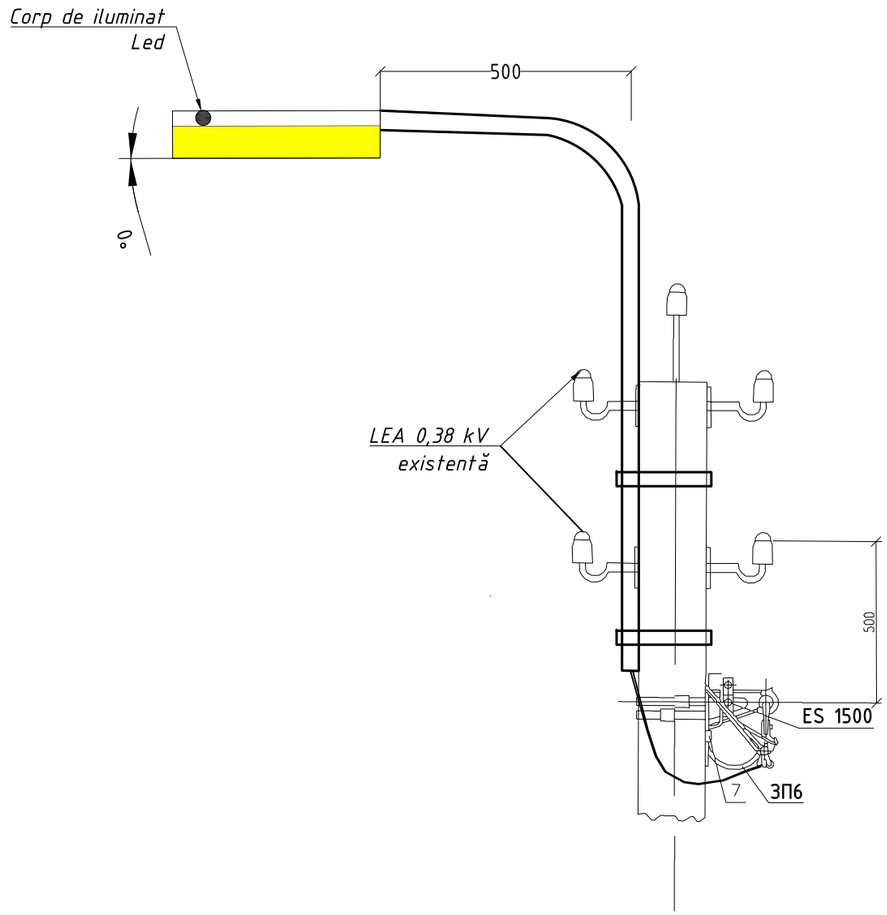


| Mod. | Nr.sec. | Coala | № doc. | Semnat | Data | 12/11/2019-IEE | Coala 2 |
|---|---|---|---|---|---|---|---|

Inv. № semn. | Semnătura și data | Schimb. inv. №

29, 30, amplasare cablu + bec

Format A3