Banca singulara B-1

1 : 20

Fatada frontala

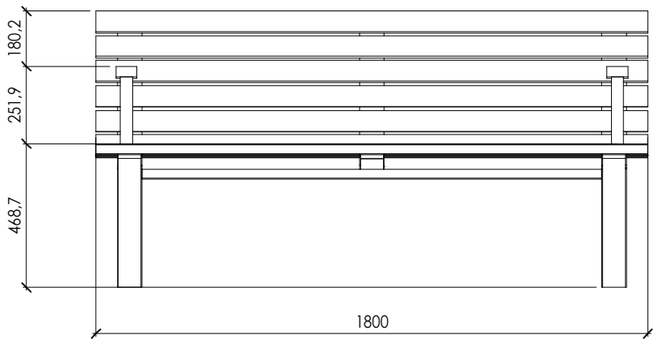

Fatada din spate

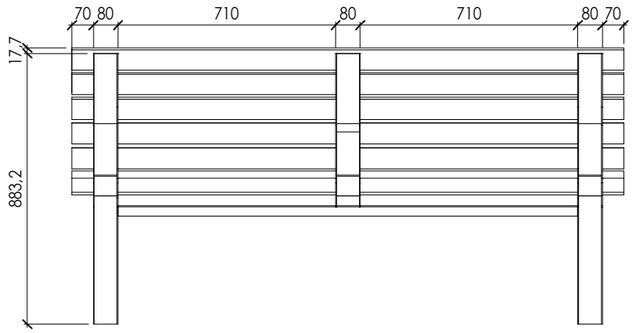

Plan

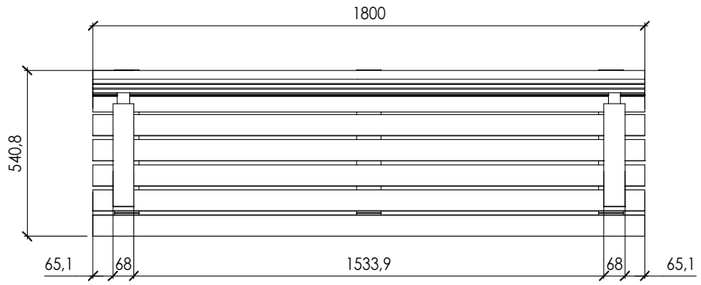

Plan de baza

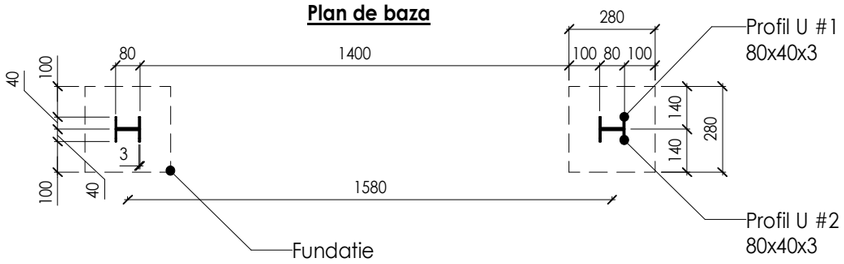

Structura

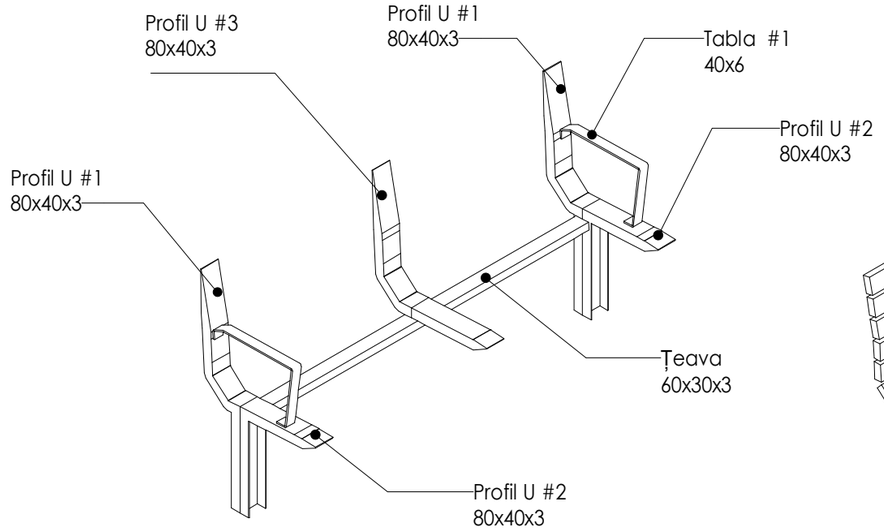

Axonometrie

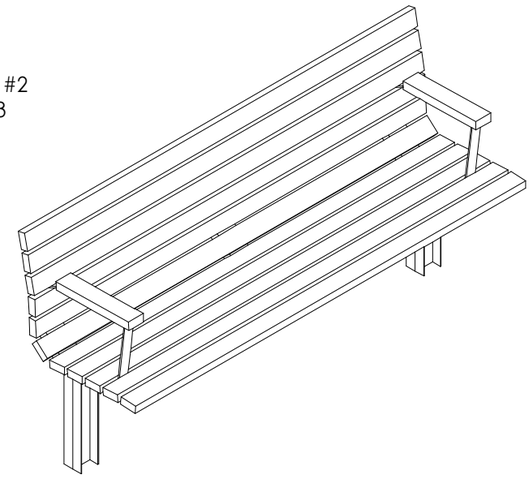

Profil U #1

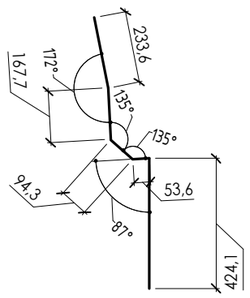

Profil U #2

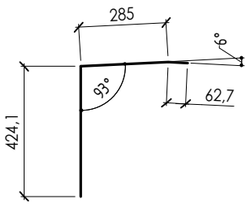

Profil U #3

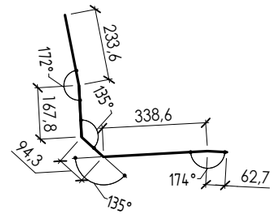

Tabla #1

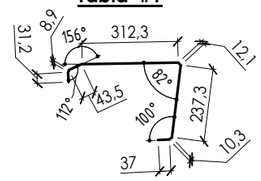

Sectiune 1 -1

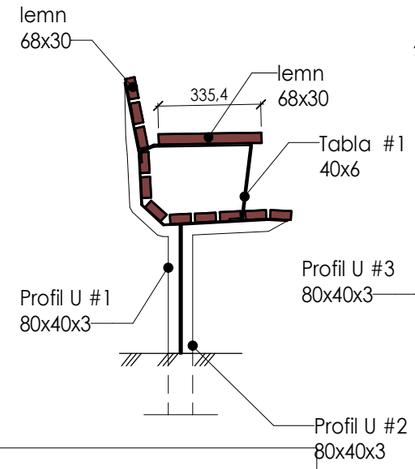

Sectiune 2 -2

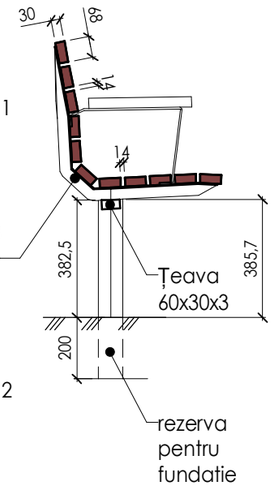

Specificatie banca #1		
Marca	Denumirea	Cantitate

B-1	Bench Single	122

					2020	79/06-20-PG
Mod.	№.par.	Foaia	№.doc	Semnat	Data	
A.S.P						Faza: PE; Plansa: ; Planse:
I.S.P						
Arhitect		Rotari R.				Banca singulara B-1

Согласовано

Взам. инв. №

Подп. и дата

Инв. № подл.