План котлована и грунтовой подушки

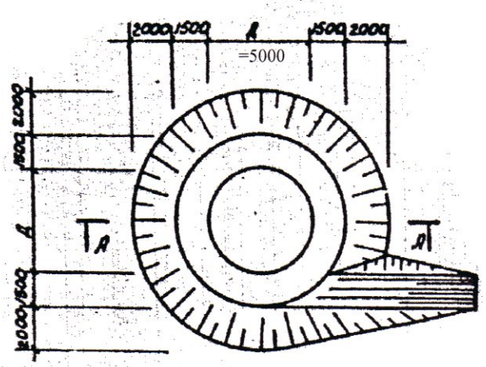

А-А

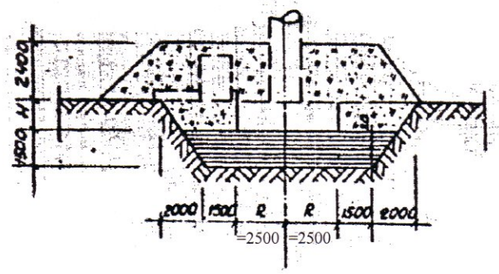

В-В

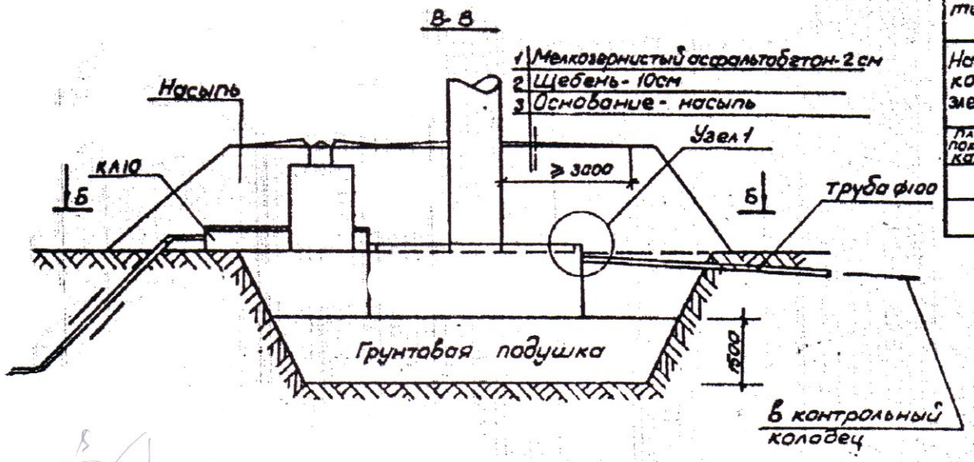

Узел 1 М1:10

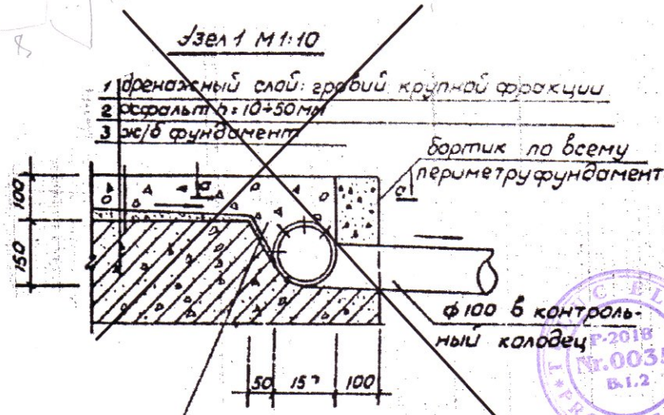

Б-Б

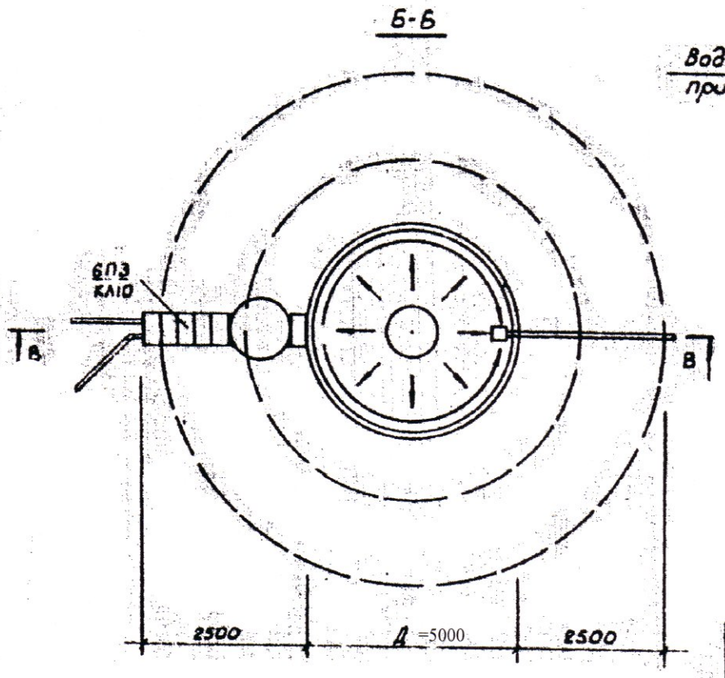

Г-Г

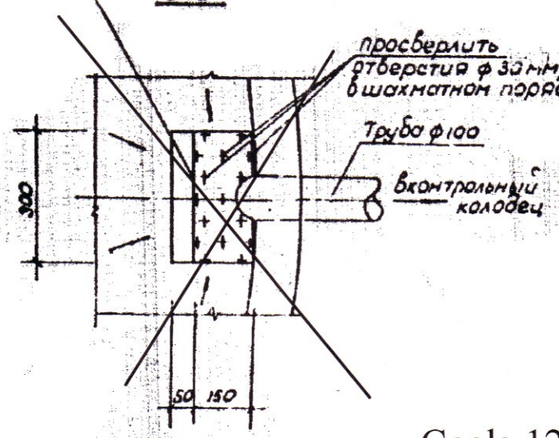

Спецификация сборных железобетонных конструктивных элементов, замаркированных на листе АС-1

Наимен констр элемент	Услов марка по проекту	Рабочая марка по ГОСТ, серии	Кол шт	Масса т	Лист проекта
Плита покрытия канала	—	ПЗ	6	0.055	серия 2.110-1 ; 65; л7

Спецификация монолитных железобетонных конструктивных элементов, замаркированных на листе АС-7.

Наимен конструк элемента	Марка элемента	Кол. п.м	Лист проекта
лоток канала	ЛМ10	24	серия 2.110-1 ; 65; л4

Adaptat
68/15.12.2021 - "B" - 1 - C

Spec.prin	Tuluc E.		
Efectuat	Lucaşenco N		

Verificator de proiecte 099
Gavrilin Evgheni
Domeniile B.1,2,7
Nr. de inregistrare a avizului
Valabil de la 22.12.2021 pînă la 22.12.2026

Примечания

1. При применении данного листа руководствоваться пунктами 14,38; 14,46; 14,47 ~~СНиП II-74~~ NCM F.01.03-2009;СНиП 2.04.02-84
2. Просадочные свойства грунтов устранить путем создания непосредственно под подошвой фундамента грунтовой подушки толщиной 1,5м с последующим предохранением грунтов в основании от замачивания путем отвода поверхностных вод.
3. Для подготовки основания под фундамент водонапорной башни необходимо:
   а) отрыть котлован с уклоном откосов 0.6 и размерами дна, указанными на данном листе.
   б) произвести отсыпку грунта в подушку способом послойного (h слоя = 20см) уплотнения катками толщиной 1.5 м.
   Грунты применять для подушки местные суглинки без твердых включений и строймусора с оптимальной влажностью на границе раскатывания ($w_B = w_p$) При влажности грунта применяемого для возведения подушки ниже оптимальной более чем на 3% (в абсолютном значении) должно производиться дувлажнение до оптимальной влажности. После уплотнения каждого слоя необходимо проверять качество работ.
   Плотность грунта (объемная масса скелета) должна быть ≥ 1.65 т/м³
   в) обратную засыпку пазух фундаментов производить аналогично возведению подушки, послойно с плотностью грунта $\rho_{ск} = 1.6$ т/м³
4. ~~Верхний слой подушки необходимо армировать битумом.~~
5. Работы по устройству грунтовых подушек необходимо производить с требованиями Указания по устройству грунтовых подушек и обратных засыпок котлованов на просадочных грунтах, и ~~СНиП II-15-74~~ СНиП 3.02.01-87
6. Вокруг башни на насыпи устроить асфальтовую отмостку шириной 3м
7. В трубе ф150 по всей верхней полуповерхности просверлить отверстия ф30мм в шахматном порядке.
8. Направление контрольного колодца и расход материалов уточняются при привязке.
9. Уклон для стока воды в сторону водосборного приямка создать за счет слой асфальта
10. Способы производства работ по уплотнению основания под фундаменты или устройству грунтовой подушки в зависимости от грунтовых условий и размеров котлована выбирать для каждого конкретного случая индивидуально

Coala 12

1975г	Унифицированные водонапорные стальные башни заводского изготовления емкостью 15, 25, 50 м³	Проект грунтовой подушки и устройства фундаментов	Типовой проект	Альбом

Лист АС-7

Гл. инж. проекта	Кожевников Ш.Н.		
Рук. группы	Кин Г.И.	Сопрыкино Н.В.	
Проектировал	Кин Г.И.	Сопрыкино Н.В.	
Проверил	Кожевников Ш.Н.	Обротова Л.Е.	

Таджикгипросельхозстрой г. Душанбе