Anexa nr. 2
la Documentația standard
aprobată prin Ordinul Ministrului Finanțelor
nr. 115 din 15.09.2021

ANUNȚ DE PARTICIPARE
privind achiziționarea mobilierului prin procedura de achiziție – licitație deschisă

1. **Denumirea autorității contractante:** Agenția Servicii Publice (ASP)
2. **IDNO:** 1002600024700
3. **Adresa:** mun. Chişinău, str. A. Puşkin, 42
4. **Numărul de telefon/fax:** tel.: 022 504021; fax: 022 212259
5. **Adresa de e-mail și pagina web oficială ale autorității contractante:** asp@asp.gov.md; www.asp.gov.md
6. **Adresa de e-mail sau pagina web oficială de la care se va putea obține accesul la documentația de atribuire:** *documentația de atribuire este anexată în cadrul procedurii în SIA RSAP,* www.asp.gov.md
7. **Tipul autorității contractante și obiectul principal de activitate (dacă este cazul, mențiunea că autoritatea contractantă este o autoritate centrală de achiziție sau că achiziția implică o altă formă de achiziție comună):** *Instituție publică cu autonomie financiară.*
8. **Procedura a fost inclusă în planul de achiziții publice a autorității contractante (Da/Nu):** *DA*; **Link-ul către planul de achiziții publice publicat:** *https://www.asp.gov.md/sites/default/files/transparenta/achizitii/plan-anual/2025/Planul-de-achizitii-publice-pentru-anul-2025.pdf*
9. **Cumpărătorul invită operatorii economici interesați, care îi pot satisface necesitățile, să participe la procedura de achiziție privind livrarea/prestarea următoarelor bunuri/servicii:**

Nr. d/o	Cod CPV	Denumirea bunurilor/ serviciilor	Unitate de măsură	Cantitate	Specificarea tehnică deplină solicitată, standarde de referință	Valoarea estimată, lei fără TVA *(pentru fiecare lot în parte)*
Mobilier						
1.	39 10 00 00-3	**Lotul nr. 1** Scaun vizitator (*tip 1*)	Buc.	35	• **Tip:** scaun pentru vizitatori fără brațe cu 4 picioare; • **Caracteristici cadru**: - Material: metal; - Acoperire cu vopsea neagră polimerică; - Grosimea cadrului metalic: minim 1.5 mm; • **Caracteristici șezut**: - Material: lemn stratificat; - Grosime: minim 9 mm; - Acoperire cu spumă poliuritanică; - Capitonat cu stofă de calitate înaltă; • **Caracteristici speteaza**: - Spetează ergonomică cu acoperitor (carcasă) din plastic şi plasă acrilică; - Culoarea tapițeriei și a plasei: negru sau gri; • **Greutatea suportată:** minim 120 kg; • **Picioarele scaunului:** cu capetele antialunecare din plastic; • **Dimensiuni**: - Înălțime: minim 810 mm; - Înălţime până la șezut (de la podea): minim 450 mm; - Lățime speteaza: minim 460 mm; - Înălțime spetează: minim 360 mm; - Lățime șezut: minim 460 mm; - Adâncime șezut: minim 410 mm; • **Model de referință:** ISO sau echivalent; • Fotoliile trebuie să fie confecționate în condiții de fabrică; • **Termen de garanţie:** minim 12 luni din data livrării; • **Adresa livrării**: mun. Chișinău, str. Pușkin, 42.	**17 500,00**

2.	39 10 00 00- 3	**Lotul nr. 2** Scaun vizitator *(tip 2)*	Buc.	35	• **Tip:** scaun din cadru solid din metal cromat; • **Caracteristici cadru**: - Material: metal, acoperit cu crom; - Grosimea cadrului metalic: minim 1.5 mm; • **Caracteristici șezut și speteaza**: - Material: lemn stratificat; - Grosime: minim 9 mm; - Capitonate cu stofă de calitate înaltă; • Culoarea tapițeriei și a plasei: negru sau gri; • **Greutatea suportată:** minim 120 kg; • **Picioarele scaunului:** cu capetele antialunecare din plastic; • **Dimensiuni**: - Înălțime: minim 790 mm; - Înălţime până la șezut (de la podea): minim 450 mm; - Lățime speteaza: minim 450 mm; - Înălțime spetează: minim 310 mm; - Lățime șezut: minim 450 mm; - Adâncime șezut: minim 410 mm; • **Model de referință:** Sylwia sau echivalent; • Fotoliile trebuie să fie confecționate în condiții de fabrică; • **Termen de garanţie:** minim 12 luni din data livrării; • **Adresa livrării**: mun. Chișinău, str. Pușkin, 42.	**29 750,00**
3.	39 10 00 00- 3	**Lotul nr. 3** Scaun pentru stație grafică	Buc.	41	• **Tip:** scaun înalt pentru stație grafică; • **Caracteristici:** - Șezutul și speteaza capitonate cu piele ecologică de înaltă calitate; - Culoarea pielii - negru sau gri; - Scaunul - complet pivotat cu un cilindru cu *gazlift*, reglarea înălțimii se face în 4 trepte; - Piciorul scaunului - dotat cu un suport pentru picioare și suport pentru mâini (cotiere); - Baza scaunului - de o formă rotundă (disc), confecționată din metal cu acoperire cromată; • **Greutatea suportată:** minim 120 kg; • **Dimensiuni:** - Înălţime șezut de la podea în poziția inferioară: minim 590 mm; - Înălţime șezut de la podea în poziția superioară: minim 840 mm; - Lățime șezut: minim 410 mm; - Înălțime spetează: minim 325 mm;	**53 300,00**

					• **Model de referinţă:** Hocker sau echivalent; • Scaunele trebuie să fie confecționate în condiții de fabrică; • **Termen de garanţie:** minim 12 luni din data livrării; • **Adresa livrării**: mun. Chișinău, str. Pușkin, 42.	
4.	39 10 00 00-3	**Lotul nr. 4** Fotoliu operator *(tip 1)*	Buc.	153	• **Caracteristici:** - Mecanismul de balansare asigură reglarea spetezei atât pe înălțime cât și reglarea unghiului acesteia între 75-90 de grade; - Spetează ergonomică cu carcasa din plastic şi plasă din țesătură sintetică, - Speteaza trebuie să fie dotată cu o tetieră reglabilă; - Șezutul să fie confecționat din spumă poliuritanică și lemn stratificat nu mai puțin de 9 mm; - Tapițerie capitonată cu stofă de calitate înaltă; - Culoarea tapițeriei: negru sau gri; - Fotoliul dotat cu 2 cotiere din plastic de calitate înaltă, care la necesitate pot fi demontate; - Steaua (baza) este formată din cinci picioare, cu diametru de minim 640 mm echipată cu roțile siliconizate; - Fotoliul dotat cu un cilindru cu gazlift și un mecanism oscilant, blocabil intr-o poziție (o maneta) cu ajustarea balansului în funcție de greutatea utilizatorului; • **Greutatea suportată:** minim 120 kg; • **Dimensiuni:** - Înălțimea în poziția inferioară: minim 1100 mm; - Înălțimea în poziția superioară: minim 1200 mm; - Diametrul bazei: minim 640 mm; - Înălțimea maximală șezut: minim 540 mm; - Înălțimea minimală șezut: minim 440 mm; - Lățimea șezutului: minim 500 mm; - Adâncimea șezutului: minim 440 mm; • Fotoliile trebuie să fie confecționate în condiții de fabrică; • **Termen de garanţie:** minim 12 luni din data livrării; • **Adresa livrării**: mun. Chișinău, str. Pușkin, 42.	**244 800,00**
5.	39 10 00 00-3	**Lotul nr. 5** Fotoliu operator *(tip 2)*	Buc.	151	• **Caracteristici:** - Mecanismul de balansare asigură reglarea spetezei atât pe înălțime cât și reglarea unghiului acesteia între 75-90 de grade; - Speteaza ergonomică cu carcasa din plastic şi plasă din țesătură sintetică, - Șezutul și speteaza să fie confecționate din spumă poliuritanică și lemn stratificat nu mai	**123 820,00**

					puțin de 9 mm; - Tapițerie capitonată cu stofă de calitate înaltă; - Culoarea tapițeriei: albastru; - Fotoliul dotat cu 2 cotiere din plastic de calitate înaltă acoperite cu suprapuneri de material textil, care la necesitate pot fi demontate; - Steaua (baza) cu diametru de minim 670 mm echipată cu roțile siliconizate; - Fotoliul dotat cu un cilindru cu gazlift, care permite reglarea înălțimii; • **Greutatea suportată:** minim 120 kg; **• Dimensiuni:** - Înălțimea în poziția inferioară: minim 840 mm; - Înălțimea în poziția superioară: minim 970 mm; - Diametrul bazei: minim 670 mm; - Înălțimea maximală șezut: minim 540 mm; - Înălțimea minimală șezut: minim 410 mm; - Lățimea șezutului: minim 460 mm; - Adâncimea șezutului: minim 440 mm; - Înălțimea spătarului: minim 430 mm; • Fotoliile trebuie să fie confecționate în condiții de fabrică; • **Model de referință:** Betta sau echivalent; • **Termen de garanţie:** minim 12 luni din data livrării; • **Adresa livrării**: mun. Chișinău, str. Pușkin, 42.	
6.	39 10 00 00-3	**Lotul nr. 6** Fotoliu managerial *(tip 1)*	Buc.	20	**• Caracteristici:** - Fotoliu să fie dotat cu mecanism de balansare care asigură reglarea spetezei atât pe înălțime cât și reglarea unghiului acesteia între 75-90 de grade; - Speteaza ergonomică cu carcasa din plastic; - Șezutul și speteaza să fie confecționate din spumă poliuritanică și lemn stratificat nu mai puțin de 9 mm; - Tapițerie (spetează și șezutul) capitonată cu stofă de calitate înaltă; - Culoarea tapițeriei: negru sau gri; - Fotoliul dotat cu cotiere din metal cromat cu îmbinări din stofă; - Steaua (baza) din aluminiu cu diametru de minim 690 mm echipată cu roțile siliconizate; - Fotoliul să fie dotat cu un cilindru cu gazlift, care permite reglarea înălțimii; - Fotoliul să fie dotat cu tetieră reglabilă; • **Greutatea suportată:** minim 120 kg; **• Dimensiuni:**	**58 000,00**

					- Înălțimea în poziția inferioară: minim 1100 mm; - Înălțimea în poziția superioară: minim 1270 mm; - Înălțimea maximală șezut: minim 530 mm; - Înălțimea minimală șezut: minim 440 mm; - Lățimea șezutului: minim 520 mm; - Adâncimea șezutului: minim 480 mm; - Înălțime spetează fără tetieră: minim 600 mm; - Înălțime spetează cu tetieră: minim 750 mm; • Fotoliile trebuie să fie confecționate în condiții de fabrică; • **Model de referință:** GRAND HR steel Anyfix AL70 ZT sau echivalent; • **Termen de garanţie:** minim 12 luni din data livrării; • **Adresa livrării**: mun. Chișinău, str. Pușkin, 42.	
7.	39 10 00 00-3	**Lotul nr. 7** Fotoliu managerial *(tip 2)*	Buc.	173	**• Caracteristici:** - Fotoliu să fie dotat cu mecanism de balansare care asigură reglarea spetezei atât pe înălțime cât și reglarea unghiului acesteia între 75-90 de grade; - Speteaza ergonomică cu carcasa din plastic; - Șezutul și speteaza să fie confecționate din spumă poliuritanică și lemn stratificat nu mai puțin de 9 mm; - Tapițerie (spetează și șezutul) capitonată cu stofă de calitate înaltă; - Culoarea tapițeriei: negru sau gri; - Fotoliul dotat cu cotiere din metal cromat cu îmbinări din stofă; - Steaua (baza) din metal cromat cu diametru de minim 590 mm echipată cu roțile siliconizate; - Fotoliul să fie dotat cu un cilindru cu gazlift, care permite reglarea înălțimii; • **Greutatea suportată:** minim 120 kg; **• Dimensiuni:** - Înălțimea în poziția inferioară: minim 1140 mm; - Înălțimea în poziția superioară: minim 1210 mm; - Înălțimea maximală șezut: minim 540 mm; - Înălțimea minimală șezut: minim 460 mm; - Lățimea șezutului: minim 490 mm; - Adâncimea șezutului: minim 465 mm; - Înălțime spetează: minim 720 mm; • Fotoliile trebuie să fie confecționate în condiții de fabrică; • **Model de referință:** ATLANT chrome sau echivalent;	**447 000,00**

					• **Termen de garanţie:** minim 12 luni din data livrării; • **Adresa livrării**: mun. Chișinău, str. Pușkin, 42.	
8.	39 10 00 00- 3	**Lotul nr. 8** Fotoliu conducător *(tip 1)*	Buc.	11	• **Caracteristici:** - Fotoliu să fie dotat cu mecanism de balansare care asigură reglarea spetezei atât pe înălțime cât și reglarea unghiului acesteia între 75-90 de grade; - Speteaza ergonomică cu carcasa din plastic; - Șezutul și speteaza să fie confecționate din spumă poliuritanică și lemn stratificat nu mai puțin de 9 mm; - Tapițerie (spetează și șezutul) capitonată cu stofă de calitate înaltă; - Culoarea tapițeriei: negru sau gri; - Fotoliul dotat cu cotiere din metal cromat cu îmbinări din stofă; - Steaua (baza) din metal cromat cu diametru de minim 670 mm echipată cu roțile siliconizate; - Fotoliul să fie dotat cu un cilindru cu gazlift, care permite reglarea înălțimii; - Fotoliul să fie dotat cu tetieră reglabilă; • **Greutatea suportată:** minim 120 kg; • **Dimensiuni:** - Înălțimea în poziția inferioară: minim 1170 mm; - Înălțimea în poziția superioară: minim 1240 mm; - Înălțimea maximală șezut: minim 610 mm; - Înălțimea minimală șezut: minim 520 mm; - Lățimea șezutului: minim 530 mm; - Adâncimea șezutului: minim 440 mm; - Înălțime spetează: minim 740 mm; • Fotoliile trebuie să fie confecționate în condiții de fabrică; • **Model de referință:** ORION steel Anyfix CHR68 sau echivalent; • **Termen de garanţie:** minim 12 luni din data livrării; • **Adresa livrării**: mun. Chișinău, str. Pușkin, 42.	**36 000,00**
9.	39 10 00 00- 3	**Lotul nr. 9** Fotoliu conducător *(tip 2)*	Buc.	11	• **Caracteristici:** - Fotoliu să fie dotat cu mecanism de balansare care asigură reglarea spetezei atât pe înălțime cât și reglarea unghiului acesteia între 75-90 de grade; - Reglarea forței de deviere a spetezei și posibilitatea fixării spetezei în difirite poziții; - Speteaza ergonomică cu carcasa din plastic; - Șezutul să fie confecționat din spumă poliuritanică de înaltă densitate cu o grosime minimă de 60 mm și baza din plastic pentru prinderea mecanismului și a cotierelor;	**33 000,00**

					- Tapițeria spătarului și a șezutului este realizată din țesătură plasă de calitate înaltă; - Culoarea tapițeriei: negru sau gri; - Fotoliul dotat cu cotiere 2D din plastic negru; - Steaua (baza) din aluminiu turnat lustruit cu diametru de minim 690 mm echipată cu roțile siliconizate; - Fotoliul să fie dotat cu un cilindru cu gazlift, care permite reglarea înălțimii; - Fotoliul să fie dotat cu tetieră reglabilă; • **Greutatea suportată:** minim 120 kg; • **Dimensiuni:** - Înălțimea în poziția inferioară: minim 1220 mm; - Înălțimea în poziția superioară: minim 1410 mm; - Înălțimea maximală șezut: minim 520 mm; - Înălțimea minimală șezut: minim 420 mm; - Lățimea șezutului: minim 520 mm; - Adâncimea șezutului: minim 520 mm; - Înălțime spetează în poziția inferioară: minim 800 mm; - Înălțime spetează în poziția superioară: minim 890mm; • Fotoliile trebuie să fie confecționate în condiții de fabrică; • **Model de referință:** Pony 30 sau echivalent; • **Termen de garanţie:** minim 12 luni din data livrării; • **Adresa livrării**: mun. Chișinău, str. Pușkin, 42.	
10.	39 10 00 00-3	**Lotul nr. 10** Masă conducător cu consolă	Buc.	1	• **Dimensiuni masa (forma L):** 2400*1950*760 mm; • **Adâncime masa:** 800 mm; • Masa este dotată cu o anexă pentru vizitatori; • **Dimensiuni anexă:** 1500*800*720 mm; • **Material masa:** - Corpul și blatul mesei sunt realizate din PAL melaminat; - PAL melaminat de 18 mm în textura lemnului natural, prelucrat cu cant ABS 0,5 mm, blatul de 36 mm în textura lemnului natural prelucrat cu cant ABS 2 mm; • **Dotări masa:** - suport pentru trecere cabluri din plastic - picior (suport) din PAL pentru anexă; - tumbă încorporată cu 3 sertare cu mecanism glisare, deschidere totală și închidere lentă, cu mânere și lacăt centralizat cu 2 chei; • **Termen de garanţie:** minim 12 luni din data livrării;	**10 000,00**

					• **Adresa livrării şi instalării de către furnizor:** mun. Chişinău, str. A. Puşkin, 42. 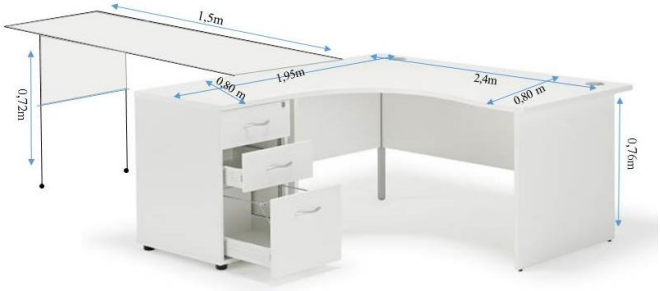 	
		Lotul nr. 11 **Masă de birou cu tumbă**				
11.	39 10 00 00-3	11.1 Masă de birou cu tumbă *(tip 1)*	Buc.	23	• **Dimensiuni masă:** Lungime - 1500 mm, Adâncime - 450 mm, Înălţime - 750 mm. • **Material masă:** PAL melaminat de 18 mm în textura lemnului, prelucrat cu cant ABS 0,5 mm, blatul de 36 mm în textura lemnului natural prelucrat cu cant ABS 2 mm; • **Dotări masa:** - tumbă încorporată: 1 sertar cu mecanism glisare, deschidere totală și închidere lentă; 1 ușă cu balamale închidere lentă; o poliță în interior și 2 mânere metalice; • **Termen de garanţie:** minim 12 luni din data livrării; • **Adresa livrării şi instalării de către furnizor:** mun. Chişinău, str. M. Viteazul, 11/1. 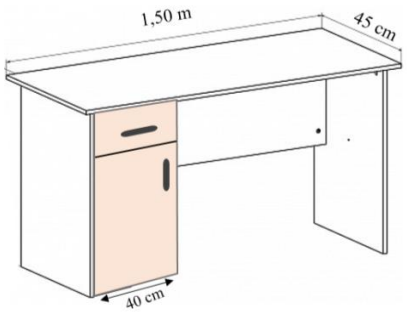 	**115 200,00**
	39 10 00	11.2 Masă de birou cu tumbă *(tip 2)*	Buc.	2	• **Dimensiuni masa:** Lungime - 1600 mm, Adâncime - 650 mm, Înălţime - 750 mm. • **Material masă și tumbă:** PAL melaminat de 18 mm în textura lemnului, prelucrat cu cant ABS 0,5 mm, blatul de 36 mm în textura lemnului natural prelucrat cu cant ABS 2	

	00-3				mm; • **Dotări masa:** - suport pentru trecere cabluri din plastic; - raft glisat pentru tastatură; - tumbă încorporată cu 3 sertare cu mecanism glisare, deschidere totală și închidere lentă, cu 3 mânere metalice și lacăt centralizat cu 2 chei; •**Termen de garanţie:** minim 12 luni din data livrării; •**Adresa livrării şi instalării de către furnizor:** mun. Chişinău, str. M. Viteazul, 11/1. 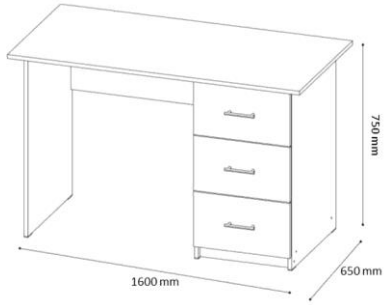	
	39 10 00 00-3	11.3 Masă de birou cu tumbă *(tip 3)*	Buc.	3	• **Dimensiuni masa:** Lungime - 1300 mm, Adâncime - 600 mm, Înălţime - 800 mm. • **Material masă și tumbă:** PAL melaminat de 18 mm în textura lemnului, prelucrat cu cant ABS 0,5 mm, blatul de 36 mm în textura lemnului natural prelucrat cu cant ABS 2 mm; • **Dotări masa:** - suport pentru trecere cabluri din plastic; - raft glisat pentru tastatură; - tumbă încorporată cu 3 sertare (lățime 400±50 mm) cu mecanism glisare, deschidere totală și închidere lentă, cu 3 mânere metalice și lacăt centralizat cu 2 chei; • **Cantitate:** 2 mese cu tumbă încorporată pe stânga și 1 masă cu tumbă încorporată pe dreapta; •**Termen de garanţie:** minim 12 luni din data livrării; • **Adresa livrării şi instalării de către furnizor:** mun. Chişinău, str. M. Viteazul, 11/1.	

					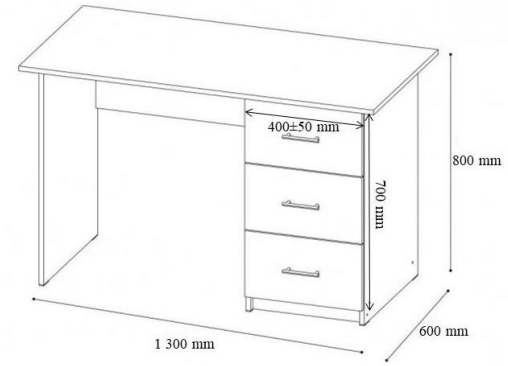	
	39 10 00 00-3	11.4 Masă de birou cu tumbă *(tip 4)*	Buc.	6	**• Dimensiuni masă:** Lăţime - 1500 mm, Adâncime - 650 mm, Înălţime - 750 mm. **• Material masă și tumbă:** PAL melaminat de 18 mm în textura lemnului, prelucrat cu cant ABS 0,5 mm, blatul de 36 mm în textura lemnului natural prelucrat cu cant ABS 2 mm; **• Dotări masa:** - suport pentru trecere cabluri din plastic; - raft glisat pentru tastatură; - tumba mobilă (600*650*750 mm) cu 3 sertare cu mecanism glisare, deschidere totală și închidere lentă, cu 3 mânere metalice și lacăt centralizat cu 2 chei, 1 raft, lacăt centralizat cu 2 chei, 4 rotile universale (2 cu frână), 3 mânere metalice; - consolă incorporată cu 2 spații pentru depozitare separate cu o poliță: Înălţimea - 722 mm, Lăţimea - 200 mm. **•Termen de garanţie:** minim 12 luni din data livrării; **•Adresa livrării şi instalării de către furnizor:** mun. Chişinău, str. A. Puşkin, 42. 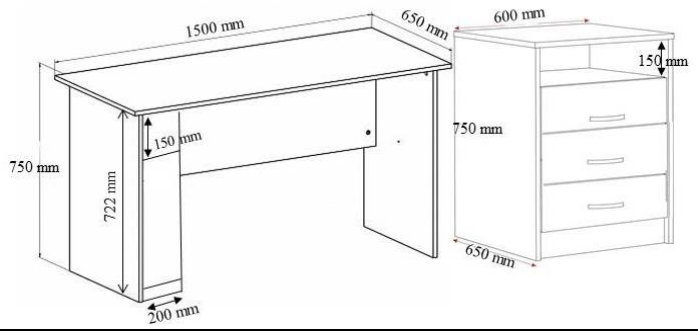	

	39 10 00 00- 3	11.5 Masă de birou cu tumbă *(tip* 5)	Buc.	1	• **Tip:** colțar; • **Dimensiuni masă:** Lăţime - 1100 mm, Lungime - 1300 mm, Înălţime - 750 mm. • **Adâncime masa:** 700 mm; • **Material masă și tumbă:** PAL melaminat de 18 mm în textura lemnului, prelucrat cu cant ABS 0,5 mm, blatul de 36 mm în textura lemnului natural prelucrat cu cant ABS 2 mm; • **Dotări masa:** - suport pentru trecere cabluri din plastic; - raft glisat pentru tastatură; - tumba încorportă cu 3 sertare (lățimea tumbei - 400 mm ± 50 mm), cu mecanism glisare, deschidere totală și închidere lentă, cu 3 mânere metalice și lacăt centralizat cu 2 chei; •**Termen de garanţie:** minim 12 luni din data livrării; •**Adresa livrării şi instalării de către furnizor:** mun. Chişinău, str. Salcâmilor, 28. 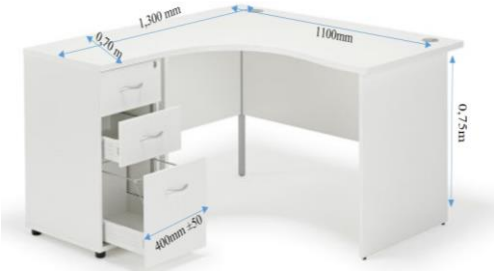	
					Total lotul nr. 11	**115 200,00**
12.	39 10	**Lotul nr. 12** Masa de birou	Buc.	1	• **Tip:** masă de birou cu 2 locuri de muncă; • **Dimensiuni masă:**	**7 000,00**

	00 00- 3	cu 2 locuri de muncă			Lungime - 2150 mm, Adâncime - 650 mm, Înălţime - 800 mm. • **Material masă și tumbă:** PAL melaminat de 18 mm, prelucrat cu cant ABS 0,5 mm, blatul de 36 mm prelucrat cu cant ABS 2 mm; • **Culoare:** sur deschis; • **Dotări masa:** - 2 suporturi pentru trecere cabluri din plastic; - 2 rafturi glisate pentru tastatură; - tumbă încorporată cu 4 sertare (lățime 400±50 mm) cu mecanism glisare, deschidere totală și închidere lentă, cu 4 mânere metalice și 2 lacăte (1 lacăt centralizat cu 2 chei pentru primele 2 sertare și 1 lacăt centralizat cu 2 chei pentru ultimele 2 sertare); •**Termen de garanţie:** minim 12 luni din data livrării; •**Adresa livrării**: mun. Chișinău, str. Pușkin, 42. 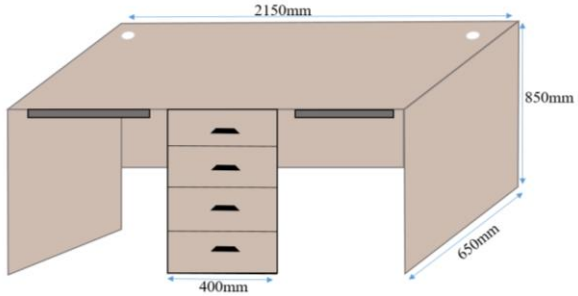	
13.	39 10 00 00- 3	**Lotul nr. 13** Dulap pentru documente	Buc.	2	• **Tip:** Dulap pentru documente; • **Dimensiuni:** - Înălțime: 1 900 mm; - Lățime: 600 mm; - Adâncime: 340 mm; • **Caracteristici:** - Material: PAL melaminat de 18 mm în textura lemnului natural; - Peretele din spate al dulapului este confecționat din PFL melaminat alb cu grosimea de 3 mm; - Fațada dulapului este încleiată cu cant din ABS de 2 mm, piesele din interior - 0,5 mm; - Dulapul conține 3 nișe de tip deschis si 2 rafturi de tip închis - Picioarele metalice (H=80 mm) rezistente, ajustabile pe înălțime, cu pernuțe pentru protejarea pardoselii; - Ușile dulapului din PAL sunt dotate cu 2 mânere metalice și dețin balamale cu mecanism de închidere lentă;	**5 290,00**

					- Piesele dulapului sunt asamblate prin elemente de fixare speciale si sigure; •**Termen de garanţie:** minim 12 luni din data livrării; •**Adresa livrării şi instalării de către furnizor:** mun. Chişinău, str. A. Mateevici, 11. 	
14.	39 10 00 00-3	**Lotul nr. 14** Dulap pentru haine	Buc.	1	• **Tip:** Dulap pentru haine; • **Dimensiuni:** - Înălțime: 2 000 mm; - Lățime: 800 mm; - Adâncime: 500 mm; - Înălțime între polițe: 375 mm; • **Caracteristici:** - Material: PAL melaminat de 18 mm în textura lemnului natural; - Peretele din spate al dulapului este confecționat din PFL melaminat alb cu grosimea de 3 mm; - Fațada dulapului este încleiată cu cant din ABS de 2 mm, piesele din interior - 0,5 mm; - Dulapul este dotat cu mânere cromate; - Picioarele metalice (H=80 mm) rezistente, ajustabile pe înălțime, cu pernuțe pentru protejarea pardoselii; - Dulapul dispune polițe și este dotat cu o bară retractabilă destinată pentru cuiere; - Ușile dulapului din PAL sunt dotate cu 2 mânere metalice și dețin balamale cu mecanism de închidere lentă; - Piesele dulapului sunt asamblate prin elemente de fixare speciale si sigure; •**Termen de garanţie:** minim 12 luni din data livrării; •**Adresa livrării şi instalării de către furnizor:** mun. Chişinău, str. A. Mateevici, 11.	**4 200,00**

		Lotul nr. 15 **Tumbă cu sertare**				
15.	39 10 00 00-3	15.1 Tumbă cu 3 sertare *(tip 1)*	Buc.	2	• **Tip:** tumbă cu 3 sertare; • **Dimensiuni:** Înălțime - 750 mm; Lățime - 600 mm; Adâncime - 650 mm; • **Caracteristici:** - Tumba este dotată cu 3 sertare cu mecanism glisare, deschidere totală și închidere lentă; - 3 mânere metalice pentru deschiderea comodă a sertarelor; - 1 raft; - 4 rotile universale (2 cu frână); - lacăt centralizat cu 2 chei; • **Material:** PAL melaminat de 18 mm în textura lemnului natural, prelucrat cu cant ABS de 0,5 mm; •**Termen de garanție:** minim 12 luni din data livrării; •**Adresa livrării şi instalării de către furnizor:** mun. Chişinău, str. A. Puşkin, 42. 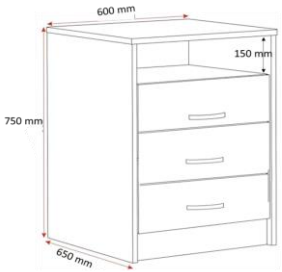	**75 000,00**
	39 10 00 00-	15.2 Tumbă cu 3 sertare (*tip 2)*	Buc.	29	• **Tip:** tumbă cu 3 sertare; • **Dimensiuni:** Înălțime - 600 mm; Lățime - 450 mm; Adâncime - 450 mm; • **Caracteristici:** - Tumba este dotată cu 3 sertare cu mecanism glisare, deschidere totală și închidere lentă și cu un raft;	

	3				- 4 rotile universale (2 cu frână); - lacăt centralizat cu 2 chei; - 3 mânere metalice pentru deschiderea comodă a sertarelor; • **Material:** PAL melaminat de 18 mm în textura lemnului natural, prelucrat cu cant ABS de 0,5 mm; •**Termen de garanţie:** minim 12 luni din data livrării; •**Adresa livrării şi instalării de către furnizor:** mun. Chişinău, str. M. Viteazul, 11/1. 	
	39 10 00 00-3	15.3 Tumbă cu 4 sertare	Buc.	11	• **Tip:** tumbă cu 4 sertare; • **Dimensiuni:** Înălțime - 750 mm; Lățime - 400 mm; Adâncime - 600 mm; • **Caracteristici:** - Tumba este dotată cu 4 sertare cu mecanism glisare, deschidere totală și închidere lentă; - 4 rotile universale (2 cu frână); - lacăt centralizat cu 2 chei; - 4 mânere metalice pentru deschiderea comodă a sertarelor; • **Material:** PAL melaminat de 18 mm, prelucrat cu cant ABS de 0,5 mm; • **Termen de garanţie:** minim 12 luni din data livrării; • **Adresa livrării:** mun. Chişinău, str. A. Puşkin, 42. 	

					Total lotul nr. 15	**75 000,00**
		Lotul nr. 16 **Comodă**				
16.	39 10 00 00-3	16.1 Comodă	Buc.	2	• **Tip:** comodă; • **Dimensiuni:** Lungime - 1 200 mm; Adâncime - 450 mm; Înălțime - 640 mm; • **Caracteristici:** - Comoda este dotată cu 2 uși glisante cu mânere metalice; - 4 picioare metalice de H=80 mm; - În interior este o poliță și un despărțitor ce divizează spațiul în 4 compartimete; • **Material:** PAL melaminat de 18 mm în textura lemnului natural, prelucrat cu cant ABS de 0,5 mm; blatul (topul) de 36 mm; •**Termen de garanţie:** minim 12 luni din data livrării; •**Adresa livrării şi instalării de către furnizor:** mun. Chişinău, str. A. Mateevici, 11. 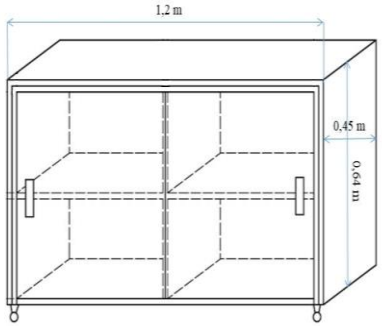	
	39 10 00 00-3	16.2 Comodă	Buc.	1	• **Tip:** comodă; • **Dimensiuni:** Lungime - 1 600 mm; Adâncime - 400 mm; Înălțime - 640 mm; • **Caracteristici:** - Comoda este dotată cu 2 uși glisante cu mânere metalice; - 4 picioare metalice H=80 mm; - În interiorul dulapului este o poliță și un despărțitor ce divizează spațiul în 4 compartimete; • **Material:** PAL melaminat de 18 mm în textura lemnului natural, prelucrat cu cant ABS de 0,5 mm, blatul (topul) de 36 mm; •**Termen de garanţie:** minim 12 luni din data livrării; •**Adresa livrării şi instalării de către furnizor:** mun. Chişinău, str. M. Viteazul, 11/1.	**15 200,00**

					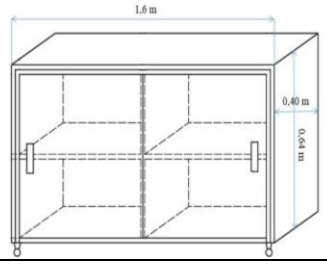	
	39 10 00 00-3	16.3 Comodă	Buc.	1	• **Tip:** comodă **Dimensiuni:** Lungime - 1 000 mm; Adâncime - 400 mm; Înălțime - 800 mm; • **Caracteristici:** - Comoda este dotată cu 2 uși glisante cu mânere metalice; - 4 picioare metalice H=80 mm; - În interiorul dulapului este o poliță și un despărțitor ce divizează spațiul în 4 compartimete; • **Material:** PAL melaminat de 18 mm în textura lemnului natural, prelucrat cu cant ABS de 0,5 mm, blatul (topul) de 36 mm; •**Termen de garanţie:** minim 12 luni din data livrării; •**Adresa livrării şi instalării de către furnizor:** mun. Chişinău, str. M. Viteazul, 11/1. 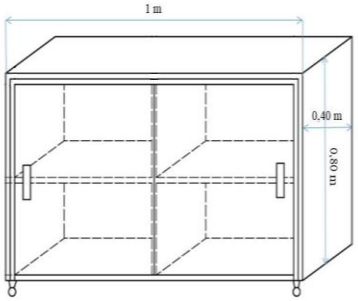	
					Total lotul nr. 16	**15 200,00**
	39 10 00 00-3	**Lotul nr.17** Masă pentru ședințe	Buc.	1	• **Dimensiuni:** Lungime - 2 000 mm; Lățime - 700 mm; Înălțime - 800 mm; • **Material masa:** PAL melaminat de 36 mm în textura lemnului natural, prelucrat cu cant ABS de 2 mm; • **Material picioare:** PAL; • **Termen de garanţie:** minim 12 luni din data livrării; •**Adresa livrării şi instalării de către furnizor:** mun. Chişinău, str. M. Viteazul, 11/1.	**4 600,00**

		Lotul nr. 18 **Masă de birou fără tumbă**				
18.	39 10 00 00-3	18.1 Masă de birou fără tumbă *(tip 1)*	Buc.	6	• **Dimensiuni masă:** Lungime - 1000 mm, Adâncime - 450 mm, Înălţime - 750 mm; • **Material masă şi tumbă:** PAL melaminat de 18 mm în textura lemnului, prelucrat cu cant ABS 0,5 mm, blatul de 36 mm în textura lemnului natural prelucrat cu cant ABS 2 mm; • **Termen de garanţie:** minim 12 luni din data livrării; • **Adresa livrării şi instalării de către furnizor:** mun. Chişinău, str. M. Viteazul, 11/1. 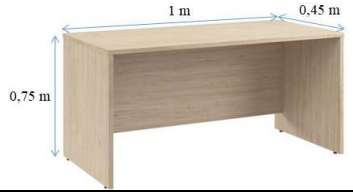	**16 700,00**
	39 10 00 00-3	18.2 Masă de birou fără tumbă *(tip 2)*	Buc.	1	• **Dimensiuni masă:** Lungime - 780 mm, Adâncime - 600 mm, Înălţime - 800 mm; • **Material masă şi tumbă:** PAL melaminat de 18 mm în textura lemnului, prelucrat cu cant ABS 0,5 mm, blatul de 36 mm în textura lemnului natural prelucrat cu cant ABS 2 mm; • **Dotări masa:** - suport pentru trecere cabluri din plastic; - raft glisat pentru tastatură; - consolă incorporată cu 2 spații pentru depozitare separate cu o poliță (Lăţimea - 200 mm); • **Termen de garanţie:** minim 12 luni din data livrării; • **Adresa livrării:** mun. Chişinău, str. A. Puşkin, 42.	

<table>
<tr><td></td><td></td><td></td><td></td><td></td><td> 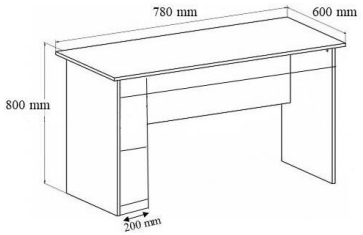
</td><td></td></tr>
<tr><td></td><td>39 10 00 00-3</td><td>18.3 Masă de birou fără tumbă (tip 3)</td><td>Buc.</td><td>2</td><td>• Dimensiuni masă:
Lungime - 1000 mm, Adâncime - 600 mm, Înălţime - 750 mm;
• Material masă și tumbă: PAL melaminat de 18 mm, prelucrat cu cant ABS 0,5 mm, blatul de 36 mm prelucrat cu cant ABS 2 mm;
• Dotări masa:
- suport pentru trecere cabluri din plastic;
- raft glisat pentru tastatură;
- consolă incorporată cu 2 spații pentru depozitare separate cu o poliță (Lăţimea - 200 mm);
• Culoare: gri deschis;
• Termen de garanţie: minim 12 luni din data livrării;
• Adresa livrării: mun. Chişinău, str. A. Puşkin, 42.
 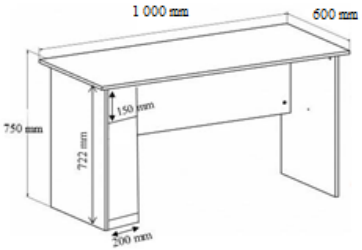
</td><td></td></tr>
<tr><td></td><td></td><td colspan="4">Total lotul nr. 18</td><td>16 700,00</td></tr>
<tr><td>19.</td><td>39 10 00 00-3</td><td>Lotul nr. 19
Scaun pentru zona de aşteptare</td><td>Buc.</td><td>18</td><td>• Tip: Scaun/ Bancă:
• Dimensiuni scaun: 400*1350 mm și spetează H=750 mm, executate din lemn, vopsit în culoare gri și albastru;
• Dotări scaun:
<table>
<tr><td>Nr. ord.</td><td>Denumirea</td><td>Dimensiuni mm</td><td>Culoare</td><td>Cantitite</td></tr>
<tr><td>1</td><td>Element scaun (șezut)</td><td>1350x400x36</td><td>gri deschis</td><td>1</td></tr>
<tr><td>2</td><td>Element scaun (picioare)</td><td>424x400x36</td><td>gri deschis</td><td>2</td></tr>
<tr><td>3</td><td>Spetează orizontală</td><td>1350x50x36</td><td>gri deschis</td><td>1</td></tr>
<tr><td>4</td><td>Suport spătar</td><td>704x50x36</td><td>gri deschis</td><td>3</td></tr>
</table></td><td>40 400,00</td></tr>
</table>

<table>
<tr>
<td></td>
<td></td>
<td></td>
<td></td>
<td></td>
<td>
<table>
<tr><td>5</td><td>Spetează orizontală (spătar)</td><td>1350x50x18</td><td>albastru</td><td>3</td></tr>
<tr><td>6</td><td>Picioare nivelare reglabile</td><td></td><td>negru</td><td>4</td></tr>
<tr><td>7</td><td>Chingă</td><td>1278x100x36</td><td>gri deschis</td><td>1</td></tr>
</table>
• Modelul de referință și parametrii tehnici:

•Termen de garanţie: minim 12 luni din data livrării;
•Adresa livrării: mun. Chişinău, str. A. Puşkin, 42.
</td>
<td></td>
</tr>
<tr>
<td>20.</td>
<td>39
10
00
00-
3</td>
<td>Lotul nr. 20
Masă pliantă de perete</td>
<td>Buc.</td>
<td>4</td>
<td>• Tip: masă pliantă de perete;
• Forma: dreptunghi;
• Material cadru: metal;
• Material blat: PAL;
• Lungime: 1,5 m;
• Lățime: 40 cm;
• Montare: mesele date se montează pe perete, segmentat, la o înălțime de 110-130 cm de la podea cu șuruburi cu dibluri;
• Metoda de pliare a mesei: în sus;
• Termen de garanţie: minim 12 luni din data livrării;
• Adresa livrării şi instalării de către furnizor: mun. Chişinău, str. A. Puşkin, 42.
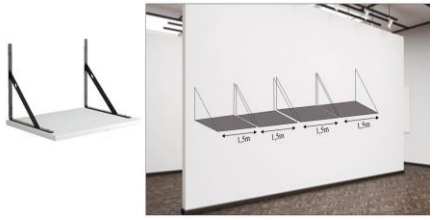
</td>
<td>4 300,00</td>
</tr>
<tr>
<td>21.</td>
<td></td>
<td colspan="5">Lotul nr. 21
Dulap pentru pașapoarte / buletine</td>
</tr>
</table>

	39 10 00 00-3	21.1 Dulap pentru pașapoarte/ buletine *(tip 1)*	Buc.	1	• **Tip:** Dulap pentru documente; • **Dimensiuni:** - Înălțime: 1 100 mm; - Lățime: 600 mm; - Adâncime: 500 mm; • **Caracteristici:** - Material: PAL melaminat de 18 mm în textura lemnului natural - Peretele din spate al dulapului este confecționat din PFL melaminat alb cu grosimea de 3 mm; - Fațada dulapului este încleiată cu cant din ABS de 2 mm, piesele din interior - 0,5 mm; - Dulapul conține 5 sertare cu mecanism glisare, deschidere totală și închidere lentă, cu mânere metalice. Fiecare sertar are un mâner și o cheie separată; - Picioarele metalice (H=80 mm) rezistente, ajustabile pe înălțime, cu pernuțe pentru protejarea pardoselii; - Piesele dulapului sunt asamblate prin elemente de fixare speciale si sigure; • **Culoare:** gri deschis; • **Termen de garanție:** minim 12 luni din data livrării; • **Adresa livrării:** mun. Chișinău, str. A. Pușkin, 42. 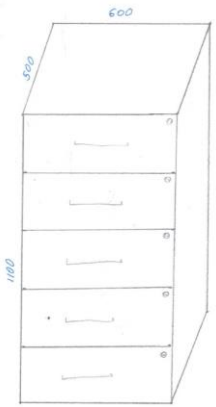	
	39 10 00 00-3	21.2 Dulap pentru pașapoarte / buletine *(tip 2)*	Buc.	1	• **Tip:** Dulap pentru documente; • **Dimensiuni:** - Înălțime: 1 400 mm; - Lățime: 560 mm; - Adâncime: 540 mm; • **Caracteristici:**	

					- Material: PAL melaminat de 18 mm în textura lemnului natural - Peretele din spate al dulapului este confecționat din PFL melaminat alb cu grosimea de 3 mm; - Fațada dulapului este încleiată cu cant din ABS de 2 mm, piesele din interior - 0,5 mm; - Dulapul conține 6 sertare, cu mecanism glisare, deschidere totală și închidere lentă, cu mânere metalice. Fiecare sertar are un mâner și o cheie separată; - Picioarele metalice (H=80 mm) rezistente, ajustabile pe înălțime, cu pernuțe pentru protejarea pardoselii; - Piesele dulapului sunt asamblate prin elemente de fixare speciale si sigure; • **Culoare:** gri deschis; • **Termen de garanţie:** minim 12 luni din data livrării; • **Adresa livrării:** mun. Chişinău, str. A. Puşkin, 42. 	
	39 10 00 00-3	21.3 Dulap pentru pașapoarte/buletine *(tip 3)*	Buc.	1	• **Dimensiuni:** - Înălțime - 2 000 mm; - Lățime - 755 mm; - Adâncime - 360 mm • **Caracteristici:** - Material: PAL melaminat de 18 mm în textura lemnului natural - Peretele din spate al dulapului este confecționat din PFL melaminat alb cu grosimea de 3 mm. - Fațada dulapului este încleiată cu cant din ABS de 2 mm, piesele din interior - 0,5 mm - Picioarele metalice (H=80 mm) rezistente, ajustabile pe înălțime, cu pernuțe pentru protejarea pardoselei - Dulapul conține 2 polițe de depozitare deschise și 6 sertare, fiecare având un mâner și o cheie separată. - Mecanism sertare - glisare, deschidere totală și închidere lentă - Primele 2 sertare de sus sunt separate în 9 spații de depozitare în interior	

					•**Culoare dulap**: gri deschis •**Termen de garanţie:** minim 12 luni din data livrării; •**Adresa livrării:** mun. Chişinău, str. A. Puşkin, 42. 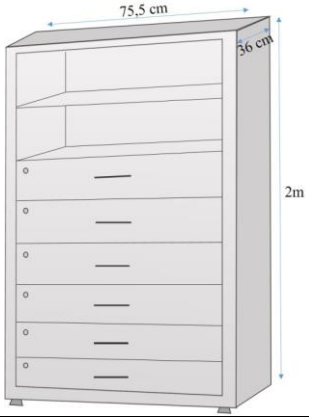	
	39 10 00 00-3	21.4 Dulap pentru pașapoarte/buletine *(tip 4)*	Buc.	1	• **Dimensiuni:** - Înălțime - 1 870 mm; - Lățime - 1 200 mm; - Adâncime - 430 mm; • **Caracteristici:** - Material: PAL melaminat de 18 mm în textura lemnului natural; - Peretele din spate al dulapului este confecționat din PFL melaminat alb cu grosimea de 3 mm; - Fațada dulapului este încleiată cu cant din ABS de 2 mm, piesele din interior - 0,5 mm; - Picioarele metalice (H-80 mm) rezistente, ajustabile pe înălțime, cu pernuțe pentru protejarea pardoselii; - Dulapul conține 16 sertare, fiecare având un mâner și o cheie separată. Mecanism sertare - glisare, deschidere totală și închidere lentă; • **Culoare:** gri deschis; • **Termen de garanţie:** minim 12 luni din data livrării; • **Adresa livrării şi instalării de către furnizor:** mun. Chişinău, bd. Decebal, nr. 6 (Centrul multifuncțional nr. 4).	**22 900,00**

					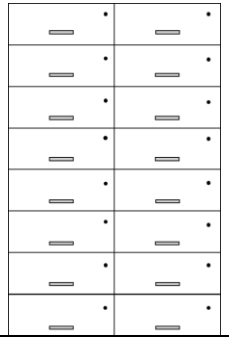	
					Total lotul nr. 21	**22 900,00**
		Lotul nr. 22 **Dulap pentru BIE**				
22.	39 10 00 00- 3	22.1 Dulap *(tip 1)*	Buc.	1	**• Dimensiuni:** - Înălțime - 1 200 mm; - Lățime - 760 mm; - Adâncime - 400 mm; **• Culoare uși:** albastru; **• Culoare dulap**: gri deschis; **• Caracteristici:** - Material: PAL melaminat de 18 mm în textura lemnului natural; - Peretele din spate al dulapului este confecționat din PFL melaminat alb cu grosimea de 3 mm; - Fațada dulapului este încleiată cu cant din ABS de 2 mm, piesele din interior - 0,5 mm; - Dulapul conține 1 ușă din PAL; 1 sertar cu mâner metalic, balamale închidere lentă și mecanism glisare, deschidere totală și închidere lentă; 2 polițe de depozitare deschise; - Picioarele metalice (H=80 mm) rezistente, ajustabile pe înălțime, cu pernuțe pentru protejarea pardoselii; **•Termen de garanţie:** minim 12 luni din data livrării; **•Adresa livrării:** mun. Chişinău, str. A. Puşkin, 42.	

<table>
<tr>
<td></td>
<td></td>
<td></td>
<td></td>
<td></td>
<td>
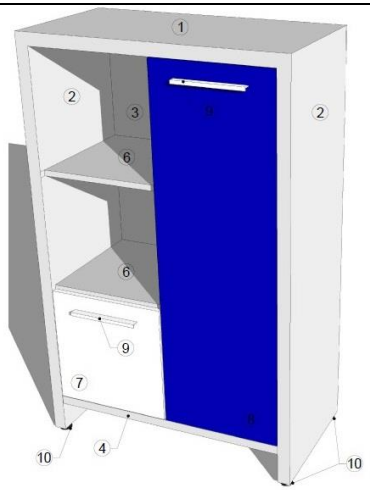

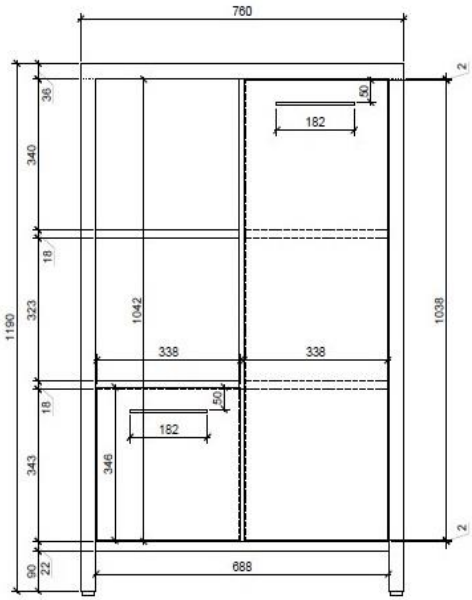

BORDEROU ELEMENTE

Nr. poz.	DENUMIRE	DIMENSIUNI mm	MATERIAL	CULOARE	CANTITATE
* 1	ELEMENT ETAJERA	760x400x36	LAMINAT	SUR DECHIS	1
2	ELEMENT ETAJERA	1154x400x36	LAMINAT	SUR DECHIS	2
3	ELEMENT ETAJERA	688x1042x18	LAMINAT	SUR DECHIS	1
4	ELEMENT ETAJERA	688x400x22	LAMINAT	SUR DECHIS	1
5	ELEMENT ETAJERA	1042x367x18	LAMINAT	SUR DECHIS	1
6	ELEMENT ETAJERA	335x363x18	LAMINAT	SUR DECHIS	4
7	USA ETAJERA	338x346x18	LAMINAT	ALB	1
8	USA ETAJERA	338x1038x18	LAMINAT	ALBASTRU	1
9	MINER	182x30x8	METAL	CROM	2
10	PICIOR NIVELARE REGLABIL		PLASTIC+METAL	NEGRU	4
	BALAMALE USA				4
	LACATA INCASTRABILA				1
</td>
<td>11 500,00</td>
</tr>
<tr>
<td></td>
<td>39
10
00
00-
3</td>
<td>22.2 Dulap
(tip 2)</td>
<td>Buc.</td>
<td>1</td>
<td>
• Dimensiuni:
- Înălțime - 1 990 mm;
- Lățime - 1 000 mm;
- Adâncime - 400 mm;
• Caracteristici:
- Material: PAL melaminat de 18 mm în textura lemnului natural;
- Peretele din spate al dulapului este confecționat din PFL melaminat alb cu grosimea de 3 mm;
- Fațada dulapului este încleiată cu cant din ABS de 2 mm, piesele din interior - 0,5 mm;
- Picioarele metalice (H=80 mm) rezistente, ajustabile pe înălțime, cu pernuțe pentru protejarea pardoselii;
- Dulapul conține 2 uși din PAL; 2 sertare cu mânere, balamale închidere lentă și mecanism glisare, deschidere totală și închidere lentă; 3 polițe de depozitare deschise;
• Culoare uși: albastru;
• Culoare dulap și sertare: gri deschis;
• Termen de garanţie: minim 12 luni din data livrării;
</td>
<td></td>
</tr>
</table>

					•**Adresa livrării:** mun. Chişinău, str. A. Puşkin, 42. 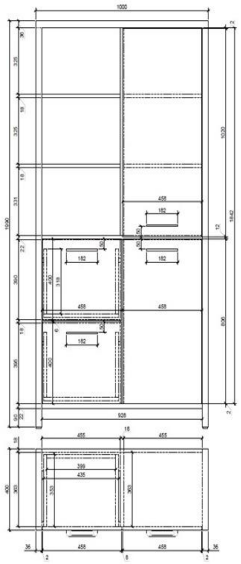 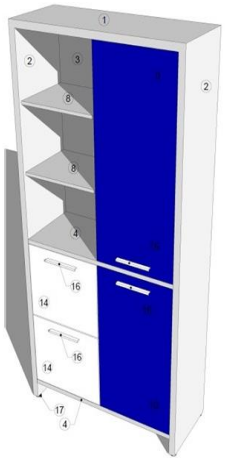	
	39 10 00 00- 3	22.3 Dulap *(tip 3)*	Buc.	1	• **Dimensiuni:** - Înălțime - 2 200 mm; - Lățime - 1 200 mm; - Adâncime - 400 mm; • **Caracteristici:** - Material: PAL melaminat de 18 mm în textura lemnului natural; - Peretele din spate al dulapului este confecționat din PFL melaminat alb cu grosimea de 3 mm; - Fațada dulapului este încleiată cu cant din ABS de 2 mm, piesele din interior - 0,5 mm; - Picioarele metalice (H=80 mm) rezistente, ajustabile pe înălțime, cu pernuțe pentru protejarea pardoselii - Dulapul conține polițe deschise și închise; - Ușile din PAL cu mânere metalice și balamale închidere lentă •**Culoare uși:** albastru; •**Culoare dulap și sertare**: gri deschis; •**Termen de garanție:** minim 12 luni din data livrării; • **Adresa livrării:** mun. Chişinău, str. A. Puşkin, 42	

					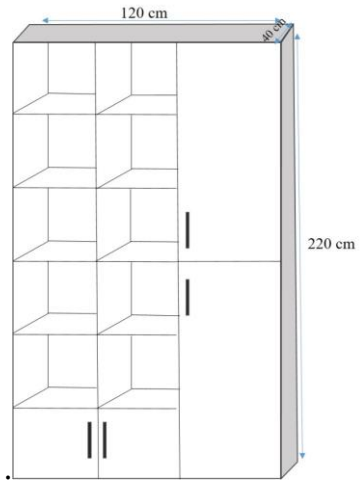	
					Total lotul nr. 22	**11 500,00**
23.	39 10 00 00-3	**Lotul nr. 23** Dulap cu polițe deschise	Buc.	2	**Dimensiuni:** - Înălțime - 2 000 mm; - Lățime - 1 160 mm; - Adâncime - 400 mm; **Caracteristici:** - Material: PAL melaminat de 18 mm în textura lemnului natural; - Peretele din spate al dulapului este confecționat din PAL; - Picioarele metalice (H=80 mm) rezistente, ajustabile pe înălțime, vopsite în câmp electrostatic, cu pernuțe pentru protejarea pardoselii; - Dulapul conține 21 de polițe de depozitare deschise •**Culoare dulap**: gri deschis; •**Termen de garanţie:** minim 12 luni din data livrării; •**Adresa livrării:** mun. Chişinău, str. A. Puşkin, 42.	**10 500,00**

					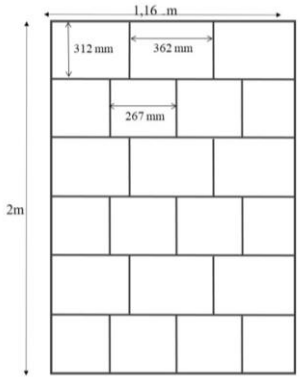	
		Lotul nr. 24 **Suport pentru tastatură**				
24.	39 10 00 00-3	24.1 Suport pentru tastatură *(tip 1)*	Buc.	4	• **Material:** PAL melaminat 18 mm, în textura lemnului natural prelucrat cu cant ABS 0,5 mm; • **Culoarea:** gri deschis; • **Lățime:** 700 mm; • **Înălțime plăcii de fixare din PAL:** 80 mm; • **Adâncime:** 350 mm; • **Glisiere:** 1 set; • Plăci de fixare din pal, pentru înșurubarea gliserilor: 2 bucăți; • **Elemente de fixare:** 4 bucăți (colțare metalice); • **Termen de garanţie:** minim 12 luni din data livrării; • **Adresa livrării:** mun. Chişinău, str. A. Puşkin, 42.	**18 480,00**
	39 10 00 00-3	24.2 Suport pentru tastatură *(tip 2)*	Buc.	1	• **Material:** PAL melaminat 18 mm, în textura lemnului natural prelucrat cu cant ABS 0,5 mm; • **Culoarea:** gri deschis; • **Lățime:** 500 mm; • **Înălțime plăcii de fixare din PAL:** 80 mm; • **Adâncime:** 350 mm; • **Glisiere:** 1 set; • Plăci de fixare din pal, pentru înșurubarea gliserilor: 2 bucăți; • **Elemente de fixare:** 4 bucăți (colțare metalice); • **Termen de garanţie:** minim 12 luni din data livrării; •**Adresa livrării:** mun. Chişinău, str. A. Puşkin, 42.	

	39 10 00 00-3	24.3 Suport pentru tastatură *(tip 3)*	Buc.	4	• **Material:** PAL melaminat 18 mm, în textura lemnului natural prelucrat cu cant ABS 0,5 mm; • **Culoarea:** gri deschis; • **Lățime:** 700 mm; • **Înălțime plăcii de fixare din PAL:** 70 mm; • **Adâncime:** 350 mm; • **Glisiere:** 1 set; • Plăci de fixare din pal, pentru înșurubarea gliserilor: 2 bucăți; • **Elemente de fixare:** 4 bucăți (colțare metalice); •**Termen de garanţie:** minim 12 luni din data livrării; •**Adresa livrării:** mun. Chişinău, str. A. Puşkin, 42.	
	39 10 00 00-3	24.4 Suport pentru tastatură *(tip 4)*	Buc.	30	• **Material:** PAL melaminat 15 mm, în textura lemnului natural prelucrat cu cant ABS 0,5 mm; • **Culoarea:** gri deschis; • **Lățime:** 680 mm; • **Adâncime:** 340 mm; • **Glisiere:** 1 set; • **Elemente de fixare:** 4 bucăți (colțare metalice); • **Termen de garanţie:** minim 12 luni din data livrării; • **Adresa livrării:** mun. Chişinău, str. A. Puşkin, 42.	
					Total lotul nr. 24	**18 480,00**
		Lotul nr. 25 **Etajeră**				
25.	39 10 00 00-3	25.1 Etajeră *(tip 1)*	Buc.	2	• **Tip:** etajeră 4*4 (16 polițe de depozitare deschise); • **Dimensiuni:** - Înălțime - 1470 mm; - Lățime - 1470 mm; - Adâncime - 360 mm; • **Caracteristici:** - Material părțile laterale a etajerei (carcasa): PAL melaminat (stejar antichizat) de 36 mm; - Material polițe și separatoare: PAL melaminat (stejar antichizat) de 18 mm; - Fațada etajerei este încleiată cu cant din ABS de 2 mm, piesele din interior - 0,5 mm; - Peretele din spate al dulapului este confecționat din PFL melaminat cu grosimea de 3 mm; • **Termen de garanţie:** minim 12 luni din data livrării; • **Adresa livrării şi instalării de către furnizor:** mun. Chişinău, str. A. Puşkin, 42.	**14 500,00**

					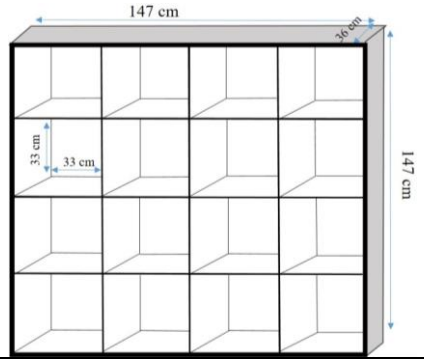	
	39 10 00 00-3	25.2 Etajeră *(tip 2)*	Buc.	2	• **Tip:** etajeră 5*5 (25 polițe de depozitare deschise); • **Dimensiuni:** - Înălțime - 1820 mm; - Lățime - 1820 mm; - Adâncime - 360 mm; • **Caracteristici:** - Material părțile laterale a etajerei (carcasa): PAL melaminat (stejar antichizat) de 36 mm; - Material polițe și separatoare: PAL melaminat (stejar antichizat) de 18 mm; - Fațada etajerei este încleiată cu cant din ABS de 2 mm, piesele din interior - 0,5 mm; - Peretele din spate al dulapului este confecționat din PFL melaminat cu grosimea de 3 mm; • **Termen de garanţie:** minim 12 luni din data livrării; • **Adresa livrării şi instalării de către furnizor:** mun. Chişinău, str. A. Puşkin, 42. 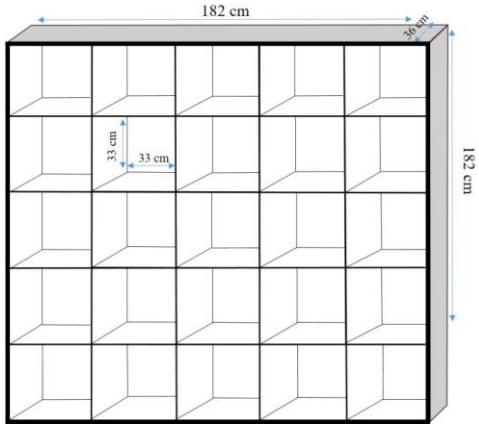	

					Total lotul nr. 25	**14 500,00**
26.	39 10 00 00-3	**Lotul nr. 26** Consolă	Buc.	1	**Caracteristici:** consolă cu 2 sertare, cu închidere lentă, pe 2 picioare curbate; **Material:** MDF vopsit alb; **Dimensiuni:** 1000 * 400 * 1070 * 170 mm; **Modalitatea de instalare:** pe perete; **Termen de garanţie:** minim 12 luni din data livrării; **Adresa livrării şi instalării de către furnizor:** or. Nisporeni, str. Ioan Vodă cel Viteaz, 5. 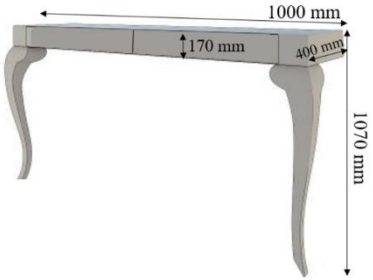	**3 000,00**
27.	39 10 00 00-3	**Lotul nr. 27** Mobilier pentru ghișeu	Set	3	**Mobilier necesar pentru crearea unui loc de muncă (ghișeu):** **1) Masa ghișeu** (880x900x126 mm) din PAL melaminat EGGER U708 de grosime 36 mm, prelucrată cu cant ABS 42/2, cu support pentru tastatura din PAL melaminat cu grosimea de 18 mm, prelucrata cu ABS 0,5 mm și glisieră cu deschidere lentă; **- Culoare:** gri deschis; **2) Etajeră ghișeu** (1100x400x1600 mm). - Material carcasă: PAL melaminat EGGER U708/U525 de grosime 36 mm, prelucrat cu cant ABS 42/2. - Material dulap: PAL melaminat EGGER de grosime 18 mm, prelucrat cu cant ABS 22/2. - Dotări: picioarele metalice (H=80 mm) rezistente, ajustabile pe înălțime, cu pernuțe pentru protejarea pardoselii; sertare cu balamale închidere lentă și mecanism glisare, deschidere totală și închidere lentă; capace cablu în blat; mânere metal cromate; sticlă securizată de 8 mm transparentă; albă si mată, elemente de fixare cromate pentru sticlă; **- Culoare uși:** albastru; **- Culoare dulap**: gri deschis; **3) Pazie masă ghișeu -** element de închidere a mesei ghișeu (610x880x18 mm) din PAL melaminat EGGER U525/W980 de grosime 18 mm, prelucrat cu cant ABS 22/2. Pe partea frontală a fațadei se aplică fâșii albastre din PAL melaminat. Montarea are loc cu ajutorul unor plăci metalice si a unui vinclu de imbinare. **Culoare fâșii:** gri deschis.	**20 000,00**

					Culoare fațadei: albastru; *După asamblarea ghișeelor, pe partea laterală (stângă) a primului ghișeu și pe partea laterală a ultimului (dreaptă) se instalează elementele de închidere, după cum urmează:* **4) Element închidere ghișeu - 1** (650x100x1600 mm) din PAL melaminat EGGER U708 de grosime 36 mm, prelucrat cu cant ABS 42/2; sticlă securizată mată; picioare metalice încorporate reglabile; elemente metalice de fixare a sticlei cu capace cromate; **5) Element închidere ghișeu - 2** (900x100x1600 mm) din PAL melaminat EGGER U708 de grosime 36 mm, prelucrat cu cant ABS 42/2; sticlă securizată mată; picioare metalice încorporate reglabile; elemente metalice de fixare a sticlei cu capace cromate. • **Termen de garanție:** minim 12 luni din data livrării; • **Adresa livrării şi instalării de către furnizor:** or. Nisporeni, str. Ioan Vodă cel Viteaz, 5. *Bunurile vor fi confecționate conform parametrilor tehnici și modelelor prezentate în Anexa nr. 1 la Anunțul de Participare*	
28.	39 10 00 00-3	**Lotul nr. 28** Dulap	Buc.	1	• **Dimensiuni:** - Înălțime - 1 990 mm; - Lățime - 1 000 mm; - Adâncime - 400 mm; • **Caracteristici:** - Material: PAL melaminat de 18 mm; - Peretele din spate al dulapului este confecționat din PFL melaminat alb cu grosimea de 3 mm; - Fațada dulapului este încleiată cu cant din ABS de 2 mm, piesele din interior - 0,5 mm; - Picioarele metalice (H=80 mm) rezistente, ajustabile pe înălțime, cu pernuțe pentru protejarea pardoselei; - Dulapul conține 3 polițe de depozitare deschise; 2 polițe, închise cu o ușă din PAL cu mâner metalic; 2 sertare cu mânere metalice, balamale închidere lentă și mecanism glisare, deschidere totală și închidere lentă; • **Culoare uși:** albastru; • **Culoare dulap și sertare**: gri deschis; • **Termen de garanție:** minim 12 luni din data livrării; • **Adresa livrării şi instalării de către furnizor:** or. Nisporeni, str. Ioan Vodă cel Viteaz, 5.	**4 000,00**

29.	39 10 00 00-3	**Lotul nr. 29** Masă operator	Buc.	1	• **Dimensiuni masă:** Lungime - 1280 mm, Adâncime - 600 mm, Înălţime - 790 mm; • **Material masă și tumbă:** PAL melaminat de 18 mm, prelucrat cu cant ABS 0,5 mm, blatul de 36 mm prelucrat cu cant ABS 2 mm; • **Dotări masa:** - suport pentru trecere cabluri din plastic; - raft glisat pentru tastatură; - consolă incorporată (spațiu pentru depozitare deschis) - 1 sertar cu mâner metalic, balamale închidere lentă și mecanism glisare, deschidere totală și închidere lentă; • **Culoare masa:** gri deschis; • **Culoare sertar:** albastru; • **Termen de garanţie:** minim 12 luni din data livrării; • **Adresa livrării:** mun. Chişinău, str. A. Puşkin, 42. *Bunul va fi confecționat conform parametrilor tehnici și modelului prezentat în Anexa nr.2 la Anunțul de Participare.*	**2 500,00**
					Valoarea estimativă totală	**1 448 440,00**

10. **În cazul procedurilor de preselecție se indică numărul minim al candidaților și, dacă este cazul, numărul maxim al acestora:** *nu se aplică.*

11. **În cazul în care contractul este împărțit pe loturi, un operator economic poate depune oferta (se va selecta):** *pentru mai multe loturi.*

12. **Admiterea sau interzicerea ofertelor alternative:** *nu se admite.*

13. **Termenii și condițiile de livrare/prestare/executare solicitați:** *bunurile vor fi livrate și serviciile de montare/instalare vor fi prestate în termen de până la 60 (șaizeci) de zile calendaristice din data semnării contractului***.**

14. **Termenul de valabilitate a contractului:** *31.12.2025.*

15. **Contract de achiziție rezervat atelierelor protejate sau că acesta poate fi executat numai în cadrul unor programe de angajare protejată (după caz):** *nu se aplică.*

16. **Prestarea serviciului este rezervată unei anumite profesii în temeiul unor acte cu putere de lege sau al unor acte administrative (după caz):** *nu se aplică.*

17. **Scurta descriere a criteriilor privind eligibilitatea operatorilor economici care pot determina eliminarea acestora și a criteriilor de selecție; nivelul minim (nivelurile minime) al (ale) cerințelor eventual impuse; se menționează informațiile solicitate (DUAE, documentație):**

Nr. d/o	Criteriile de calificare și de selecție (Descrierea criteriului/cerinței)	Mod de demonstrare a îndeplinirii criteriului/cerinței	Nivelul minim/ Obligativitatea
1.	DUAE	Documentul Unic de Achiziții European, completat conform modelului aprobat prin Ordinul Ministrului Finanțelor nr. 72 din 30.06.2020 (modificat prin Ordinul MF nr. 146 din 24.11.2020), **semnat electronic de către operatorul economic**	Obligatoriu
2.	Specificații tehnice	Specificații tehnice completate conform Anexei nr. 22 la Documentația standard aprobată prin Ordinul Ministrului Finanţelor nr. 115 din 15.09.2021, **semnată electronic de către operatorul economic**	Obligatoriu
3.	Specificații de preț (*În prețul ofertei vor fi incluse cheltuielile pentru serviciile de transport, descărcare și instalare*.)	Specificații de preț completate conform Anexei nr. 23 la Documentația standard aprobată prin Ordinul Ministrului Finanţelor nr. 115 din 15.09.2021, **semnată electronic de către operatorul economic**	Obligatoriu
4.	Garanția pentru ofertă 2% *(Termenul de valabilitate al garanției pentru ofertă va fi egal cu termenul de valabilitate a ofertei.)*	a)Garanţie pentru ofertă (emisă de o bancă comercială), conform Anexei nr. 9 la Documentația standard aprobată prin Ordinul Ministrului Finanţelor nr. 115 din 15.09.2021, **semnată electronic de către operatorul economic** sau b) Transfer la contul autorităţii contractante (ordin de plată),	Obligatoriu

		semnat electronic de către operatorul economic	
5.	Confirmarea identității beneficiarilor efectivi și neîncadrarea acestora în situația condamnării pentru participarea la activităţi ale unei organizaţii sau grupări criminale, pentru corupţie, fraudă şi/sau spălare de bani	Declarație pe proprie răspundere - în termen de 5 zile după data comunicării rezultatelor procedurii de achiziție publică, ofertantul desemnat câștigător va prezenta această Declarație autorității contractante și Agenției Achiziții Publice – copia **semnată electronic de către operatorul economic**.	Obligatoriu
6.	Cerere de participare în cadrul procedurii de achiziție	Cerere completată conform Anexei nr. 7 la Documentația standard aprobată prin Ordinul Ministrului Finanţelor nr. 115 din 15.09.2021, **semnată electronic de către operatorul economic**	Obligatoriu
7.	Menținerea valabilității ofertei pentru o durată de 90 de zile *(calculată din momentul termenului-limită de depunere a ofertei)*	Declarație privind valabilitatea ofertei, completată conform Anexei nr. 8 la Documentația standard aprobată prin Ordinul Ministrului Finanţelor nr. 115 din 15.09.2021 - **semnată electronic de către operatorul economic**	Obligatoriu
8.	Mostre	Mostre cu titlu gratuit pentru toate bunurile solicitate având caracteristicile enumerate în anunţ. Mostrele vor fi prezentate în decurs de 2 zile lucrătoare din data solicitării. Operatorii economici care nu vor prezenta mostrele solicitate vor fi descalificați. Autoritatea contractantă, în termen de 5 zile de la încheierea contractului, va restitui mostrele ofertanţilor necâştigători. Mostrele ofertantului câștigător se vor păstra ca etalon și vor fi restituite după livrarea integrală a bunurilor și acceptarea acestora de către autoritatea contractantă.	*Obligatoriu (*la solicitare*)
9.	Dovada înregistrării operatorului economic	Copia extrasului din Registrul de stat al persoanelor juridice sau întreprinzătorilor individuali, confirmată prin **semnătura electronică a operatorului economic**	*Obligatoriu (*la solicitare*)
10.	Datele din Registrul informației criminalistice și criminologice al Republicii Moldova	Copia cazierului judiciar al persoanei juridice- **semnată electronic de către operatorul economic**.	*Obligatoriu
11.	Informația privind îndeplinirea obligaţiilor de plată a impozitelor, taxelor şi contribuţiilor de asigurări sociale	Confirmarea lipsei restanţelor faţă de bugetul public naţional, **semnată electronic de către operatorul economic**	*Obligatoriu

În cazul în care ASP, potrivit prevederilor art. 20 alin. (8) din Legea nr. 131/2015 privind achiziţiile publice, va solicita prezentarea anumitor documente justificative, operatorul economic este obligat să le prezinte în termen de 3 zile lucrătoare, conform prevederilor DUAE și cadrului normativ în vigoare.

În cazul neprezentării documentelor justificative în termenul-limită stabilit, operatorul economic va fi descalificat.

18. Garanția pentru ofertă - cuantum 2% din suma ofertei fără TVA:
a) Oferta va fi însoţită de o Garanţie pentru ofertă (emisă de o bancă comercială) conform Anexei nr. 9 la Documentaţia standard aprobată prin Ordinul Ministrului Finanţelor nr. 115 din 15.09.2021.

sau

b) Garanţia pentru ofertă prin transfer la contul autorităţii contractante, conform următoarelor date bancare:
Agenţia Servicii Publice
MD-2012, str. A. Puşkin, 42, mun. Chişinău, Republica Moldova
IDNO: 1002600024700
Banca: MF-TT Chisinau-Bugetul de Stat
Cod bancar: TREZMD2X
Cont curent IBAN: MD15TRPCCC518430G01231AA cu nota "Pentru setul documentelor de atribuire" sau "Pentru garanţia pentru ofertă la licitaţia publică nr.____ din _____"

Notă: Autoritatea contractantă va reține garanția pentru ofertă în cazul atestării circumstanţelor stabilite de prevederile art. 68 alin. (4) din Legea nr. 131/2015 privind achiziţiile publice.

19. Garanția de bună execuție a contractului - cuantum 5% din suma totală a contractului cu TVA:
a) Garanţia de buna execuţie (emisă de o bancă comercială) conform Anexei nr. 10 la Documentaţia standard aprobată prin Ordinul Ministrului Finanţelor nr. 115 din 15.09.2021.

sau

b) Garanţia de buna execuţie prin transfer la contul autorităţii contractante, conform următoarelor date bancare:
Agenţia Servicii Publice
MD-2012, str. A. Puşkin, 42, mun. Chişinău,
Republica Moldova
IDNO: 1002600024700
Banca: MF-TT Chisinau-Bugetul de Stat
Cod bancar: TREZMD2X
Cont curent IBAN: MD15TRPCCC518430G01231AA cu nota "Garanţia de bună execuţie" sau "Pentru garanţia de bună execuţie la licitaţia publică nr._____ din _____"

20. Motivul recurgerii la procedura accelerată (în cazul licitației deschise, restrânse și al procedurii negociate), după caz: *nu se aplică.*

21. Tehnici și instrumente specifice de atribuire (dacă este cazul, specificați dacă se va utiliza acordul-cadru, sistemul dinamic de achiziție sau licitația electronică): *licitaţie electronică – 3 runde. Pasul minim de micşorare a ratei de licitaţie este:*

Lotul nr. 1 – 175,00 MDL (1%)	*Lotul nr. 16 – 152,00 MDL (1%)*
Lotul nr. 2 – 297,50 MDL (1%)	*Lotul nr. 17 – 46,00 MDL (1%)*
Lotul nr. 3 – 533,00 MDL (1%)	*Lotul nr. 18 – 127,00 MDL (1%)*
Lotul nr. 4 – 2448,00 MDL (1%)	*Lotul nr. 19 – 404,00 MDL (1%)*
Lotul nr. 5 – 1238,20 MDL (1%)	*Lotul nr. 20 – 43,00 MDL (1%)*
Lotul nr. 6 – 580,00 MDL (1%)	*Lotul nr. 21 –229,00 MDL (1%)*
Lotul nr. 7 – 4470,00 MDL (1%)	*Lotul nr. 22 –115,00 MDL (1%)*
Lotul nr. 8 – 360,00 MDL (1%)	*Lotul nr. 23 -105,00 MDL (1%)*
Lotul nr. 9 – 330,00 MDL (1%)	*Lotul nr. 24 - 184,80 MDL (1%)*
Lotul nr. 10 –100,00 MDL (1%)	*Lotul nr. 25 – 145,00 MDL (1%)*
Lotul nr. 11 –1152,00 MDL (1%)	*Lotul nr. 26 – 30,00 MDL (1%)*
Lotul nr. 12 – 70,00 MDL (1%)	*Lotul nr.27 – 200,00 MDL (1%)*
Lotul nr. 13 – 52,90 MDL (1%)	*Lotul nr.28 – 40,00 MDL (1%)*
Lotul nr. 14 – 42,00 MDL (1%)	*Lotul nr.29 – 65,00 MDL (1%)*
Lotul nr. 15– 750,00 MDL (1%)	

22. Condiții speciale de care depinde îndeplinirea contractului (indicați după caz**):**

- *Locul livrării bunurilor și prstării servciilor de montare/instalare: Agenția Servicii Publice, mun. Chișinău str. A.Pușkin, nr. 42, str. M. Viteazul 11/1, str. Salcâmilor, 28, str. A. Mateevici, 11, bd. Decebal, nr. 6 (CM nr. 4); or. Nisporeni, str. Ioan Vodă cel Viteaz, 5;*
- *Cheltuielile de transport, descărcare și montare/instalare vor fi asigurate de către Furnizor și sunt incluse în prețul Bunurilor;*
- *Furnizorul se obligă să efectueze măsurări la fața locului (la adresele indicate în specificațiile tehnice), să stabilească și să coordoneze împreună cu Cumpărătorul detaliile tehnice, inclusiv culoarea și schițele mobilierului;*
- *Furnizorul se obligă să asigure funcționalitatea Bunurilor și înlocuirea gratuită a Bunurilor cu defecte în perioada termenului de garanție.*

23. Ofertele se prezintă în valută: *lei, MDL.*

24. Criteriul de evaluare aplicat pentru adjudecarea contractului: *prețul cel mai scăzut*

25. Factorii de evaluare a ofertei celei mai avantajoase din punct de vedere economic, precum și ponderile lor: *nu se aplică.*

26. Termenul-limită de depunere/deschidere a ofertelor:
- **până la:** *Informația o găsiți în SIA RSAP.*
- **pe:** *Informația o găsiți în SIA RSAP.*

27. Adresa la care trebuie transmise ofertele sau cererile de participare: *Ofertele vor fi depuse electronic prin intermediul SIA RSAP.*

28. Termenul de valabilitate a ofertelor: *90 zile*

29. Locul deschiderii ofertelor: *SIA RSAP. Ofertele întârziate vor fi respinse.*

30. Persoanele autorizate să asiste la deschiderea ofertelor: *Ofertanții sau reprezentanții acestora au dreptul să participe la deschiderea ofertelor, cu excepția cazului când ofertele au fost depuse prin SIA RSAP.*

31. Limba sau limbile în care trebuie redactate ofertele sau cererile de participare: *limba română*

32. Respectivul contract se referă la un proiect și/sau program finanțat din fonduri ale Uniunii Europene: *nu se aplică.*

33. Denumirea și adresa organismului competent de soluționare a contestațiilor:
Agenția Națională pentru Soluționarea Contestațiilor
Adresa: mun. Chișinău, bd. Ștefan cel Mare și Sfânt, 124 (et. 4), MD-2001
Tel./Fax/email: 022 820652, 022 820651, contestatii@ansc.md

34. Data (datele) și referința (referințele) publicărilor anterioare în Jurnalul Oficial al Uniunii Europene privind contractul (contractele) la care se referă anunțul respectiv (dacă este cazul): *nu se aplică.*

35. În cazul achizițiilor periodice, calendarul estimat pentru publicarea anunțurilor viitoare: *nu se aplică.*

36. Data publicării anunțului de intenție sau, după caz, precizarea că nu a fost publicat un astfel de anunț:
BAP - 31.01.2025, https://tender.gov.md/ro/system/files/bap/2014/bap_nr._8.pdf

37. Data transmiterii spre publicare a anunțului de participare: *27.05.2025*

38. În cadrul procedurii de achiziție publică se va utiliza/accepta:

Denumirea instrumentului electronic	Se va utiliza/accepta sau nu
Depunerea electronică a ofertelor sau a cererilor de participare	se acceptă
Sistemul de comenzi electronice	nu se acceptă
Facturarea electronică	se acceptă

Plățile electronice	nu se acceptă

39. Contractul intră sub incidența Acordului privind achizițiile guvernamentale al Organizației Mondiale a Comerțului (numai în cazul anunțurilor transmise spre publicare în Jurnalul Oficial al Uniunii Europene): *nu.*

40. Alte informații relevante:

40.1 Metoda şi condițiile de plată - *prin transfer bancar, în termen de până la 20 zile lucrătoare după livrarea bunurilor şi prestarea serviciilor de instalare, prezentarea facturii fiscale emisă prin SIA „e-Factură", actului de prestare a serviciilor de montare/instalare a bunurilor şi acceptarea acestora fără obiecţii de către Cumpărător.*

40.2 Termenul pentru semnarea şi prezentarea contractului către autoritatea contractantă *– 10 zile de la data remiterii spre semnare.*

Preşedintele Grupului
de lucru pentru achiziții publice

Digitally signed by Cherdivară Radu
Date: 2025.05.27 14:13:01 EEST
Reason: MoldSign Signature
Location: Moldova
MOLDOVA EUROPEANĂ

Radu CHERDIVARĂ