Proiect

Amenajarea terenului aferent Gimnaziului Iu. Boghiu,
situat s. Flămînzeni,
com. Coșcodeni, r-ul Sîngerei, nr. cad: 7436208.009.

Beneficiar: Vitalie Gîrbu;
Primăria Coșcodeni

A.Ş.P. Goitu V.

I.S.P. Bargan L.

Arhitect Zagorodnii V.

Chişinău - 2024

"ELA HOUSE"S.R.L.

N. Inv.Original	Semnătura,data	Înschimb N, Inv

LEGENDA DESENELOR - Compartimentul: Arhitectura

N-Foii.	DENUMIREA	Note
1	BORDEROUL DESENELOR COMPARTIMENTULUI DE BAZĂ, LEGENDA DESENELOR	
	COMPARTIMENT PLAN GENERAL PG/OLC	
2	PLAN DE SITUATIE Scara 1:500; PLAN DE ÎNCADRARE ÎN TERITORIU; Materiale pentru proiectare	
3	PLAN GENERAL Scara 1:500; Materiale pentru proiectare	
4	PLAN AMENAJARE Scara 1:500	
5	PLAN TRASARE; SCHEMA PAVAJ Scara 1:500	
6	PLAN ORGANIZAREA ŞANTIER Scara 1:500	
7	GRAFIC DE EXECUTIE	
	COMPARTIMENT SOLUŢII ARHITECTURALE	
8	MEMORIU EXPLICATIV (ÎNCEPUT)	
9	MEMORIU EXPLICATIV (PRELUNGIRE)	
10	MEMORIU EXPLICATIV (SFÎRŞIT)	
11	PREZENTARE COLORISTICĂ - Perspective	
12	PREZENTARE COLORISTICĂ - Perspective	
13	PREZENTARE COLORISTICĂ - Perspective	
14	PREZENTARE COLORISTICĂ - Perspective	
15	PREZENTARE COLORISTICĂ - Perspective	
16	PREZENTARE COLORISTICĂ - Perspective	
17	PREZENTARE COLORISTICĂ - Perspective	
18	Faţada în axele 1-2; A-B; TEREN TEREN DE JOACĂ sc.: 1:100	
19	Faţada în axele 2-1; B-A; TEREN TEREN DE JOACĂ sc.: 1:100	
20	PLAN TEREN DE JOACA PENTRU COPII sc. 1:100	
21	ELEMENTELE DE AMENAJARE (MOBILIER)	
	COMPARTIMENT SOLUŢII CONSTRUCTIVE	
22	Desfasurata elementelor scheletului pe axele "1";"2";"A";"B" TEREN DE JOACĂ sc.: 1:100	
23	Deschidere de îngrădire de tip "RABIŢA"	
24	DETALII 1	
25	DETALII 2	

Memoriu explicativ

1. Date generale

Proiectul prezinta ***"Amenajarea terenului aferent Gimnaziului Iu. Boghiu, situat s. Flămînzeni, com. Coşcodeni, r-ul Sîngerei, nr. cad: 7436208.009"***

Beneficiar: Vitalie Gîrbu; Primăria Coşcodeni.

Proiectul de executie (PE) este elaborat în baza:

- Certificatului de urbanism pentru proiectare № 04 din 07.02.2024, eliberat de Primaria Coşcodeni.
- Ridicarea topografică, sistemul de cote-baltic.
- Cod Practic C.01.09:2017 "Constructii plane deschise pentru cultura fizica si sport".

Prezentul proiect de execuţie (PE) este elaborat în corespundere cu normativele şi standardele naţionale, avizat şi verificat în modul stabilit de către verificarori de proiecte atestati *(în conformitate cu prevederile legii nr. 163 din 09.07.2010 privind autorizarea executării lucrărilor de construcţie).*

2. Caracteristici generale:

1. Categoria de importanta a terenului, pentru proiectarea elementelor de constructii -II
2. Categoria rezistenta la foc -III
3. Valabilitatea seismica -grad 8
4. Zona climaterica -IIIB
5. Temperatura calcul iarna minus 16 grade
6. Presiunea vintului - 30 kg/m2
7. Masa stratului de zapada - 50 kg/m2
8. Adincimea de inghet a terenului 0.80m
9. Grad durabilitate II

Verificator de proiecte nr. 097
Tăvăluc Vladimir
Domeniile A.2,3
Nr. de inregistrare a avizului _____
Valabil de la 22.12.2021 pînă la 22.12.2026

3. Solutii arhitecturale generale

Prezentul proiect prevede amenajarea terenui aferent Gimnaziului Iurii Boghiu din s. Flămînzeni, com. Coşcodeni, r-ul Sîngerei. Se mai prevede constructia unui teren de joacă pentru copii, cu acoperire artificială, cu amplasarea unor elemente de amenajare (mobilier). In zona supusă proiectarii relieful este declinat, la fel este preconizat un foişor decorativ, un havuz.

4. Solutii generale de constructie

Fundatia - beton armat monolit, la pilonii din metal.

Ingradire - carcase metalice montate pe stilpi din metal.

Imbracamintea terenului de joacă pentru copii - dale de cauciuc.

In realizarea amenajării terenului cu trotuare din pavaj o condiţie de bază o constituie evacuarea apei meteorice de pe suprafaţa terenului şi impiedicarea apelor de infiltraţie provenite din exteriorul trotuarelor de a pătrunde în structura acestuia. Evacuarea apelor meteorice este strâns legată de pante şi planeitatea trotuarelor, astfel panta trotuarelor este de în corespundere cu declivitatea terenului în întregime. Nici un obstacol nu se va afla în calea scurgerii apelor meteorice de pe trotuarele proiectate şi aceste ape vor fi captate şi evacuate prin canal. Bordurile trotuarelor vor fi realizate astfel încît să nu constituie un obstacol în tranzitul apelor de pe trotuarele proiectate spre evacuare.

Verificator de proiecte nr. 141
BOICIUC ION
Domeniile 4.a/b
Nr. de înregistrare a avizului 42/07.03.24
Valabilă de la 08.02.2023 pînă la 08.02.2028

Proiectul este elaborat in conformitate cu normativele in vigoare si include principalele criterii a calitatii in constructie regulamentate de legea Nr. 721 - XIII din 02.02.96. A - Rezistenta constructiei;B - Siguranta la exploatare;C - Siguranta la foc si exploatare;D - Igiena, siguranta sanatatii persoanelor, reabilitare si protectia mediului ambiant;E - Izolarea termica si economia de energie;F - Izolarea fonica;G - Utilizare sustenabilă a resurselor naturale.

Arhitect Sef al proiectului Goitu V

Inginer Şef al proiectului Bargan L.

A.S.P.: Goitu Victor. - Certificat:	Seria: 2022-P, Nr. 0816 din 23.02.22	
I.S.P. Bargan Lilian. - Certificat:	Seria: 2019-P, Nr.: 0414 din 14.11.2019	

Beneficiar: Vitalie Gîrbu; Primăria Coşcodeni				Nr. 27/2024 - SAC		
	Nume	Semnat	Data	Amenajarea terenului aferent Gimnaziului Iu. Boghiu, situat s. Flămînzeni, com. Coşcodeni, r-ul Sîngerei, nr. cad: 7436208.009.		
A.S.P.	Goitu V		02/24	AMENAJAREA TERENULUI AFERENT	Faza	Plansa	Planse
					PE	1	25
I.S.P.	Bargan L.		02/24	DATE INIŢIALE PENTRU EXECUTAREA LUCRĂRILOR DE FINISARE	"ELA HOUSE"S.R.L.		
Arhitect	Zagorodnii V.		02/24				

N. Inv.Original	Semnătura,data	Înschimb N, Inv

COMPARTIMENT
PLAN GENERAL
PG/OLC

PLAN DE SITUAȚIE sc. 1:500

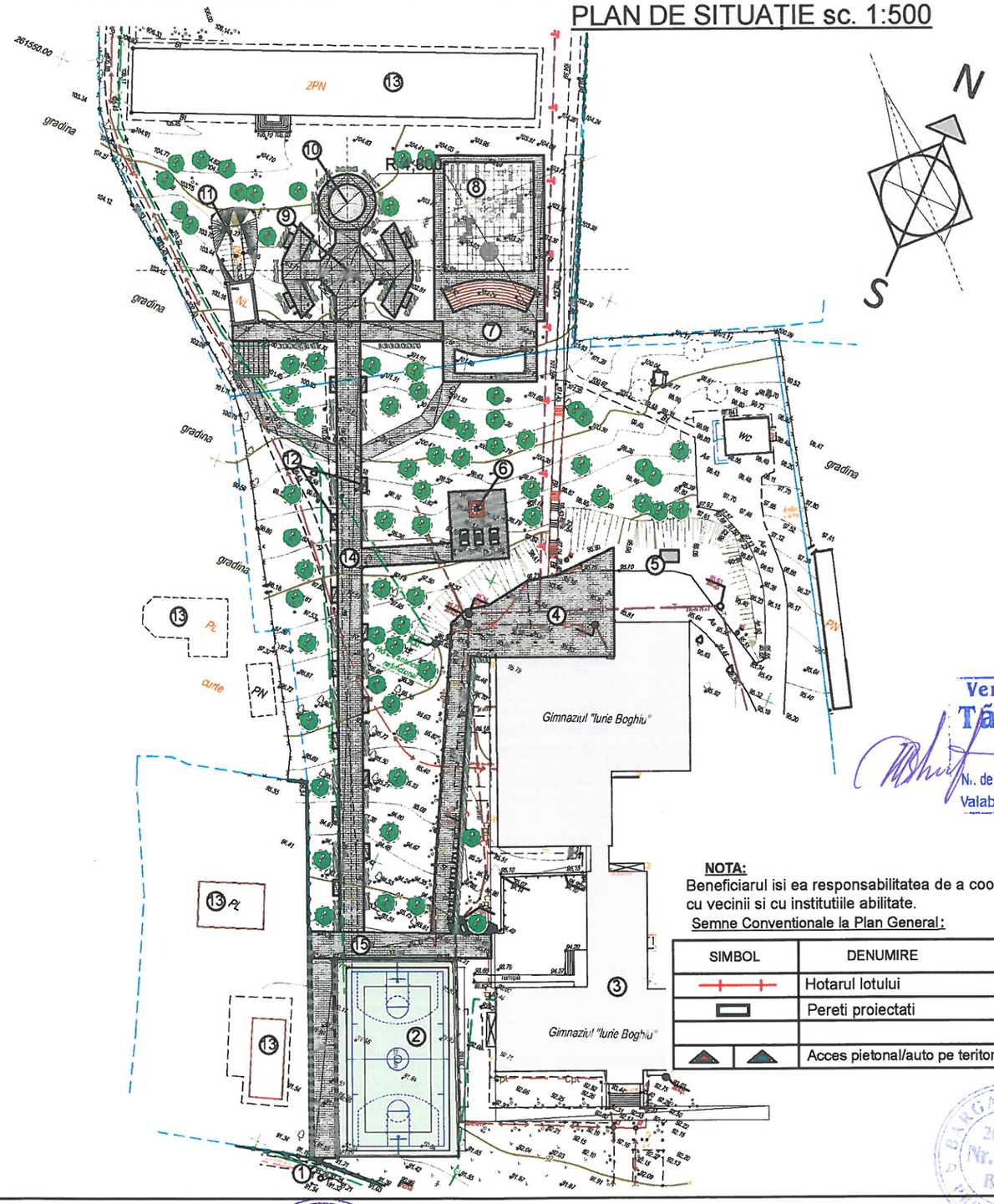

PLAN DE INCADRAE IN TERITORIU

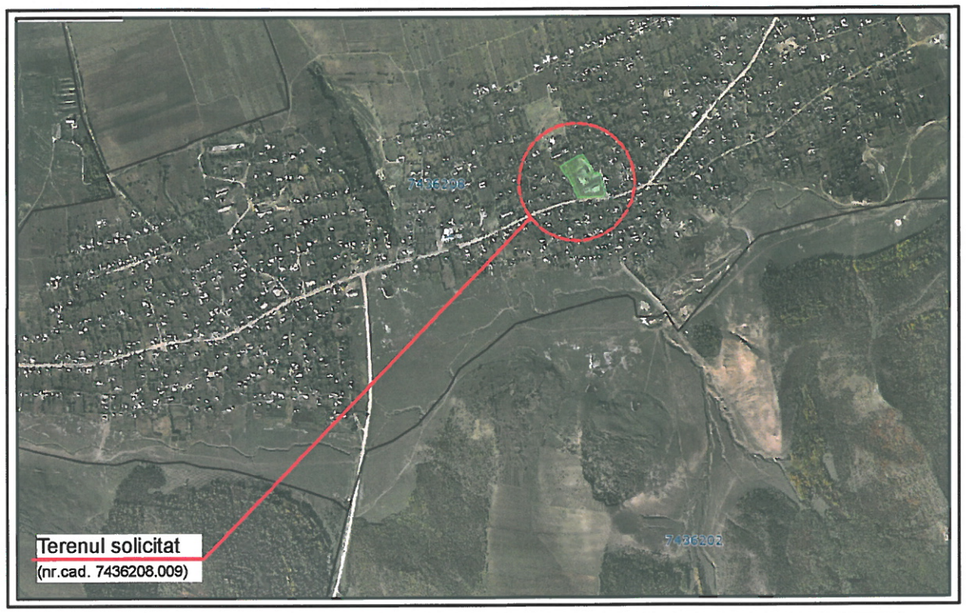

Verificator de proiecte 097
Tăvăluc Vladimir
Domeniile A.2,3
Nr. de inregistrare a avizului 23/03-2024
Valabil de la 22.12.2021 pînă la 22.12.2026

NOTA:
Beneficiarul isi ea responsabilitatea de a coordona amplasarea constructiei noi proiectate cu vecinii si cu institutiile abilitate.

Semne Conventionale la Plan General:

SIMBOL	DENUMIRE	SIMBOL	DENUMIRE
	Hotarul lotului	C	Rețea de canalizare
	Pereti proiectati	A	Rețea de alimentare cu apă
		Gj	Rețea de gaz
	Acces pietonal/auto pe teritoriu		Rețea de tensiune înnaltă

BORDEROU CLADIRILOR IN PLANUL GENERAL

Poz.	DENUMIREA	Nr. de nivele
1	Acces principal parc	
2	Stadion multifunctional existent	
3	Gimnaziul "IURIE BOGHIU" existent	
4	Parcare temporară	
5	Spațiu colectare deșeuri	
6	Monument eroilor II razboi mondial existent	
7	Anfitiatru de vară	
8	Teren de joacă pentru copii	270,00m²
9	Scoar cu havuz	
10	Foișor	
11	Beci existent spre reconstrucție	30,00m²
12	Spațiu bănci, urnă, felinar	18 buc
13	Construcții învecinate existente	
14	PAVAJ DE TROTUAR - 40mm	1240,00m²
15	PAVAJ DE TROTUAR AUTO - 80mm	760,00m²

Proiectul este elaborat în conformitate cu standardele şi prevederile actelor legislative şi normative în vigoare şi asigură realizarea pe intreaga durată de existenţă a construcţiilor a urmatoarelor exigente esenţiale: A,B,C,D,E,F,G, conform legii Nr. 721 - XIII din 02.02.96. Pericolul alunecarilor de teren lipseste.

A - Rezistenta constructiei;B - Siguranta la expluatare;C - Siguranta la foc si explozie;D - Igiena, siguranta sanatatii persoanelor, reabilitare si protectia mediului ambiant;E - Izolatia hidrofuga, termica si economia de energie;F - zilatia fonica; G - Utilizarea sistemabilă a resurselor naturale.

Arhitect Şef de Proiect _____ Goitu V

Inginer Şef de Proiect _____ Bargan L.

Certificat de Urbanism Nr: 04 din 07.02.2024	A.Ş.P.: Goitu Victor. - Certificat: Seria: 2022-P, Nr. 0816 din 23.02.22	I.Ş.P. Bargan Lilian. - Certificat: Seria: 2019-P, Nr.: 0414 din 14.11.2019	
Beneficiar: Vitalie Gîrbu; Primăria Coşcodeni			Nr. 27/2024 - SAC
	Nume	Semnat	Data
A.Ş.P.	Goitu V		02/24
I.Ş.P.	Bargan L.		02/24
Arhitect	Zagorodnii V.		02/24

Amenajarea terenului aferent Gimnaziului Iu. Boghiu, situat s. Flămînzeni, com. Coşcodeni, r-ul Sîngerei, nr. cad: 7436208.009.

AMENAJAREA TERENULUI AFERENT

Faza	Plansa	Planse
PE	2	PG-1

PLAN GENERAL Scara 1:500;
PLAN DE INCADRARE IN TERITORIU
Materiale pentru proiectare

"ELA HOUSE"S.R.L.

Multiplicat.

Format. A-3

N. Inv.Original | Semnătura,data | Înschimb N, Inv

N. Inv.Original	Semnătura,data	Înschimb N, Inv

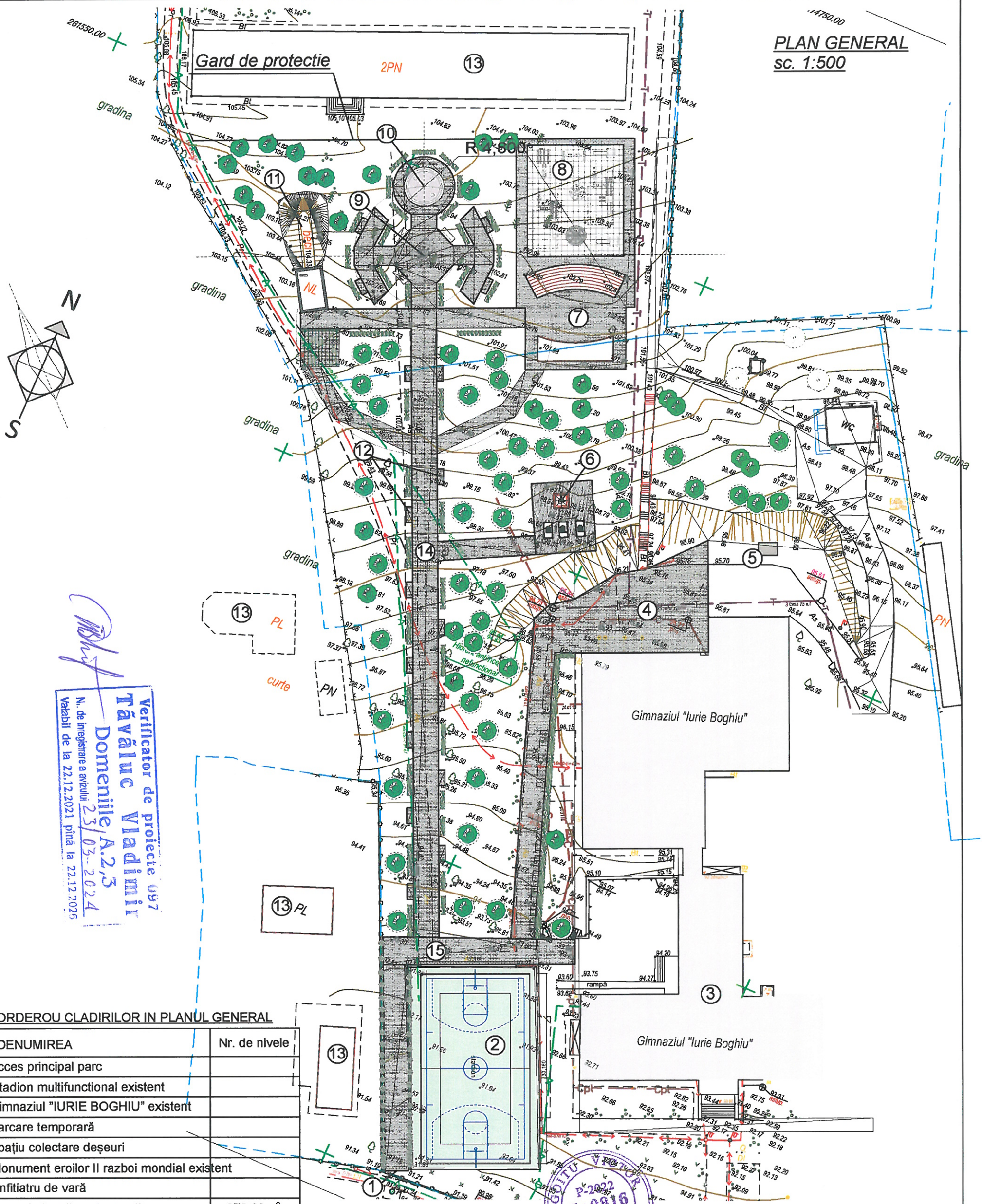

Verificator de proiecte 097
Tăvăluc Vladimir
Domeniile A.2,3
Nr. de inregistrare a avizului 23/03-2024
Valabil de la 22.12.2021 pînă la 22.12.2026

GOITU VICTOR
P-2022
Nr.0616
A.2,3,4
PROIECTANT

BORDEROU CLADIRILOR IN PLANUL GENERAL

Poz.	DENUMIREA	Nr. de nivele
1	Acces principal parc	
2	Stadion multifunctional existent	
3	Gimnaziul "IURIE BOGHIU" existent	
4	Parcare temporară	
5	Spațiu colectare deșeuri	
6	Monument eroilor II razboi mondial existent	
7	Anfitiatru de vară	
8	Teren de joacă pentru copii	270,00m²
9	Scoar cu havuz	
10	Foișor	
11	Beci existent spre reconstrucție	30,00m²
12	Spațiu bănci, urnă, felinar	18 buc
13	Construcții învecinate existente	
14	PAVAJ DE TROTUAR - 40mm	1240,00m²
15	PAVAJ DE TROTUAR AUTO - 80mm	760,00m²

Beneficiar: Vitalie Gîrbu; Primăria Coșcodeni				Nr. 27/2024 - SAC			
	Nume	Semnat	Data	Amenajarea terenului aferent Gimnaziului Iu. Boghiu, situat s. Flămînzeni, com. Coșcodeni, r-ul Sîngerei, nr. cad: 7436208.009.			
A.S.P.	Goitu V		02/24	AMENAJAREA TERENULUI AFERENT	Faza	Plansa	Planse
					P	3	
Arhitect	Zagorodnii V.		02/24	PLAN GENERAL sc. 1:500	"ELA HOUSE"S.R.L.		

Multiplicat. Format. A-3

N. Inv.Original	Semnătura,data	Înschimb N, Inv

PLAN AMENAJARE TEREN
sc. 1:500

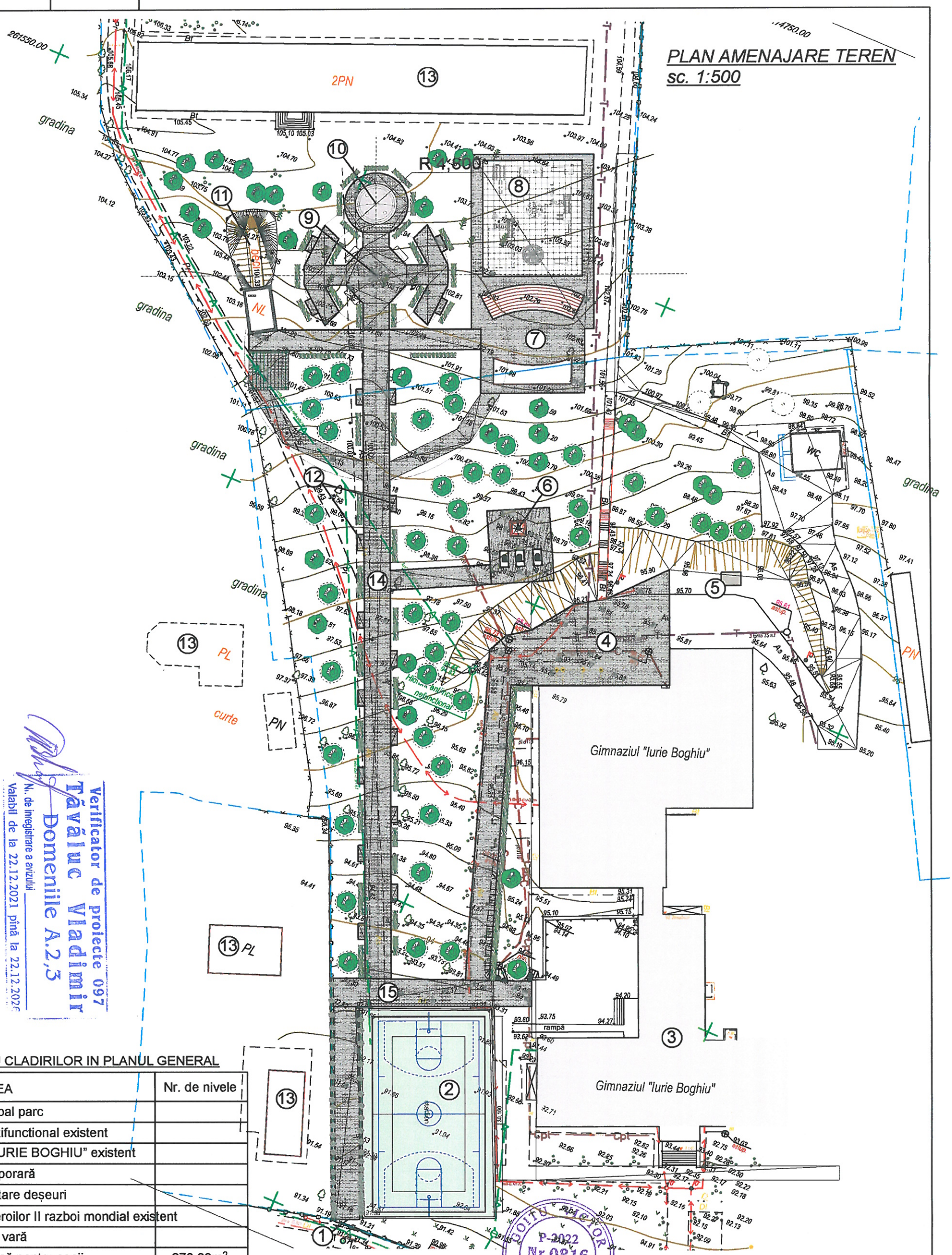

Verificator de proiecte 097
Tăvăluc Vladimir
Domeniile A.2,3
Nr. de inregistrare a avizului
Valabil de la 22.12.2021 pînă la 22.12.2026

BORDEROU CLADIRILOR IN PLANUL GENERAL

Poz.	DENUMIREA	Nr. de nivele
1	Acces principal parc	
2	Stadion multifunctional existent	
3	Gimnaziul "IURIE BOGHIU" existent	
4	Parcare temporară	
5	Spațiu colectare deșeuri	
6	Monument eroilor II razboi mondial existent	
7	Anfitiatru de vară	
8	Teren de joacă pentru copii	270,00m²
9	Scoar cu havuz	
10	Foișor	
11	Beci existent spre reconstrucție	30,00m²
12	Spațiu bănci, urnă, felinar	18 buc
13	Construcții învecinate existente	
14	PAVAJ DE TROTUAR - 40mm	1240,00m²
15	PAVAJ DE TROTUAR AUTO - 80mm	760,00m²

GOITU VICTOR
P-2022
Nr.0816
A.2,3,4
PROIECTANT

Beneficiar: Vitalie Gîrbu; Primăria Coșcodeni				Nr. 27/2024 - SAC			
	Nume	Semnat	Data	Amenajarea terenului aferent Gimnaziului Iu. Boghiu, situat s. Flămînzeni, com. Coșcodeni, r-ul Sîngerei, nr. cad: 7436208.009.			
A.S.P.	Goitu V		02/24	AMENAJAREA TERENULUI AFERENT	Faza	Plansa	Planse
					P	4	
Arhitect	Zagorodnii V.		02/24	PLAN AMENAJARE TEREN sc. 1:500	"ELA HOUSE"S.R.L.		

Multiplicat. Format. A-3

N. Inv.Original	Semnătura,data	Înschimb N, Inv

PLAN TRASARE; SCHEMA PAVAJ
sc. 1:500

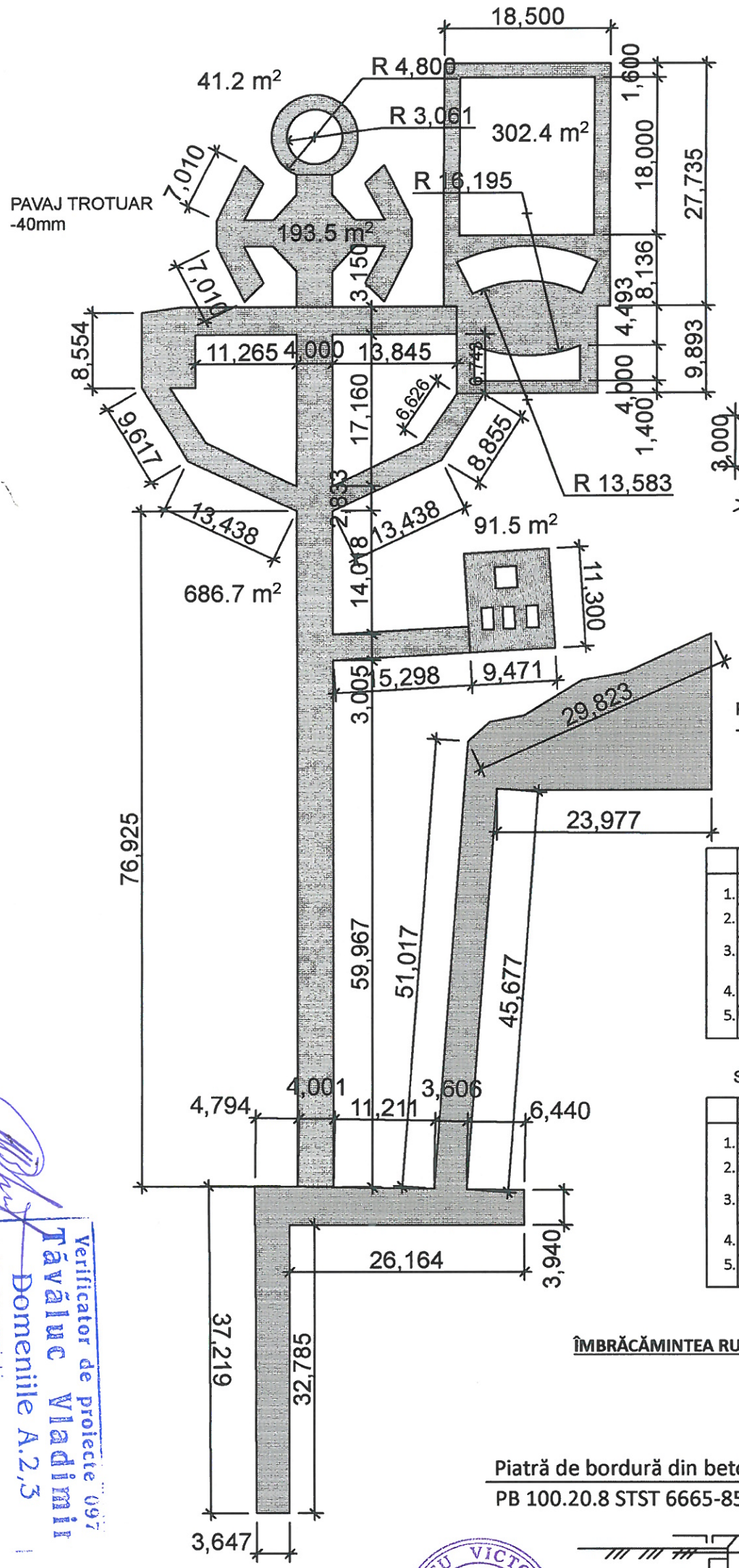

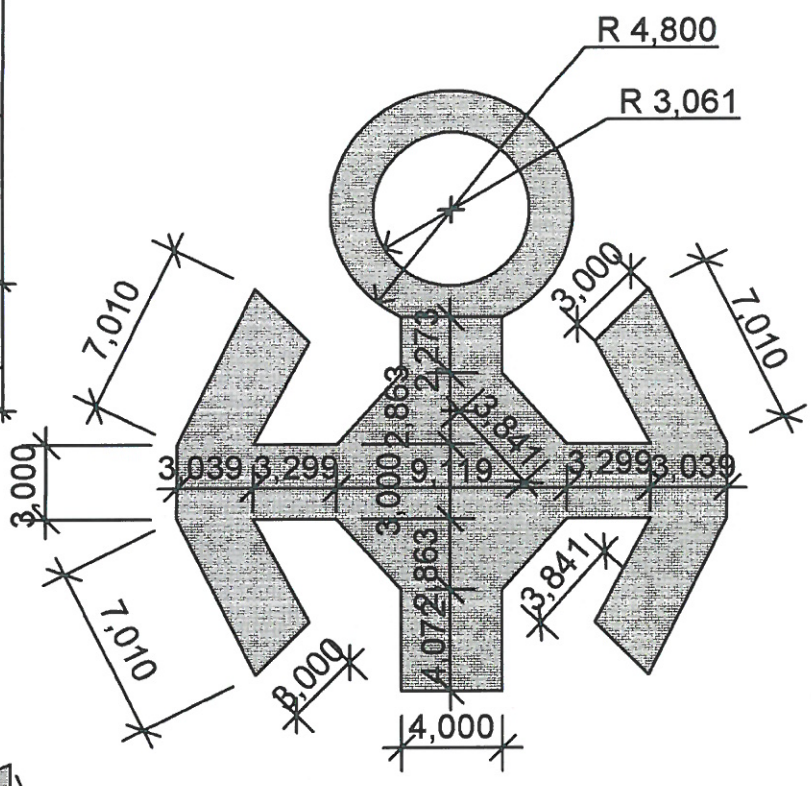

SPECIFICAȚIA PAVAJ TROTUAR - 40mm

	Denumirea		Cantitatea
1.	Pavaj de trotuar	- 40mm	1240,00m²
2.	Ciment şi nisip cu granulaţie mijlocie 1:5	- 50mm	62,00m³
3.	Piatră spartă, fracţie 0-40 M 300	- 100mm	124,00m³
4.	Argila compactata	-150mm	186,00m³
5.	Bordura 300x150		560,00m.l.

SPECIFICAȚIA PAVAJ TRANSPORT -80mm

	Denumirea		Cantitatea
1.	Pavaj de trotuar	- 40mm	760,00m²
2.	Ciment şi nisip cu granulaţie mijlocie 1:5	- 50mm	38,00m³
3.	Piatră spartă, fracţie 0-40 M 300	- 100mm	76,00m³
4.	Argila compactata	-150mm	155,10m³
5.	Bordura 300x150		300,00m.l.

ÎMBRĂCĂMINTEA RUTIERĂ DIN PAVAJ AUTO - 80mm

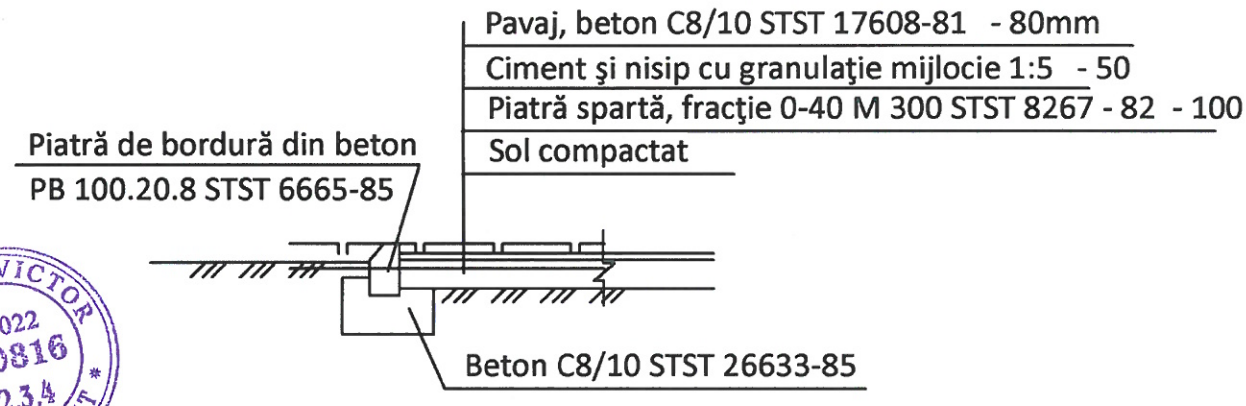

ÎMBRĂCĂMINTEA RUTIERĂ DIN PLĂCI DE BETON PENTRU PIETONI - 40mm

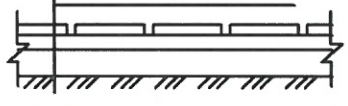

Verificator de proiecte 097 Tăvălui Vladimir Domeniile A.2,3
Nr. de inregistrare a avizului
Valabil de la 22.12.2021 pînă la 22.12.2026

GOITU VICTOR P-2022 Nr.0816 A.2,3,4 PROIECTANT

Beneficiar: Vitalie Gîrbu; Primăria Coşcodeni				Nr. 27/2024 - SAC			
	Nume	Semnat	Data	Amenajarea terenului aferent Gimnaziului Iu. Boghiu, situat s. Flămînzeni, com. Coşcodeni, r-ul Sîngerei, nr. cad: 7436208.009.			
A.S.P.	Goitu V		02/24	AMENAJAREA TERENULUI AFERENT	Faza	Plansa	Planse
					P	5	
Arhitect	Zagorodnii V.		02/24	PLAN TRASARE SCHEMA PAVAJ sc. 1:500	"ELA HOUSE"S.R.L.		

Multiplicat. Format. A-3

N. Inv.Original	Semnătura,data	Înschimb N, Inv

PLAN ORGANIZAREA ŞANTIER Scara 1:500

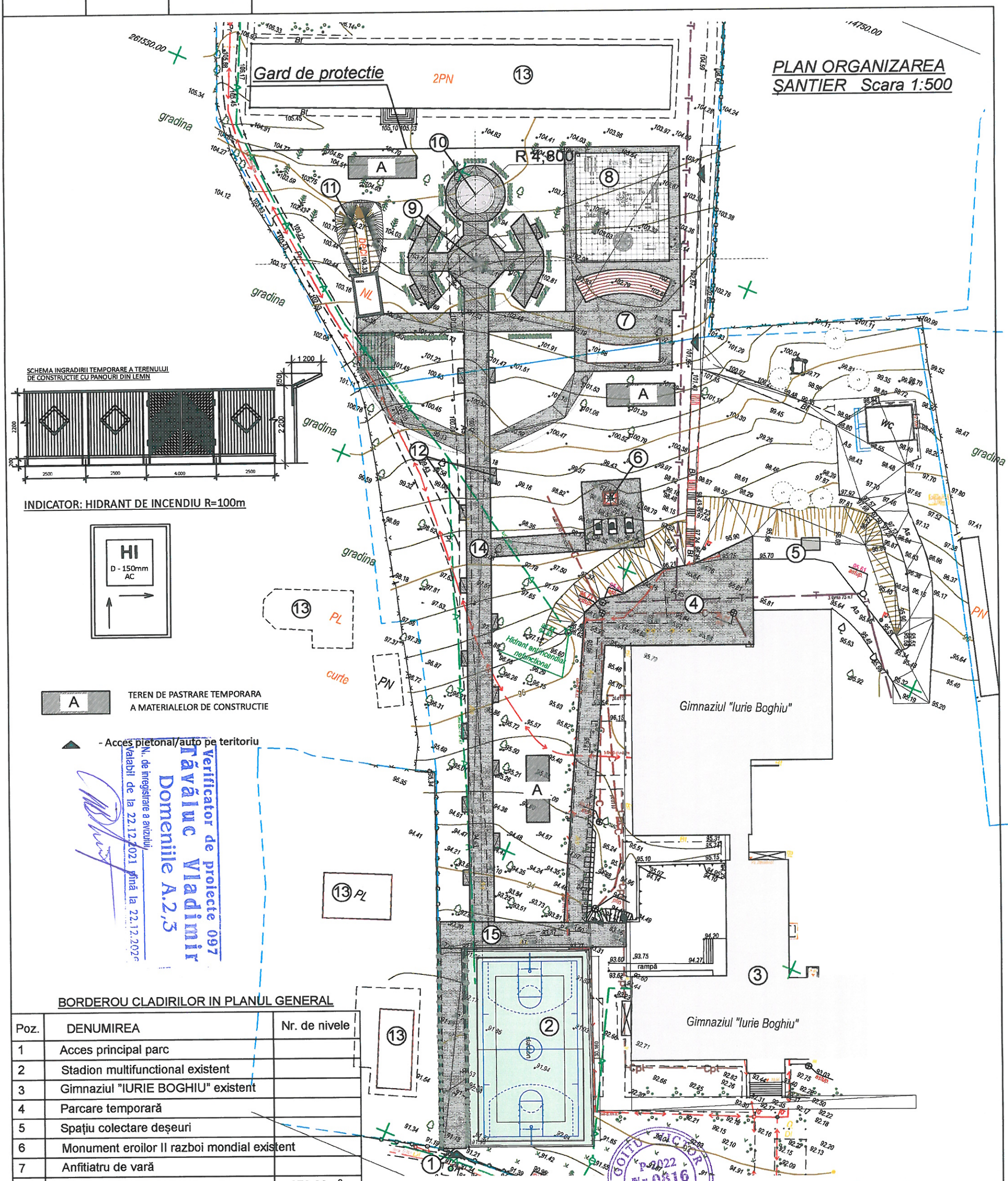

SCHEMA INGRADIRII TEMPORARE A TERENULUI DE CONSTRUCTIE CU PANOURI DIN LEMN

INDICATOR: HIDRANT DE INCENDIU R=100m

HI
D - 150mm
AC

A — TEREN DE PASTRARE TEMPORARA A MATERIALELOR DE CONSTRUCTIE

- Acces pietonal/auto pe teritoriu

Verificator de proiecte 097
Tăvăluc Vladimir
Domeniile A.2,3
N. de inregistrare a avizului
Valabil de la 22.12.2021 pînă la 22.12.2026

BORDEROU CLADIRILOR IN PLANUL GENERAL

Poz.	DENUMIREA	Nr. de nivele
1	Acces principal parc	
2	Stadion multifunctional existent	
3	Gimnaziul "IURIE BOGHIU" existent	
4	Parcare temporară	
5	Spaţiu colectare deşeuri	
6	Monument eroilor II razboi mondial existent	
7	Anfitiatru de vară	
8	Teren de joacă pentru copii	270,00m²
9	Scoar cu havuz	
10	Foişor	
11	Beci existent spre reconstrucţie	30,00m²
12	Spaţiu bănci, urnă, felinar	18 buc
13	Construcţii învecinate existente	
14	PAVAJ DE TROTUAR - 40mm	1240,00m²
15	PAVAJ DE TROTUAR AUTO - 80mm	760,00m²

Beneficiar: Vitalie Gîrbu; Primăria Coşcodeni				Nr. 27/2024 - SAC			
	Nume	Semnat	Data	Amenajarea terenului aferent Gimnaziului Iu. Boghiu, situat s. Flămînzeni, com. Coşcodeni, r-ul Sîngerei, nr. cad: 7436208.009.			
A.S.P.	Goitu V		02/24	AMENAJAREA TERENULUI AFERENT	Faza	Plansa	Planse
					P	6	
Arhitect	Zagorodnii V.		02/24	PLAN ORGANIZAREA ŞANTIER Scara 1:500	"ELA HOUSE"S.R.L.		

GOITU VICTOR P.2022 Nr.0816 A2,3,4 PROIECTANT

Multiplicat.

Format. A-3

GRAFIC DE EXECUTIE

NR. CRT	DENUMIREA LUCRĂRILOR		DEFALCAREA PE LUNI					
1	2		1	2	3	4	5	6
1	ORGANIZARE DE SANTIER							
2	ORGANIZARE DE SANTIER							
3	ORGANIZAREA SPATIULUI DE LUCRU							
3.	ORGANIZAREA SPATIULUI DE LUCRU							
4	ORGANIZAREA TERENULUI							
5	AXAREA TERENULUI							
6	EXECUTAREA BORDUREI							
7	MONTAREA PAVAJULUI							
8	EXECUTAREA TERENULUI DE JOACĂ							
9	TASAREA TERENULUI							
10	MONTAREA STRUCTURII METALICE							
11	EXECUTAREA ÎNGRĂDIRII TERENULUI DE JOACĂ							
12	MONTAREA ÎNGRĂDIRII, PLASEI RABIȚA, PLASEI POLIAMID							
13	AMPLASAREA ELEMENTELOR DE AMENAJARE							

PROIECTANT

Verificator de proiecte 097
Tăvăluc Vladimir
Domeniile A.2,3
Nr. de inregistrare a avizului _____
Valabil de la 22.12.2021 pînă la 22.12.2026

GOITU VICTOR P-2022 Nr.0816 A.2,3,4 PROIECTANT

BARGAN LILIAN 2019-P Nr.0414 B.1,2 PROIECTANT

Beneficiar: Vitalie Gîrbu; Primăria Coșcodeni				Nr. 27/2024 - SAC	
	Nume	Semnat	Data	Amenajarea terenului aferent Gimnaziului Iu. Boghiu, situat s. Flămînzeni, com. Coșcodeni, r-ul Sîngerei, nr. cad: 7436208.009.	
A.S.P.	Goitu V		02/24	AMENAJAREA TERENULUI AFERENT	Faza: P; Plansa: 7; Planse:
I.S.P.	Bargan L.		02/24	GRAFIC DE EXECUTIE	"ELA HOUSE"S.R.L.
Arhitect	Zagorodnii V.		02/24		

Multiplicat.

Format. A-3

Înschimb N, Inv

Semnătura,data

N. Inv.Original

COMPARTIMENT

SOLUTIA ARHITECTURALĂ

5. Protectia contra coroziei.

Se vor îndeplini în conformitate cu СНиП 3.04.03-85 "Защита строительных конструкций и сооружений от коррозии". Elementele metalice de vopsit, grund ГФ-021 dupa ГОСТ 25129-82 (1 strat). Vopsirea - vopsea email ПФ-115 dupa ГОСТ 6465-76 (2 straturi). Pentru asigurarea durabilităţii necesare, toate elementele metalice neacoperite cu beton se vor vopsi cu lac de protecţie anticorozivă. Toate lucrările se vor executa conform СНиП II-23-78.

6. **Masuri antiseismice**

Asigurarea exigentelor antiseismice sint in conformitate cu prevederile normelor executarii constructiilor in zone seismice.

7. Planul de organizare a lucrărilor de construcţie

În baza sarcinii de proiectare este elaborat Planul general de Organizare a Lucrărilor de Construcţie pentru principalele tipuri de lucrări.

În OLC sunt transpuse elementele principale:

- limitele de santier;
- căile de acces;
- amplasarea conteinerelor pentru moloz;
- locul pentu păstrarea materialelor de construcţie;
- Materialele de construcţie

Verificator de proiecte 097
Tăvăluc Vladimir
Domeniile A.2,3
Nr. de inregistrare a avizului
Valabil de la 22.12.2021 pînă la 22.12.2026

Planul general de organizare a terenului de construcţie este elaborat conform NCM A.08.01:2016 "Organizarea construcţiilor".

OLC afost elaborat în conformitate cu:

- NCM A.08.02:2014 „Securitatea şi sănătatea muncii în construcţii",
- NCM E.03.02-2014 "Protecţia împotriva incendiilor a clădirilor şi instalaţiilor". CP A.08.06:2014 - Metodologia de elaborare a proiectelor de organizare a şantierului, etc.

În timpul construcţiei se prevede organizarea următoarelor masuri de protecţie împotriva incendiilor: la şantier se instalează extinctoare, căldare şi alt echipament de stingere a incendiilor;

Toate lucrările se efectuează în conformitate cu:

- A.08.01:2016 "Organizarea construcţiilor"
- NCM A.08.02:2014 „Securitatea şi sănătatea muncii în construcţii"
- CP A.05.02:2016 Soluţii privind securitatea şi sănătatea în muncă în proiectele de organizare a construcţiei şi în proiectele de execuţie a lucrărilor
- ППБ-01-03 "Правила пожарной безопасности".
- ППБ-01.93; NCM F.02.02-2006 «Executarea, controlul calităţii şi recepţia lucrărilor din beton şi beton armat monolit»;

După finisarea lucrărilor de construcţie trebuie să fie executată gama completa de amenajare a teritoriului cu curăţarea şi evacuarea resturilor de construcţii.

8. Tehnica securităţii şi protecţia muncii la executarea lucrărilor de construcţii

Organizarea santierului de constructie, a sectoarelor de lucru si a locurilor de munca trebuie sa asigure protectia muncii lucratorilor pentru toata perioada de executie a lucrarii.

In localitati sau intreprinderi, pentru a evita accesul neautorizat, santierul de constructie trebuie sa fie ingradit. Pe timp de noapte, santierul de constructie va fi iluminat. Viteza de circulatie a transportului auto in apropierea santierului de constructie nu trebuie sa depasesca 10 km/h pe sectoarele liniare si 5 km/h la cotituri.

Pentru asigurarea functionalitatii continue a santierului de constructie, trebuie sa se asigure deservirea tehnica periodica ale utilajele si ale masinilor implicate in constructie. Locul amplasamentului utilajelor si ale masinilor trebuie determinate astfel, incit sa se asigure spatiu pentru manevrare si viziabilitatea sectorului de lucru. Intre conducatorul auto si lucratori, in caz de vizibialitate redusa a sectorului de lucru, trebuie de asigurat comunicare radio.

In locul efectuarii lucrarilor de sudura este necesar de inlaturat materialele inflamabile in raza de cel putin 5 m, iar de materiale explozibile (inclusiv buteliile de gaz) - 10 m. Trebuie de prevazut protectia elementelor sub tensiune a aparatului de sudura si sursei de alimentare cu energie a lui. In timpul efectuarii sudurii, trebuie prevazuta legarea de pamint atit a aparatului de sudura, cit si a elementelor sudate ce nu sunt sub tensiune. Nu se permite efectuarea sudurii pe timp de ploaie sau caderea zapezii in lipsa acoperisului.

Trebuie respectata protectia muncii in timpul efectuarii lucrarilor de incarcare/descarcare. Operatiile de incarcare/descarcare a materialelor pulverulente (ciment, var, nisip, pamint etc.) trebuie efectuate mecanizat. Inainte de incarcarea/descarcarea elementelor prefabricate este necesar de verificat, de curatat (dupa caz) urechele de montaj.

Nu se permite efectuarea lucrarilor auxiliare in timpul operatiunilor de incarcare/descarcare prin intermediul excavatoarelor.

La descarcarea pamantului excavat direct in autocamion, conducerea cupei deasupra autocamionului se va face prin rotirea acesteia dinspre partea din spate a benei catre partea din fata, oprindu-se la mijlocul benei. Se va cobori apoi cupa cit permite descarcarea. Este interzisa trecerea cupei pe deasupra cabinei autocamionului, descarcarea cupei de la inaltime si stationarea pe autovehicul in momentul descarcarii. Este interzisa stationarea soferului autocamionului si altor persoane in cabina, trecerea sau stationarea in raza de actiune a excavatorului.

Verificator de proiecte
BOICIUC ION
Domeniile 4.a,b
Nr. de înregistrare a avizului
Valabilă de la 08.02.2023 pînă la 08.02.2028

GOITU VICTOR P-2022 Nr.0816 A.2,3,4 PROIECTANT

BARGAN LILIANA 2019-P Nr.0414 L.1,2 PROIECTANT

Beneficiar: Vitalie Gîrbu; Primăria Coşcodeni				Nr. 27/2024 - SAC			
	Nume	Semnat	Data	Amenajarea terenului aferent Gimnaziului Iu. Boghiu, situat s. Flămînzeni, com. Coşcodeni, r-ul Sîngerei, nr. cad: 7436208.009.			
A.S.P.	Goitu V		02/24	AMENAJAREA TERENULUI AFERENT	Faza	Plansa	Planse
					P	8	
I.S.P.	Bargan L.		02/24	*Memoriu explicativ (început)*	"ELA HOUSE"S.R.L.		
Arhitect	Zagorodnii V.		02/24				

N. Inv.Original	Semnătura,data	Înschimb N, Inv

In timpul lucrarilor de incarcare trebuie de luat in consideratie inaltimea materialului incarcat, care nu trebuie sa depaseasca inaltimea podurilor, etc.

Trebuie de asigurat protectia lucratorilor de inhalarea substantelor nocive si protectia impotriva arsurilor termice si chimice in timpul efectuarii lucrarilor de izolare (hidroizolare, termoizolare, anticorooziune) utilizind materiale inflamabile si materiale care elimina substante nocive. Trebuie de prevazut ventilarea spatiilor inchise in timpul efectuarii lucrarilor de izolare, de asemenea trebuie deconectate toate aparatele electrice.

Reprezentantii organizatiilor care exploateaza retelele subterane sunt obligate pina la inceputul lucrarilor de terasament sa marcheze teritoriul cu indicatoare bine vizibile a axelor si hotarelor acestor retele.

Executarea lucrarilor de terasament in apropierea retelelor subterane (electrice, de gazificare, apeducte) trebuie de efectuat sub supravegherea permanenta a responsabilului tehnic si dirigintelui de santier, respectiv reprezentantii organizatiilor care exploateaza aceste retele.

Daca in urma executarii lucrarilor de terasament au fost descoperite retele subterane nesemnalate in prealabil, imediat se va stopa lucrul, se va stabili precis natura si amplasamentul retelelor identificate. Doar dupa obtinerea permisiunii de la reprezentantii organizatiilor care exploateaza aceste retele, se va prelua executarea lucrarilor de terasament.

Prelucrarea solului in transee in cazul intersetiilor cu toate tipurile de retele subterane se permite cu prezenta permisiunii in forma scrisa eliberata de catre Organizatia exploatare a acestor retele.

Transeele si gropile de fundatie, executate pe partea carosabila atit in localitati, cit si in locurile cu circulatie permanenta a oamenilor si transportului auto, trebuie semnalizate, marcate vizibil si ingradite. Locurile de trecere a oamenilor peste transee trebuie amenajate cu poduri de trecere, iluminate pe timp de noapte.

Lucrarile de excavare se vor executa in cel mai scurt timp posibil. Se interzice stationarea sau circulatia autovechicolelor, de asemenea a utilajelor si a mecanismenlor ce produc vibratii in apropierea lucrarilor de excavare.

Pamintul excavat trebuie asezat de-alungul transeului la o distanta minima 0,5 m de la marginea lui. In timpul executarii lucrarilor de terasament trebuie extrase pietrele si bolovanii, de asemenea solul desprins din transee.

La folosirea motopompelor sau electropompelor se vor respecta normele de protectia muncii pentru utilajele respective.

Se permite excavarea transeelor si gropilor de fundatie cu peretii verticali fara consolidarea lor in sol nestincos si lipsa apelor freatice si a retelelor subterane la adincimea maxima de:

- 1,00 m: sol vegetal, nisip;
- 1,25 m: nisip argilos;
- 1,50 m: argila si argila nisipoasa.

Se permite excavarea transeelor si gropilor de fundatie cu peretii verticali fara consolidarea lor in timpul iernii doar pina la adincimea de inghet a solului.

Excavarea transeelor si gropilor de fundatie cu taluz fara consolidarea lor in sol nestincos si lipsa apelor freatice se va efectua conform normativelor in vigoare.

Dirigintele de santier este obligat sistematic sa cerceteze starea taluzurilor pe toata perioada excavarii. Daca se observa aparitia crapaturilor paralele cu marginea superioara a transeelor sau gropilor de fundatie, se vor lua masuri pentru prevenirea surparii malurilor prin consolidarea lor.

Nu se permite excavarea transeelor si gropilor de fundatie cu peretii verticali in soluri nisipoase, nisipo-argiloase etc. si prezenta apelor freatice, de asemenea la o adincimea mai mare de 1,5 m fara consolidarea lor.

Consolidarea transeelor si gropilor de fundatie pina la adincimea de 5,0 m trebuie sa se execute, de regula, cu elemente de inventar.

In lipsa elementelor de inventar, detaliile pentru consolidarea transeelor si gropilor de fundatie vor fi executate pe loc, respectind urmatoarele:

- in solurilor cu umiditate naturala (in afara de cele nisipoase) se va folosi scindura cu grosimea de cel putin 40 mm, iar in soluri umede - de cel putin 50 mm; scindurile vor fi pozate si intarite cu distantiere de proptele (suport vertical) lipiti de sol;
- proptelele (suporturile verticale) trebuie montate la o distante minima de 1,5 m unul fata de altul;
- distanta intre distantiere pe verticala nu trebuie sa depaseasca 1,0 m;
- scindurilor superioare trebuie sa depaseasca marginea transeului cu cel putin 15 cm, pentru a forma un parapet care sa previna caderea materialelor in transeu sau groapa de fundatie.

Montarea elementelor pentru consolidarea transeelor si gropilor de fundatie, in timpul excavarii, trebuie de efectuat de sus in jos.

Respectiv, demontarea elementelor pentru consolidarea transeelor si gropilor de fundatie se va efectua in prezenta dirigintelui de santier de jos in sus pe masura astuparii cu pamint, a cite 2-3 scindure in sol cu umiditate normala, si nu mai mult de o scindura in sol umed.

Verificator de proiecte 097 Tăvăluc Vladimir Domeniile A.2,3 Nr. de inregistrare a avizului Valabil de la 22.12.2021 pînă la 22.12.2026

Verificator de proiecte nr. 141 BOICIUC ION Domeniile 4.a,b Nr. de inregistrare a avizului Valabilă de la 08.02.2023 pînă la 08.02.2028

GOITU VIORICA P-2022 Nr.0816 A.2,3,4 PROIECTANT

BARGAN LILIAN 2019-P Nr.0414 B.1,2 PROIECTANT

Beneficiar: Vitalie Gîrbu; Primăria Coşcodeni				Nr. 27/2024 - SAC			
	Nume	Semnat	Data	Amenajarea terenului aferent Gimnaziului lu. Boghiu, situat s. Flămînzeni, com. Coşcodeni, r-ul Sîngerei, nr. cad: 7436208.009.			
A.S.P.	Goitu V		02/24	AMENAJAREA TERENULUI AFERENT	Faza	Plansa	Planse
					P	9	
I.S.P.	Bargan L.		02/24	*Memoriu explicativ (prelungire)*	"ELA HOUSE"S.R.L.		
Arhitect	Zagorodnii V.		02/24				

N. Inv.Original	Semnătura,data	Înschimb N, Inv

Daca demontarea elementelor pentru consolidarea transeelor si gropilor de fundatie prezinta pericol pentru lucratori sau pentru constructie (terenuri umede, etc.), atunci ele pot fi lasate in sol.

In cazul sapaturilor sub nivelul apelor subterane, indepartarea apei se poate face prin epuismente directe, prin colectarea apei de infiltratie intr-o basa si evacuarea prin pompare a acesteia in exteriorul gropii de fundatie si consolidarea transeelor.

Pe masura ce cota sapaturii coboara sub nivelul apei subterane, excavatiile se protejeaza prin intermediul unor reţele de sanţuri de drenaj, care capteaza apa si o dirijeaza spre puturile (basele) de colectare de unde este evacuata prin pompare.

In basa de aspiratie a pompei, in jurul sorbului, se amenajeaza un filtru invers cu rolul de a limita influenta aspiratiei asupra stabilitatii straturilor de pamint, micsorind viteza de miscare a apei subterane spre basa sub valoarea vitezei limita de antrenare a particulelor fine care alctuiesc aceste straturi.

Santurile se adincesc pe masura avansarii sapaturii, ele avind adincimea intre 0,4-0,8 m in functie de caracteristicile pamintului. Puturile colectoare (basele) vor avea adincimea de cel putin 1,0 m sub cota fundului sapaturii.

Executarea lucrărilor de construcţii cu respectarea cerinţelor СНиП III-4-80 «Техника безопасности в строительстве».

9. **Protectia mediului**

Constructia terenului de minifotbal se va executa in conformitate cu masurile de protectie a mediului:

- aprovizionarea cu combustibil a mijloacelor de transport si utilajului de constructie la statiile de alimentare specializate;
- dotarea santierului cu containere pentru colectarea deseurilor menajere si de constructii;
- respectarea cu strictete a hotarelor teritoriului alocat pentru santierul de constructii;
- transportarea in locuri special amenajate si aprobate de autoritatea publica locala a surplusului de sol si a deseurilor de pe santierul de constructie;
- respectarea solutiilor de proiect privind recultivarea gruntului parvenit ca urmare a lucrarilor de terasament si a altor lucrari de constructii.

Proiectul de organizare a lucrarilor il indeplineste organizatia de constructie-montaj si se va conduce de Legea cu privire la urbanism si amenajarea teritoriilor si ГОСТ 17.5.1.01-83 «Охрана природы. Рекультивация земель».

Exploatarea terenului amenajat nu prevede poluari majore, inclusiv a aerului atmosferic.

SEMNE CONVENŢIONALE ŞI SIMBOLURI

Elemente din beton

AABBccdd *text conform GOST 2.304-81;*

Pietris

A *Indicile secţiunii*
Orientarea vederii
Linia secţionării

0.000 *Cota de proiect*
0.000 *Cota absoluta*

Verificator de proiecte 097
Tăvăluc Vladimir
Domeniile A.2,3
Nr. de inregistrare a avizului
Valabil de la 22.12.2021 pînă la 22.12.2026

Verificator de proiecte nr. 141
BOICIUC ION
Domeniile 4.a,b
Nr. de înregistrare a avizului
Valabilă de la 08.02.2023 pînă la 08.02.2028

BARGAN LILIAN 2019-P Nr.0414 B.1.2 PROIECTANT

GOITU VICTOR P-2022 Nr.0816 A.2,3,4 PROIECTANT

Beneficiar: Vitalie Gîrbu; Primăria Coşcodeni				Nr. 27/2024 - SAC			
	Nume	Semnat	Data	Amenajarea terenului aferent Gimnaziului Iu. Boghiu, situat s. Flămînzeni, com. Coşcodeni, r-ul Sîngerei, nr. cad: 7436208.009.			
A.S.P.	Goitu V		02/24	AMENAJAREA TERENULUI AFERENT	Faza	Plansa	Planse
					P	10	
I.S.P.	Bargan L.		02/24				
Arhitect	Zagorodnii V.		02/24	*Memoriu explicativ (sfirsit)*	"ELA HOUSE"S.R.L.		

N. Inv.Original	Semnătura,data	Înschimb N, Inv

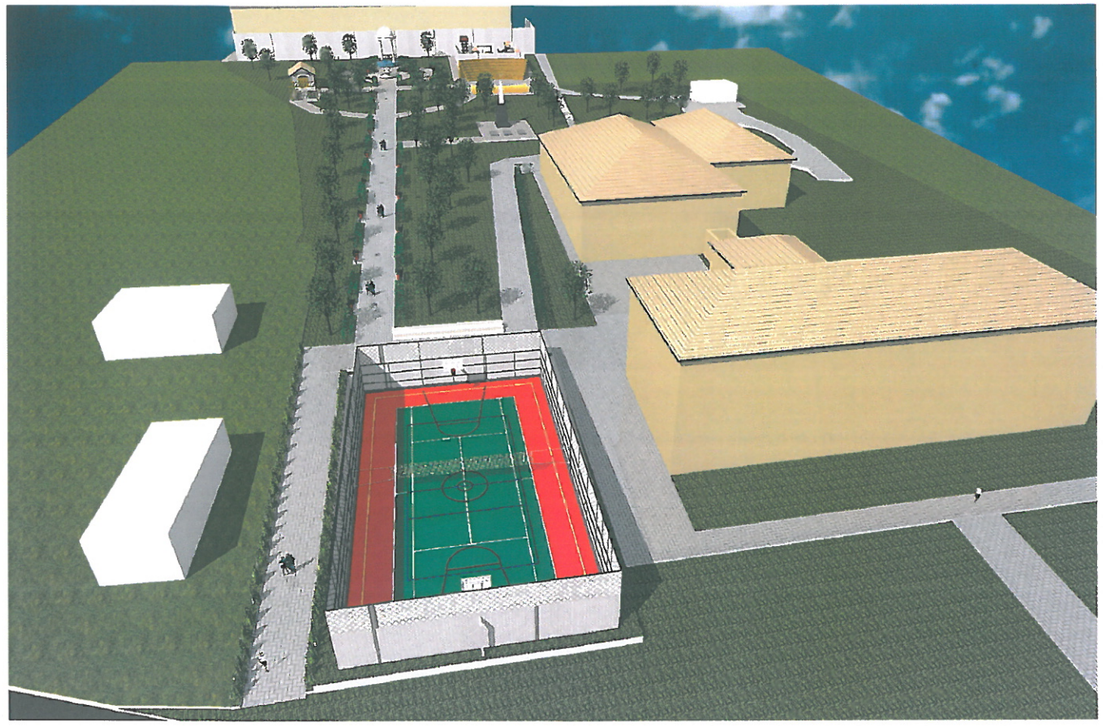

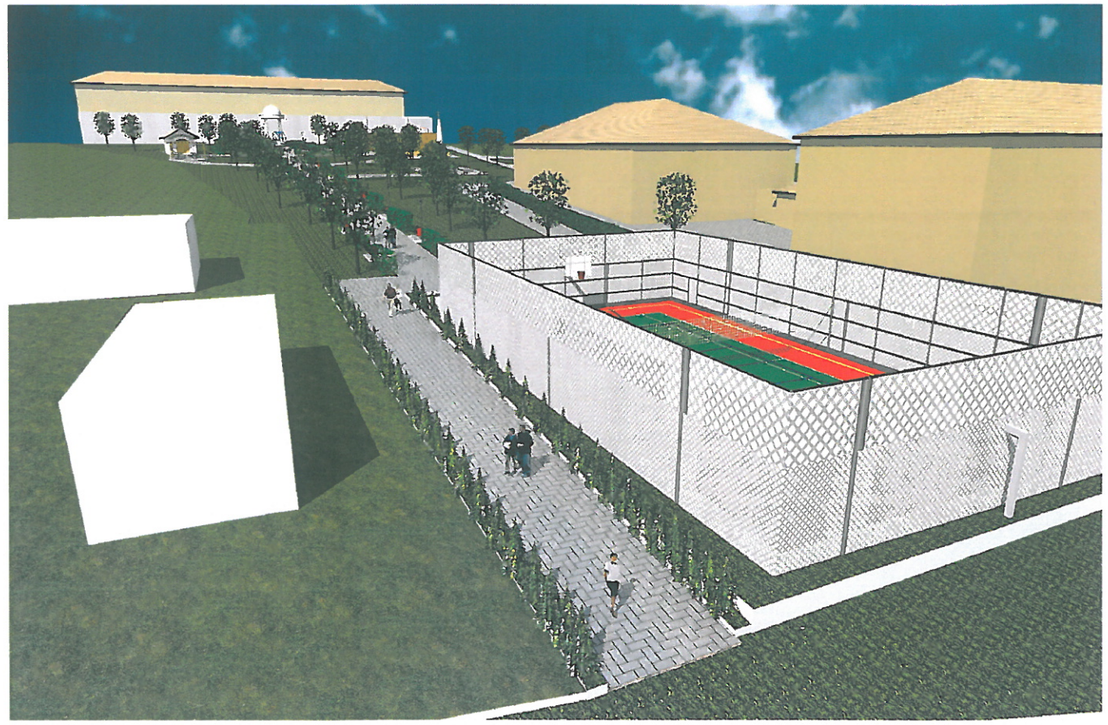

PREZENTARE COLORISTICĂ - Perspective

Verificator de proiecte 097
Tăvăluc Vladimir
Domeniile A.2,3
Nr. de inregistrare a avizului _____
Valabil de la 22.12.2021 pînă la 22.12.2026

Beneficiar: Vitalie Gîrbu; Primăria Coşcodeni				Nr. 27/2024 - SAC		
	Nume	Semnat	Data	Amenajarea terenului aferent Gimnaziului Iu. Boghiu, situat s. Flămînzeni, com. Coşcodeni, r-ul Sîngerei, nr. cad: 7436208.009.		
A.S.P.	Goitu V		02/24	AMENAJAREA TERENULUI AFERENT	Faza	Plansa	Planse
					P	11	
I.S.P.	Bargan L.		02/24	PREZENTARE COLORISTICĂ - Perspective	"ELA HOUSE"S.R.L.		
Arhitect	Zagorodnii V.		02/24				

N. Inv.Original	Semnătura,data	Înschimb N, Inv

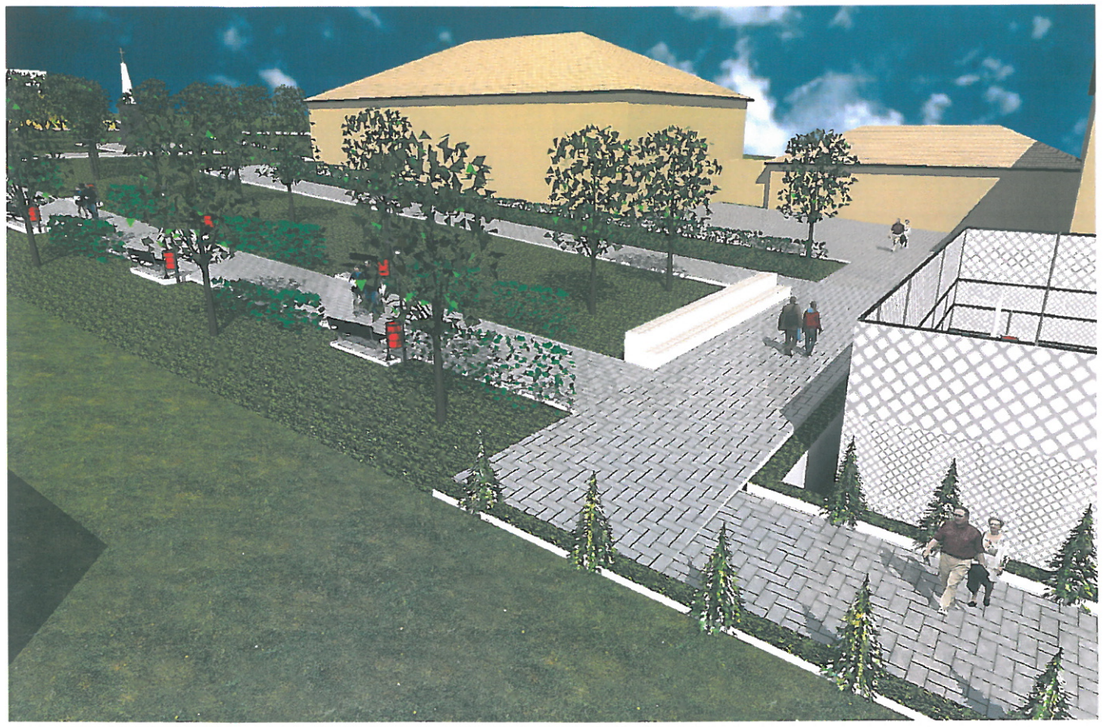

PREZENTARE COLORISTICĂ - Perspective

Verificator de proiecte 097
Tăvăluc Vladimir
Domeniile A.2,3
Nr. de inregistrare a avizului _____
Valabil de la 22.12.2021 pînă la 22.12.2026

GOITU VICTOR P-2022 Nr.0816 A.2,3,4 PROIECTANT

Beneficiar: Vitalie Gîrbu; Primăria Coșcodeni				Nr. 27/2024 - SAC		
	Nume	Semnat	Data	Amenajarea terenului aferent Gimnaziului Iu. Boghiu, situat s. Flămînzeni, com. Coșcodeni, r-ul Sîngerei, nr. cad: 7436208.009.		
A.S.P.	Goitu V		02/24	AMENAJAREA TERENULUI AFERENT	Faza	Plansa	Planse
					P	12	
I.S.P.	Bargan L.		02/24	PREZENTARE COLORISTICĂ - Perspective	"ELA HOUSE"S.R.L.		
Arhitect	Zagorodnii V.		02/24				

N. Inv.Original	Semnătura,data	Înschimb N, Inv

PREZENTARE COLORISTICĂ - Perspective

Verificator de proiecte 097
Tăvăluc Vladimir
Domeniile A.2,3
Nr. de inregistrare a avizului _____
Valabil de la 22.12.2021 pînă la 22.12.2026

BARGAN LILIAN 2019-P Nr.0414 B.1.2 ARHITECTANIC

GOITU VLADIMIR P-2022 Nr.0816 A.2,3,4 ARHITECTANIC

Beneficiar: Vitalie Gîrbu; Primăria Coşcodeni				Nr. 27/2024 - SAC		
	Nume	Semnat	Data	Amenajarea terenului aferent Gimnaziului Iu. Boghiu, situat s. Flămînzeni, com. Coşcodeni, r-ul Sîngerei, nr. cad: 7436208.009.		
A.S.P.	Goitu V		02/24	AMENAJAREA TERENULUI AFERENT	Faza	Plansa	Planse
					P	13	
I.S.P.	Bargan L.		02/24				
Arhitect	Zagorodnii V.		02/24	PREZENTARE COLORISTICĂ - Perspective	"ELA HOUSE"S.R.L.		

N. Inv.Original	Semnătura,data	Înschimb N, Inv

Verificator de proiecte 097
Tăvăluc Vladimir
Domeniile A.2,3
Nr. de inregistrare a avizului _____
Valabil de la 22.12.2021 pînă la 22.12.2026

PREZENTARE COLORISTICĂ - Perspective

Înschimb N, Inv	
Semnătura,data	
N. Inv.Original	

Beneficiar: Vitalie Gîrbu; Primăria Coşcodeni				Nr. 27/2024 - SAC			
	Nume	Semnat	Data	Amenajarea terenului aferent Gimnaziului Iu. Boghiu, situat s. Flămînzeni, com. Coşcodeni, r-ul Sîngerei, nr. cad: 7436208.009.			
A.S.P.	Goitu V		02/24	AMENAJAREA TERENULUI AFERENT	Faza	Plansa	Planse
					P	14	
I.S.P.	Bargan L.		02/24	PREZENTARE COLORISTICĂ - Perspective	"ELA HOUSE"S.R.L.		
Arhitect	Zagorodnii V.		02/24				

GOITU VICTOR P-2022 Nr.0816 A.2,3,4 PROIECTANT

BARGAN LILIAN 2019-P Nr.0414 B.1.2 PROIECTANT

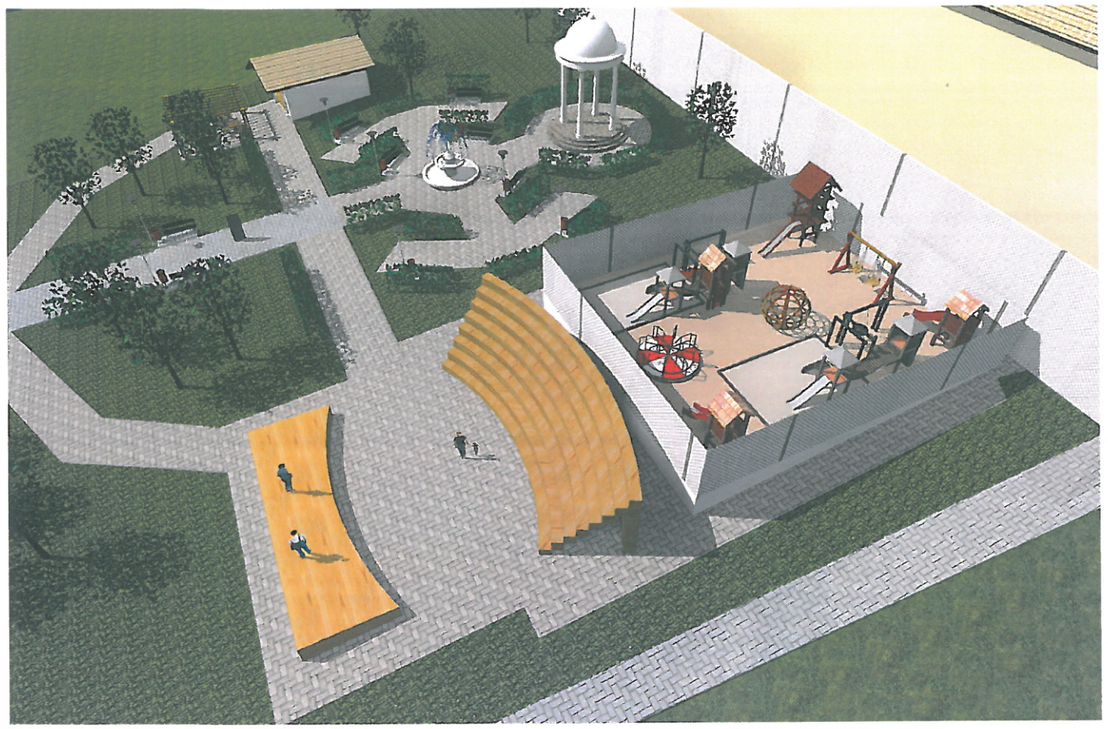

PREZENTARE COLORISTICĂ - Perspective

Verificator de proiecte 097
Tăvăluc Vladimir
Domeniile A.2,3
Nr. de inregistrare a avizului _____
Valabil de la 22.12.2021 pînă la 22.12.2026

BARGAN LILIAN 2019-P Nr.0414 A.1,2 PROIECTANT

GOITU VIC P-2022 Nr.0516 A.2,3,4 PROIECTANT

Beneficiar: Vitalie Gîrbu; Primăria Coșcodeni				Nr. 27/2024 - SAC		
	Nume	Semnat	Data	Amenajarea terenului aferent Gimnaziului Iu. Boghiu, situat s. Flămînzeni, com. Coșcodeni, r-ul Sîngerei, nr. cad: 7436208.009.		
A.S.P.	Goitu V		02/24	AMENAJAREA TERENULUI AFERENT	Faza	Plansa	Planse
					P	15	
I.S.P.	Bargan L.		02/24	PREZENTARE COLORISTICĂ - Perspective	"ELA HOUSE"S.R.L.		
Arhitect	Zagorodnii V.		02/24				

N. Inv.Original	Semnătura,data	Înschimb N, Inv

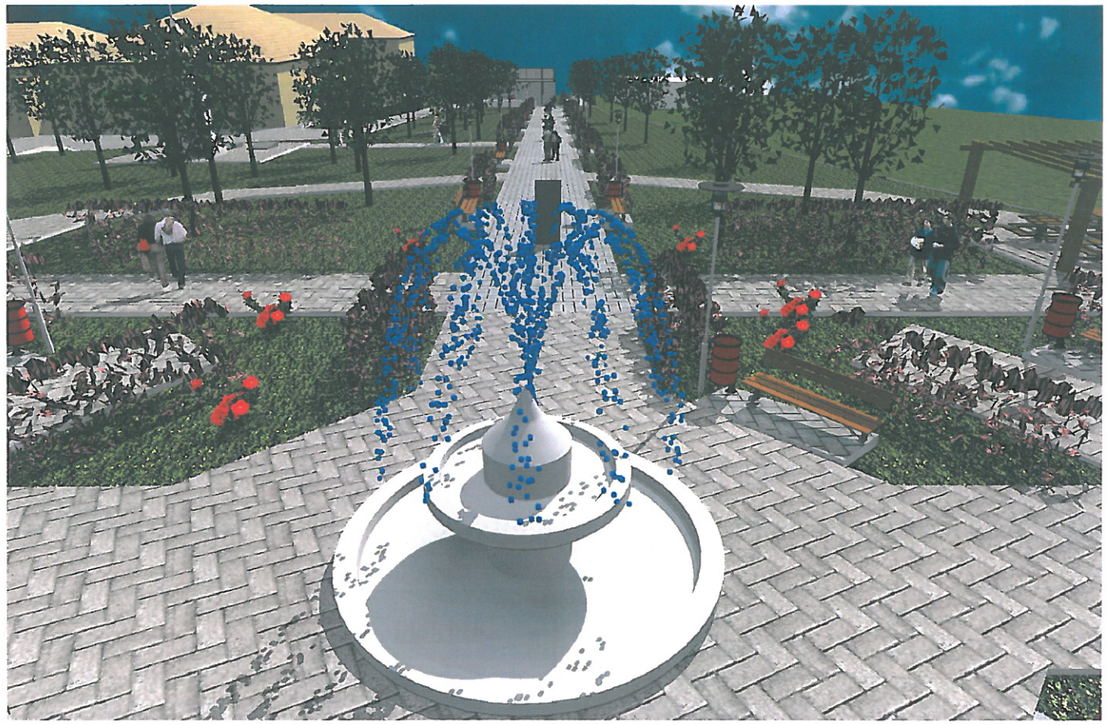

Verificator de proiecte 097
Tăvăluc Vladimir
Domeniile A.2,3
Nr. de inregistrare a avizului _____
Valabil de la 22.12.2021 pînă la 22.12.2026

PREZENTARE COLORISTICĂ - Perspective

N. Inv.Original	Semnătura,data	Înschimb N, Inv

Beneficiar: Vitalie Gîrbu; Primăria Coşcodeni				Nr. 27/2024 - SAC			
	Nume	Semnat	Data	Amenajarea terenului aferent Gimnaziului Iu. Boghiu, situat s. Flămînzeni, com. Coşcodeni, r-ul Sîngerei, nr. cad: 7436208.009.			
A.S.P.	Goitu V		02/24	AMENAJAREA TERENULUI AFERENT	Faza	Plansa	Planse
					P	16	
I.S.P.	Bargan L.		02/24				
Arhitect	Zagorodnii V.		02/24	PREZENTARE COLORISTICĂ - Perspective	"ELA HOUSE"S.R.L.		

GOITU VICTOR P-2022 Nr.0816 A.2.34 PROIECTANT

BARGAN LILIAN 2019-P Nr.0414 P.1.2 PROIECTANT

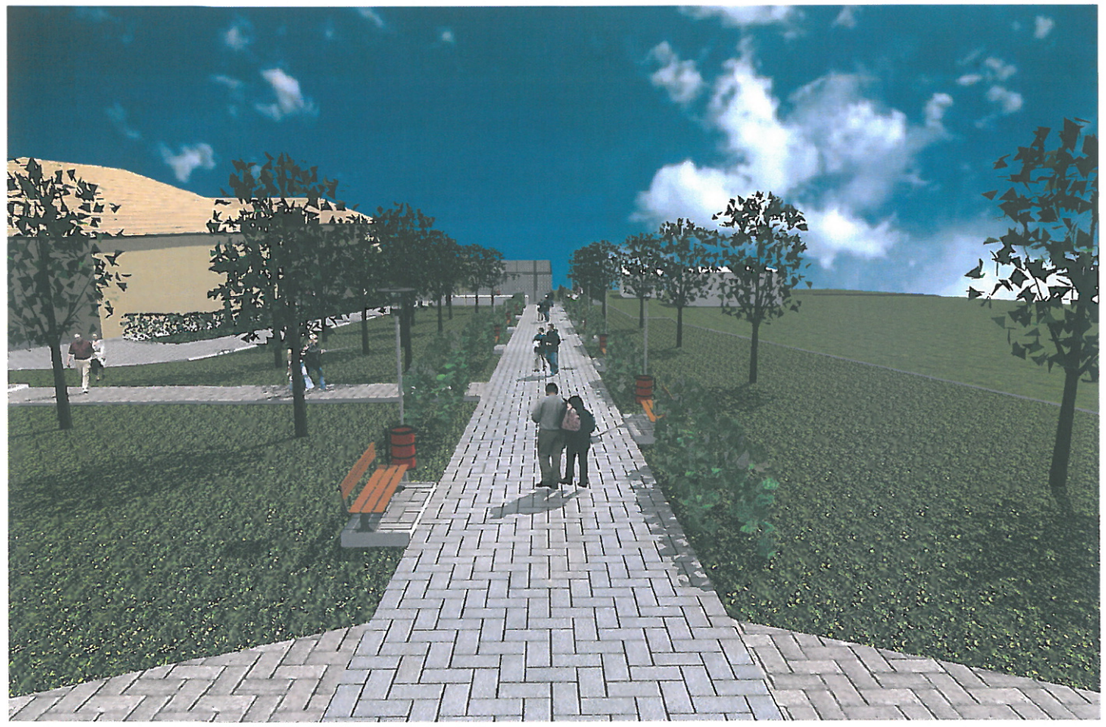

PREZENTARE COLORISTICĂ - Perspective

Verificator de proiecte 097
Tăvăluc Vladimir
Domeniile A.2,3
Nr. de inregistrare a avizului _____
Valabil de la 22.12.2021 pînă la 22.12.2026

Beneficiar: Vitalie Gîrbu; Primăria Coșcodeni				Nr. 27/2024 - SAC		
	Nume	Semnat	Data	Amenajarea terenului aferent Gimnaziului Iu. Boghiu, situat s. Flămînzeni, com. Coșcodeni, r-ul Sîngerei, nr. cad: 7436208.009.		
A.S.P.	Goitu V		02/24	AMENAJAREA TERENULUI AFERENT	Faza	Plansa	Planse
					P	17	
I.S.P.	Bargan L.		02/24	PREZENTARE COLORISTICĂ - Perspective	"ELA HOUSE"S.R.L.		
Arhitect	Zagorodnii V.		02/24				

N. Inv.Original	Semnătura,data	Înschimb N, Inv

Fațada în axele 2-1; B-A

TEREN PENTRU COPII sc.: 1:100

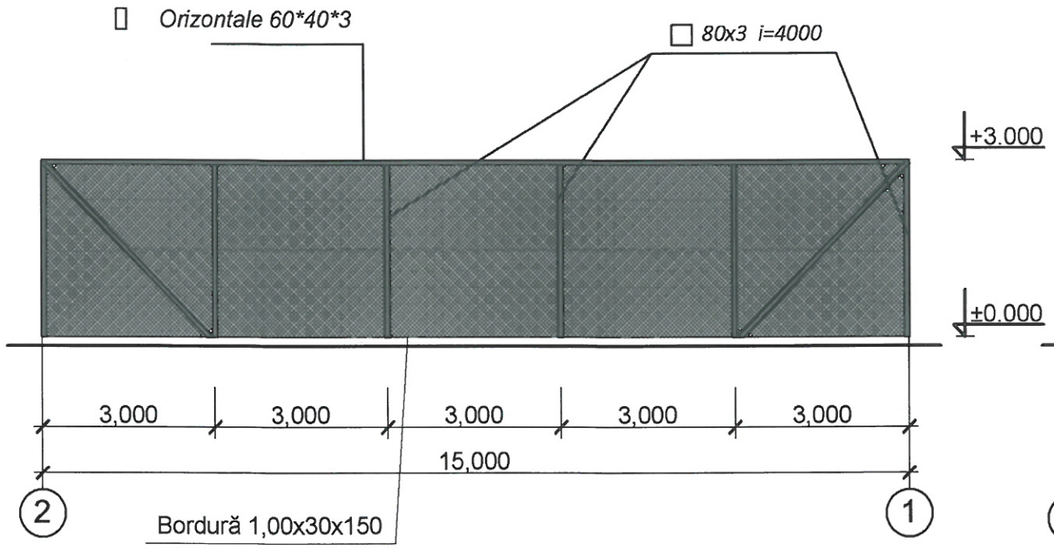

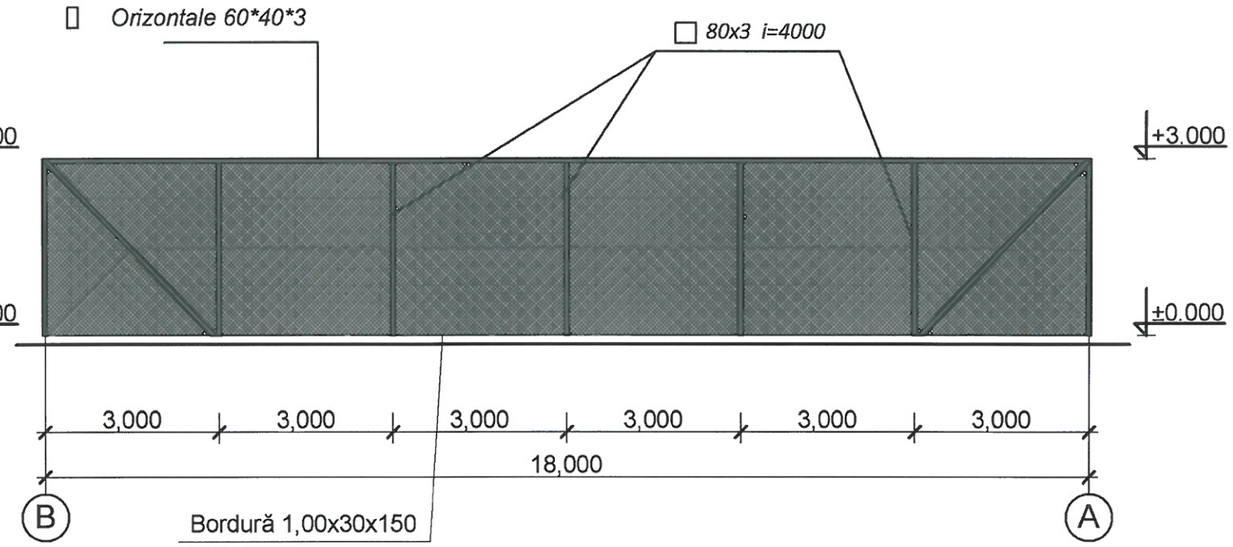

Verificator de proiecte 097
Tăvăluc Vladimir
Domeniile A.2,3
Nr. de inregistrare a avizului _____
Valabil de la 22.12.2021 pînă la 22.12.2026

Nota:

1. *Elementele metalice de protejat contra coroziuni cu materiale lacovopsitoare, ca exemplu poate fi emalul care se aplica pe rugina Correx Metallschutzlack produs de "dufa", de grupa 1 dupa СНиП "Защита строительных конструкций от коррозии"nu mai putin de 2 straturi cu grosimea totala 55MKM pe suprafata deja curatita si gruntuita in 2 straturi cu chitul anticorozie Rostschutzgrund produs de "dufa".*
2. *Executarea, montarea si primirea elementelor metalice se executa conform СНиП III -18-75 "Металлические конструкции".*
3. *Sudarea se executa cu electroade Э-42А, ГОСТ 9467-75.*

GOITU VICTOR P-2022 Nr.0816 A.2,3,4 PROIECTANT

Beneficiar: Vitalie Gîrbu; Primăria Coșcodeni				Nr. 27/2024 - SAC			
	Nume	Semnat	Data	Amenajarea terenului aferent Gimnaziului Iu. Boghiu, situat s. Flămînzeni, com. Coșcodeni, r-ul Sîngerei, nr. cad: 7436208.009.			
A.S.P.	Goitu V		02/24	AMENAJAREA TERENULUI AFERENT	Faza	Plansa	Planse
					P	19	
Arhitect	Zagorodnii V.		02/24	Fațada în axele 2-1; B-A TEREN TEREN DE JOACĂ sc.: 1:100	"ELA HOUSE"S.R.L.		

Înschimb N, Inv	Semnătura,data	N. Inv.Original

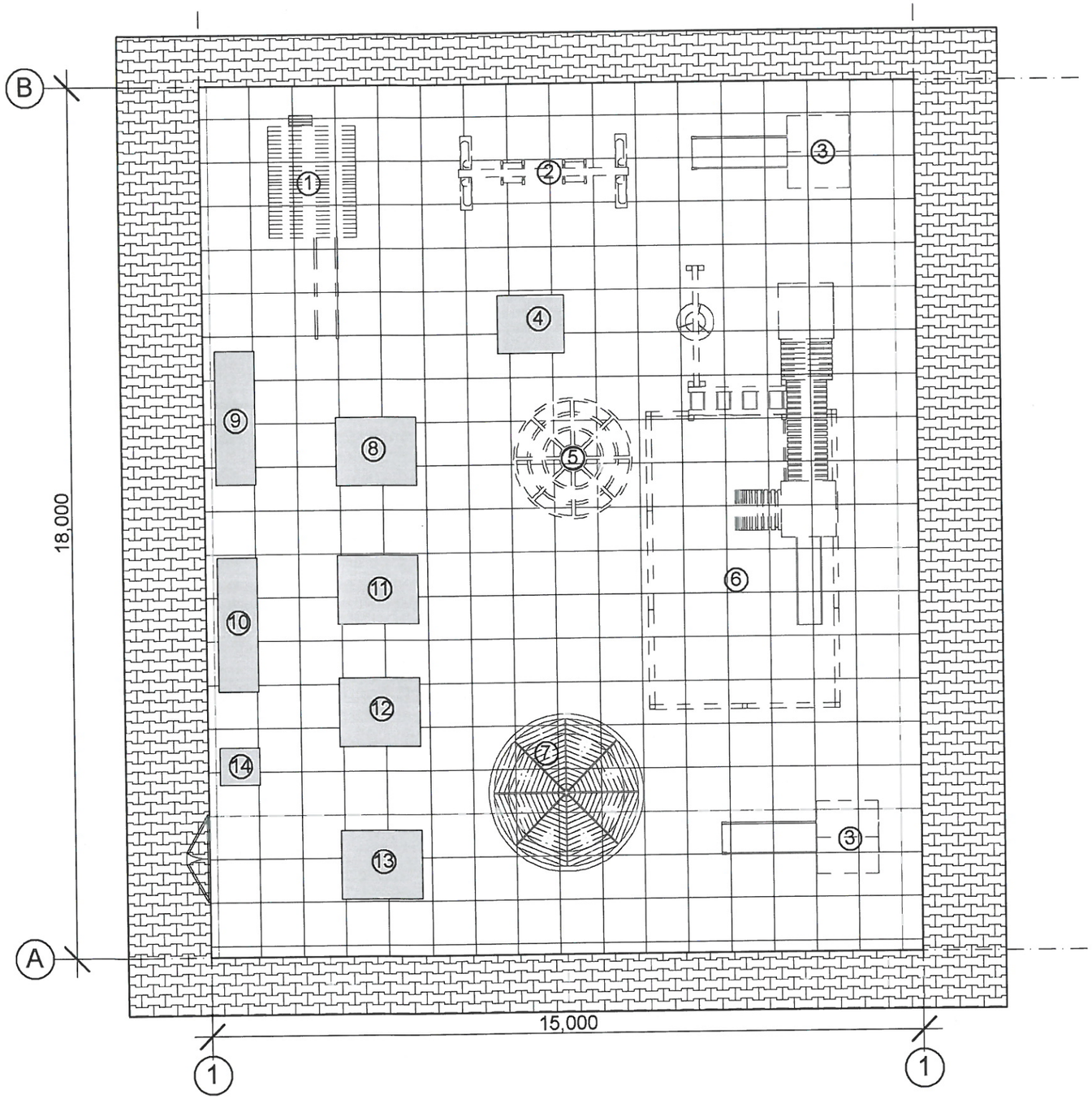

BORDEROUL ELEMENTELOR DE AMENAJARE (MOBILIER)

Poz.	DENUMIREA	Indici
1	Complex de joacă	1buc
2	Leagăn dublu	1buc
3	Complex de joacă	2buc
4	Balansor - mașină	1buc
5	Sferă de joacă	1buc
6	Complex de joacă	1buc
7	Carusela	1buc
8	Masa cu scaune	1buc
9	Scaun	1buc
10	Scaun	1buc
11	Balansor - crocodili	1buc
12	Balansor - motocicleta	1buc
13	Leagăn - Balansor	1buc
14	Urna de gunoi	1buc

Verificator de proiecte 097
Tăvăluc Vladimir
Domeniile A.2,3
Nr. de inregistrare a avizului _____
Valabil de la 22.12.2021 pînă la 22.12.2026

SPECIFICAȚIA AMENAJAREA TEREN DE JOACĂ PENTRU COPII

	Denumirea		Cantitatea
1.	Dale de cauciuc 40cmx40cm	- 35mm	270,00m^2
2.	Placa din beton armat monolit C16/20	- 100mm	27,00m^3
3.	Piatră spartă, fracție 40/70 M 300	- 100mm	27,00m^3
4.	Argila compactata	-150mm	40,50 m^3
5.	Bordura 1,000x300x150		66,00m.l.

GOITU V. P-2022 Nr.0816 A.2,3,4 PROIECTANT

Beneficiar: Vitalie Gîrbu; Primăria Coșcodeni				Nr. 27/2024 - SAC	
	Nume	Semnat	Data	Amenajarea terenului aferent Gimnaziului Iu. Boghiu, situat s. Flămînzeni, com. Coșcodeni, r-ul Sîngerei, nr. cad: 7436208.009.	
A.S.P.	Goitu V		02/24	AMENAJAREA TERENULUI AFERENT	Faza: P; Plansa: 20; Planse:
Arhitect	Zagorodnii V.		02/24	PLAN TEREN DE JOACA PENTRU COPII sc. 1:100	"ELA HOUSE"S.R.L.

N. inv.Original	Semnătura,data	Înschimb N, Inv

1

2

3

4

5

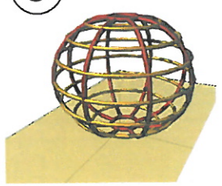

6

7

8

9

10

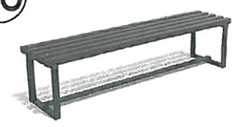

13

14

11

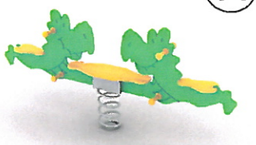

12

BORDEROUL ELEMENTELOR DE AMENAJARE (MOBILIER)

Poz.	DENUMIREA	Indici
1	Complex de joacă	1buc
2	Leagăn dublu	1buc
3	Complex de joacă	2buc
4	Balansor - mașină	1buc
5	Sferă de joacă	1buc
6	Complex de joacă	1buc
7	Carusela	1buc
8	Masa cu scaune	1buc
9	Scaun	1buc
10	Scaun	1buc
11	Balansor - crocodili	1buc
12	Balansor - motocicleta	1buc
13	Leagăn - Balansor	1buc
14	Urna de gunoi	1buc

Verificator de proiecte 097
Tăvăluc Vladimir
Domeniile A.2,3
Nr. de inregistrare a avizului _____
Valabil de la 22.12.2021 pînă la 22.12.2026

GOITU VICTOR
P-2022
Nr.0816
A.2,3,4
PROIECTANT

Beneficiar: Vitalie Gîrbu; Primăria Coșcodeni				Nr. 27/2024 - SAC			
	Nume	Semnat	Data	Amenajarea terenului aferent Gimnaziului Iu. Boghiu, situat s. Flămînzeni, com. Coșcodeni, r-ul Sîngerei, nr. cad: 7436208.009.			
A.S.P.	Goitu V		02/24	AMENAJAREA TERENULUI AFERENT	Faza	Plansa	Planse
					P	21	
Arhitect	Zagorodnii V.		02/24	ELEMENTELE DE AMENAJARE (MOBILIER)	"ELA HOUSE"S.R.L.		

N. Inv.Original	Semnătura,data	Înschimb N, Inv

Desfasurata elementelor scheletului pe axele "1" "2" "A" "B"

TEREN PENTRU COPII sc.: 1:100

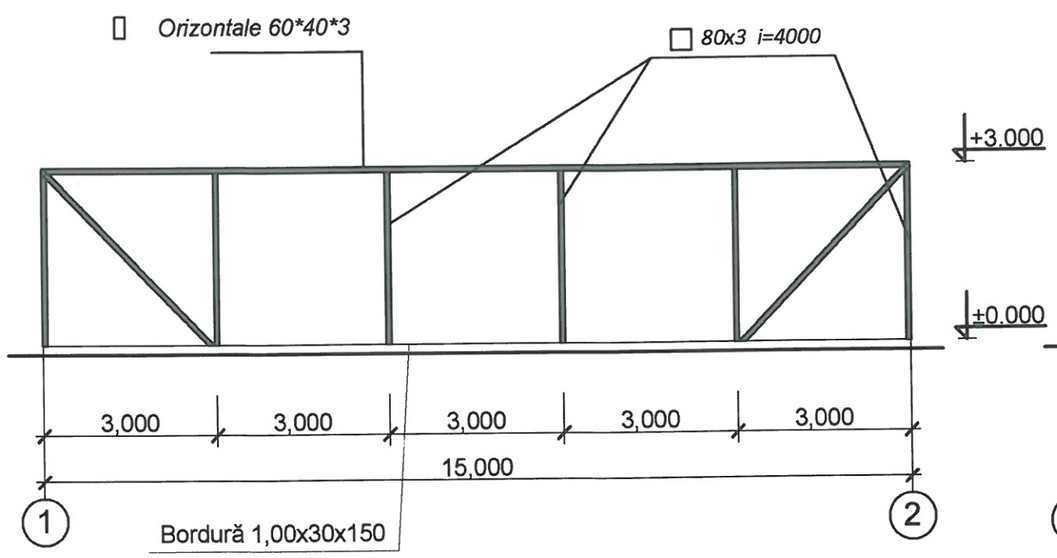

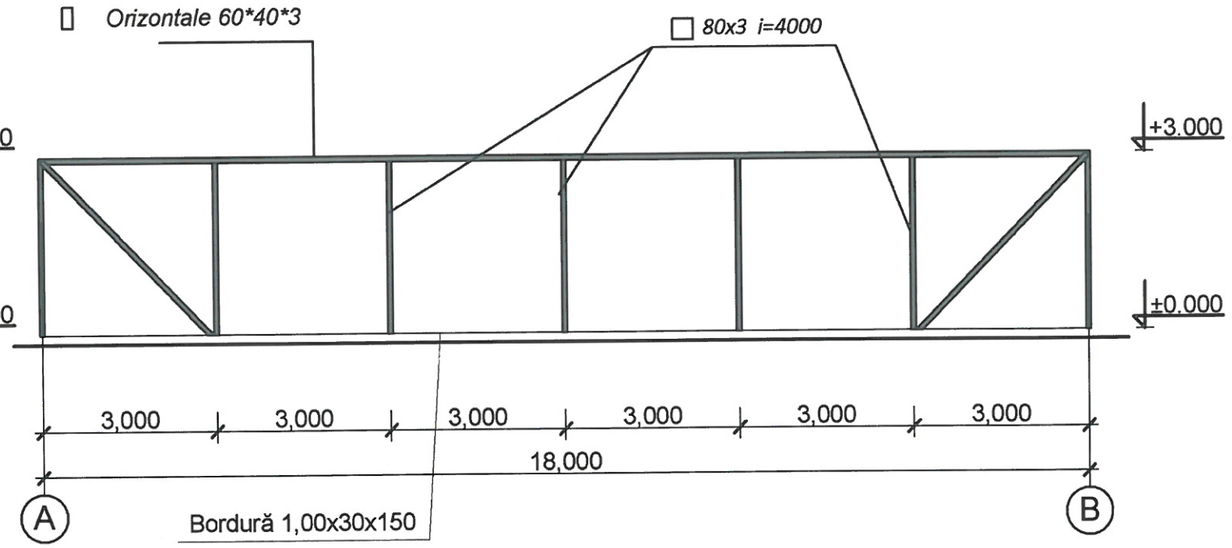

Nota:

1. Elementele metalice de protejat contra coroziuni cu materiale lacovopsitoare, ca exemplu poate fi emalul care se aplica pe rugina Correx Metallschutzlack produs de "dufa", de grupa 1 dupa СНиП "Защита строительных конструкций от коррозии"nu mai putin de 2 straturi cu grosimea totala 55MKM pe suprafata deja curatita si gruntuita in 2 straturi cu chitul anticorozie Rostschutzgrund produs de "dufa".
2. Executarea, montarea si primirea elementelor metalice se executa conform СНиП III -18-75 "Металлические конструкции".
3. Sudarea se executa cu electroade Э-42А, ГОСТ 9467-75.

Specificație elementelor metalice

Poz.	Indicații	Denumire	Can.	Masa un. kg	Total
Stm1	ГОСТ8639-82	□ 80x3 i=4000 26	104	7,13	741,52
		Plasa rabița 45x45 Ø2,9mm H=3,0m, m²		198	
		_ 4 ГОСТ 380-94 m²	3,1	31,40	97,34
	ГОСТ5781-82	Ø 6 A-I L=m.l.	132	0,222	29.30
		▯ Orizontale 80*40*3	66	5,13	338.58
		Bordură 1,00x30x150		66	

Fundație piloni

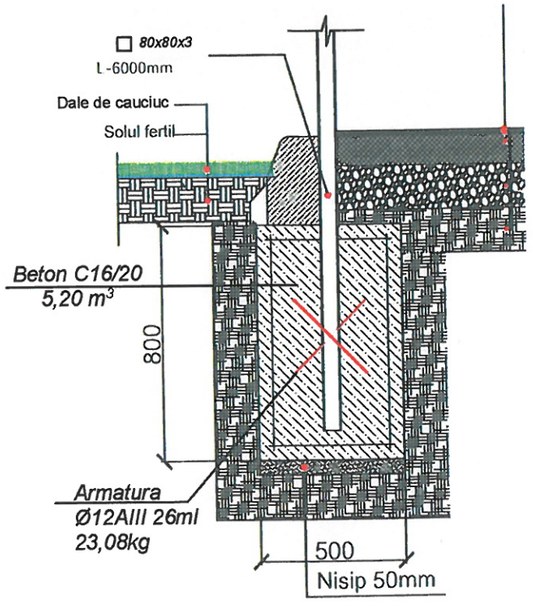

Verificator de proiecte 097
Tăvăluc Vladimir
Domeniile A.2,3
Nr. de inregistrare a avizului
Valabil de la 22.12.2021 pînă la 22.12.2026

GOITU VICTOR P-2022 Nr.0816 A.2,3,4 PROIECTANT

Beneficiar: Vitalie Gîrbu; Primăria Coșcodeni				Nr. 27/2024 - SAC		
	Nume	Semnat	Data	Amenajarea terenului aferent Gimnaziului lu. Boghiu, situat s. Flămînzeni, com. Coșcodeni, r-ul Sîngerei, nr. cad: 7436208.009.		
A.S.P.	Goitu V		02/24	AMENAJAREA TERENULUI AFERENT	Faza: P	Plansa: 22
Arhitect	Zagorodnii V.		02/24	Desfasurata elementelor scheletului pe axele "1" "2" "A" "B" TEREN TEREN DE JOACĂ sc.: 1:100	"ELA HOUSE"S.R.L.	

N. Inv.Original	Semnătura,data	Înschimb N, Inv

Deschidere de ingradire de tip "RABITA"

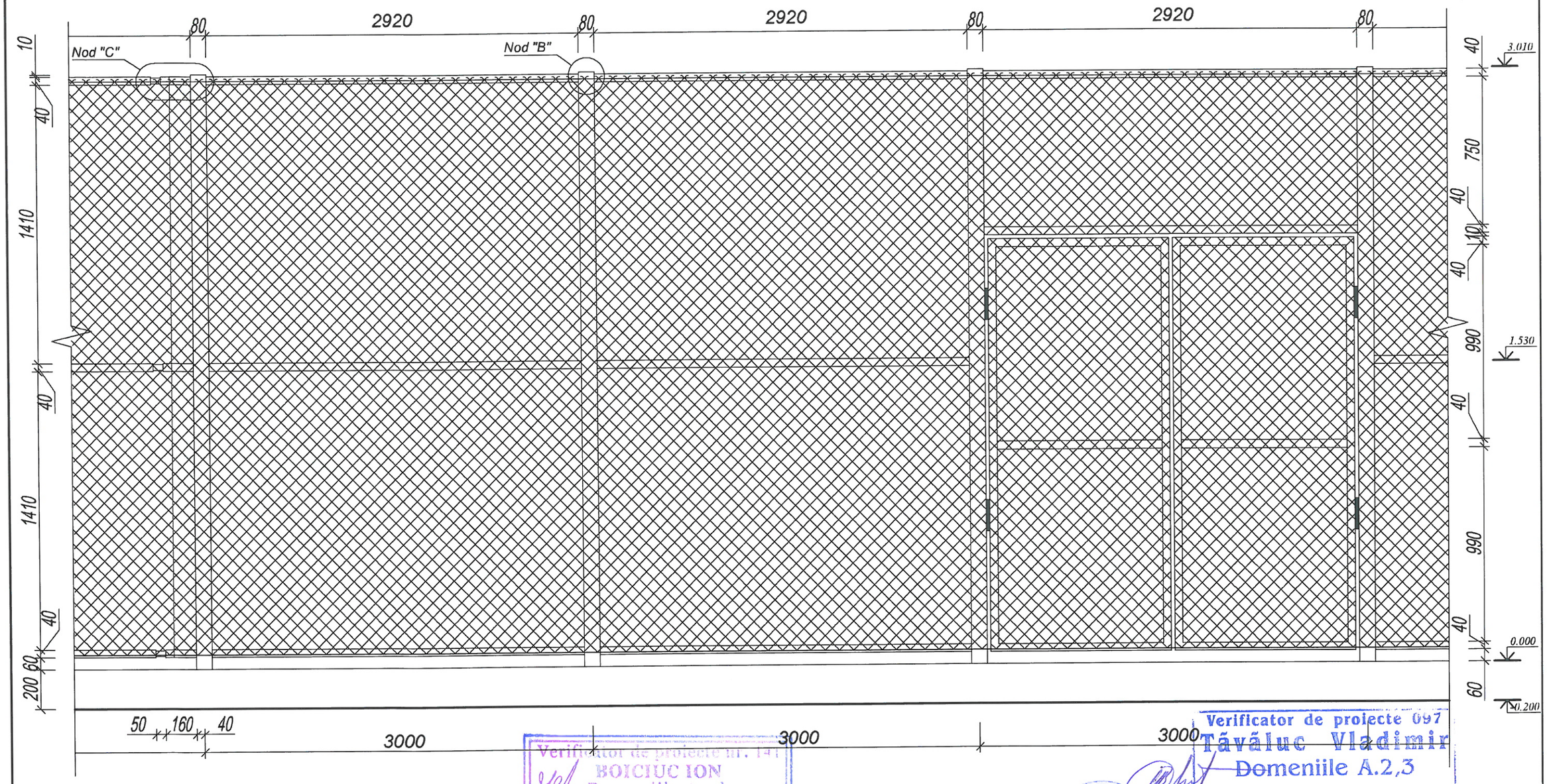

Verificator de proiecte nr. 141
BOICIUC ION
Domeniile 4.a,b
Nr. de înregistrare a avizului
Valabilă de la 08.02.2023 pînă la 08.02.2028

Verificator de proiecte 097
Tăvăluc Vladimir
Domeniile A.2,3
Nr. de inregistrare a avizului
Valabil de la 22.12.2021 pînă la 22.12.2026

Specificatia elementelor metalice

Poz.	Indicatii	Denumire	Can.	Masa un. kg	Total
		Poarta	1		
	ГОСТ 8639-82	☐ 40x2 l=m.l.	15	2.39	35.85

GOITU VICTOR P-2022 Nr.0816 A.2,3,4 PROIECTANT

BARGAN LILIAN 2019-P Nr.0414 B.1.2

Beneficiar: Vitalie Gîrbu; Primăria Coșcodeni				Nr. 27/2024 - SAC		
	Nume	Semnat	Data	Amenajarea terenului aferent Gimnaziului lu. Boghiu, situat s. Flămînzeni, com. Coșcodeni, r-ul Sîngerei, nr. cad: 7436208.009.		
A.S.P.	Goitu V		02/24	AMENAJAREA TERENULUI AFERENT	Faza	Plansa	Planse
					P	23	
I.S.P.	Bargan L.		02/24	Deschidere de îngrădire de tip "RABIȚA"	"ELA HOUSE"S.R.L.		
Arhitect	Zagorodnii V.		02/24				

DETALII 1

Nod "B"

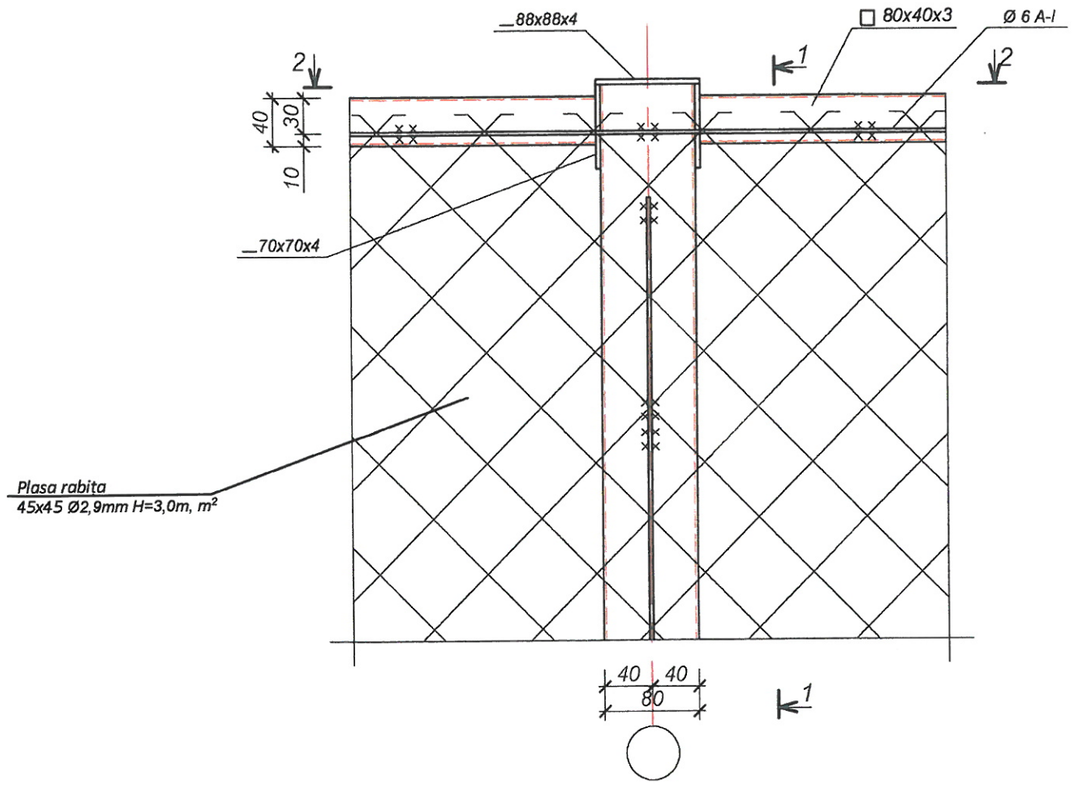

1 - 1

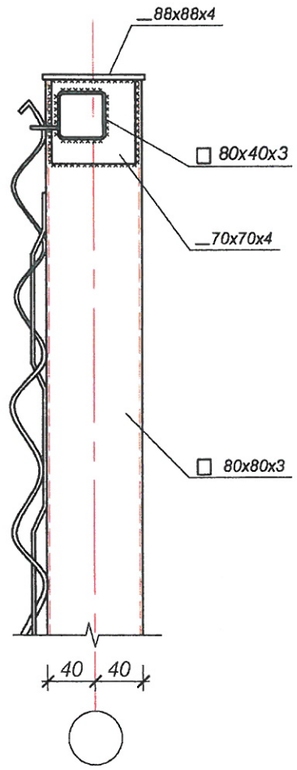

2 - 2

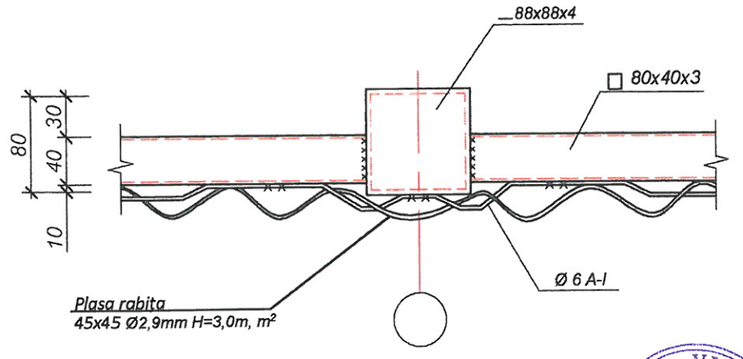

Verificator de proiecte nr. 141
BOICIUC ION
Domeniile 4.a,b
Nr. de înregistrare a avizului _____
Valabilă de la 08.02.2023 pînă la 08.02.2028

Verificator de proiecte 097
Tăvăluc Vladimir
Domeniile A.2,3
Nr. de inregistrare a avizului _____
Valabil de la 22.12.2021 pînă la 22.12.2026

BARGAN LILIAN 2019-P Nr.0414 B.I.2 PROIECTANT

GOITU VICTOR P-2022 Nr.0816 A.2,3,4 PROIECTANT

Beneficiar: Vitalie Gîrbu; Primăria Coșcodeni				Nr. 27/2024 - SAC			
	Nume	Semnat	Data	Amenajarea terenului aferent Gimnaziului Iu. Boghiu, situat s. Flămînzeni, com. Coșcodeni, r-ul Sîngerei, nr. cad: 7436208.009.			
A.S.P.	Goitu V		02/24	AMENAJAREA TERENULUI AFERENT	Faza	Plansa	Planse
					P	24	
I.S.P.	Bargan L.		02/24	DETALII 1	"ELA HOUSE"S.R.L.		
Arhitect	Zagorodnii V.		02/24				

N. Inv.Original	Semnătura,data	Înschimb N, Inv

1 - 1

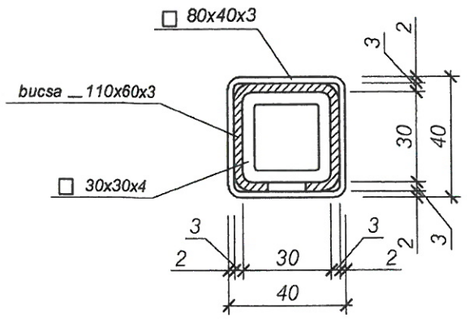

Nod "C" in sectiune

DETALII 2

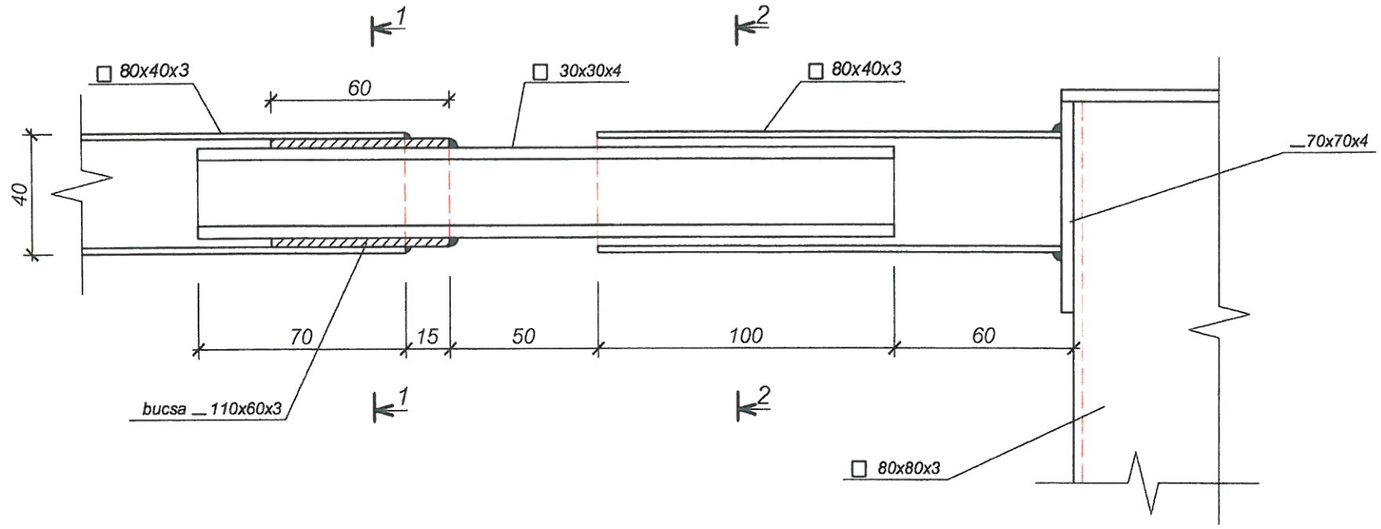

2 - 2

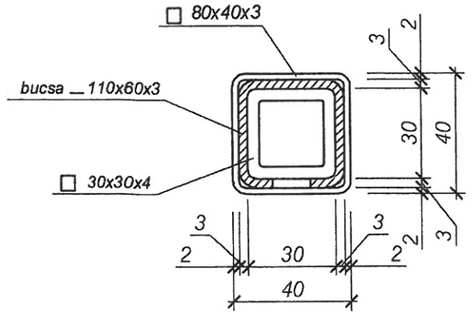

Verificator de proiecte nr. 141
BOICIUC ION
Domeniile 4.a,b
Nr. de înregistrare a avizului
Valabilă de la 08.02.2023 pînă la 08.02.2028

Nota:

1. *Elementele metalice de protejat contra coroziuni cu materiale lacovopsitoare, ca exemplu poate fi emalul care se aplica pe rugina Correx Metallschutzlack produs de "dufa", de grupa 1 dupa СНиП "Защита строительных конструкций от коррозии"nu mai putin de 2 straturi cu grosimea totala 55MKM pe suprafata deja curatita si gruntuita in 2 straturi cu chitul anticorozie Rostschutzgrund produs de "dufa".*
2. *Executarea, montarea si primirea elementelor metalice se executa conform СНиП III -18-75 "Металлические конструкции".*
3. *Sudarea se executa cu electroade Э-42А, ГОСТ 9467-75.*

GOITU VICTOR P-2022 Nr.0816 A.2,3,4 PROIECTANT

BARGAN LIDIAN 2019-P Nr.0414 B.1,2 PROIECTANT

Beneficiar: Vitalie Gîrbu; Primăria Coșcodeni				Nr. 27/2024 - SAC			
	Nume	Semnat	Data	Amenajarea terenului aferent Gimnaziului Iu. Boghiu, situat s. Flămînzeni, com. Coșcodeni, r-ul Sîngerei, nr. cad: 7436208.009.			
A.S.P.	Goitu V		02/24	AMENAJAREA TERENULUI AFERENT	Faza	Plansa	Planse
					P	25	
I.S.P.	Bargan L.		02/24				
Arhitect	Zagorodnii V.		02/24	DETALII 2	"ELA HOUSE"S.R.L.		

N. Inv.Original	Semnătura,data	Înschimb N, Inv