План котлована и грунтовой подушки

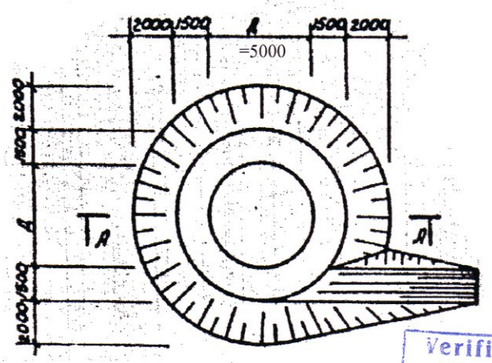

В-В

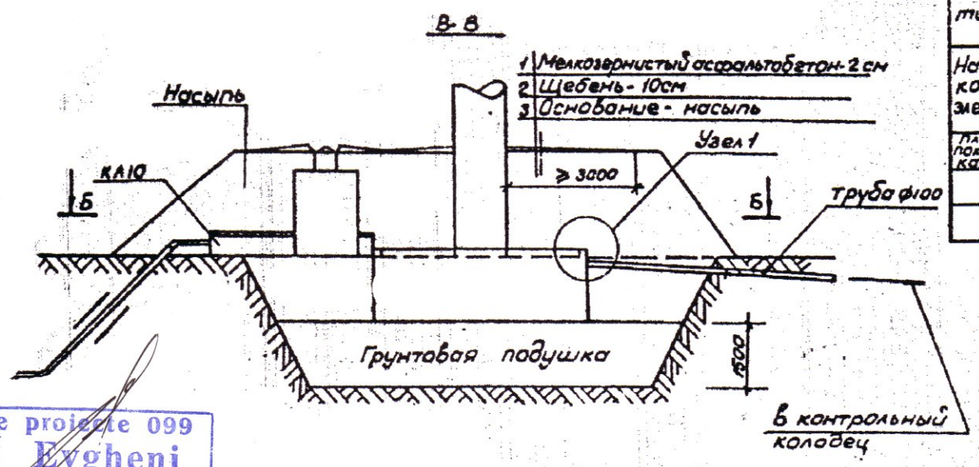

Спецификация сборных железобетонных конструктивных элементов, замаркированных на листе АС-7

Наимен констр элемент	Услов марка по проекту	Рабочая марка по ГОСТ, серии	Кол шт	Масса т	Лист проекта
плита покрытия каналов	—	П3	6	0.055	серия 2.110-1 ;65;л7

Спецификация монолитных железобетонных конструктивных элементов, замаркированных на листе АС-7.

Наимен. конструк элемента	Марка элемента	Кол. п.м	Лист проекта
лоток канала	ЛМ10	2.4	серия 2.110-1 ;65; л4

Verificator de proiecte 099
Gavrilin Evgheni
Domeniile B.1,2,7
Nr. de inregistrare a avizului
Valabil de la 22.12.2021 pînă la 22.12.2026

А-А

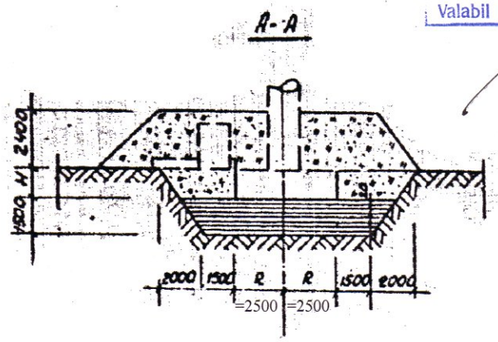

Узел 1 М1:10

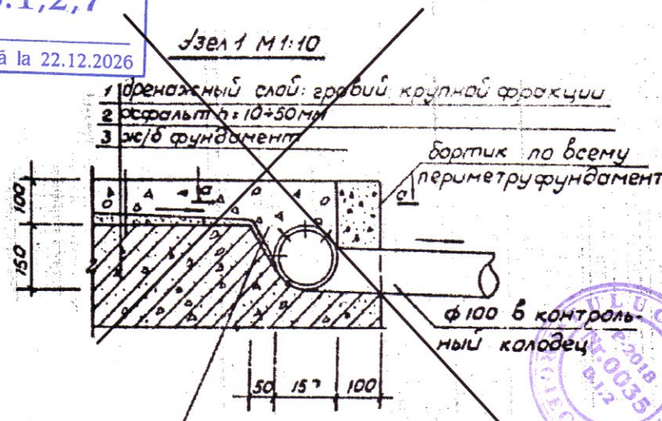

Adaptat
68/15.12.2021 - "C" - 1 - C
Spec.prin. Tuluc E.
Efectuat Lucaşenco N.

Б-Б

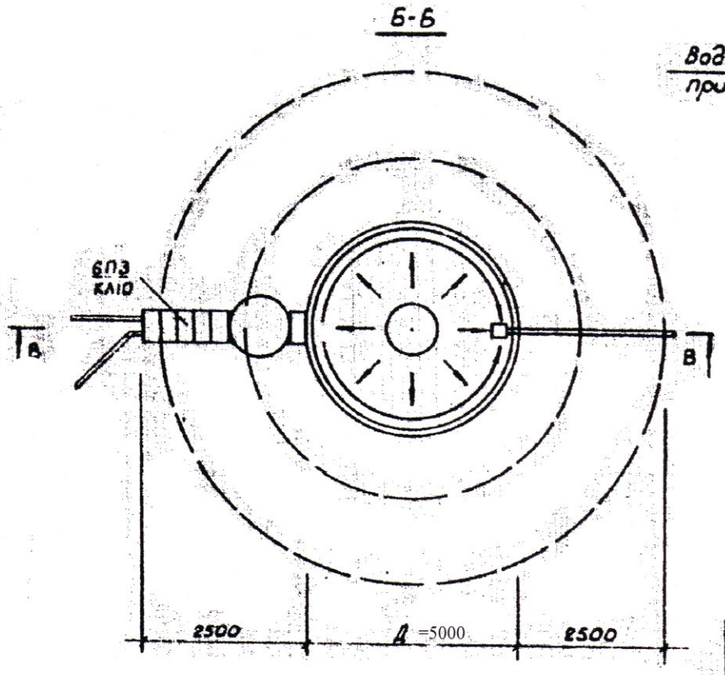

О-О

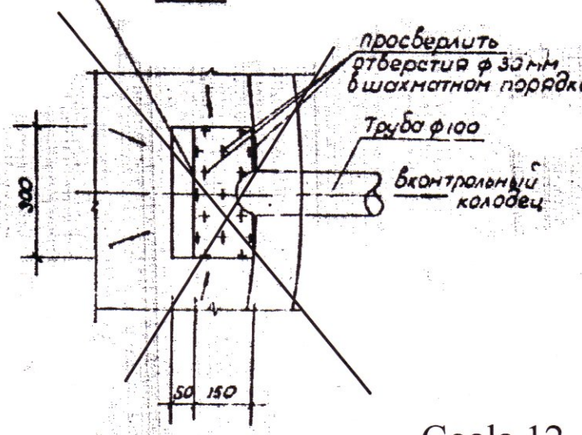

Примечания

1. При применении данного листа руководствоваться пунктами 14,38; 14,46; 14,47. ~~СНиП II-15-74~~ НСМ F.01.03-2009;СНиП 2.04.02-84
2. Просадочные свойства грунтов устранить путем создания непосредственно под подошвой фундамента грунтовой подушки толщиной 1,5м с последующим предохранением грунтов в основании от замачивания путем отвода поверхностных вод.
3. Для подготовки основания под фундамент водонапорной башни необходимо:
а) отрыть котлован с уклоном откосов 0.6 и размерами дна, указанными на данном листе.
б) произвести отсыпку грунта в подушку способом послойного (h слоя = 20см) уплотнения катками толщиной 1.5 м.
Грунты применять для подушки местные суглинки без твердых включений и строймусора с оптимальной влажностью на границе раскатывания (wв=wр) При влажности грунта применяемого для возведения подушки ниже оптимальной более чем на 3% (в абсолютном значении) должно производиться дувлажнение до оптимальной влажности. После уплотнения каждого слоя необходимо проверять качество работ.
Плотность грунта (объемная масса скелета) должна быть ≥ 1.65 т/м3
в) обратную засыпку пазух фундаментов производить аналогично возведению подушки, послойно с плотностью грунта $\rho_{ск}$ = 1.6 т/м3
4. ~~Верхний слой подушки необходимо пропитать битумом.~~
5. Работы по устройству грунтовых подушек необходимо производить с требованиями „Указания по устройству грунтовых подушек и обратных засыпок котлованов на просадочных грунтах", и ~~СНиП II-15-74~~ СНиП 3.02.01-87
6. Вокруг башни на насыпи устроить асфальтовую отмостку шириной 3м
7. В трубе ф150 по всей верхней полуповерхности просверлить отверстия ф30мм в шахматном порядке.
8. Направление контрольного колодца и расход материалов уточняются при привязке.
9. Уклон для стока воды в сторону водосборного приямка создать за счет слоя асфальта
10. Способы производства работ по уплотнению основания под фундаменты или устройству грунтовой подушки в зависимости от грунтовых условий и размеров котлована выбирать для каждого конкретного случая индивидуально

Coala 12

1975г	Унифицированные водонапорные стальные башни заводского изготовления емкостью 15, 25, 50 м3	Проект грунтовой подушки и устройства фундаментов	Типовой проект	Альбом. Лист АС-7

Проектный институт Таджикгипросельхозстрой г. Душанбе	нач. отдела	Ул. инж. проекта	Копировал
	рук. группы	Ким Ги	Сопрыкина Н.В.
	проверил	Кулик Я.Ф.	Добротовольск.
	провероил	Фомин	