SOCIETATEA PE ACŢIUNI

TERMOELECTRICA·S·A·

PROIECT DE EXECUŢIE

REPARAȚIA CAPITALĂ A REȚELELOR TERMICE DN80-65-50 DE LA CT-118 PÂNĂ LA NE DIN ȘOS. HÎNCEȘTI, 68A

Nr. 102/23 – RT

REȚELE TERMICE

CHIŞINĂU 2024

Lista seturilor de bază a desenelor de execuţie

Notaţia	Denumirea	Notă
102/23-RT	Reţele termice	

Lista desenelor de execuţie a setului de bază

Foaia	Denumirea	Notă
1	Date generale (început)	
2	Date generale (sfârşit)	
3	Coordonari. Plan de situaţie.	
4	Planul reţelelor termice	
5	Schema reţelelor termice.	
6	Cămin termic CT-118. Plan.	
7	Cămin termic CT-118. Secţiunea 7-7	
8	Cămin termic CT-118/1. Plan. Secţiunea 8-8	
9	Cămin termic CT-118/2. Plan. Secţiunea 9-9	
10	Cămin termic CT-118/3. Plan. Secţiunea 10-10	
11	Cămin termic CT-118/4. Plan. Secţiunea 11-11	
12	Profilul reţelelor termice de la CT-118 până la SF2.	
13	Profilul reţelelor termice de la SF2 până la 68a.	
14	Secţiunile 1-1, 2-2, 3-3, 4-4, 5-5	
15	Secţiunile 6-6	

Lista actelor privind lucrările nevizibile

Nr.	Conţinutul pe scurt al actului	Notă
1	Proces-verbal de testare la presiune	
2	Proces-verbal de verificare a rosturilor sudabile	
3	Proces-verbal de curăţire a suprafeţei interioare a conductei	
4	Proces-verbal al lucrărilor ce devin ascunse	

Proiectul este elaborat în conformitate cu standardele şi prevederile actelor legislative şi normative în vigoare şi asigură criteriile principale reglementate de "Legea privind calitatea în construcţii":
A - rezistenţă şi stabilitate;
B - siguranţă în exploatare;
C - siguranţă la foc;
D - igiena, sănătatea oamenilor, refacerea şi protecţia mediului ambiant;
E - izolaţie termică, hidrofugă şi economia de energie;
F - protecţia împotriva zgomotului;
G – utilizare sustenabilă a resurselor naturale.

Lista documentelor anexate şi de referinţă

Notaţia	Denumirea	Notă
	Documente de referinţă	
Seria 4.903-10	Piese şi accesorii pentru conductele reţelelor termice	
Seria 3.006-1	Elementele prefabricate din beton armat a suporturilor fixe	pe 12 foi
	Documente anexate	
102/23-RT.SU	Specificaţia utilajului şi materialelor	pe 3 foi

Coordonat:

Consilier al conducătorului întreprinderii — Glingean Nicolae

Şef serviciu în industria prelucrătoare SRT — 05.03.24 Amorţitu Mircea

Şef ScRTCn

	Aprobat:		
DIRECTOR GENERAL	RAZLOVAN		03.24
Inginer-Şef	Burujană		03.24
Şef SDG	Virlan		03.24
Şefa SPIOM	Bugaian		03.24
Şef adj.SPIOM	Helbeti		03.24
Şef ScP	Gherşuni		03.24
Elaborat	Demenev		03.24

102/23-RT

Reparaţia capitală a reţelelor termice DN80-65-50 de la CT-118 până la NE din şos. Hâncești, 68A

Reţele termice	Faza	Foaie	Foi
	PE	1	15
Date generale (început)	SA "TERMOELECTRICA"		

În schimb. nr. inv.	
Semnătura şi data	
Nr. de inventar	

Date generale

Proiect pentru reparaţia capitală a reţelelor termice DN80 de la CT-118 spre CT-118/2, DN65 de la CT-118/2 spre CT-118/3 și DN50 de la CT-118/3 spre blocul locativ din str. șos Hîncești, 68a este elaborată în baza:

- Planului de investiţii al S.A. "TERMOELECTRICA" pentru anul 2024 şi conformitate
- Condiţiile Tehnice Nr.3 din 04.01.2024 eliberate de "TERMOELECTRICA" SA
- Planul topografic 1:500 elaborată de SRL "Geogrim" conform autorizaţiei Nr. A76706-F1-C58 valabilă până la data de 14.02.2025
- NCM G.04.07-2014 "Reţele termice".

Graficul de temperatură în reţelele termice - 95-55°C.

Proiect se prevede:

- pozarea reţelelor termice - subterană, bitubulară, în canale nevizitabile existente pe suporturi mobile cu intervalul DN80- 3.5m și DN65, DN50- 3.0m. Ţevile vor fi preizolate la uzină cu poliuretan rigid.
- Montarea suporturilor mobilepe țevi.
- Montarea suporturilor fixe. Elementele de construcţie a suporturilor fixe dupa tip ЩО1din beton armat.
- Panta conductelor să fie executate după profil, dar nu mai puţin de 0,002.
- Compensarea dilatărilor termice se realizează prin intermediul unghiurilor de cotire ale traseului.
- Scurgerea (evacuarea) planificată a apei din conducte se realizează în canalizarea pluvială existentă, după răcirea până la 40°C.
- Montarea în camere a ţevilor izolate cu cilindri vată minerală δ=50mm cu manta din oţel subţire δ=0,5mm.
- Izolație anticorozivă - grund GF-021 conform GOST 25129-82*.
- Armatură de sectionarea din oțel pentru sudură.

Sudarea conductelor (cu excepţia locurilor de îmbinare - fitinguri cu flanşă) să se efectueze cu electrozi de tipul Э-42, GOST 9467-75* (sau analog). Sudarea să se realizeze conform GOST 16037-80*. Până la încercarea hidraulică la presiune, de realizat controlul ultrasonic a cordoanelor de sudură.

După finisarea lucrărilor să se efectueze spălarea hidropneumatică a conductelor şi încercarea hidraulică, conductele reţelelor termice şi utilajul aferent - 1,25 Pluc, dar nu mai puţin de 1,6 MPa.

Reţelele termice se atribuie la categoria IV, şi nu necesită înregistrare la SRL "Centrul Tehnic pentru Securitate Industrială şi Certificare".

Este necesar de perfectat autorizaţia de efectuare a lucrărilor în ordinea stabilită.

La executarea lucrărilor de montare, antreprenorul este obligat să asigure:

- accesul liber a transportului special (ambulanţe, pompieri etc.);
- îngradirea de protecţie a şanţului cu întărirea glafurilor;
- depozitarea materialelor în locuri ce nu împiedică trecerea transportului şi a oamenilor.

După pozarea reţelelor inginereşti, pînă la astuparea lor, este necesar de efectuat ridicarea topografică de execuţie.

Toate lucrările de montare să se execute în strictă corespundere cu:

- NCM A. 08.02:2014 "Securitatea şi sănătatea muncii în construcţii",
- NCM A. 08.01:2016 "Organizarea construcţiilor",
- Instrucţiuni privind montarea şi exploatarea, elaborate de uzinele producătoare de echipament.

Toate echipamentele şi materialele trebuie să posede Certificate de corespundere cu standardele Republicii Moldova.

Orice devieri de la proiect ce pot apărea in timpul executării lucrărilor de montare trebuie de coordonat cu proiectantul.

Utilajele şi materialele adoptate în proiect pot fi înlocuite cu alte analogice cu condiţia că vor avea aceleaşi caracteristici tehnice.

Utilajul demontat de predat la depozitul central "TERMOELECTRICA" SA.

modif.	sect.	plansa	Nr.doc.	semnat	data	102/23-RT		
						Reparația capitală a rețelelor termice DN80-65-50 de la CT-118 până la NE din șos. Hâncești, 68A		
						Reţele termice	Faza	Foaie	Foi
							PE	2	
Elaborat		Demenev			03.24	Date generale (sfârşit)	SA "TERMOELECTRICA"		

Nr. de inventar	Semnătura şi data	În schimb. nr. inv.

COORDONARI

Organizare	Stampila, data, semnatura (nume de familie, clar)
DIRECȚIA GENERALĂ MOBILITATE URBANĂ	
SA "APA- CANAL" CHIŞINĂU	S.A. "APĂ-CANAL CHIȘINĂU" COORDONAT rețelele (aferente) inginerești din 05 martie 2024 Nacul N. (numele, prenumele, semnătura) Până la începutul lucrărilor de săpat reprezentantul nostru tel. 022256746 022 751836
I.C.S. "Premier Energy Distribution" S.R.L	Coordonat cu condiţia: 1. Pînă a începe lucrările de excavare se va concretiza plenitudinea reţelelor şi se va invita reprezentantul P.E.D. tel. 022431376. 2. La apropierea şi intersecţia cu cablurile în acţiune, în prealabil se vor sonda, proteja, lucrările se vor executa manual, sub supravegherea reprezentantului P.E.D!!! 3. Cablurile existente în zona de executare a lucrărilor se vor preda prin act de integritate şefului de lucrări. 4. În zona reţelelor electrice în acţiune lucrările se vor executa respectînd cerinţele tehnicii securităţii
"CHIŞINĂU GAZ" SRL	
SA "TERMOELECTRICA"	
PRETURA SECTORULUI CENTRU	

În schimb. nr. inv.	Semnătura şi data	Nr. de inventar

Plan de situaţie

068304421 сергей

modif.	sect.	plansa	Nr.doc.	semnat	data
Elaborat		Demenev			03.24

102/23-RT

Reparația capitală a rețelelor termice DN80-65-50 de la CT-118 până la NE din șos. Hâncești, 68A

Reţele termice	Faza	Foaie	Foi
	PE	3	

Coordonari.
Plan de situaţie.

SA "TERMOELECTRICA"

Planul reţelelor termice

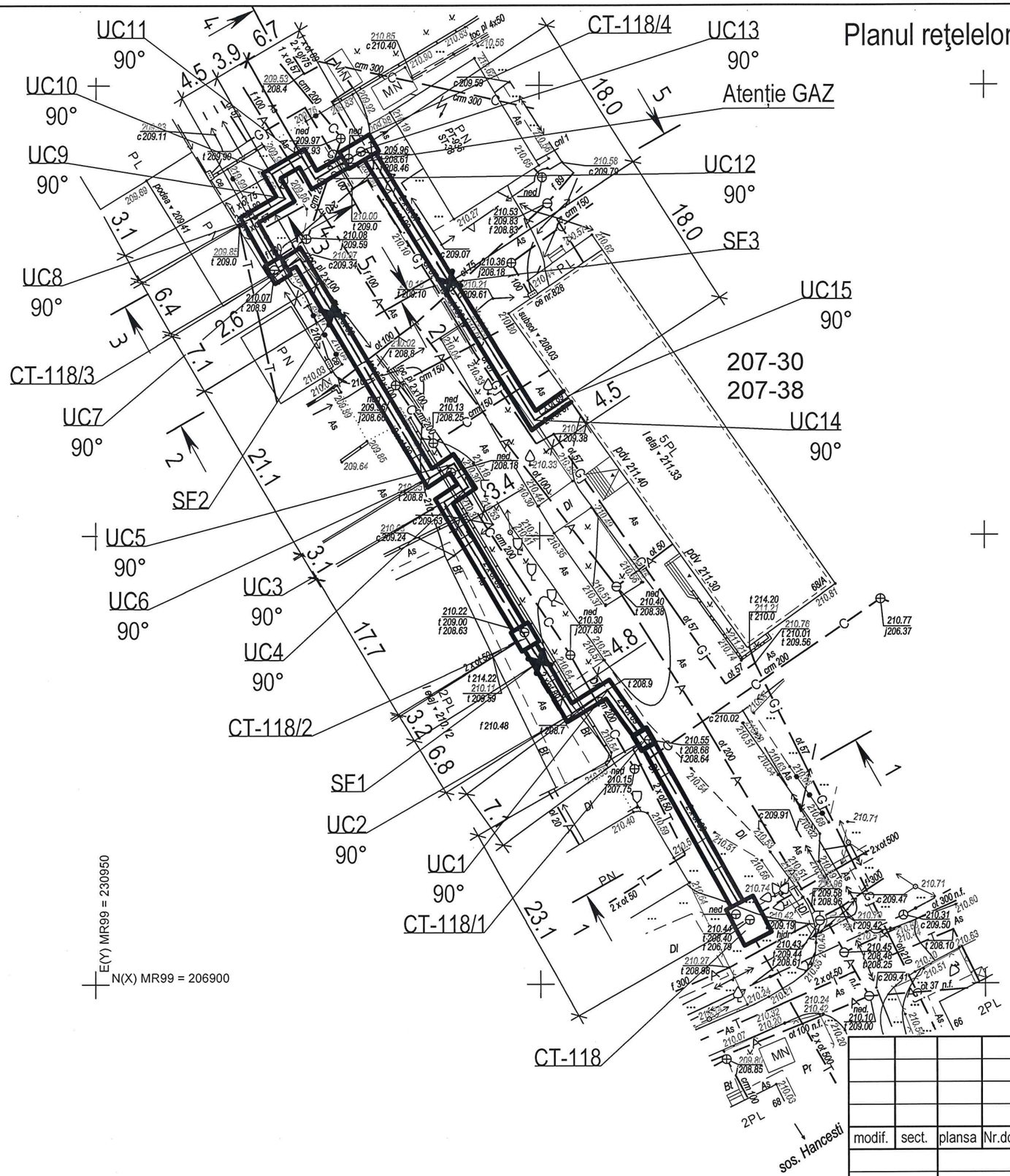

modif.	sect.	plansa	Nr.doc.	semnat	data
Elaborat		Demenev			03.24

102/23-RT

Reparaţia capitală a reţelelor termice DN80-65-50 de la CT-118 până la NE din şos. Hâncești, 68A

Reţele termice	Faza	Foaie	Foi
	PE	4	

Planul reţelelor termice — SA "TERMOELECTRICA"

Nr. de inventar	Semnătura şi data	În schimb. nr. inv.

Schema reţelelor termice

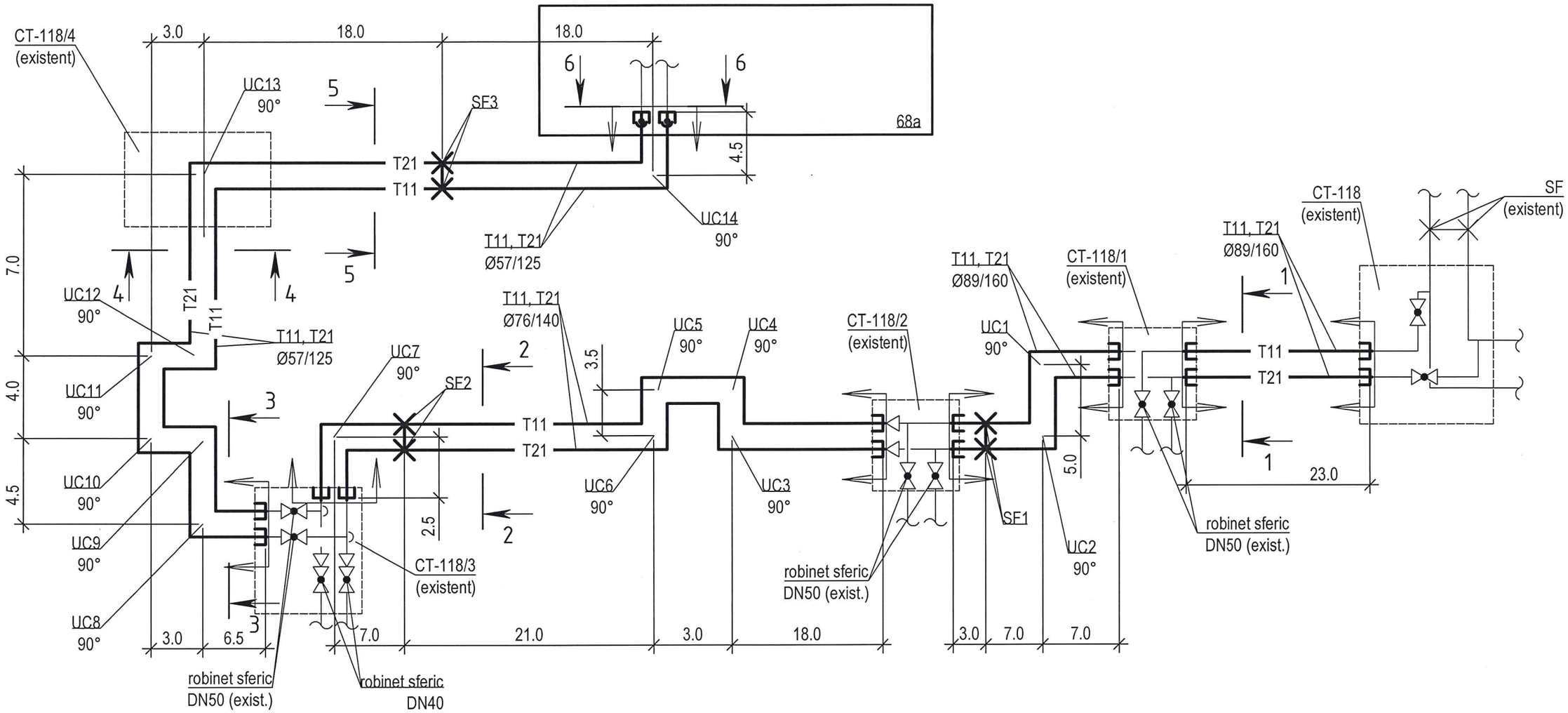

Semne convenţionale

—T11—	- Conducta tur 95°C
—T21—	- Conducta retur 55°C
—×—	- Suport fix
E——	- Căciulă de capăt
—▷◁—	- Armătură de închidere
[	- Hotar de proiectare

modif.	sect.	plansa	Nr.doc.	semnat	data
Elaborat		Demenev			03.24

102/23-RT

Reparația capitală a rețelelor termice DN80-65-50 de la CT-118 până la NE din șos. Hâncești, 68A

Reţele termice	Faza	Foaie	Foi
	PE	5	

Schema reţelelor termice.

SA "TERMOELECTRICA"

Nr. de inventar	Semnătura şi data	În schimb. nr. inv.

Plan CT-118
Sc 1:30

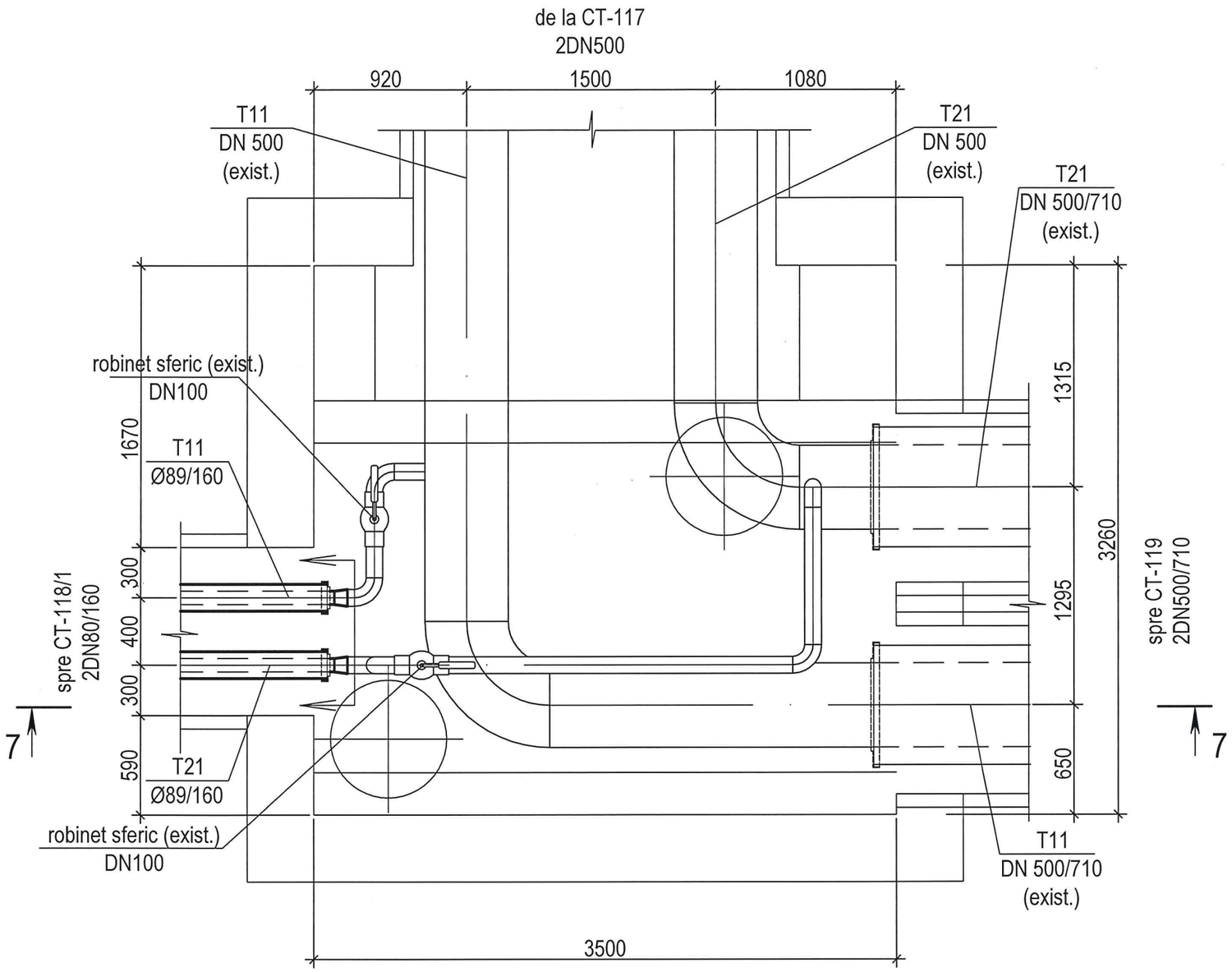

modif.	sect.	plansa	Nr.doc.	semnat	data
Elaborat		Demenev			03.24

102/23-RT

Reparația capitală a rețelelor termice DN80-65-50 de la CT-118 până la NE din șos. Hîncești, 68A

Reţele termice	Faza	Foaie	Foi
	PE	6	

Cămin termic CT-118. Plan	SA "TERMOELECTRICA"

Nr. de inventar	Semnătura şi data	În schimb. nr. inv.

Secțiunea 7-7
Sc 1:30

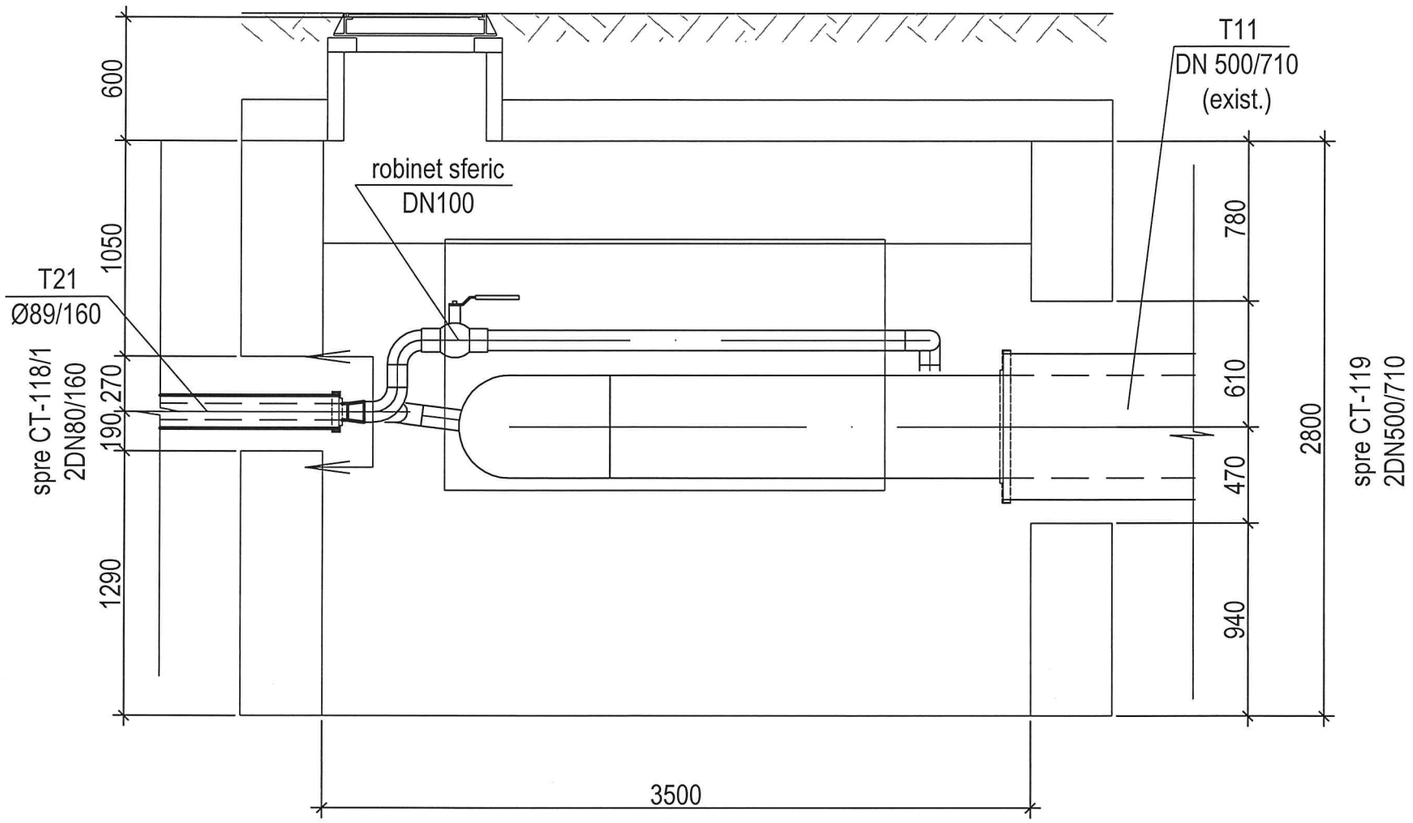

modif.	sect.	plansa	Nr.doc.	semnat	data	102/23-RT		
						Reparația capitală a rețelelor termice DN80-65-50 de la CT-118 până la NE din șos. Hîncești, 68A		
						Reţele termice	Faza	Foaie	Foi
							PE	7	
Elaborat		Demenev			03.24	Cămin termic CT-118. Secţiunea 7-7	SA "TERMOELECTRICA"		

Nr. de inventar	Semnătura şi data	În schimb. nr. inv.

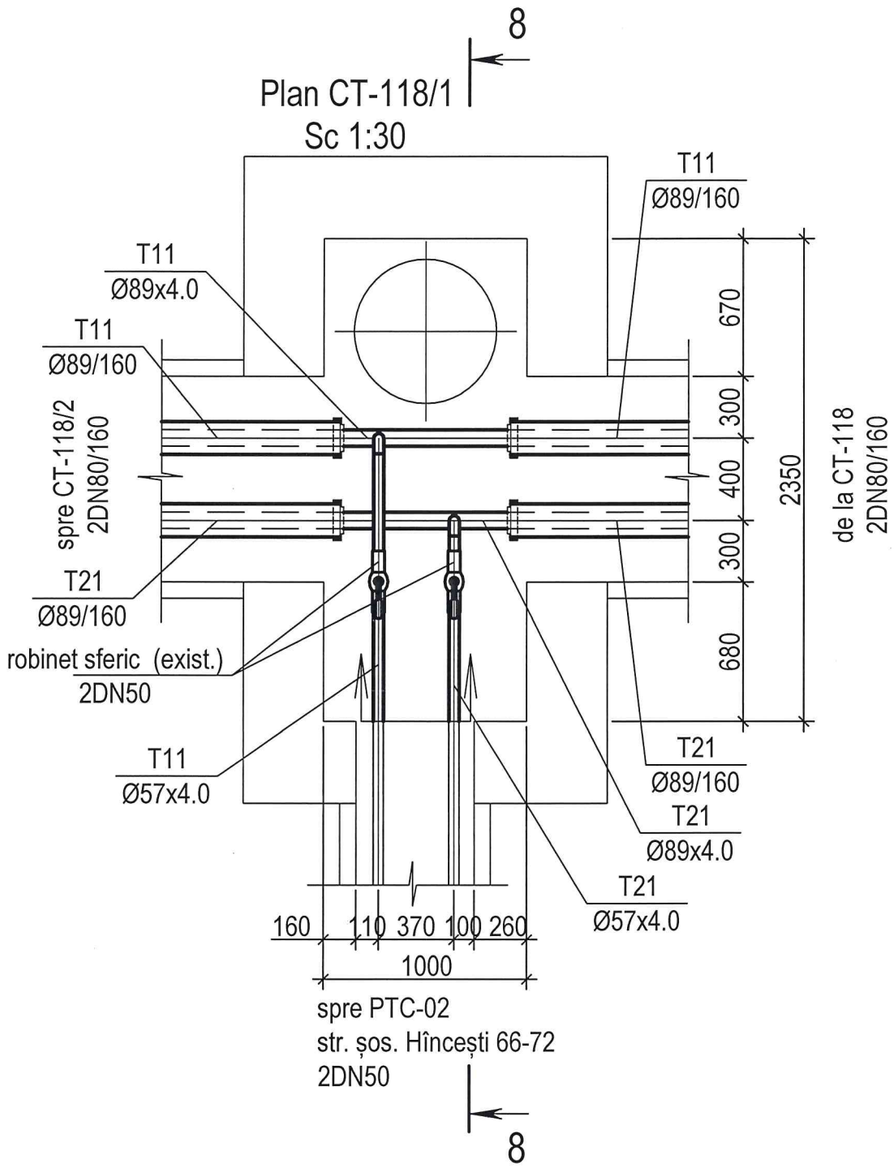

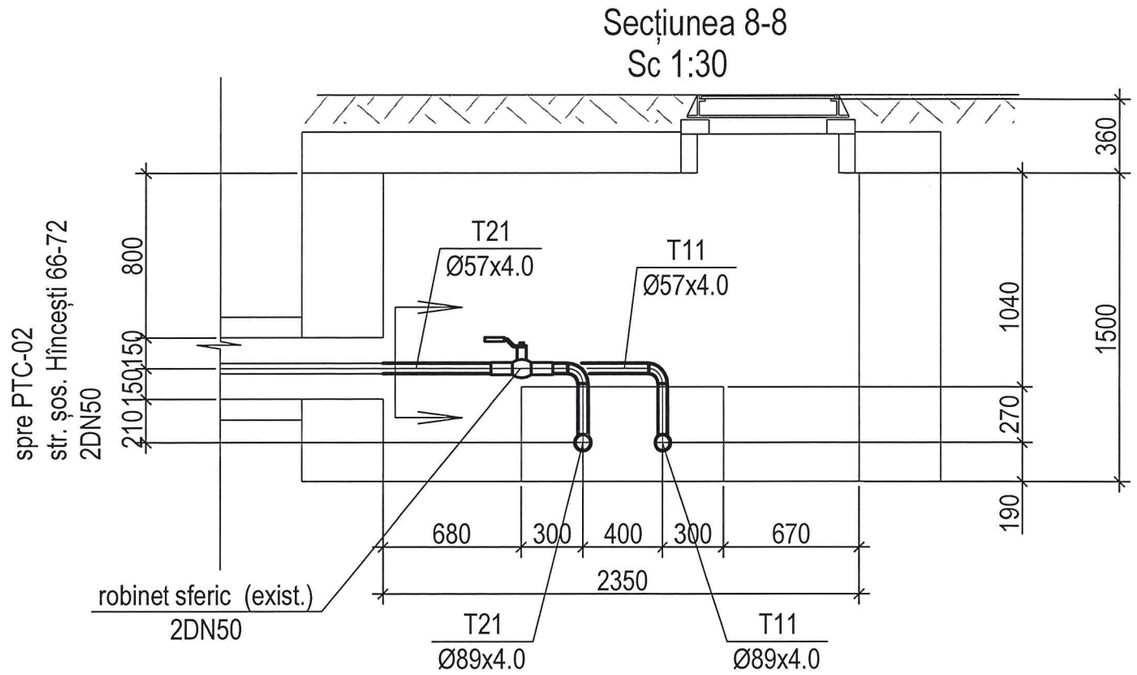

						102/23-RT		
						Reparația capitală a rețelelor termice DN80-65-50 de la CT-118 până la NE din șos. Hîncești, 68A		
modif.	sect.	plansa	Nr.doc.	semnat	data			
						Reţele termice	Faza	Foaie	Foi
							PE	8	
Elaborat		Demenev			03.24	Cămin termic CT-118/1. Plan. Secţiunea 8-8	SA "TERMOELECTRICA"		

În schimb. nr. inv.	
Semnătura şi data	
Nr. de inventar	

Plan CT-118/2
Sc 1:30

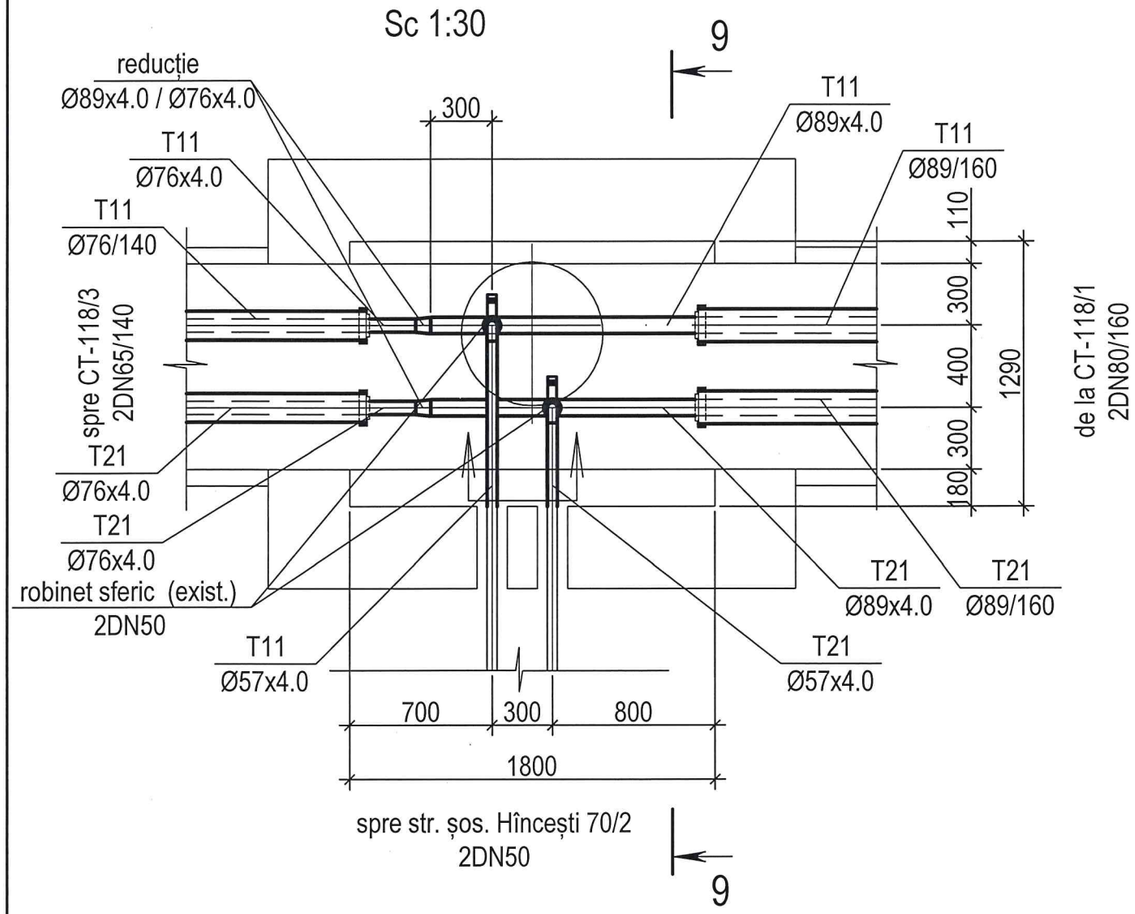

Secțiunea 9-9
Sc 1:30

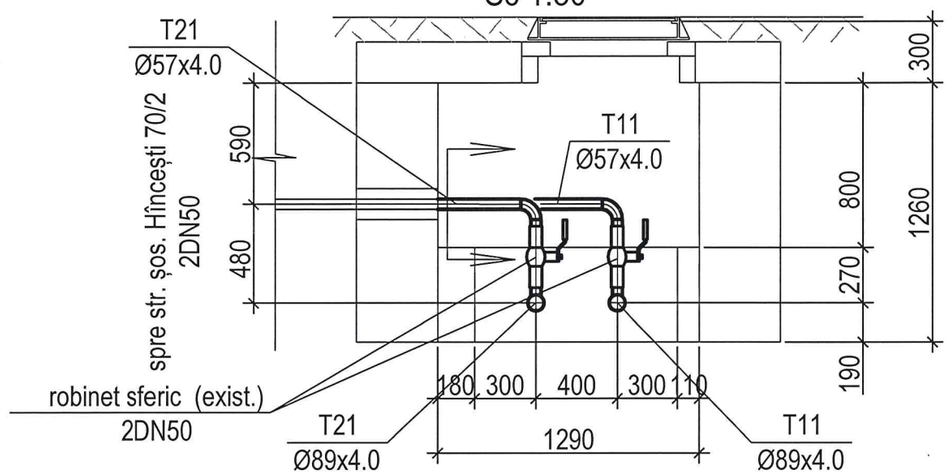

modif.	sect.	plansa	Nr.doc.	semnat	data
Elaborat		Demenev			03.24

102/23-RT

Reparația capitală a rețelelor termice DN80-65-50 de la CT-118 până la NE din șos. Hîncești, 68A

Reţele termice	Faza	Foaie	Foi
	PE	9	

Cămin termic CT-118/2.
Plan. Secţiunea 9-9

SA "TERMOELECTRICA"

Nr. de inventar	Semnătura şi data	În schimb. nr. inv.

Plan CT-118/3
Sc 1:30

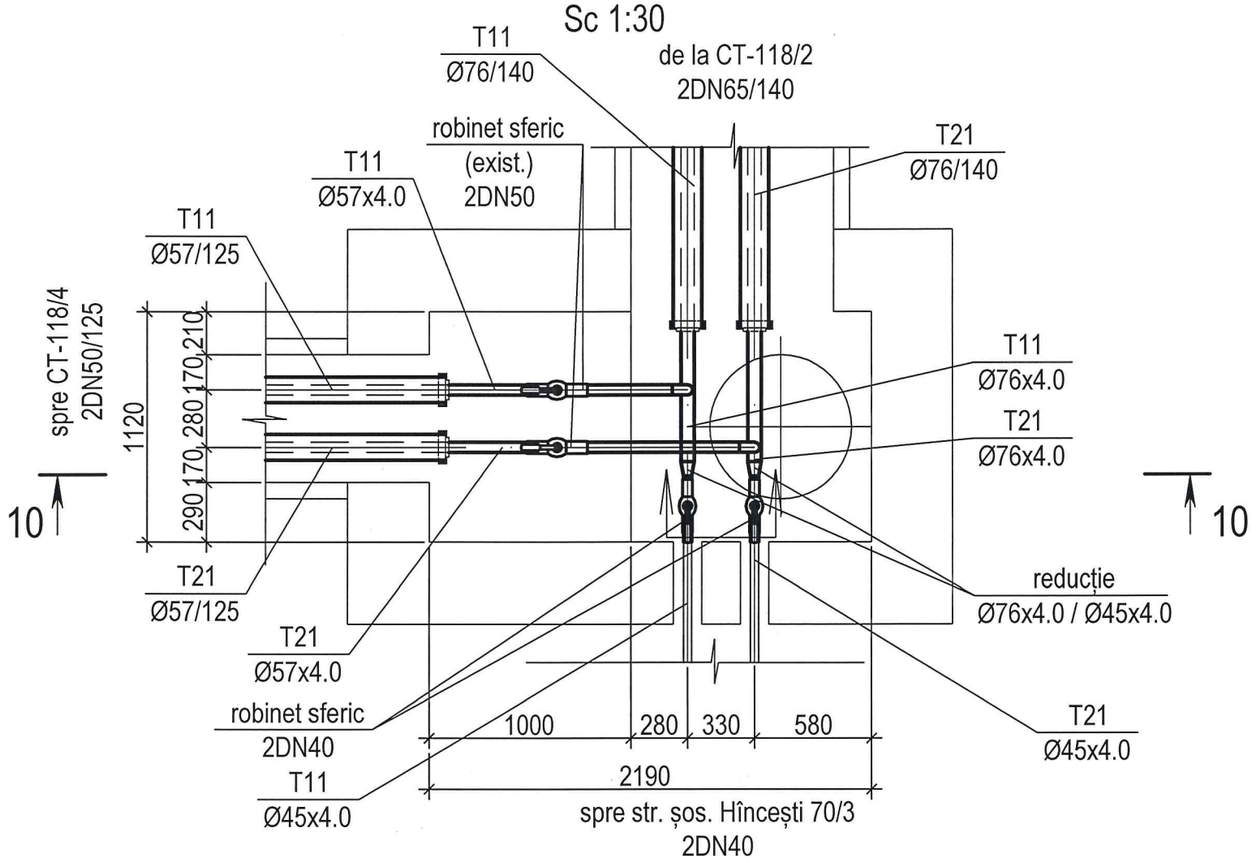

Secțiunea 10-10
Sc 1:30

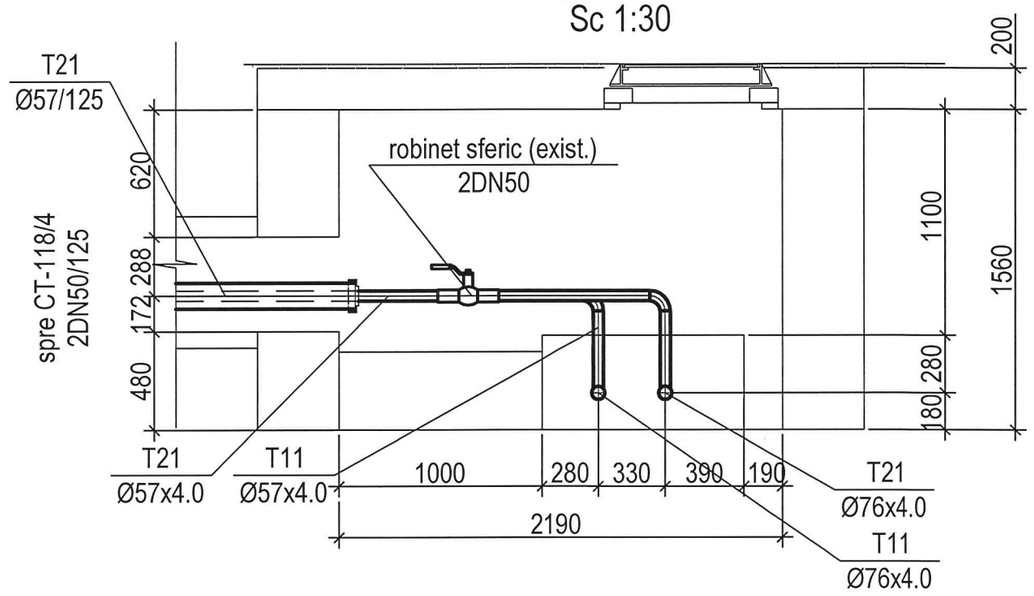

modif.	sect.	plansa	Nr.doc.	semnat	data
Elaborat		Demenev			03.24

102/23-RT

Reparația capitală a rețelelor termice DN80-65-50 de la CT-118 până la NE din șos. Hîncești, 68A

Reţele termice

Faza	Foaie	Foi
PE	10	

Cămin termic CT-118/3.
Plan. Secţiunea 10-10

SA "TERMOELECTRICA"

În schimb. nr. inv.	
Semnătura şi data	
Nr. de inventar	

Plan CT-118/4
Sc 1:30

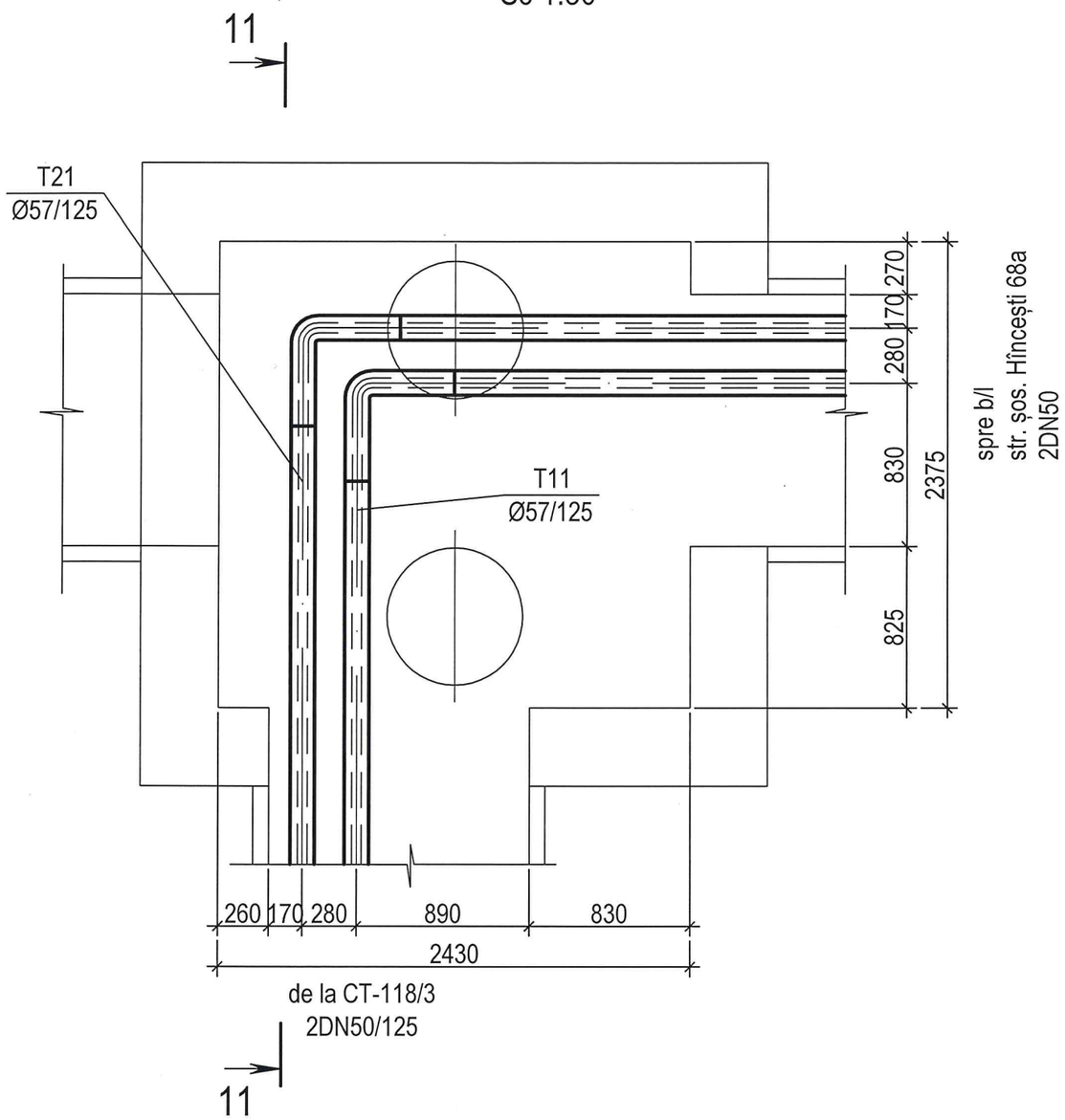

Secțiunea 11-11
Sc 1:30

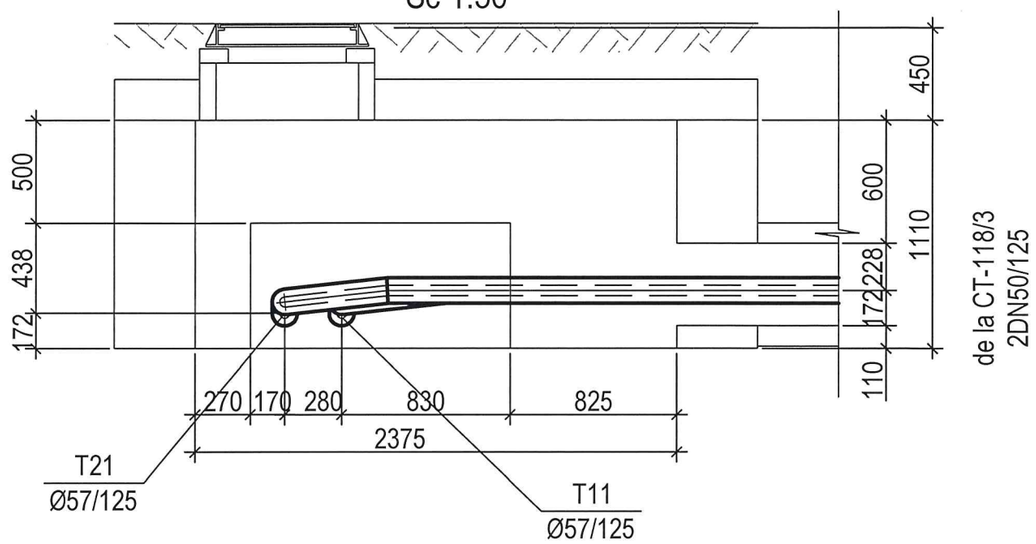

						102/23-RT		
						Reparația capitală a rețelelor termice DN80-65-50 de la CT-118 până la NE din șos. Hîncești, 68A		
modif.	sect.	plansa	Nr.doc.	semnat	data			
						Reţele termice	Faza	Foaie	Foi
							PE	11	
Elaborat		Demenev			03.24	Cămin termic CT-118/4. Plan. Secţiunea 11-11	SA "TERMOELECTRICA"		

În schimb. nr. inv.	
Semnătura şi data	
Nr. de inventar	

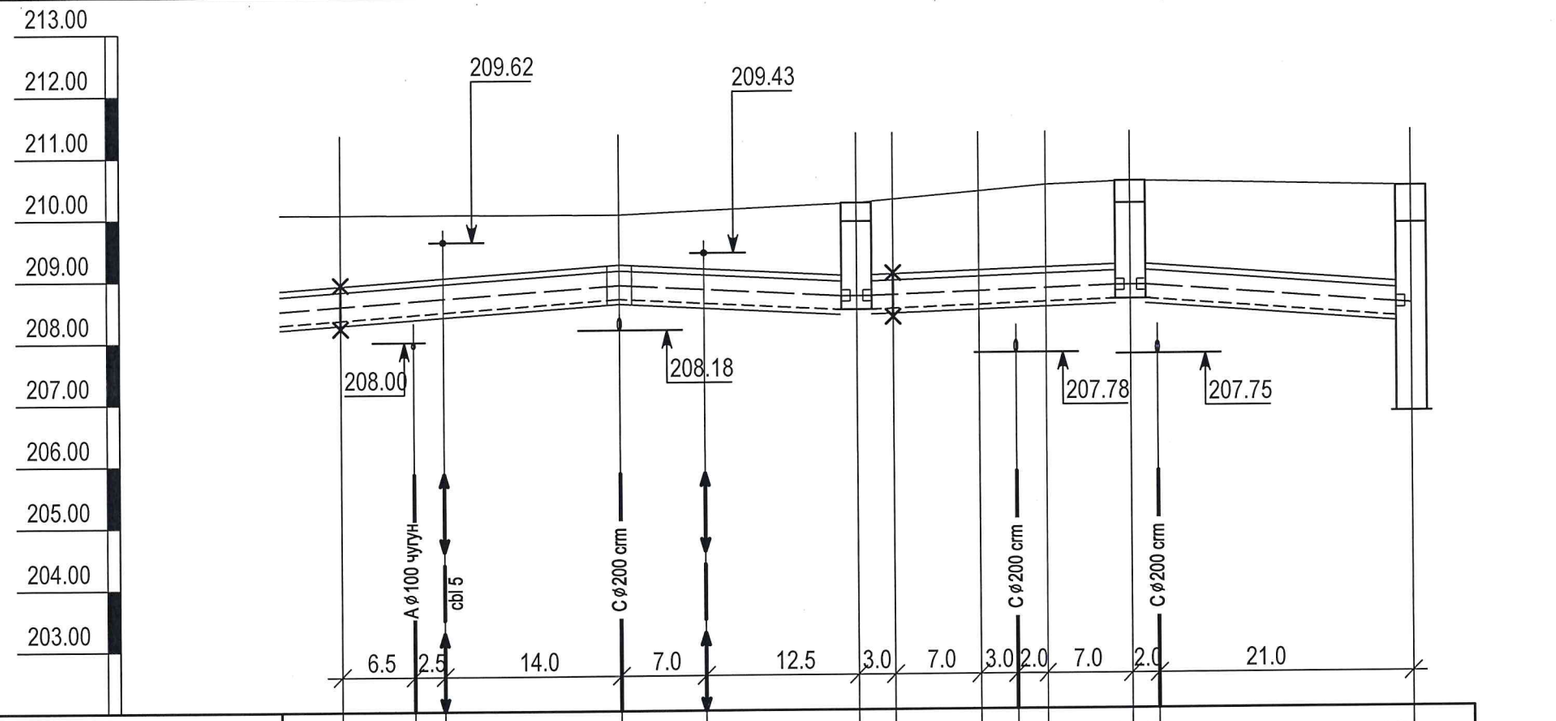

Cota naturală	210.07	210.06	210.06	210.05	210.11	210.22	210.27	210.40	210.45	210.49	210.55	210.55	210.44
Cota superioară a canalului sau a izolației în cazul pozării fără canal	208.92	209.00	209.04	209.24	209.17	209.06	209.07	209.12	209.14	209.16	209.20	209.19	208.89
Cota inferioară a canalului sau a transeului in cazul pozării fără canal	208.28	208.36		208.60		208.42	208.43	208.48	208.50	208.52	208.56	208.55	208.25
Panta, %		0.014				0.009	0.006	0.006	0.006		0.006		0.013
Lungimea, m				23.0	19.5		3.0	7.0	5.0		7.0	23.0	
Numărul secţiunii transversale / dimensiunea internă, мм	2 - 2 1000x460h (exist.)					1 - 1 1000x460h (exist.)							
Planul desfăşurat													

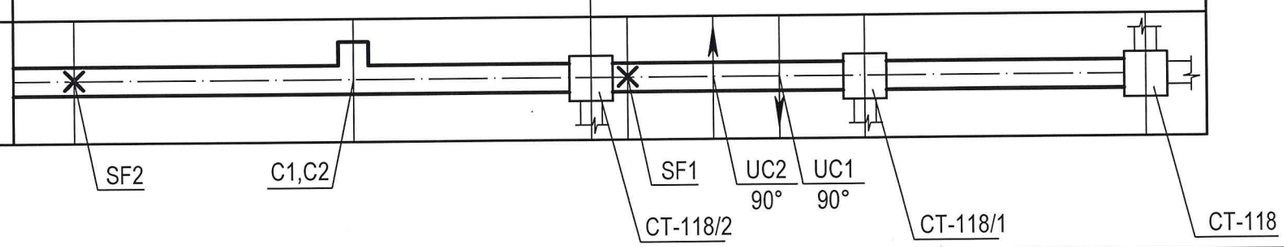

modif.	sect.	plansa	Nr.doc.	semnat	data
Elaborat		Demenev			03.24

102/23-RT

Reparația capitală a rețelelor termice DN80-65-50 de la CT-118 până la NE din șos. Hâncești, 68A

Reţele termice

Faza	Foaie	Foi
PE	12	

Profilul reţelelor termice de la CT-118 până la SF2.

SA "TERMOELECTRICA"

Nr. de inventar	Semnătura și data	În schimb. nr. inv.

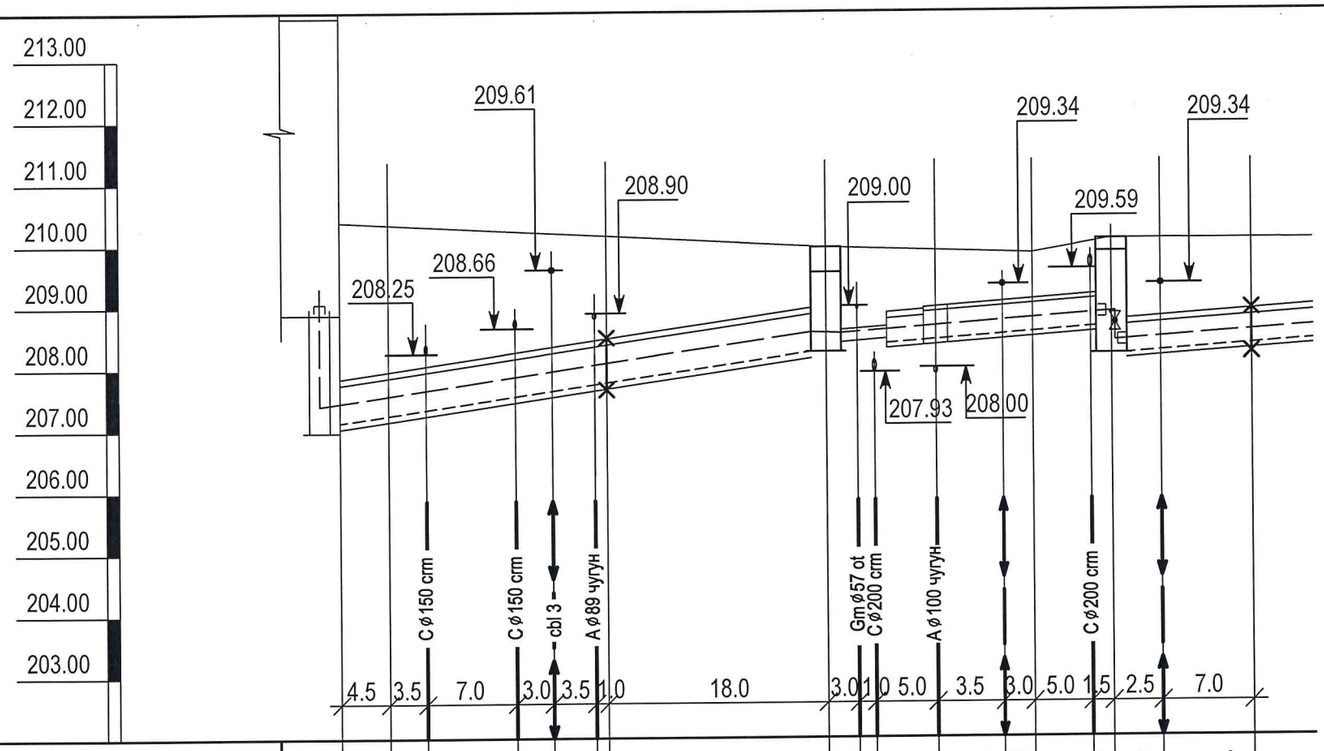

Cota naturală	210.38	210.34	210.31	210.28	210.18	210.16	210.15	209.96	209.94	209.93	209.90	209.87	209.85	210.01	210.07	210.07	210.07
Cota superioară a canalului sau a izolaţiei în cazul pozării fără canal	207.84	207.96	208.05	208.26	208.35	208.45	208.48	208.97	208.63	208.65	208.98	209.06	209.10	209.17	208.77	208.81	208.92
Cota inferioară a canalului sau a transeului in cazul pozării fără canal	207.03	207.15	207.24	207.45		207.64	207.67	208.16	208.43	208.45	208.37		208.49	208.56	208.13	208.17	208.28
Panta, %		0.027	0.028				0.028		0.023			0.018		0.012		0.010	0.014
Lungimea, m		4.5			18.0			18.0		9.0		6.5		6.5		2.5	7.0
Numărul secţiunii transversale / dimensiunea internă, мм	5 - 5 1280x610h (exist.)								4 - 4 1340x400h (exist.)			3 - 3 620x460h (exist.)					
Planul desfăşurat																	

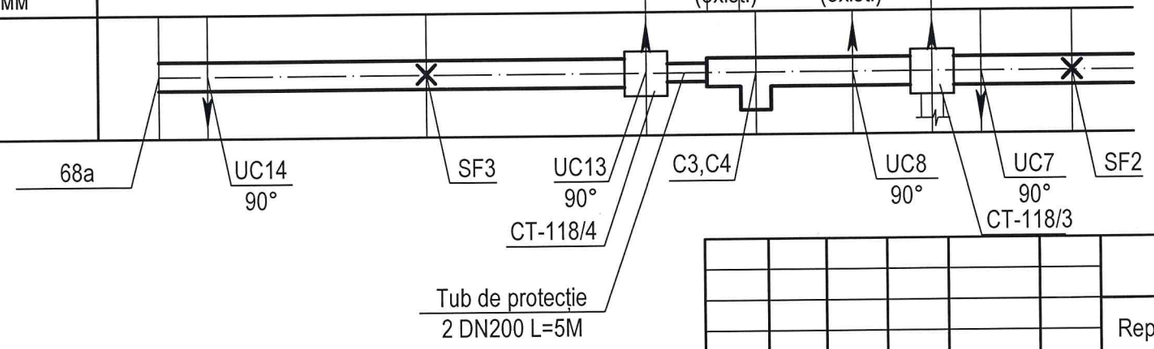

modif.	sect.	plansa	Nr.doc.	semnat	data
Elaborat		Demenev			03.24

102/23-RT

Reparaţia capitală a reţelelor termice DN80-65-50 de la CT-118 până la NE din şos. Hâncești, 68A

Reţele termice

Faza	Foaie	Foi
PE	13	

Profilul reţelelor termice de la SF2 până la 68a.

SA "TERMOELECTRICA"

Nr. de inventar	Semnătura şi data	În schimb. nr. inv.

1 - 1
Sc 1:20

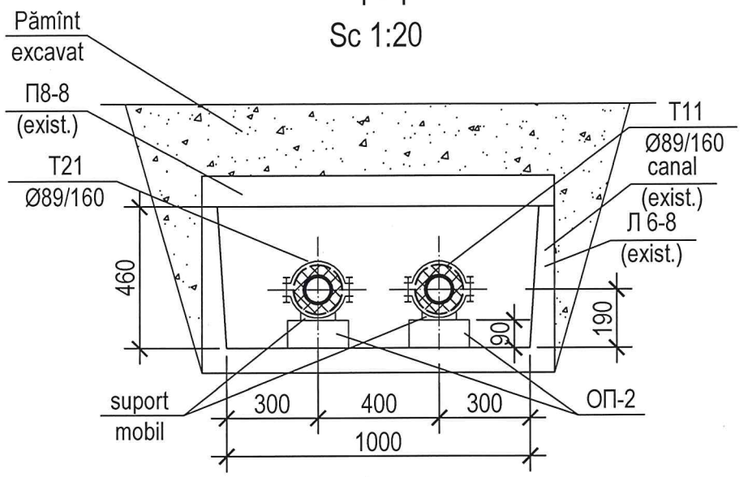

2 - 2
Sc 1:20

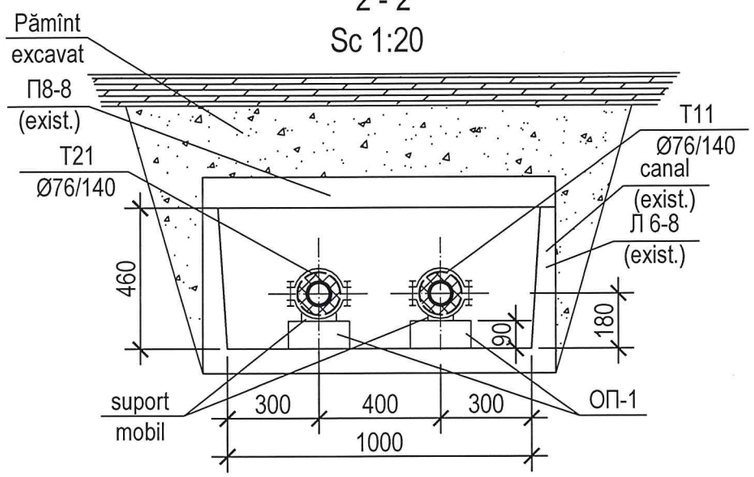

3 - 3
Sc 1:20

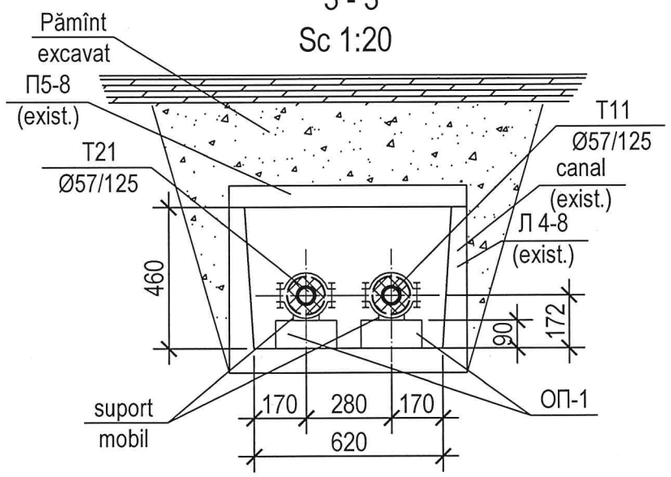

4 - 4
Sc 1:20

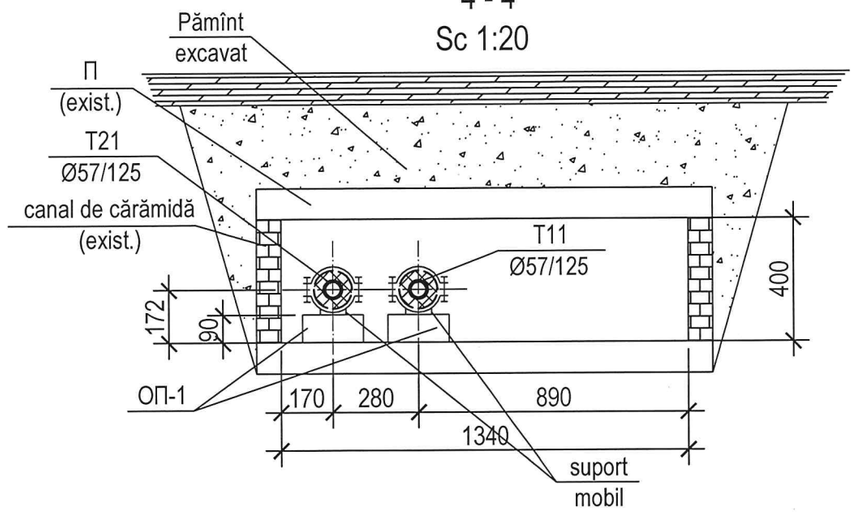

5 - 5
Sc 1:20

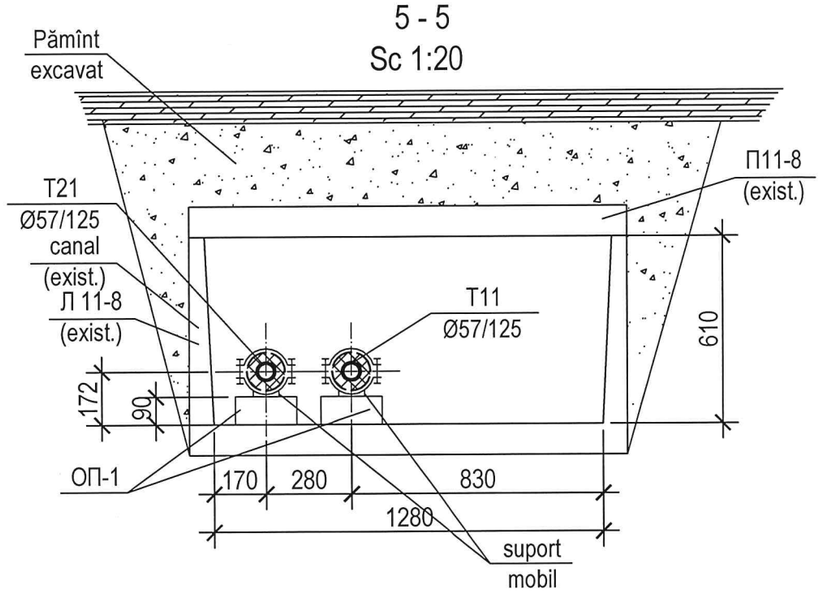

modif.	sect.	plansa	Nr.doc.	semnat	data
Elaborat		Demenev			03.24

102/23-RT

Reparația capitală a rețelelor termice DN80-65-50 de la CT-118 până la NE din șos. Hâncești, 68A

Reţele termice

Faza	Foaie	Foi
PE	14	

Secţiunile 1-1, 2-2, 3-3, 4-4, 5-5

SA "TERMOELECTRICA"

În schimb. nr. inv.	
Semnătura şi data	
Nr. de inventar	

Secțiunea 6 - 6
Sc 1:20

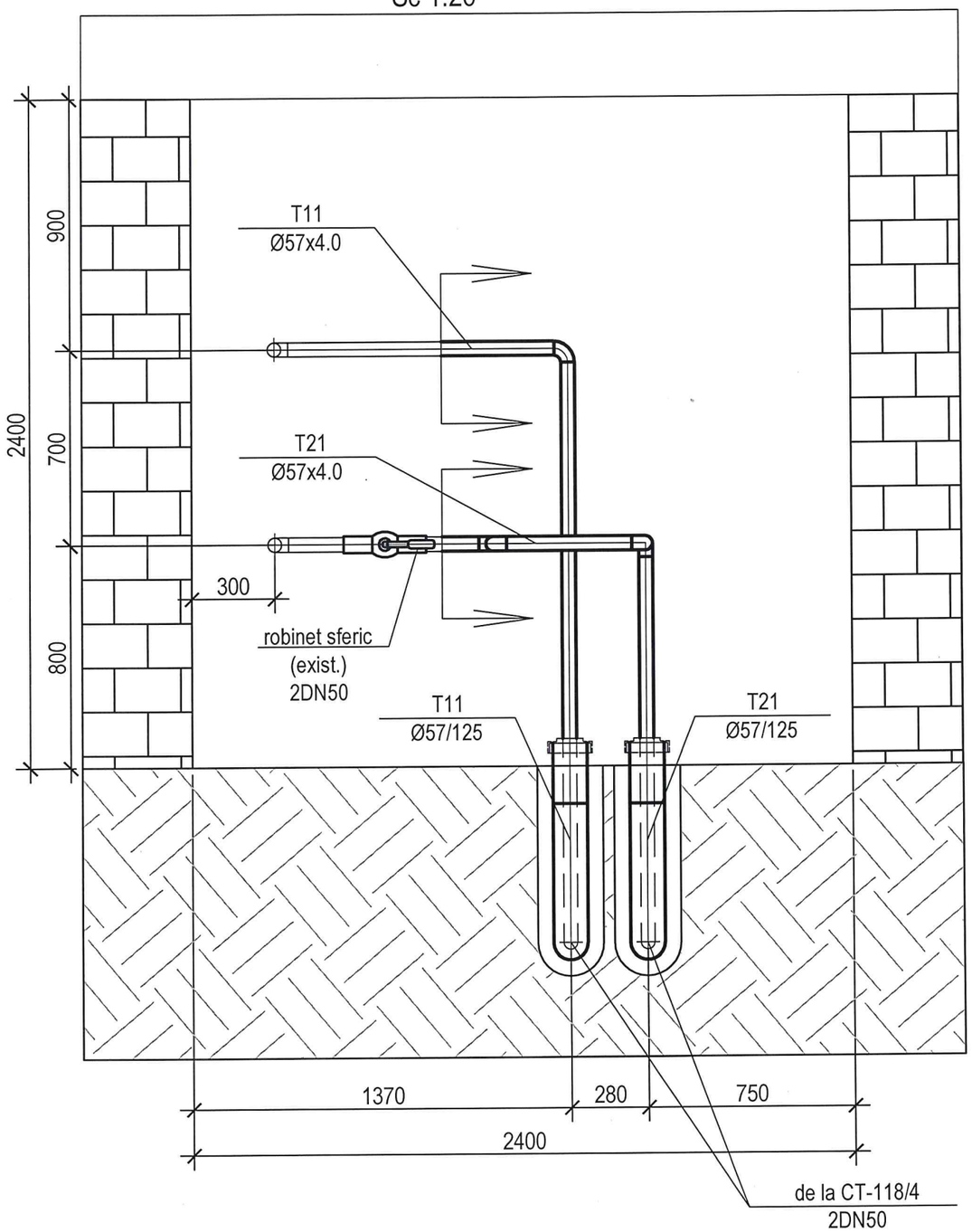

modif.	sect.	plansa	Nr.doc.	semnat	data
Elaborat		Demenev			03.24

102/23-RT

Reparația capitală a rețelelor termice DN80-65-50 de la CT-118 până la NE din șos. Hâncești, 68A

Reţele termice

Faza	Foaie	Foi
PE	15	

Secţiune 6-6

SA "TERMOELECTRICA"

În schimb. nr. inv.	
Semnătura și data	
Nr. de inventar	

Specificaţia

Poz.	Notaţia	Denumirea	Unit.	Cant.	Masa unit., kg	Notă
1	2	3	4	5	6	7
	GOST 10704-91	Ţeavă din oţel preizolată cu				
	B-20 GOST 1050-88 sau	poliuretan rigid PN25 cu manta de				
	P265GH EN 10217-5:2019	protecţie din polietilena fără semnalizare				
1		Ø89x4.0 (Ø88,9x4.0) /160	m	92		
2		Ø76x4.0 (Ø76,1x4.0) /140	m	115		
3		Ø57x4.0 (Ø60,3x4.0) /125	m	134		
		Cot din oţel preizolat cu poliuretan rigid				
4		90° DN80/160	buc	4		
5		90° DN65/140	buc	10		
6		90° DN50/125	buc	16		
		Suport fix preizolat cu poliuretan rigid				
7		DN80/160	buc	2		
8		DN65/140	buc	2		
9		DN50/125	buc	2		
		Setul de izolare îmbinărilor				
10		DN80/160	set	20		
11		DN65/140	set	34		
12		DN50/125	set	44		
		Căciulă de capăt				
13		DN80/160	buc	8		
14		DN65/140	buc	4		
15		DN50/125	buc	4		
		Suport mobil pentru conducte				
		preizolate cu poliuretan				
16	552.00.00.1СБ	DN80/160	buc	28		
17	555.00.00.4СБ	DN65/140	buc	38		
18	555.00.00.3СБ	DN50/125	buc	46		
19	s. 3.006.1-2/82 ed.1	Talpă de reazem ОП-2	buc	28		
20	s. 3.006.1-2/82 ed.1	Talpă de reazem ОП-1	buc	84		

Specificaţia

Poz.	Notaţia	Denumirea	Unit.	Cant.	Masa unit., kg	Notă
1	2	3	4	5	6	7
	Seria 3.006.1 ed. 1	Elementele de construcţie a suporturilor fixe dupa tip				
21		ЩО1-80	set	1		
22		ЩО1-65	set	1		
23		ЩО1-50	set	1		
24		Montare plăcilor din beton armat П 8-8 L=3.0m	buc	34		din demontaj
25		Montare plăcilor din beton armat П 5-8 L=3.0m	buc	7		din demontaj
26		Montare plăcilor din beton armat П 11-8 L=3.0m	buc	14		din demontaj
		CT 118 (exist.)				
27		Reducţie Ø108x4,0-89x4,0	buc	2		
		CT 118/1 (exist.)				
28	GOST 10704-91	Ţeavă de oţel electrosudată Ø89x4,0	m	2		
29	GOST 10704-91	Ţeavă de oţel electrosudată Ø57x4,0	m	3		
30	GOST 17375-2001	Cot 90° Ø57x4,0	buc	2		
31	Seria 4.903-10. ed 1	Eclisă tip T 94.032 DN80/DN50	buc	2		
		Robinet sferic din oţel sub sudura				
32		PN25 DN 50	buc	2		din demontaj

				102/23-RT.SU		
				Reparaţia capitală a reţelelor termice DN80-65-50 de la CT-118 până la NE din şos. Hîncești, 68A		
				Reţele termice	Faza	Foaie	Foi
					PE	1	3
Elaborat	Demenev		03.24	Specificaţia utilajului şi materialelor	SA "TERMOELECTRICA"		

În schimb Nr. inv	
Semnătura şi Data	
Nr. de inventar	

Specificaţia

Poz.	Notaţia	Denumirea	Unit.	Cant.	Masa unit., kg	Notă
1	2	3	4	5	6	7
		Protecţie anticorozivă				
33	GOST 25129-82*	Grund GF-021 în 2 straturi	m²	1,1		
		Izolaţie termică				
		Cilindri din vată minerală δ=50mm				
34		Ø89x4,0	m	2,0		
35		Ø57x4,0	m	4,0		
36		Invelitoarea metalica a izolaţiei din tablă de oţel subţire б=0,5mm	m²	3,0		
		CT 118/2 (exist.)				
37	GOST 10704-91	Ţeavă de oţel electrosudată Ø89x4,0	m	3		
38	GOST 10704-91	Ţeavă de oţel electrosudată Ø57x4,0	m	2,5		
39	GOST 17375-2001	Cot 90° Ø57x4,0	buc	2		
40	GOST 17378-2001	Reducţie Ø89x4,0-76x4,0	buc	2		
41	Seria 4.903-10. ed 1	Eclisă tip T 94.032 DN80/DN50	buc	2		
		Robinet sferic din oţel sub sudura				
42		PN25 DN 50	buc	2		
		Protecţie anticorozivă				
43	GOST 25129-82*	Grund GF-021 în 2 straturi	m²	0,7		
		Izolaţie termică				
		Cilindri din vată minerală δ=50mm				
44		Ø89x4,0	m	4,0		
45		Ø57x4,0	m	3,0		
46		Invelitoarea metalica a izolaţiei din tablă de oţel subţire б=0,5mm	m²	4,0		

Specificaţia

Poz.	Notaţia	Denumirea	Unit.	Cant.	Masa unit., kg	Notă
1	2	3	4	5	6	7
		CT 118/3 (exist.)				
47	GOST 10704-91	Ţeavă de oţel electrosudată Ø76x4,0	m	1,5		
48	GOST 10704-91	Ţeavă de oţel electrosudată Ø57x4,0	m	4		
49	GOST 10704-91	Ţeavă de oţel electrosudată Ø45x4,0	m	0,5		
50	GOST 17375-2001	Cot 90° Ø57x4,0	buc	2		
51	GOST 17378-2001	Reducţie Ø76x4,0-45x4,0	buc	2		
52	Seria 4.903-10. ed 1	Eclisă după tip T 94.032 DN65/DN50	buc	2		
		Robinet sferic din oţel sub sudura				
53		PN25 DN 50	buc	2		din demontaj
54		PN25 DN 40	buc	2		
		Protecţie anticorozivă				
55	GOST 25129-82*	Grund GF-021 în 2 straturi	m²	1,2		
		Izolaţie termică				
		Cilindri din vată minerală δ=50mm				
56		Ø76x4,0	m	2,0		
57		Ø57x4,0	m	5,0		
58		Ø45x4,0	m	1,0		
59		Invelitoarea metalica a izolaţiei din tablă de oţel subţire б=0,5mm	m²	3,5		

				102/23-RT.SU		
				Reparaţia capitală a reţelelor termice DN80-65-50 de la CT-118 până la NE din şos. Hîncești, 68A		
				Reţele termice	Faza	Foaie	Foi
					PE	2	
Elaborat	Demenev		03.24	Specificaţia utilajului şi materialelor	SA "TERMOELECTRICA"		

În schimb Nr. inv	
Semnătura şi Data	
Nr. de inventar	

Specificaţia

Poz.	Notaţia	Denumirea	Unit.	Cant.	Masa unit., kg	Notă
1	2	3	4	5	6	7
		Subsol (exist.)				
60	GOST 10704-91	Ţeavă de oţel electrosudată Ø57x4,0	m	4		
61	GOST 17375-2001	Cot 90° Ø57x4,0	buc	5		
		Protecţie anticorozivă				
62	GOST 25129-82*	Grund GF-021 în 2 straturi	m²	0,8		
		Izolaţie termică				
		Cilindri din vată minerală δ=50mm				
63		Ø57x4,0	m	5,0		
64		Invelitoarea metalica a izolaţiei din foile de aluminiu	m²	2,2		
65		Placă de acoperire a camerei	buc	17		din demontaj
66		Tăierea asfaltului	m	216		
		Depavarea şi restabilirea asfaltului				
67		δ=0.23m	m²	265		
68		δ=0.15m	m²	102		
69		Demontare și montare bordură de trotuar	buc	12		
		Depavarea şi restabilirea pavaj				
70		(plăci presate pentru trotuar)	m²	126		

Specificaţia

Poz.	Notaţia	Denumirea	Unit.	Cant.	Masa unit., kg	Notă
1	2	3	4	5	6	7
		Demontaj				
		Ţeavă din oţel				
71		DN 100	m	212		
72		DN80	m	36		
73		DN50	m	100		
74		Demontarea izolaţiei	m³	5		
75		Robinet sferic din oţel sub sudura				
		DN 50	buc	6		returnare 4 buc
76		Vană DN 50	buc	4		
77		Placă din beton armat П 8-8 L=3.0m	buc	34		returnare 100%
78		Placă din beton armat П 5-8 L=3.0m	buc	7		returnare 100%
79		Placă din beton armat П 11-8 L=3.0m	buc	14		returnare 100%
80		Placă de acoperire a camerei	buc	17		returnare 100%

Elaborat	Demenev		03.24

102/23-RT.SU

Reparaţia capitală a reţelelor termice DN80-65-50 de la CT-118 până la NE din şos. Hîncești, 68A

Reţele termice	Faza	Foaie	Foi
	PE	3	
Specificaţia utilajului și materialelor	SA "TERMOELECTRICA"		

Nr. de inventar	Semnătura şi Data	În schimb Nr. inv