SERVICIUL DE STAT
PENTRU VERIFICAREA ŞI EXPERTIZAREA
PROIECTELOR ŞI CONSTRUCŢIILOR
VERIFICAT
VIZAT SPRE NESCHIMBARE
Verificatori: _____
(Numele, Prenumele) (Semnătura)
Data: 28 07 2014

Segment de gard cu poartă şi portiţă

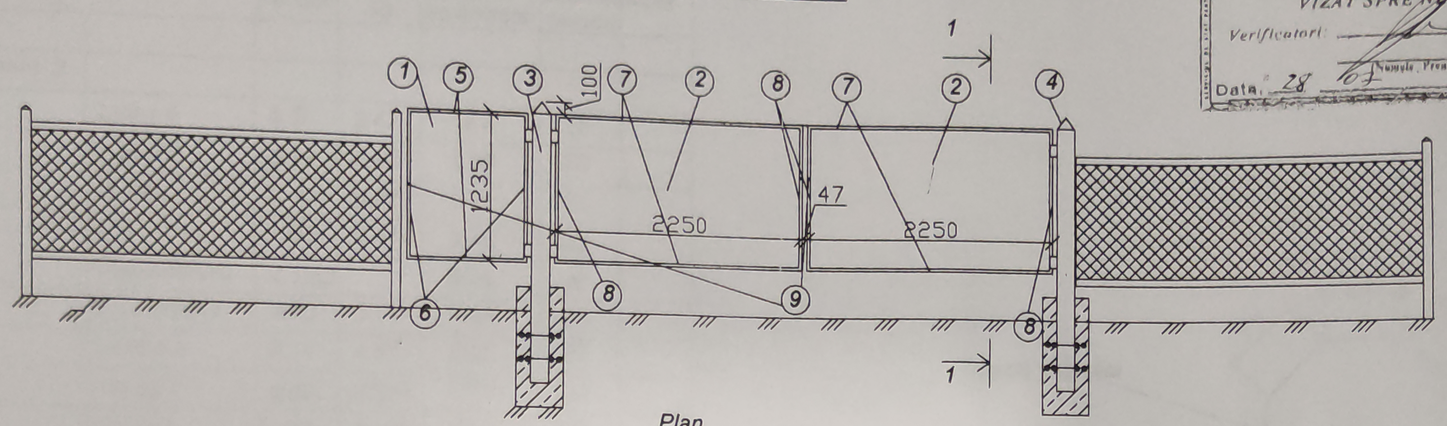

Plan

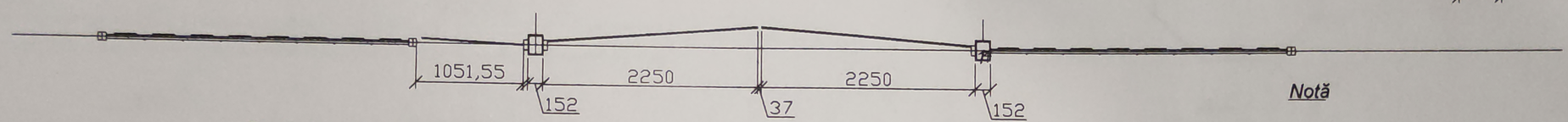

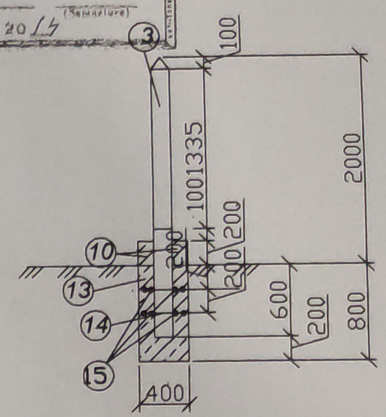

Poarta şi portiţa. Specificaţia

Poz.	Denumirea	Secţiune	L tronson	masa m. l./ kg	masa piesei pe tronson	Numărul tronsoanelor	Notă
1.	GOST 8065-82	-1600x1052x1.8		14.15	22.04	1	
2.	GOST 8065-82	-1600x2105x1.8		14.15	47.65	2	
3	GOST 8240-89*	[16	5.20	14.2	73.84	2	
4.	GOST 103-76*	-100 x 4	0.30	3.11	0.94	2	
5.	GOST 8509-86	∟50x4	1.90	3.89	7.39	1	
6.	GOST 8509-86	∟50x4	2.47	3.89	9.61	1	
7.	GOST 8509-86	∟50x4	4.3	3.89	16.73	2	
8.	GOST 8509-86	∟50x4	2.67	3.89	10.39	2	
9.	Element metalic	S=0.03m2	5.12		1.776	2	
10	Beton cl. B 12.5			0.07m3		2	
11	Broască-4buc.						
12	mîner - 2buc.						
13	Beton cl. B 7.5			0.128m3		2	
14	GOST 5781-82	Ø 8A I	1.20	0.395	0.474	2	
15	GOST 5781-82	Ø 8A I	2.40	0.395	0.948	2	

Notă

1.Construcţiile metalice, poarta şi portiţa, sunt prelucrate cu grunt din oxid de fier roşu şi sunt vopsite cu vopsea emailată în două straturi.
Instalarea porţilor şi portiţei în poziţia verticală are loc prin montare cu ajutorul şuruburilor şi piuliţelor M24. Şuruburile şi piuliţile sunt strinse pînă la poziţia care permite deschiderea liberă a porţii. După reglarea şi montarea totală a porţilor, piuliţile sunt sudate de şuruburi pentru a preveni desşurubarea lor.
Suprafeţele de frecare a balamalelor porţii trebuie să fie unsă cu unsoare conform GOST 1631-1
Locul de sudură a balamalelor de elementele metalice fixe trebuie să fie prelucrate cu grunt şi vo în două straturi. Culoarea vopselei este neagră.

2. Sudura trebuie să fie protejată şi efectuată din electrozi de tip Э42 după GOST 9467.
Înălţimea sudurii este de 3 şi 6mm.
Calitatea sudurilor trebuie să corespundă normelor şi cerinţelor după GOST 10922-64

3. Coala dată se citeşte împreună cu coala PG-2,7.

Sp.princ.	Heilo T.		
Elabor.	Heilo T.		

12A,B,C,D,E-0-PG

Instalatii de epurare si retele exterioare de canalizare
s. Bardar, raionul Ialoveni.

Plan general	Faza	Plansa	Planse
	P.E.	6	

Poarta şi portiţa. Specificaţia.

"Cadrproiect CIS" S.R.L.
mun. Chisinau