EVIDENŢA SETURILOR PRINCIPALE ALE DESENELOR DE EXECUŢIE

Marcare.	Denumire	Note
19-2024-SAC	Soluții arhitecturale	
19-2024-IVC	Încălzirea, ventilare și condiționare aerului	
19-2024-AC	Apeduct și canalizare	
19-2024-IEI	Iluminat electric interior	
19-2024-SI	Signalizare incendiu	

BORDEROU - SET ARHITECTURĂ

Poz.	Denumirea	Notă
1	Date generale	
2	Plan etaj fragment (releveu)	
3	Sectiune 1-1, 2-2 (releveu)	
4	Plan de zidarie. Plan lucrărilor de demontare Specificarea la schema amplasari elementelor peretilor noi Per.n.1	
5	Explicatia podelelor, ușilor și ferestrelor.	
6	Explicaţia lucrărilor de finisare a încaperilor.	
7	Noduri, detalii. Sectiune A-A	
8	Fragment plan subsol cu groapa	
9	Sectiune B-B.	
10	Schema amplasării elementelor peretelor noi Per.n.1 Specificaţia elementelor monolite	
11	Schema fixarii peretelor din zidarie. Specificaţia elementelor de fixare a peretelor de zidarie	

Proiectul este elaborat conform normelor si regulilor în vigoare, si asigura criteriile de baza a calitatii constructiilor, reglamentate prin legea cu privire la calitatea in constructii:

A- rezistenta si stabilitate;
B- siguranta În exploatare
C- siguranta la foc si securitatea exploziva
D- igiena, sanatatea oamenilor, refacerea si protectia mediului înconjorator
E- izolatie termica, hidrofuga si economie de energie
F- protecție impotriva zgomotului
G- Utilizare sistenabilă a resurselor naturale conform legii nr. 721-XIII din 2.02-96

ASP Vasiliev Iu.
ISP Grigorean V.

INDICI TEHNICO-ECONOMICI

Nr./o.	Indicatorul	Unit.	Valoarea
1.	Suprafaţa total a clădirii la sol, m².	m2	-
2.	Suprafaţa totală, m² .	m2	1176.68
3.	Aria utila		-
4.	Volumul constructiv, m³.	m3	3530.04

DATE GENERALE

Proiectul este elaborat pe baza temei de proictare a beneficiarului şi în conformitate cu prevederile normelor în constricţie şi corespunde nivelului actual de confort.
Cota relativa 0,000 este nivelul pardoselei a etajului 1 .
Pereții exteriori sunt blocuri de fundatie ФСТ cu grosimea 400mm.
Pereţii despartitori sunt din blocuri BCA, b=200mm și din ips cartonat b=100mm. Înălțimea =3.0m
Clasa constructiei I .
Grad de rezistenta la foc - I.
Grad de seismicitate a zonei construcţiei - 7 grade.
Grad de durabilitate I
Temperatura de calcul aierului exterior - 16°C
Seismicitatea de calcul a cladirii - 7 grade
Proiectul se prevede replanificarea subsolului existent pentru construcția spațiilor utilitare care includ depozite și garderobe în IMSP IMU or. Chișinău.
Partea arhitecturala a proiectului include:

- Demolarea golurilor
- Ridicarea usilor existente după executarea pardoseli industriale. Demolarea ferestrelor.
- Instalarea pardoselor noi conform tabelului (de la cota -3.000 pîna la -2.880)
- executarea tencuielei conform tabelului si finisarea interioara a incaperilor
- instalarea usilor noi din PVC și metalic
- executarea pereţilor despartitori
- pereţii noi despartitori ai executa - din blocuri BCA cu grosimea 200mm pe mortar de nisip și ciment M25.
- indreptarea peretele exterioare cu mortar ciment şi aplicare cu amestic uscat

Pereţii despărţitori de blocuri BCA se vor fixa de pereţi şi coloane la fiecare 1.2 m în înălțime, iar în caz de lungime mai mare de 3 m, se vor fixa suplimentar şi de planşee la intervale de 1.5 m .
Piesele de fixare conform seriei 2.230-1, ed.5
Deasupra usilor din peretii despartitori cu o lățime a deschiderii până la 1000mm se vor indepleni buiandrugi monoliți cu armare longitudionala din 2Ø12 AIII într-o un strat de mortar M-100 cu o grosime 70mm si suprafata de rezemare cu cel puțin 250mm din ambele parti

certificat Nr 0628 seria 2020-P din 11.09.2020 Licenţa Nr seria AMMII din

				Obiect nr.19/2024 -SAC		
				Replanificarea subsolului a IMSP Institutul de Medicina Urgenta din str.T.Ciorba, nr.1, mun.Chisinau		
					Faza	Plansa	Planse
					PE	1	11
IŞP	V. Grigorean		05.24				
AŞP	Iu. Vasiliev		05.24	Date generale	"Maistcons Grup" SRL		
elaborat	S. Melnic		05.24				

Взамен инв.№
Подпись и дата

EXPLICATIA LUCRARILOR DE FINISARE A INCAPERILOR

Denumirea încăperilor, №	TAVAN	PEREȚII sau PEREȚII DESPARTITORI	ОТДЕЛКА НИЗА СТЕН (ПАНЕЛЬ)		REMARCA
	TIPUL FINISARII m.p.	TIPUL FINISARII m.p.	TIPUL FINISARII m.p.	ÎNALȚI-MEA, mm	
S02 depozit farmaceutic	*netezire cu amestic uscat "Knauf"(5mm) chituire-eurofin (1mm) grunduire, vopsire cu vopsea pe baza de silicon lavabila* **168.00**	*tencuiala cu mortar de ciment-nisip cu grosimea de 20mm netezire cu amestic uscat "Knauf"(5mm) chituire-eurofin (1mm) grunduire, vopsire cu vopsea pe baza de silicon lavabila* **172.8**			
S04,S05,S14 depozit inventar	*netezire cu amestic uscat "Knauf"(5mm) chituire-eurofin (1mm) grunduire, vopsire cu emulsie apoasa* **260.00**	*tencuiala cu mortar de ciment -nisip cu grosimea de 20mm netezire cu amestic uscat "Knauf"(5mm) chituire-eurofin (1mm) grunduire, vopsire cu emulsie lavabilă* **361.5**			
S03 depozit inventar	*netezire cu amestic uscat "Knauf"(5mm) chituire-eurofin (1mm) grunduire, vopsire cu emulsie apoasa* **38,28**	*tencuiala cu mortar de ciment-nisip cu grosimea de 20mm* **44.3** *netezire cu amestic uscat "Knauf"(5mm) chituire-eurofin (1mm) grunduire, vopsire cu emulsie lavabilă* **75.6**			
S01,	*netezire cu amestic uscat "Knauf"(5mm) chituire-eurofin (1mm) grunduire, vopsire cu cu emulsie apoasa* **543,27**	*tencuiala cu mortar de ciment-nisip cu grosimea de 20mm* *netezire cu amestic uscat "Knauf"(5mm) chituire-eurofin (1mm) grunduire, vopsire cu vopsea pe baza de silicon lavabila* **638.0**	(A) *tencuiala cu mortar de ciment-nisip cu grosimea de 30mm* **112.86** *pe plasă de armatură Ø4Bp-1 pas 150x150 compoziție adezivă 3-4mm пенопласт Fs25 - 50mm* **75.2** *netezire cu amestic uscat "Knauf"(5mm) chituire-eurofin (1mm) grunduire, vopsire cu vopsea pe baza de silicon lavabila* **112.86**	**2.7м(h)** **1.8м(h)** **2.7м(h)**	

EXPLICATIA LUCRARILOR DE FINISARE A INCAPERILOR

Denumirea încăperilor, №	TAVAN	PEREȚII sau PEREȚII DESPARTITORI	ОТДЕЛКА НИЗА СТЕН (ПАНЕЛЬ)		REMARCA
	TIPUL FINISARII m.p.	TIPUL FINISARII m.p.	TIPUL FINISARII m.p.	ÎNALȚI-MEA, mm	
S06,S07, S08, S09 vestiar personalului	tavanul suspendat decorativ din aluminiu de tip (grillato standart 50x50) **147.20**	*tencuiala cu mortar de ciment -nisip cu grosimea de 20mm netezire cu amestic uscat "Knauf"(5mm) chituire-eurofin (1mm) grunduire, vopsire cu vopsea pe baza de silicon lavabilă* **288.2**			

mod.	nr.part.	plansa	nr.doc.	semnatura	data			
						Obiect nr.19/2024 -SAC		
						Replanificarea subsolului a IMSP Institutul de Medicina Urgenta din str.T.Ciorba, nr.1, mun.Chisinau		
						subsol (blocul UPU)	faza: PE	planşa: 6
AȘP		Iu. Vasiliev			05.24	explicația lucrărilor de finisare a incaperilor	"Maistcons-Grup" SRL	
elaborat		S. Melnic			05.24			

LISTA UŞILOR ŞI FERESTRELOR

Tip	Schema	Denumirea	Nota
u1	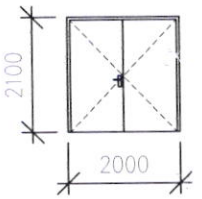	uşa dublu metalica interioara antifoc fara prag 4 buc	
u2	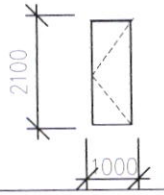	uşa interioara din aluminiu 4 buc	
F1	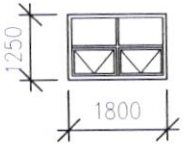	fereastră din aluminiu cu geam termopan 4 buc	

EXPLICAŢIA PARDOSELELOR

Denumirea incaperii la proiect	N pard. la proiect	Schema pardoselei conform proiectului	Straturi pardoselelor si grosimea lor	Supra-fata m2
S01, S02, S03, S04, S05, S014			* Strat de nivelare din - 120 beton şlifuit C25/30 cu Vr 5x150 şi cu rostu de deformare fiecare 6.0m cu umplutură de fişie elastică * Podea existentă, (pardoseală - strat de beton).	910.56
S06, S07, S08, S09		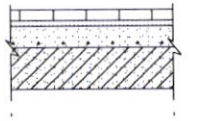	* Pardoseală - placă ceramică pe compoziţie adezivă - 20mm * Strat de nivelare - mortar de ciment şi nisip M150 - 50 mm *Grunduire * Podea existentă, (pardoseală - strat de beton).	147.5

1. Toate lucrările de construcţie a podelelor vor fi excecutate conform prevederilor regulamentelor şi normelor de construcţie în vigoare.
2. Construcţia podelelor se va executa după instalarea tuturor comunicaţiilor inginereşti .
3. Lucrările de finisare se vor îndeplini numai după execuţia trasării tuturor comunicaţiilor.

					Obiect nr.19/2024 -SAC		
					Replanificarea subsolului a IMSP Institutul de Medicina Urgenta din str.T.Ciorba, nr.1, mun.Chisinau		
						Stadia	Foia	Foi
						PE	5	
A.Ş.P.	Vasiliev Iu.		05.24		explicaţia podelelor, uşilor şi ferestrelor	"Maistcons Grup" SRL		
elaborat	Melnic S..		05.24					

Plan releveu Sc 1:100

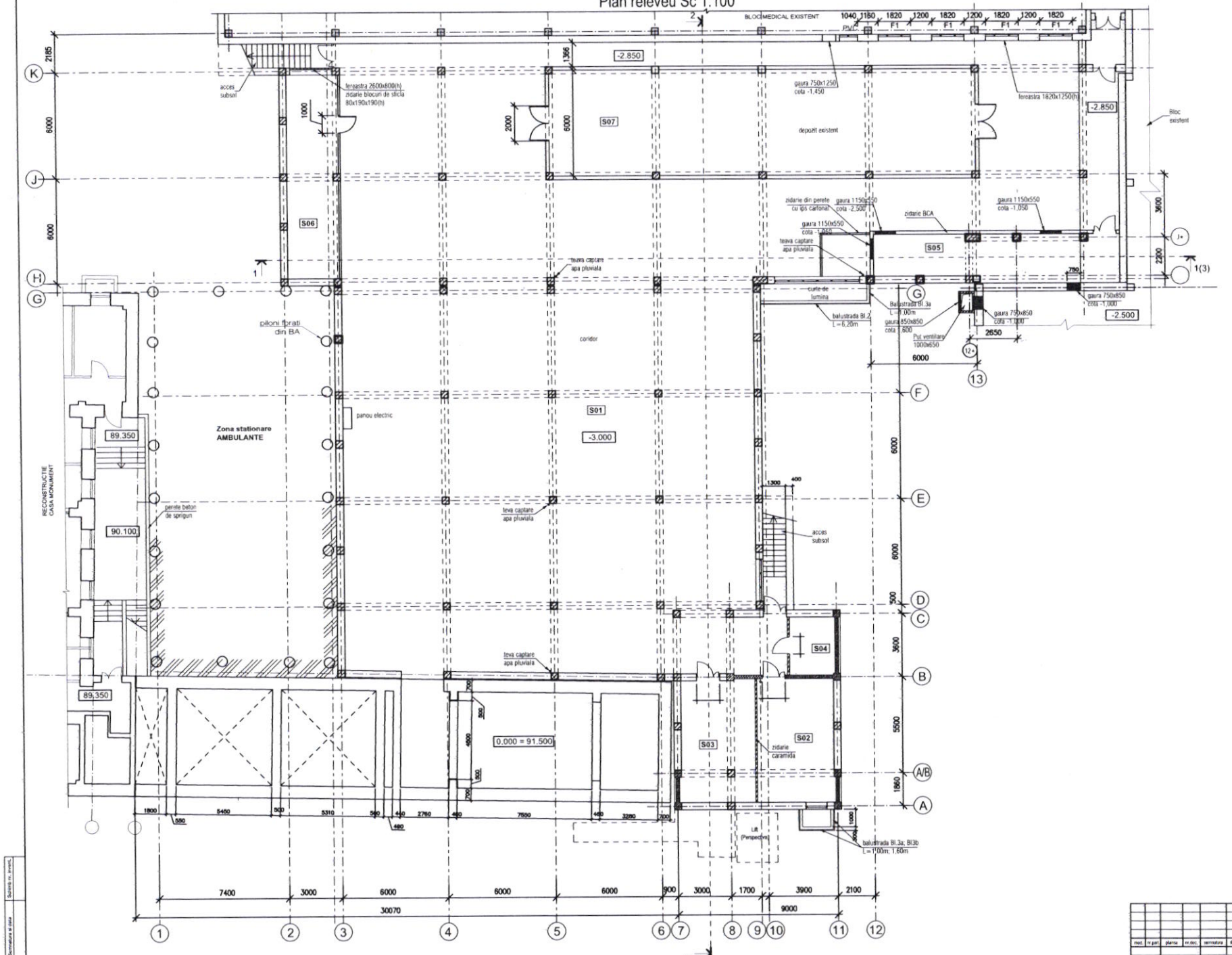

LEGENDA INCAPERILOR

Nr.	DENUMIREA INCAPERILOR	SUPRAFATA M.P
S01	SUBSOL TEHNIC	1069.06
S02	PUNCT TERMIC	30.40
S03	INCAPERE TEHNICA	28.90
S04	INCAPERE TABLOU ELECTIC	8.14
S05	INCAPERE SISTEME VENTILARE	36.20
S06	DEPOZIT	33.64
S07	DEPOZIT	148.77

						Obiect nr.19/2024 -SAC
						Replanificarea subsolului a IMSP Institutul de Medicina Urgenta din str.T.Ciorba, nr.1, mun.Chisinau
rad.	n.pel.	planse	n.doc.	semnatura	data	subsol (bloc UPU) — faza: PE; planse: 2
ASP	Vasiliev Iu.				04.24	Plan la cota -3.000(releveu) — "Maistcons-Grup" SRL
elaborat	Molnic S				04.24	

Format A1

Schimb nr. inv/ed.

Semnatura si data

Nr.program.arhivă

Sectiunea 1-1 (releveu)

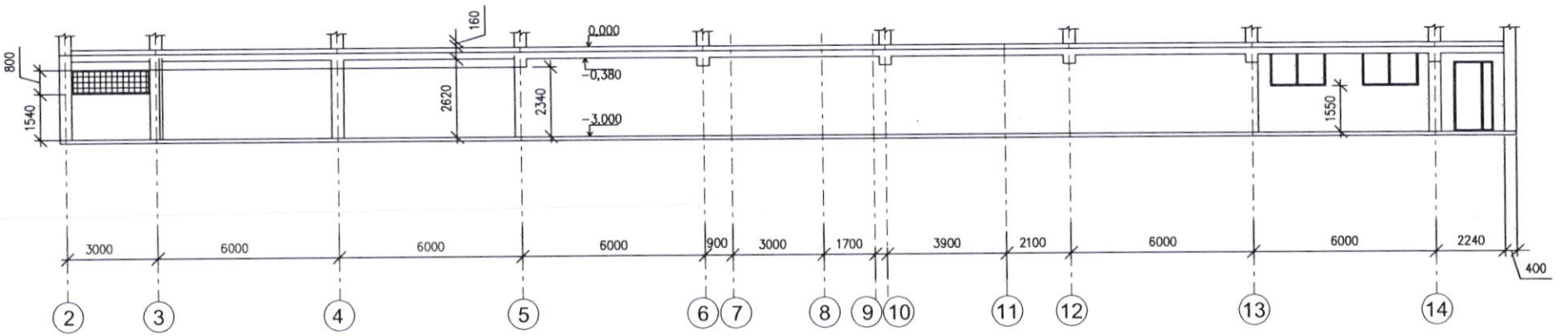

Sectiunea 2-2 (releveu)

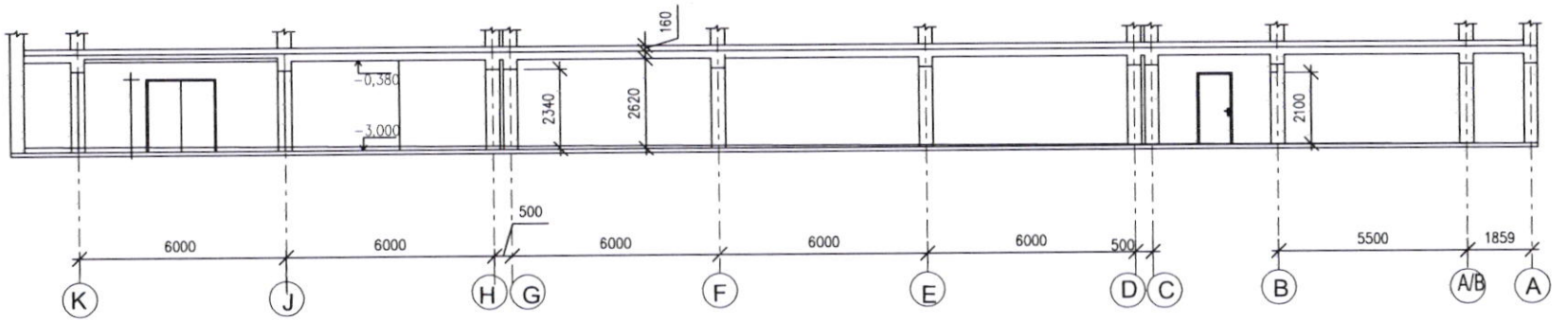

mod.	nr.part.	plansa	nr.doc.	semnătura	data	Obiect nr.19/2024 -SAC		
						Replanificarea subsolului a IMSP Institutul de Medicina Urgenta din str.T.Ciorba, nr.1, mun.Chisinau		
							faza	planşa	planşe
							PE	3	
AŞP		Iu. Vasiliev			04.24				
elaborat		S. Melnic				Sectiune 1-1, 2-2 releveu	"Maistcons-Grup" SRL		

format A3

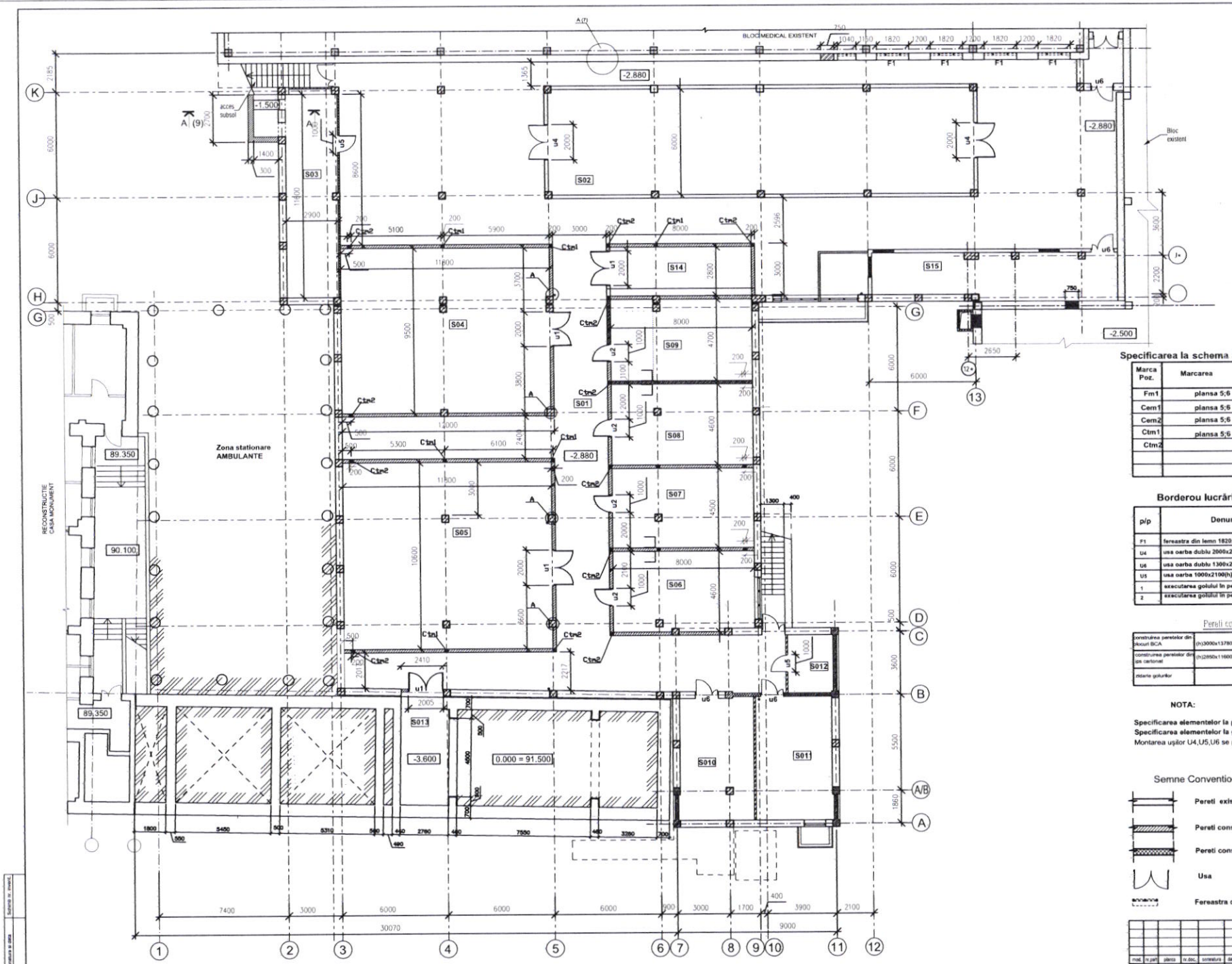

LEGENDA INCAPERILOR

Nr.	DENUMIREA INCAPERILOR	SUPRAFAȚA M.P.	Categoria de incendiu
S01	CORIDOR	466.57	
S02	DEPOZIT FARMACEUTIC	148.77	
S03	DEPOZIT PENTRU INVENTAR	33.64	
S04	DEPOZIT PENTRU INVENTAR	112.1	
S05	DEPOZIT PENTRU INVENTAR	125.08	
S06	GARDEROBA	36.8	
S07	GARDEROBA	36.9	
S08	GARDEROBA	36.8	
S09	GARDEROBA	37.6	
S010	INCAPERE TEHNICA	29.00	
S011	PUNCT TERMIC	30.40	
S012	INCAPERE TABLOU ELECTIC	8.14	
S013	INCAPERE AUREMIA	15.18	
S014	DEPOZIT PENTRU INVENTAR	22.4	
S015	INCAPERE SISTEME VENTILARE	36.2	

Specificarea la schema amplasarii elementelor pereților noi Per. n.1

Marca Poz.	Marcarea	Denumirea	Cant.	Masa unit kg	Nota.
Fm1	plansa 5;6	Fundatie monolită Fm1	1		
Cem1	plansa 5;6	Centură monolită Cem1	1		
Cem2	plansa 5;6	Centură monolită Cem2	1		
Ctm1	plansa 5;6	Stîlp Stm1	8		
Ctm2		Stîlp Stm2	15		

Borderou lucrărilor de demontare

p/p	Denumirea		cant.
F1	fereastra din lemn 1820x1250h		4
U4	usa oarba dublu 2000x2100(h)	otel	2
U6	usa oarba dublu 1300x2100(h)	otel	4
U5	usa oarba 1000x2100(h)	otel	2
1	executarea golului în perete (h)650x600	bloc de fundație 400mm	1
2	executarea golului în perete (h)650x800	bloc de fundație 400mm)	1

Pereti construite

construirea peretelor din blocuri BCA	(h)3000x137800	BCA (200mm)	413.40	m2
construirea pereților din ips cartonat	(h)2850x11600	ips cartonat (12.5mm)	33.06	m2
zidarie golurilor		caramida (120mm)	4.0	m2

NOTA:

Specificarea elementelor la pereților noi vezi planșa 12
Specificarea elementelor la groapa de iesire a tevilor de ventilare vezi planșa 10,11
Montarea ușilor U4,U5,U6 se prevede după executarea pardoselii industriale.

Semne Conventionale

- **Pereti existenti**
- **Pereti construite din blocuri BCA**
- **Pereti construite din ips cartonat**
- **Usa**
- **Fereastra demontare**

Obiect nr.19/2024 -SAC							
Replanificarea subsolului a IMSP Institutul de Medicina Urgenta din str.T.Ciorba, nr.1, mun.Chisinau							
modif.	n.pag.	planș	n.doc.	semnătura	data		
subsol (blocul UPU)						faza	planșa	planșe
						PE	4	
ASP	Iu. Vasiliev					Plan de zidarie, plan lucrarilor de demontare Specificarea la schema amplasării elementelor pereților noi Per.n.1	"Maistcons-Grup" SRL
elaborat	S. Melnic						

format A1

Secțiune A-A

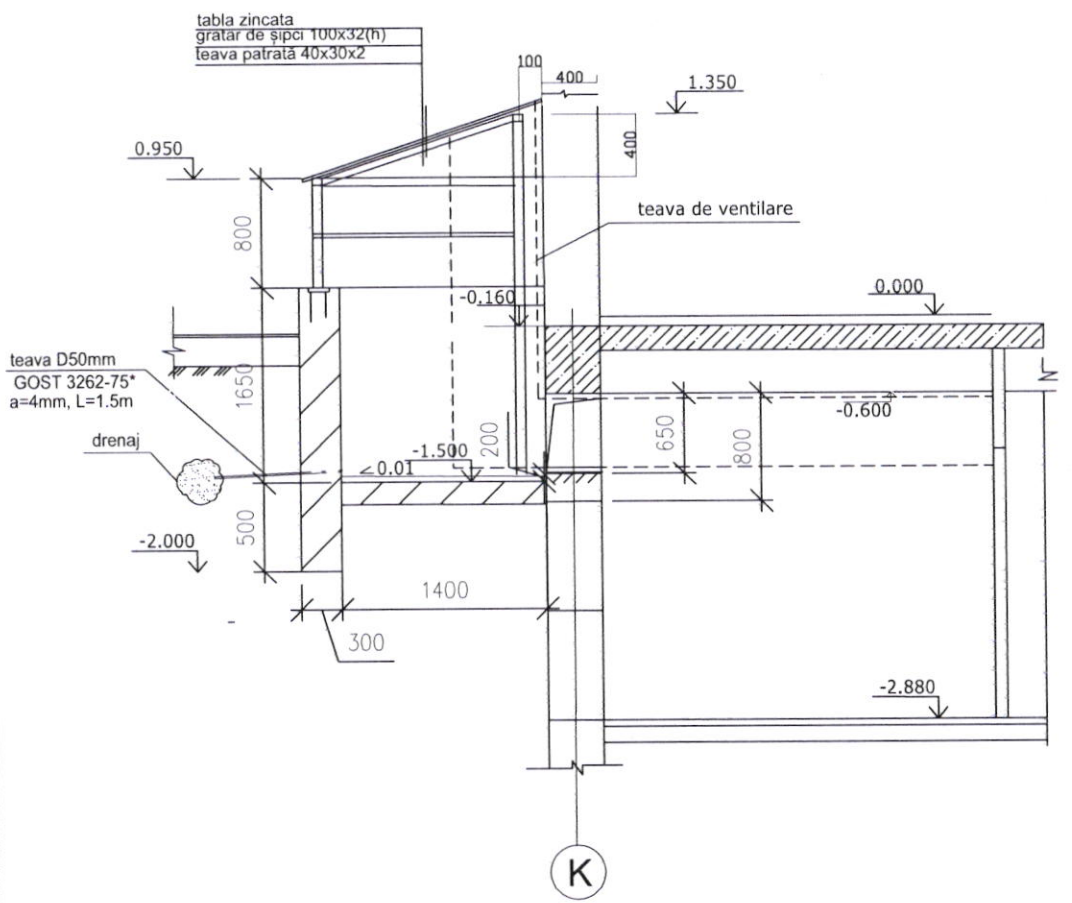

Specificația elementelor tavanului (consum la 1m2)

Poz.	Denumire	Modul mm	50x50	unit
1	caseta	600x600	2.78	buc.
2	numărul de elimente în caseta	600mama	30.55	buc.
		600tata	30.55	buc.
3	profil principal	2400	0.7	buc.
4	profil secundar	600	2.78	buc.
5	conector		1.4	buc.
6	suspensie		2	compl.
7	perimetral	L=25x25	110	m.l.

Detaliu tavanului suspendat

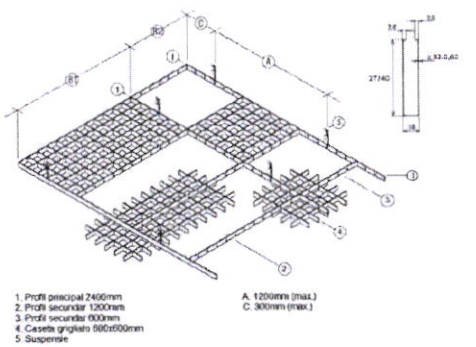

NOTA:

Specificarea elementelor pentru copertina deasupra gropii de subsol vezi planșa 12
Suprafața copertonei - 5.8m2.
Suprafața tavanului vezi planșa 7

mod.	nr.part.	plansa	nr.doc.	semnatura	data			
						Obiect nr.19/2024 -SAC		
						Replanificarea subsolului a IMSP Institutul de Medicina Urgenta din str.T.Ciorba, nr.1, mun.Chisinau		
							Stadia	Foia	Foi
							PE	7	
AȘP		Iu. Vasiliev			05.24	Noduri, detalii Sectiune A-A	"Maistcons Grup" SRL		
elab		Melnic S.			05.24				

Plan groapei la subsol Sc 1:50

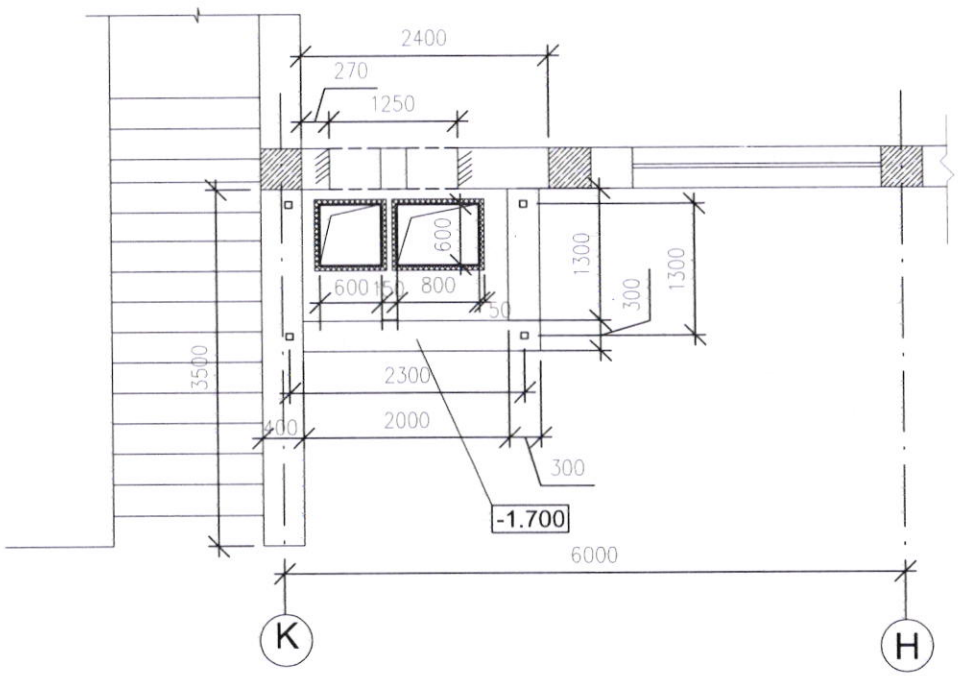

Fațada (fragment) axele K-H Sc 1:100

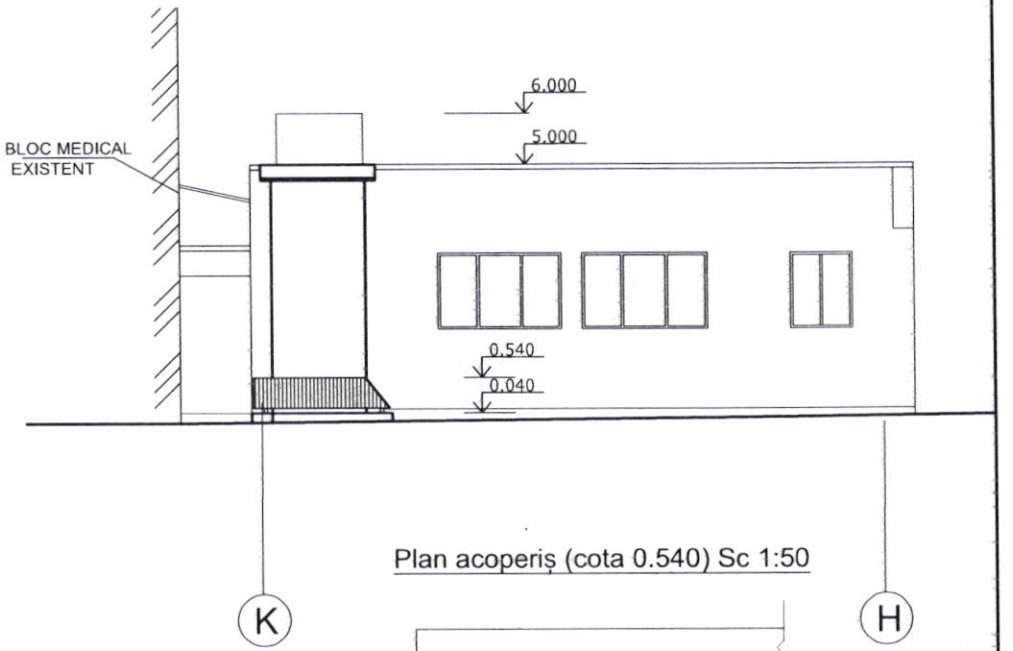

Plan acoperiș (cota 0.540) Sc 1:50

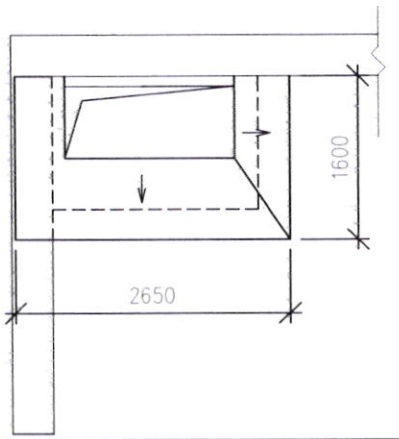

Fațada (fragment) Sc 1:100

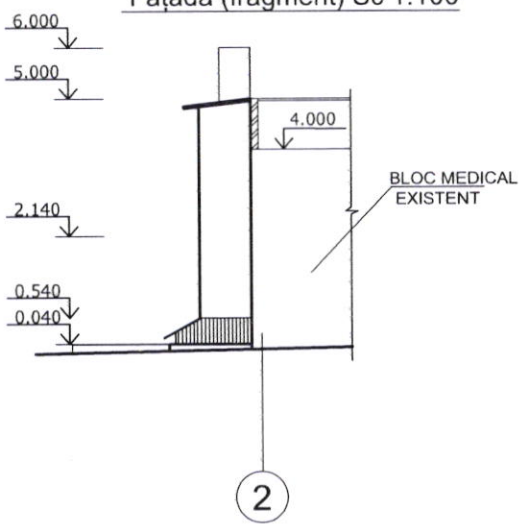

Plan acoperiș (cota 5.000) Sc 1:50

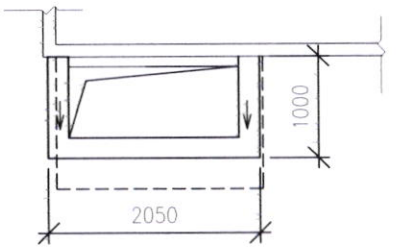

mod.	nr.part.	plansa	nr.doc.	semnatura	data
AȘP		Iu. Vasiliev			05.24
elaborat		S. Melnic			05.24

Obiect nr.19/2024 -SAC

Replanificarea subsolului a IMSP Institutul de Medicina Urgenta din str.T.Ciorba, nr.1, mun.Chisinau

faza	planșa	planșe
PE	12	

Fațada (fragment) K-J, plan groapei la subsol Sc 1:50

"Maistcons-Grup" SRL

Schema de execuţie şi stabilizare golului pentru tevele de ventilare

B – B

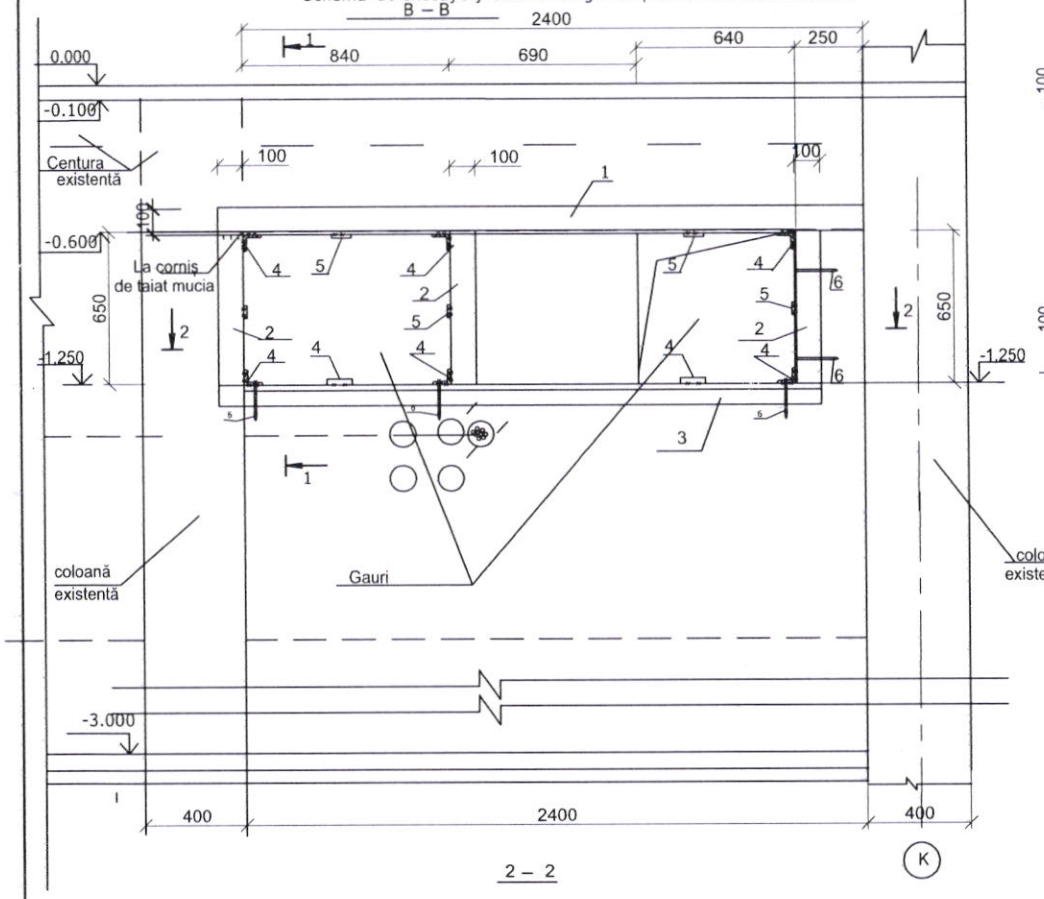

2 – 2

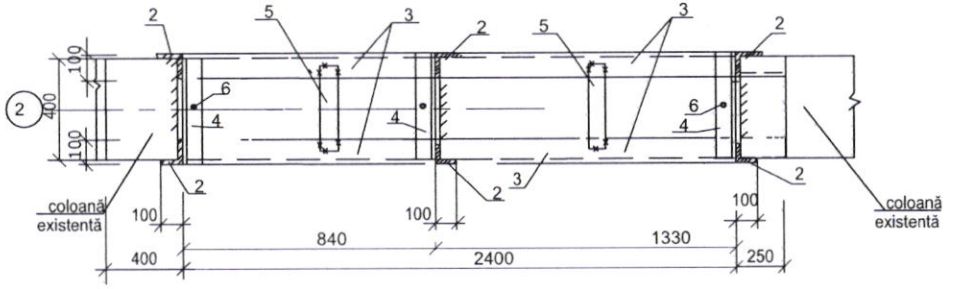

1 — 1

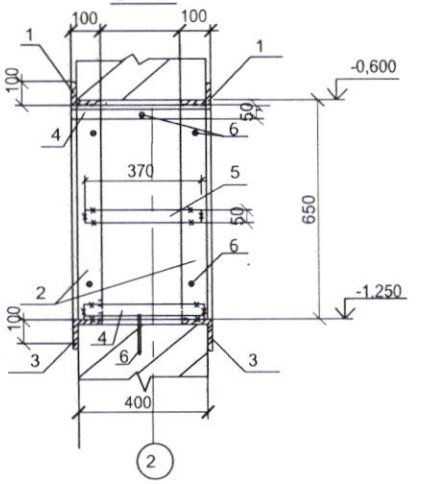

Specificatia elementelor de execuţie şi stabilizare golului pentru tevele de ventilare

Marca Poz.	Denumirea	Cant.	Masa unit kg	Nota.
1	corniş 100x100x10 EN 10056 -1:2017 / S 235 IR L=2500	2	37.8	
2	corniş 100x10 EN 10056 / S 235 IR L=550	6	8.3	
3	corniş 100x10 EN 10056 -1:2017 / S 235 IR L=2350	2	35.5	
4	corniş 50x50x5 EN 10056 -1:2017 / S 235 IR	6	1.9	
5	planşă 5x50ГОСТ19903-96 / C245ГОСТ27772-88 L=370	7	0.90	
6	ерж Ø14A 400C,SN SR EN10080:2014 L=240	7	0.40	
7	plasa din Ø4Bp cu oci 50x50мм S=10.0м²			
	Beton cl C 16/20	0.25		м³

Порадок выполнения работ:

1, Размечается расположение проема с внутренней стороны стенок от низа пояса над подвала

3, По размерам нужных отверстии(проема)удаляется кладка путем пропилов болгаркой

4, После выполнения обмерных работ по проекту заготавливается металличепкие элементы обрамляющих полурам из уголков 90х6мм

5,В вертикальных грани проема по проекту в 4х уровнях заделываются анкера ерши из Ø14AIII длиной 300мм на глубину 230мм в просверленные отверстия Ø17мм на 120мм от внешних и внутренних граней стены ,В нижней части проема(в сторону подвала) заделывается анкера ерши в 2 ряда.Заделка анкерных ершей ведется в просверленных отверствия после пропивки их водой на полимерцементном растворе состава1:1.5+5%ПВА-1часть цемента М400;1.5ч-песок с добавлением в воду затворения раствора 5% свежой мастики ПВА

6, заготовленые элементы обрамления полурам примеряются к месту к анкерам ершам и приваариваются к ним, потом элементы полурам свариваютпя между собой в нижних узлах сопря жения равнопрочно и по всей высоте и снизу на них с шагом300мм навариваются соединительные пластины из полосы 5х50

7. По поверхности полурам накладываются изготовленые по замеру гнутые сварные противоусадочные сетки из Ø4Bp с ячейками50х50мм,сетки стыкуются мнжду собой в нахдестку и приваариваются с соединительными пластинами

Тщательно забить зазор между кладкой и рамой обрамления жестким цементным раствором марки 100

Separarea elementului de perete de efectuat cu o maşină de găurit sau cu freză cu diamant;

Utilizarea ciocanului de abataj este interuisă

				Obiect nr.19/2024 -SAC		
				Replanificarea subsolului a IMSP Institutul de Medicina Urgenta din str.T.Ciorba, nr.1, mun.Chisinau		
				subsol (blocul UPU)	Faza	Plansa	Planse
			05.24		PE	9	
Sp. prin.	Grigorean			Ancadrament de uşă An u1; pe axa B	Maistcons-Grup" SRL mun.Chisinau	
Control.						
Elabor.	Grigorean					

Schema fixarii peretilor din zidarie

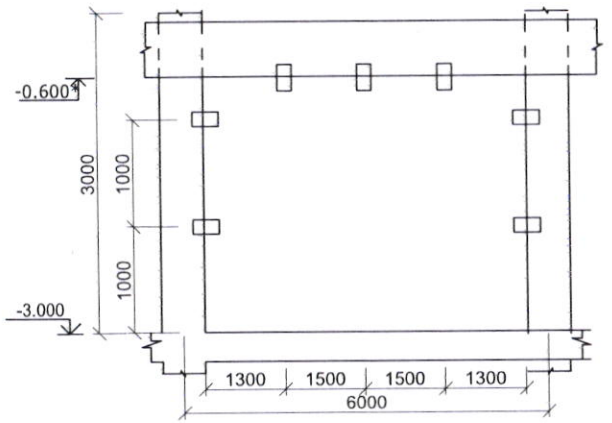

fixarii peretilor din zidarie cu coloana 200x200

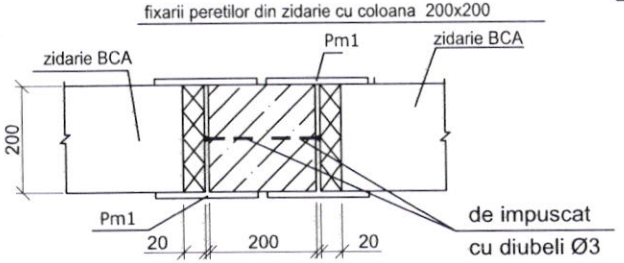

fixarii peretilor din zidarie cu Grinda de planseu (exist.) 500x400

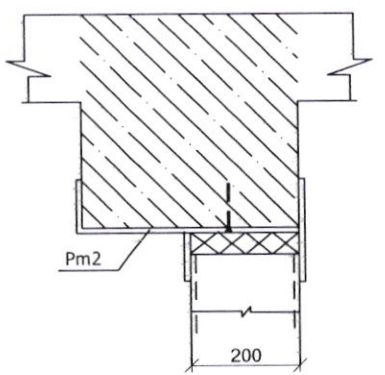

A

fixarii peretilor din zidarie cu coloana(exist.) 400x400

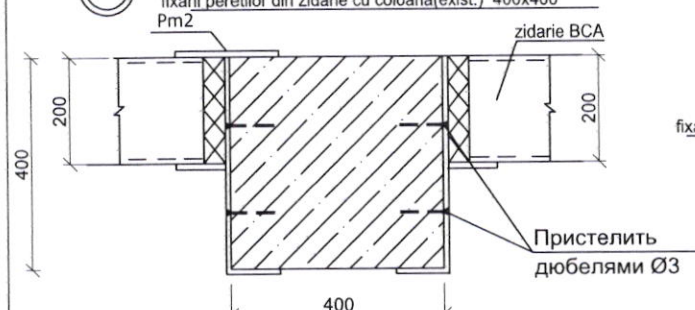

fixarii peretilor din zidarie cu placa de planseu (exist.) 500x400

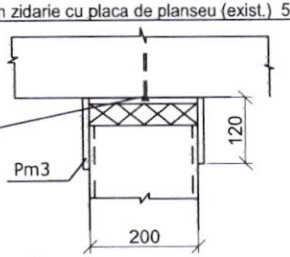

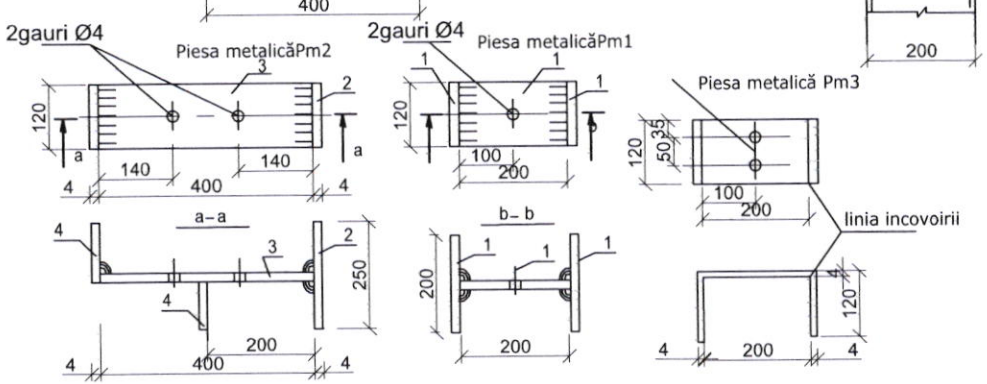

Specificatia elementelor de fixare a peretilor din zidarie

Marca Poz.	Marcarea	Denumirea	Cant.	Masa unit kg	Nota.
Pm1	plansa	Piesa metalicăPm1	86		0.75
Pm2	plansa	Piesa metalică Pm2	25 40		2.65
Pm3	plansa	Piesa metalică Pm3	100		1.66

Specficaţia elementelor Piesa metalică

Poz.	Denumirea	Cant.				Nota.
		Pm1	Pm2	Pm3		
1	planşă 4x120ГОСТ19903-96 / C245ГОСТ27772-88 L=200	3				0.75 кг
2	planşă 4x120ГОСТ19903-96 / C245ГОСТ27772-88 L=250		1			0,24 кг
3	planşă 4x420ГОСТ19903-96 / C245ГОСТ27772-88 L=400		1			1.51 кг
4	planşă 4x120ГОСТ19903-96 / C245ГОСТ27772-88 L=120		2			0,45
5	planşă 4x440ГОСТ19903-96 / C245ГОСТ27772-88 L=120			1		1.66 кг
		0.75	2.65	1.66		

1.Sudarea constructiilor se indeplinesc conform cerintelor GOST5264-80 cu arc electric cu electrozi de carbune de marca Э 42 A dupa GOST 9467-75. Inaltimea rostului sudat este de h=8mm

Obiect nr.19/2024 -SAC			
Replanificarea subsolului a IMSP Institutul de Medicina Urgenta din str.T.Ciorba, nr.1, mun.Chisinau			
subsol (blocul UPU)	Faza	Plansa	Plansele
	PE	11	11
Sp. prin. Grigorean	Schema fixarii peretilor din zidarie	Maistcons-Grup" SRL mun.Chisinau	
Control.	Specificatia elementelor de fixare a peretilor din zidarie		
Elabor. Grigorean			

Fragment Plan subsol cu Groapa de eşire a ţevelor de ventelare (priamoc)

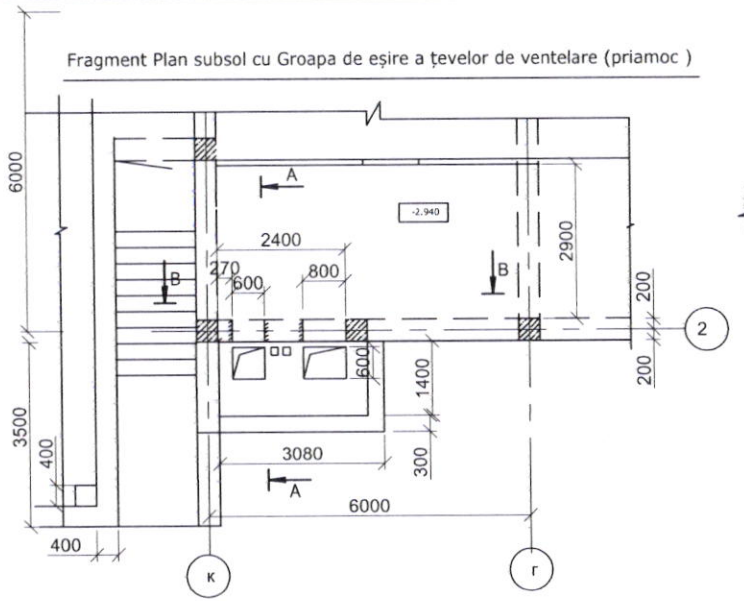

Plan Groapa de eşire a ţevelor de ventelare (priamoc)
Elemente metalice

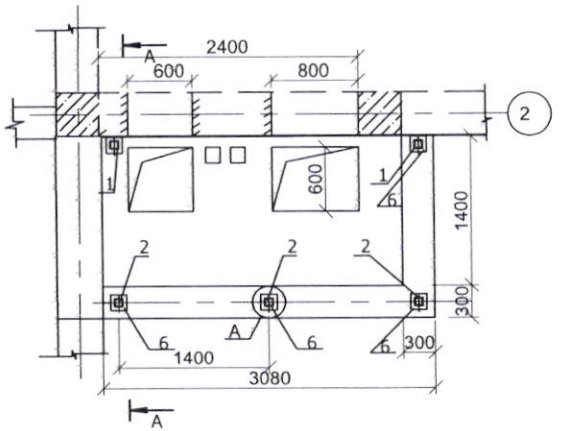

B – B

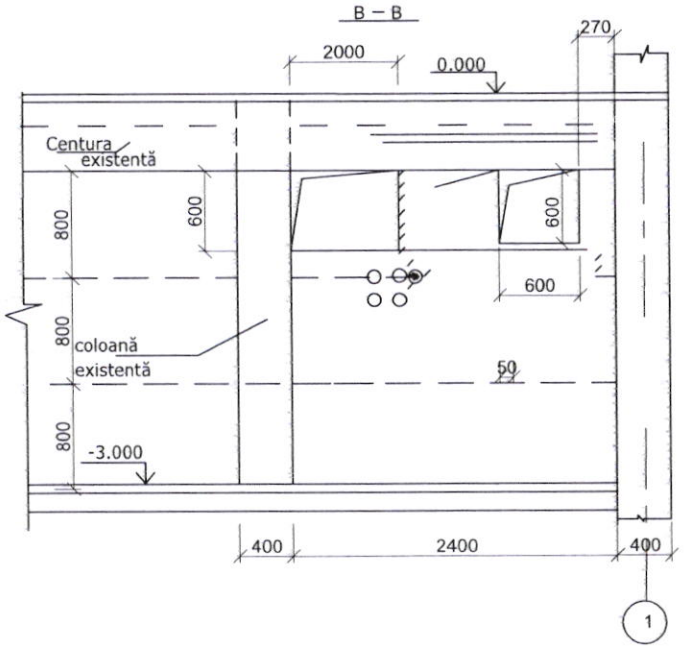

Sectiune A–A

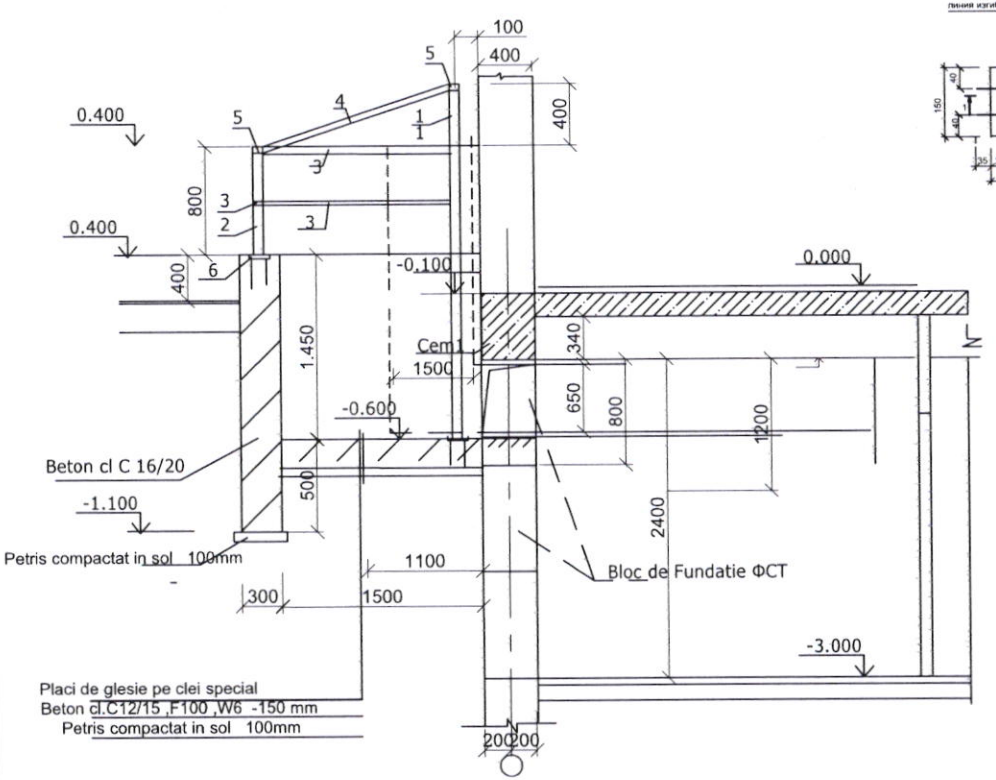

Piesa metalica

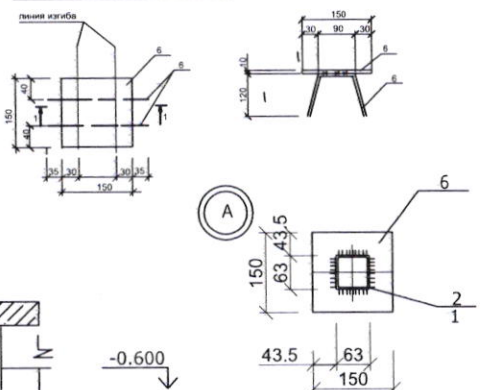

Specificatia elementelor de execuţie şi stabilizare golului pentru tevele de ventilare

Marca Poz.	Denumirea	Cant.	Masa unit kg	Nota.
1/1	stilp din oţel ☐63x63x3 L=2650/1200 EN10305/EN10219 ;S235	1/1	15.2/6.8	
2	stilp din oţel ☐63x63x3 L=800 EN10305/EN10219 ;S235	4	4.5	
3/3	☐40x30x2 L=1500/2800 EN10305/EN10219 ;S235	4/1	3.2/5.9	
4	☐40x30x2 L=1650 EN10305/EN10219 ;S235	2	3.4	
5	stilp din oţel ☐63x63x3 L3000 EN10305/EN10219 ;S235	2	16.8	
6	Piesa metalica planşă 8x150ГОСТ19903-96 L=150	5	1.5	
	Ø10A 400C,SN SR EN10080:2014 L=350	10	0.3	
	Beton cl C 16/20	3.15		$м^3$
	Petris	0.7		$м^3$

A.S.P.			
Sp. prin.	Grigorean		
Control.			
Elabor.	Grigorean		

Obiect nr.19/2024 -SAC

Replanificarea subsolului a IMSP Institutul de Medicina Urgenta din str.T.Ciorba, nr.1, mun.Chisinau

subsol (blocul UPU)

Faza	Plansa	Planse
PE	8	

Fragment .Plan subsol cu Groapa de eşire a ţevelor de ventelare (priamoc)

Sectiune A–A

Maistcons-Grup" SRL
mun.Chisinau

Schema amplasarii elementelor peretelui nou Per. n.1 Fragment

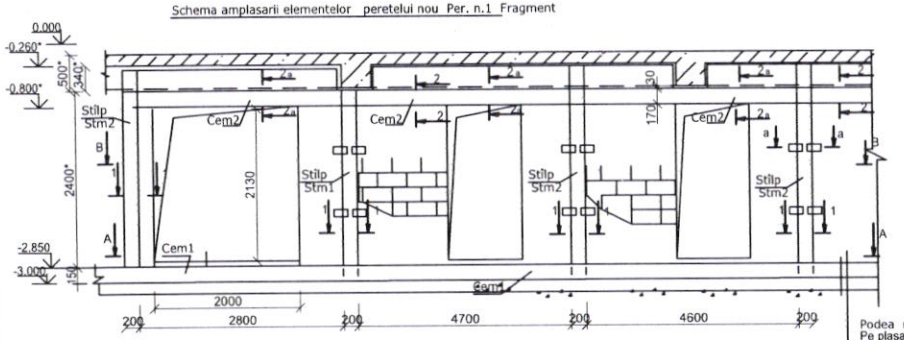

B —B Plan

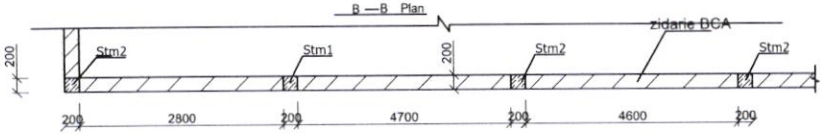

Schema amplasarii elementelor fundatiei sub peretii noi . Fragment. Plan.

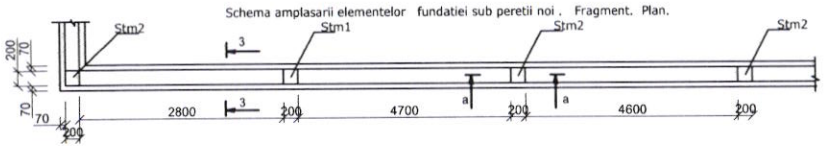

3-3

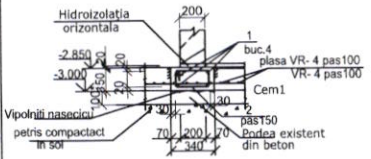

1-1
Stîlp Stm2; Stm1

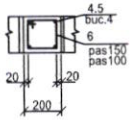

2-2
Cem2

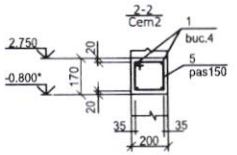

2a - 2a
Cem2

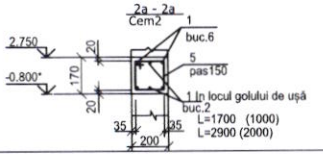

Stîlp Stm2

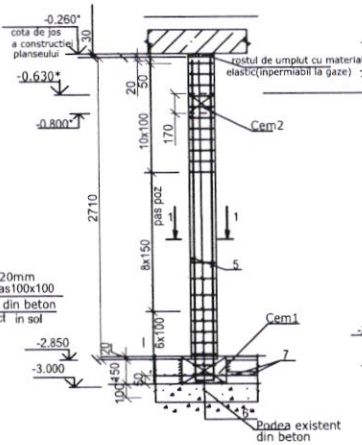

Stîlp Stm1

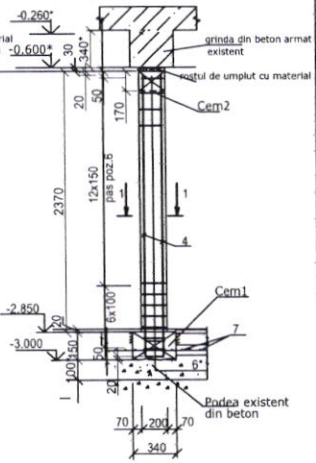

Specficaţia elementelor monolite pentru pereti

Poz.	Denumirea .	Cant. podea	Cem1	Stm1	Stm2	Cem2	Nota. кг
1	Ø12A 400C,SN SR EN10080:2014 L = m.l.		800.0			600.0	5.3 кг
2*	Ø6A 240 , , L = 930		880				0,22 кг
3*	Ø6A 240 , , L = 670					740	0,15 кг
4*	Ø14A 400C,SN SR EN10080:2014 L=2610			4 x8			3.2 x8
5*	14A 400C,SN SR EN10080:2014 L= 2950				4 x15		3.74 x15
6*	Ø6A 240 , , L = 790			25 X8	19 x15		0,18 x200 0,18 x285
7	plasa VR- 4 pas100 VR- 4 pas100 m^2	1300.0					130,0
	Beton clasa C25/30	142,0					м3
	Beton clasa C16/20		9,2	0,1 x8	0,11 x15	4.4	м3
	Beton clasa C12/15	18.7					м3

Tabela detaliilor

Poz.	Scita
2	350; 110; 280; 190
4* (5)	2480; (2820); 130
6	230; 160; 160; 240
5	200; 130; 130; 210

a — a

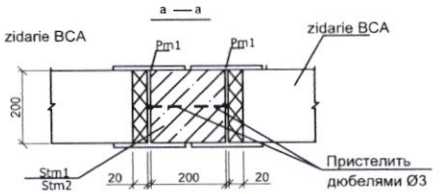

1.Armarea briului de efectuat cu bate de armatura fara intrerupere. Imbinarea longitudionala a barelor de armatura de efectuat cu suprapunerea a barelor cu 40 Ø(480мм)
2.stratul de protectie pentru armatura in beton pentru fundatie d --30мм
stratul de protectie pentru armatura in beton pentru centura d --20мм
3.Hidroizolarea orizontală(H.O.) la cota -2.85; de efectuat din mortar de ciment si nisip componenţa 1:2 grosimea 20mm
4.Rostul dintre peretrle nou si planseu de umplut cu material elastic(inpermiabil la gaze)
5.toate dimensiunile de precizat pe loc*

planşa de citit împreună cu planşa

Obiect nr.19/2024 -SAC			
Replanificarea subsolului a IMSP Institutul de Medicina Urgenta din str.T.Ciorba, nr.1, mun.Chisinau			
subsol (blocul UPU)	Faza: PE	Plansa: 10	Plansele:
Sp. prin. Grigorean	Schema amplasarii elementelor pereteluor noi Per. n.1 Fragment Specficaţia elementelor monolite	Maistcons-Grup" SRL	
Control.			
Elabor. Grigorean			

Общие данные

Проект отопления выполнен на основании градостроительного сертификата №82 от 30.10.2023 г,задания на проектирование, архитектурно-строительных чертежей,СНиП 2.04.05-91 "Отопление,вентиляция и кондиционирование воздуха",NCM C.01.12:2018 Clădiri civile "Clădiri şi construcţii publice",NCM G.04.08:2018" Izolația termică a utilajului şi aconductelor " ,NCM C.01.03:2017 "Proiectarea construcțiilor pentru instituții de învățământ general".

Исходные данные

Расчетная температура наружного воздуха для отопления и вентиляции -16°С(зимняя),расчетная температура наружного воздуха для вентиляции: летняя 26°С,средняя температура наружного воздуха за отопительный период +1,0°С.
Продолжительность отопительного периода 191 суток.

Отопление

Источник теплоснабжения- существующий теплопункт.
Теплоноситель для системы отопления-вода с параметрами 70-50 °С.
Система отопления принята двухтрубная горизонтальная с нижней разводкой.
В качестве нагревательных приборов приняты чугунные радиаторы "TERMO" (Чехия).
Магистральные трубопроводы системы отопления приняты из электросварных труб по ГОСТ 10704-91*. Магистральные трубопроводы изолируются K-FLEX ST, толщиной 30мм.
Трубопроводы проложить по месту с учетом существующих ригелей.
Трубопроводы горизонтальных ответвлений системы отопления приняты металло-полимерные из поперечно сшитого полиэтилена RAUTITAN stabil PE-X/Al/PE , REHAU, проложенные над полом.
Трубопроводы при пересечении перекрытий,стен, и перегородок проложить в гильзах из негорючих материалов,края гильз должны быть на одном уровне с поверхностью стен и перегородок.Заделку швов и отверстий в местах прокладки трубопроводов выполнить негорючими материалами,обеспечивая нормируемый предел огнестойкости ограждения.
Для гидравлической увязки и отключения отдельных нагревательных приборов в системе отопления предусмотрена установка регулирующей арматуры фирмы "Danfoss".
Воздухоудаление из системы отопления осуществляется через воздушные клапаны,установленные в верхних точках каждого радиатора и через автоматические воздухосбрасыватели. Дренаж из системы отопления производится через сливные краны.
Потери напора в системе отопления 2,50 м.в.ст

Вентиляция.

Вентиляция запроектирована общеобменная приточно-вытяжная с механическим и естественным побуждением. Воздухообмены определены из расчета санитарных норм, а также в соответствии с назначением помещений.

Подача приточного воздуха в помещения осуществляется приточно-вытяжной установкой с рекуператором фирмы Komfovent (с-ма ПВ1).

Воздухообмен принят согласно технологического задания.

Камера приточной системы ПВ1 оборудуется клапаном, фильтром М5,F7, калорифером, охладителем, вентилятором, шумоглушителями. В установках предусмотрено автоматическое регулирование температуры приточного воздуха, защита от замерзания, местное управление системой.
Воздуховоды системы ПВ1 в помещениях изолируются K-FLEX AIR, толщиной 10мм. Воздухозаборные воздуховоды подлежат изоляции минеральной ватой, толщиной 50мм, с фольгированным покрытием. Воздуховоды наружного исполнения в изоляции, подлежат покрытию минеральной ватой, толщиной 50мм с покровным слоем из оцинкованной стали.
Воздуховоды в шахтах подлежат изоляции теплозащитным покрытием ИЗОВЕНТ Ei 150, толщиной 16мм.

Принципиальное деление систем по обслуживаемым помещениям см. таблицу «Характеристика отопительно-вентиляционного оборудования».

Дымоудаление

Система противодымной вентиляции в предусматривается для обеспечения безопасной эвакуации людей из здания при пожаре, возникшем в одной из дымовых зон.

Системы противодымной вентиляции запроектированы с искусственным побуждением, с автоматическим и ручным включением. Ручное включение осуществляется от кнопок.

Количество дыма, удаляемого из дымовых зон, рассчитано согласно СНиП 2.04.05-91, температура дыма 450С, удельный вес дыма 5Н/м3.

Выброс дыма из каждой зоны осуществляется осевыми вентиляторами OZA, Веза. Продукты горения выбрасываются факелом. Радиус действия одного клапана принимается не более 15м.

Вентиляторы дымоудаления располагаются на металлической опорной раме, на высоте 4м, для обслуживания предусмотреть вертикальную металлическую лестницу.

Подпор дыма в каждую зону осуществляется осевыми вентиляторами ОСА-501, Веза и окном с автоматическим открыванием. Приемные отверстия наружного воздуха располагаются на расстоянии более 5м от выбросов продуктов горения.

Обеспечивается опережение запуска вытяжной вентиляции, не менее чем 10сек. ранее приточной противодымной вентиляции.

Все оборудование снабжается автоматикой (см. раздел АОВ).

Воздуховоды выполнить:

– из оцинкованной стали класса «П» толщиной согласно СНиП 2.04.05-91.

Борьба с шумом.

1. Все вентиляционные системы оборудуются шумоглушителями.
2. На приточных и вытяжных воздуховодах установлены шумоглушители.

В части штатов персонала по эксплуатации систем ОВ предусмотреть:

- сантехник - 1чел.

Воздуховоды выполнить из тонколистовой оцинкованной стали класса «Н» по ГОСТ 14918-80*. Толщина стенок принята согласно СНиП 2.04.05-91.

УКАЗАНИЯ ПО МОНТАЖУ

Монтаж и испытание систем теплоснабжения и вентиляции производить в соответствии со СНиП 3.05.01-85 "Внутренние санитарно-технические системы".

Трубопроводы к строительным конструкциям крепить в соответствии с серией 4.904-69.

Определяющие этапы исполнения работ в течение всего строительства;

По окончании монтажных работ выполнить испытание систем теплоснабжения в соответствии с разделом СНиП 3.05.01-85 и составить акты по обязательным приложениям 3.05.01-85:
-акт на гидравлическое испытание;
-акт на промывку трубопроводов;
-акт на скрытые работы;
До зашивки вентоборудования и воздуховодов выполнить акт на скрытые работы:
-Акт освидетельствования скрытых работ на монтаж воздуховодов и клапанов систем вентиляции;
-Акт освидетельствования скрытых работ на монтаж узлов прохода;
-Акт освидетельствования скрытых работ на монтаж вентиляторов, вентиляционных установок;
-Акт освидетельствования скрытых работ на устройство теплоизоляции воздуховодов;
-Устройство проходов трубопроводов (воздуховодов) через стены и перегородки (гильзы, герметизация);

Работы по монтажу систем отопления и вентиляции и дымоудаления производить в строгом соответствии с требованиями СНиП3.05.01-85 с соблюдением требований техники безопасности,а также выполняя требования техусловий фирм-изготовителей оборудования и материалов.

В процессе монтажа возможна замена заложенного оборудования на аналогичное оборудование других фирм, имеющих сертификат соответствия на применение в республике Молдова.

Изм.	Кол. уч	Лист	№ док.	Подп.	Дата	Obiect nr.19/2024 -IV
						Replanificarea subsolului a IMSP Institutul de Medicina Urgenta din str.T.Ciorba, nr.1, mun.Chisinau
Sp. princ.		Gorobet S.				subsol — Стадия: PE; Лист: 2; Листов:
Elaborat		Gorobet S.				Общие данные (продолжение) — "Maistcons-Grup" SRL

In. schimbr. nr.

Semn. date

Nr.inv.orig.

ХАРАКТЕРИСТИКА ОТОПИТЕЛЬНО-ВЕНТИЛЯЦИОННЫХ СИСТЕМ

Обозначение системы	Кол. систем	Наименование обслуживаемого помещения (технологического) оборудования	Тип установки	Вентилятор							Электродвигатель			Воздухонагреватель							Воздухоохладитель						Примечание
				тип, исполнен. по взрывозащите	№	схема исполнен.	положение	L, м3/ч	P, Па	n, об/мин	тип, исполнение по взрывозащите	N, кВТ	n, об/мин	тип,	№	кол.	температура нагрева, С от	температура нагрева, С до	расход тепла, (ВТ)	<P, Па	Тип	№	кол.	температура нагрева, С от	температура нагрева, С до	расход холода, Вт	
ПВ1	1	DEPOZIT FARMACEUTIC DEPOZIT PENTRU INVENTAR DEPOZIT PENTRU INVENTAR GARDEROBA GARDEROBA GARDEROBA GARDEROBA CORIDOR	Verso R 3000 F C5 в шумоизолирующем исполнении Komfovent			приток вытяжка		2835 2865	400-свободный 450-свободный		400В, 3~ 400В, 3~	0.72 0,72 9,0-	 эл.калорифер				-16 4,4	4,4 18.0	19370 12915 к.п.д рекуператора=0,6%								шумогл. 3 шт. фильтр F7 фильтр M5
ККБ1.1 ККБ1.2			2*MOU-36HFN8a в комплекте -15°+50 С KA8140-соединительный комплект								400В, 3~	2*5.00							11720		DCF-3.0-20-2 в комплекте					10550	R-32
ДУ1	1	DEPOZIT FARMACEUTIC DEPOZIT PENTRU INVENTAR DEPOZIT PENTRU INVENTAR	OZA-056/M-65-DUV400-N-011000/2-Y2 BE3A					24295 (22275) (21090)	700		380В, 3~	11.0															
ДУ2	1	CORIDOR	OZA-056/M-60-DUV400-N-011000/2-Y2 BE3A					18820	780		380В, 3~	11.0															
ПД1	1	Тамбур	KD315L Systemair					1385	300		230В, 1~ 1.62А	0.372															
ПД2	1	DEPOZIT FARMACEUTIC	OCA-501-050 BE3A					7940	400		380В, 3~ 3.2А	1.5															
ПД3	1	CORIDOR	OCA-501-050 BE3A					7360	420		380В, 3~ 3.2А	1.5															
К1 К2	2	DEPOZIT FARMACEUTIC	Gree Amber GWH18YE GREE 18000BTU Сплит-система									1.32		холодопроизводительность-5,0кВт теплопроизводительность-5,7кВт													
К3.1-основной К3.2-резервный	2	INCAPERE TABLOU ELECTIC	Gree Amber GWH18YE GREE 18000BTU Сплит-система									1.32		холодопроизводительность-5,0кВт теплопроизводительность-5,7кВт													
УВ1 УВ2 УВ3	3	DEPOZIT FARMACEUTIC	EHU-3315D SENSEhealthline Electrolux									0.105															

Возможна замена вентиляционного оборудования данной марки на другую при сохранении проектной производительности рабочих параметров.

Sch.	Cant.	Foaia	N doc.	Semn.	Data
Sp. princ.	Gorobet S.				
Elaborat	Gorobet S.				

Obiect nr.19/2024 -IV

Replanificarea subsolului a IMSP Institutul de Medicina Urgenta din str.T.Ciorba, nr.1, mun.Chisinau

subsol	Etapa	Planșa	Planșe
	P.E.	3	

Общие данные (окончание)

"Maistcons-Grup" SRL

In.schimb.nr. | Semn. date | Nr.inv.orig.

План-схема

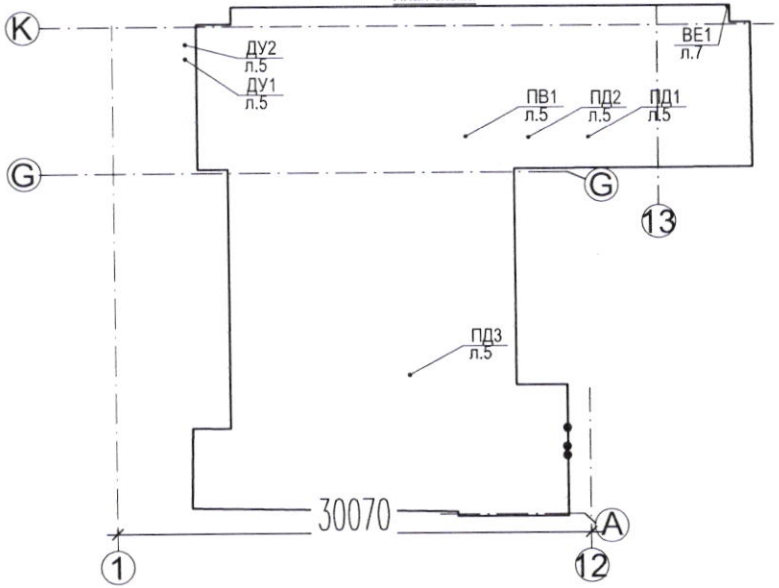

ВЕДОМОСТЬ ЧЕРТЕЖЕЙ ОСНОВНОГО КОМПЛЕКТА

Лист	Наименование	Примечания
1	Общие данные (начало)	
2	Общие данные (продолжение)	
3	Общие данные (окончание)	
4	План на отм.-3.000 (отопление)	
5	План на отм.-3.000 (вентиляция)	
6	Схема системы отопления	
7	Схема систем П(В)1,ПД1	
8	Схема системы (П)В1	
9	Схема систем ДУ1,ПД2,ПД3	
10	Схема систем ДУ2,ВЕ1	
11	Коллектор	

Desenele de execuție sunt elaborate în corespundere cu normele și regulile în vigoare și asigură criteriile principiale ale calității, reglementate de Legea calității in construcție:
A - rezistența si stabilitate;
B - siguranță în exploatare;
C - siguranță la foc;
D - igienă, sănătatea oamenilor, refacerea și protecția mediului înconjurător
E - izolare termică, hidrofugă și economie de energie;
F - protecție împotriva zgomotului;
G - utilizarea sustenabilă a resurselor naturale;

Sp.princ. Gorobeț S.

BORDEROUL DOCUMENTELOR CITATE SI ANEXATE

Marcare	Denumire	Nota
	Ссылочные документы	
сер.4.904-69	Детали крепления санитарно-технических приборов и оборудования	
сер.5.901-1	Детали крепления воздуховодов	
сер.5.904-41	Клапаны обратные общего назначения	
	Прилагаемые документы	
Obiect nr.19/2024 -IV.S	Спецификация оборудования, изделий и материалов	листов 7

ОСНОВНЫЕ ПОКАЗАТЕЛИ ПО ЧЕРТЕЖАМ ОТОПЛЕНИЯ И ВЕНТИЛЯЦИИ

Наименование здания (сооружения),помещений	Объем м³	Периоды года при Тн,°С	Расход тепла, кВт				Расход холода, кВт	Установленная мощн. электродвигателей, кВт
			на отопление	на вентиляцию	на горячее водоснабжение-	Общий		
Subsol		-16	16,26	-	-	16,26	20,55	26,812
				9,0-электрокалорифер				

Certificat Gorobet S. ser. 2021-P Nr.0785 din 01.10.21

Mod.	Nr part.	Planșa	Nr. doc	Semn.	Data
AȘP		Iu. Vasiliev			
Elaborat		S. Melnic			
Sp. princ.		Gorobet S.			
Elaborat		Gorobet S.			

Obiect nr.19/2024 -IV

Replanificarea subsolului a IMSP Institutul de Medicina Urgenta din str.T.Ciorba, nr.1, mun.Chisinau

subsol	Faza	Planșa	Planșe
	PE	1	11
Общие данные (начало)	"Maistcons-Grup" SRL		

Согласовано

Нормоконтроль

Взам. инв.

Обозн. дата

инв.№ подл.

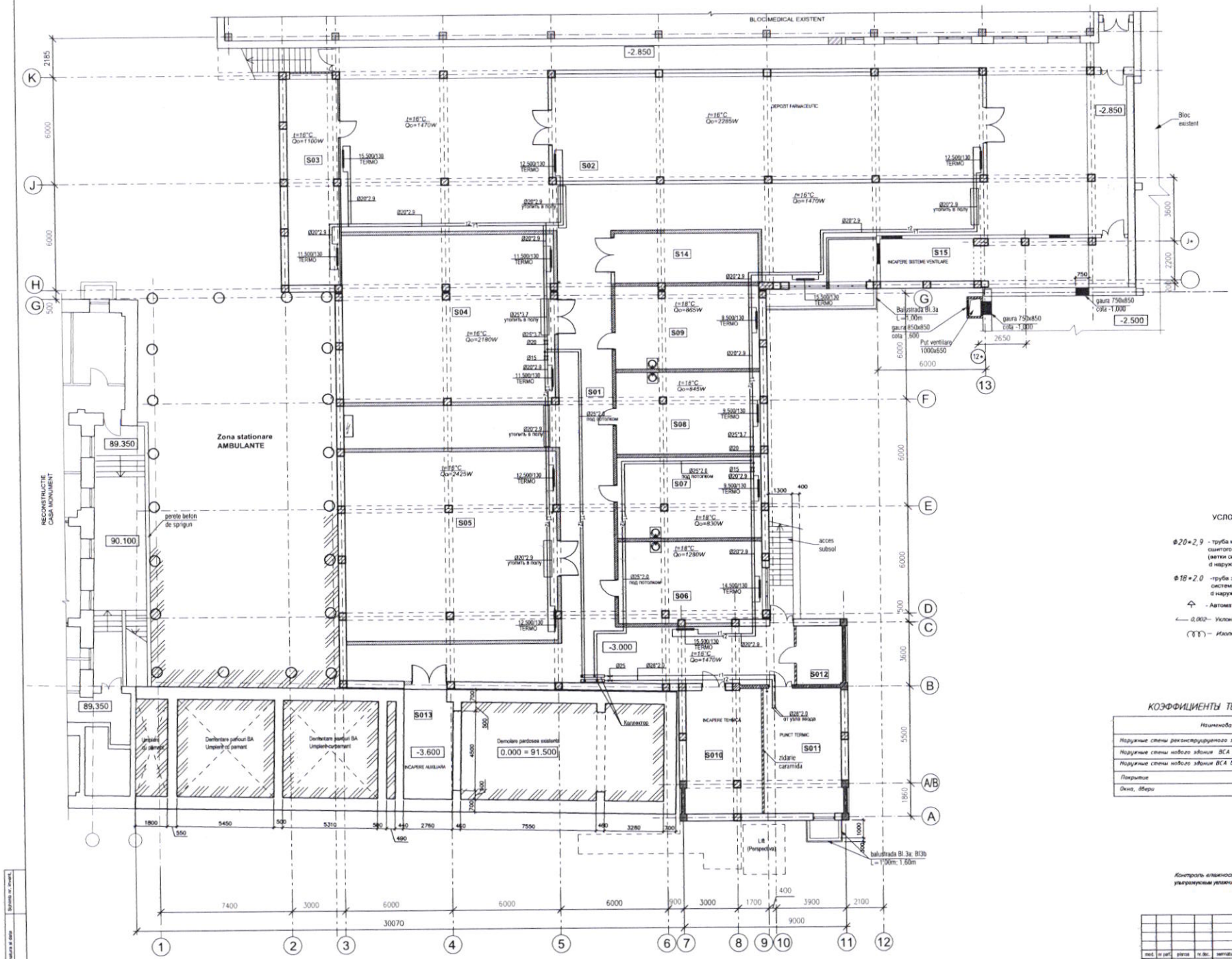

BORDEROU INCAPERI

Nr.	DENUMIREA INCAPERILOR	SUPRAFATA M.P.	Categoria de incendiu
S01	CORIDOR	468.57	
S02	DEPOZIT FARMACEUTIC	148.77	B
S03	DEPOZIT PENTRU INVENTAR	33.64	B
S04	DEPOZIT PENTRU INVENTAR	112.1	B
S05	DEPOZIT PENTRU INVENTAR	125.08	B
S06	GARDEROBA	36.8	Д
S07	GARDEROBA	36.0	
S08	GARDEROBA	36.8	Д
S09	GARDEROBA	37.6	
S010	INCAPERE TEHNICA	29.00	
S011	PUNCT TERMIC	30.40	
S012	INCAPERE TABLOU ELECTIC	8.14	
S013	INCAPERE AUXILIARA	15.16	
S014	DEPOZIT PENTRU INVENTAR	22.4	B
S015	INCAPERE SISTEME VENTILARE	36.2	

УСЛОВНЫЕ ОБОЗНАЧЕНИЯ

Ф20*2,9 - труба металло-полимерная из поперечно сшитого полиэтилена RAUTITAN stabil PE-X/Al/PE (автки системы отопления)
d наружный х толщину трубы

Ф18*2,0 -труба электросварная, (магистраль, стояки системы отопления)
d наружный х толщину трубы

- Автоматический воздухообрасыватель

0,002 - Уклон 0,002 — T1 -Подающий трубопровод

Изоляция — T2 -Обратный трубопровод

КОЭФФИЦИЕНТЫ ТЕРМИЧЕСКОГО СОПРОТИВЛЕНИЯ

Наименование ограждений	Ro м2 °С/Вт
Наружные стены реконструируемого здания δ=650мм	1,523
Наружные стены нового здания ВСА δ=400мм	3,028
Наружные стены нового здания ВСА δ=200мм	1,971
Покрытие	4,063
Окна, двери	0,42

Контроль влажности воздуха в DEPOZIT FARMACEUTIC осуществляется ультразвуковым увлажнителем EHU-3715D SENSEHealthline, системы VB1-VB3.

						Obiect nr.19/2024 -IV
						Replanificarea subsolului a IMSP Institutul de Medicina Urgenta din str.T.Ciorba, nr.1, mun.Chisinau
mod.	nr.pol.	pianza	nr.doc.	semnatura	data	
						subsol — faza: PE; pianza: 4; pianza:
Sp. princ.		Gorobet S.				Отопление План на отм. -3,000 — "Maistcons-Grup" SRL
Elaborat		Gorobet S.				

format A1

Nr.inventar.arhivă | Semnătura și data | Semnătura și data

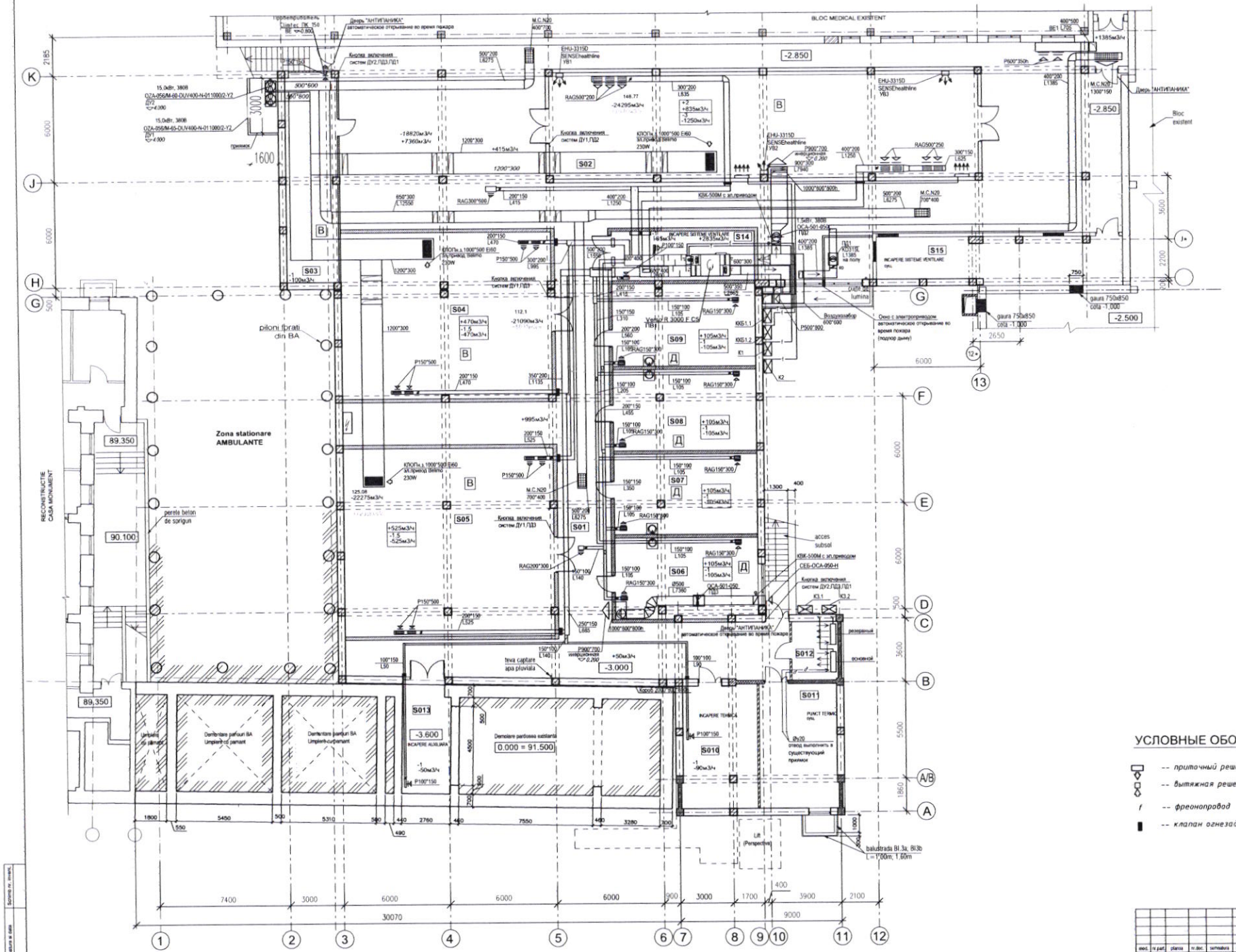

BORDEROU INCAPERI

Nr.	DENUMIREA INCAPERILOR	SUPRAFATA M.P.	Categoria de incaridu
S01	CORIDOR	468.57	
S02	DEPOZIT FARMACEUTIC	148.77	В
S03	DEPOZIT PENTRU INVENTAR	33.64	В
S04	DEPOZIT PENTRU INVENTAR	112.1	В
S05	DEPOZIT PENTRU INVENTAR	125.08	В
S06	GARDEROBA	36.8	Д
S07	GARDEROBA	36.8	
S08	GARDEROBA	36.8	Д
S09	GARDEROBA	37.6	
S010	INCAPERE TEHNICA	29.00	
S011	PUNCT TERMIC	30.40	
S012	INCAPERE TABLOU ELECTIC	8.14	
S013	INCAPERE AUXILIARA	15.18	
S014	DEPOZIT PENTRU INVENTAR	22.4	В
S015	INCAPERE SISTEME VENTILARE	36.2	

УСЛОВНЫЕ ОБОЗНАЧЕНИЯ

- -- приточный решетка
- -- вытяжная решетка
- f -- фреонопровод
- -- клапан огнезадерживающий, н.о., Ei60
- -- дроссель клапан
- ко -- клапан обратный
- д -- дренаж

						Obiect nr.19/2024 -IV
						Replanificarea subsolului a IMSP Institutul de Medicina Urgenta din str.T.Ciorba, nr.1, mun.Chisinau
mod.	n.part.	planșa	nr.doc.	semnătura	data	
						subsol — faza: PE; planșa: 5
Sp. princ.	Gorobet S.					Вентиляция План на отм. -3,000 — 'Malstcons-Grup' SRL
Elaborat	Gorobet S.					

Format A1

Semnătura și data

Semnătura și data

Nr.(model,ș.a.)

Схема системы отопления

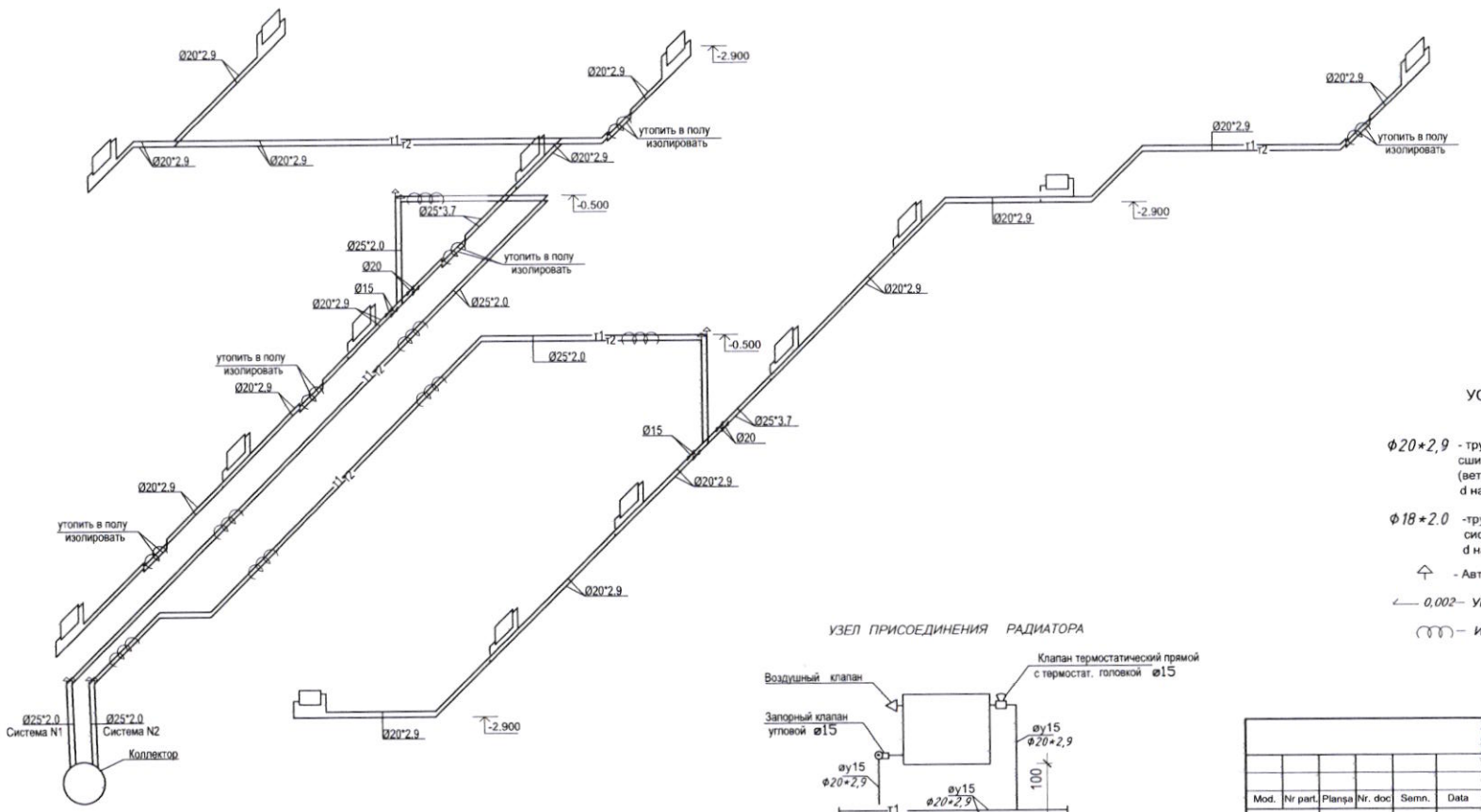

УЗЕЛ ПРИСОЕДИНЕНИЯ РАДИАТОРА

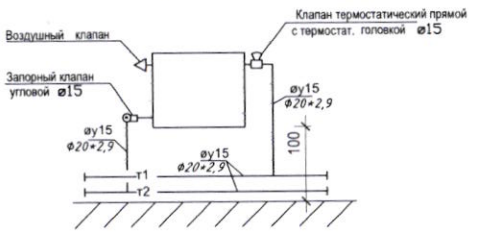

УСЛОВНЫЕ ОБОЗНАЧЕНИЯ

Ф20*2,9 - труба металло-полимерная из поперечно сшитого полиэтилена RAUTITAN stabil PE-X/Al/PE (ветки системы отопления) d наружный х толщину трубы

Ф18*2.0 -труба электросварная, (магистраль, стояки системы отопления) d наружный х толщину трубы

- Автоматический воздухосбрасыватель

0,002 – Уклон 0,002

– Изоляция

T1 -Подающий трубопровод

T2 -Обратный трубопровод

						Obiect nr.19/2024 -IV			
Mod.	Nr part.	Planșa	Nr. doc	Semn.	Data	Replanificarea subsolului a IMSP Institutul de Medicina Urgenta din str.T.Ciorba, nr.1, mun.Chisinau			
						subsol	Faza	Planșa	Planșe
							PE	6	
Sp. princ.		Gorobet S.				Схема системы отопления	"Maistcons-Grup" SRL		
Elaborat		Gorobet S.							

Nr.inv.ortg.	Semn. data	In. schimbr. nr.

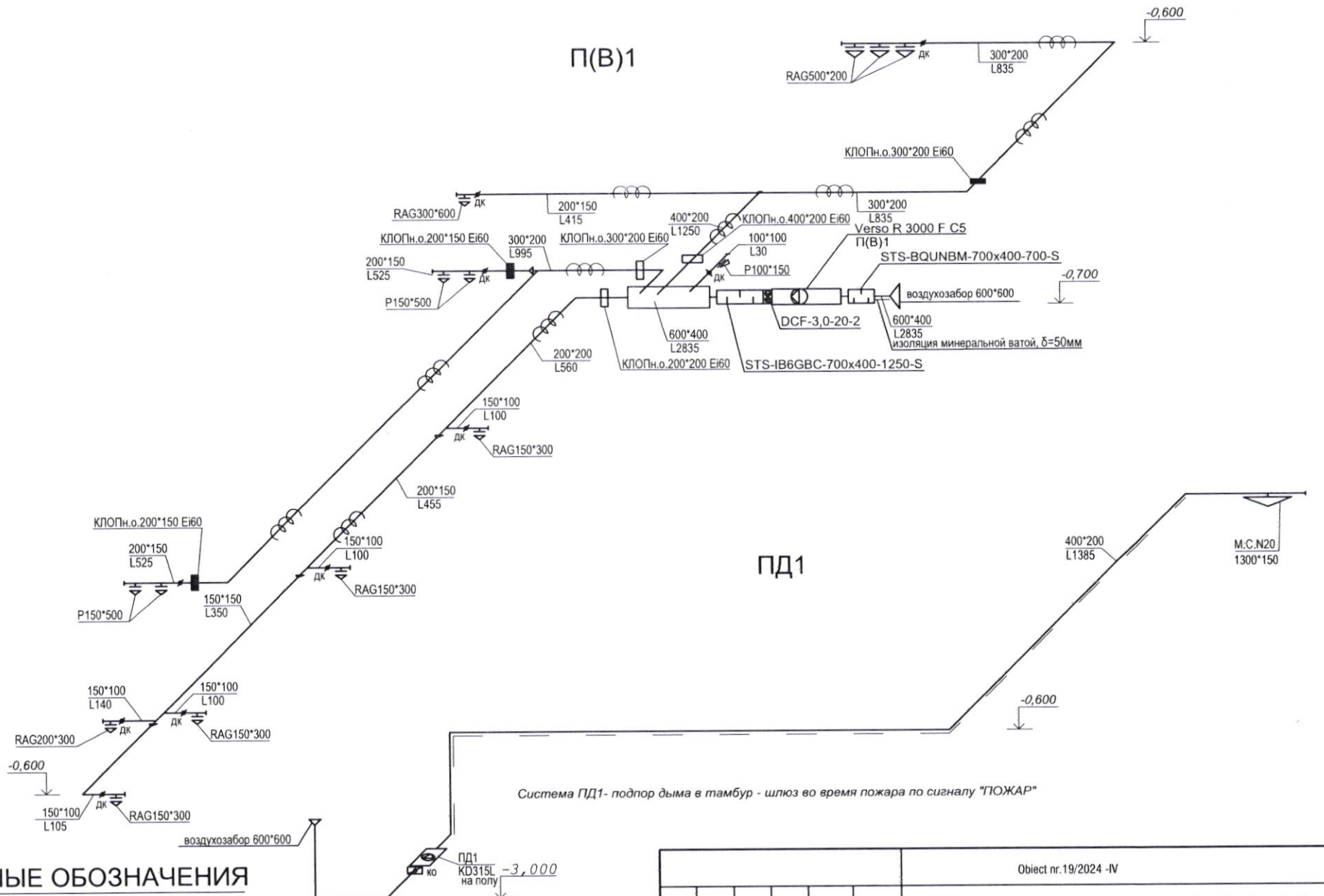

Система ПД1- подпор дыма в тамбур - шлюз во время пожара по сигналу "ПОЖАР"

УСЛОВНЫЕ ОБОЗНАЧЕНИЯ

- -- *приточный решетка*
- -- *вытяжная решетка*
- *дроссель клапан*
- ко – *клапан обратный*
- *клапан огнезадерживающий, н.о., Ei60*
- *изоляция K-FLEX AIR, толщина 10мм*

Mod.	Nr part.	Planșa	Nr. doc	Semn.	Data	Obiect nr.19/2024 -IV
						Replanificarea subsolului a IMSP Institutul de Medicina Urgenta din str.T.Ciorba, nr.1, mun.Chisinau
						subsol — Faza: PE; Planșa: 7; Planșe:
Sp. princ.		Gorobet S.				Схема систем П(В)1,ПД1
Elaborat		Gorobet S.				"Maistcons-Grup" SRL

In. schimbr. nr. | Semn. date | Nr.inv.orig.

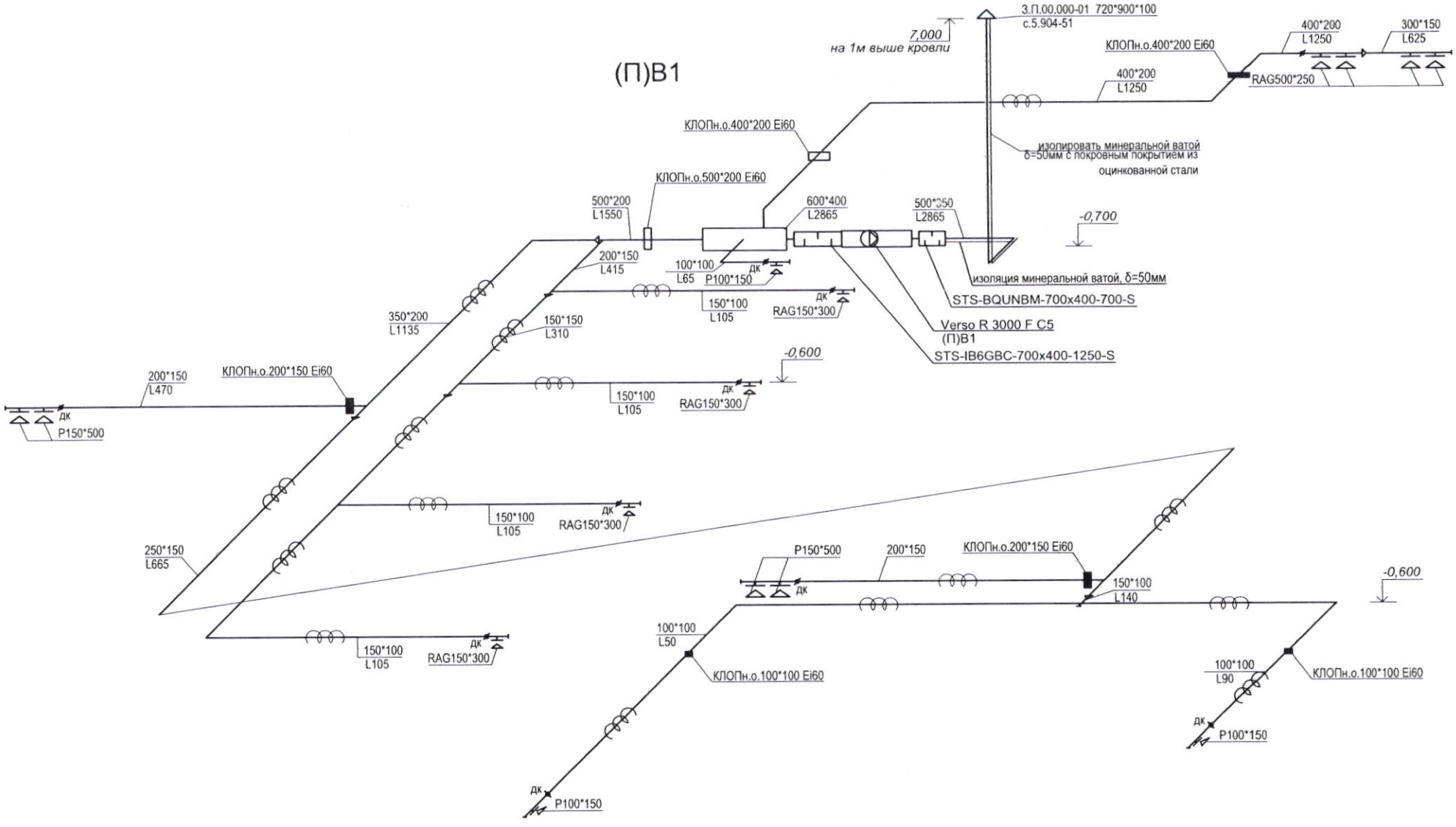

УСЛОВНЫЕ ОБОЗНАЧЕНИЯ

-- приточный решетка

-- вытяжная решетка

- дроссель клапан

ко - клапан обратный

- клапан огнезадерживающий, н.о., Ei60

— изоляция K-FLEX AIR, толщина 10мм

						Obiect nr.19/2024 -IV
						Replanificarea subsolului a IMSP Institutul de Medicina Urgenta din str.T.Ciorba, nr.1, mun.Chisinau
Mod.	Nr part.	Planșa	Nr. doc	Semn.	Data	
						subsol — Faza: PE; Planșa: 8; Planșe:
Sp. princ.		Gorobet S.				Схема системы (П)В1
Elaborat		Gorobet S.				"Maistcons-Grup" SRL

In. schimbr. nr.

Semn. date

Nr.inv.orig.

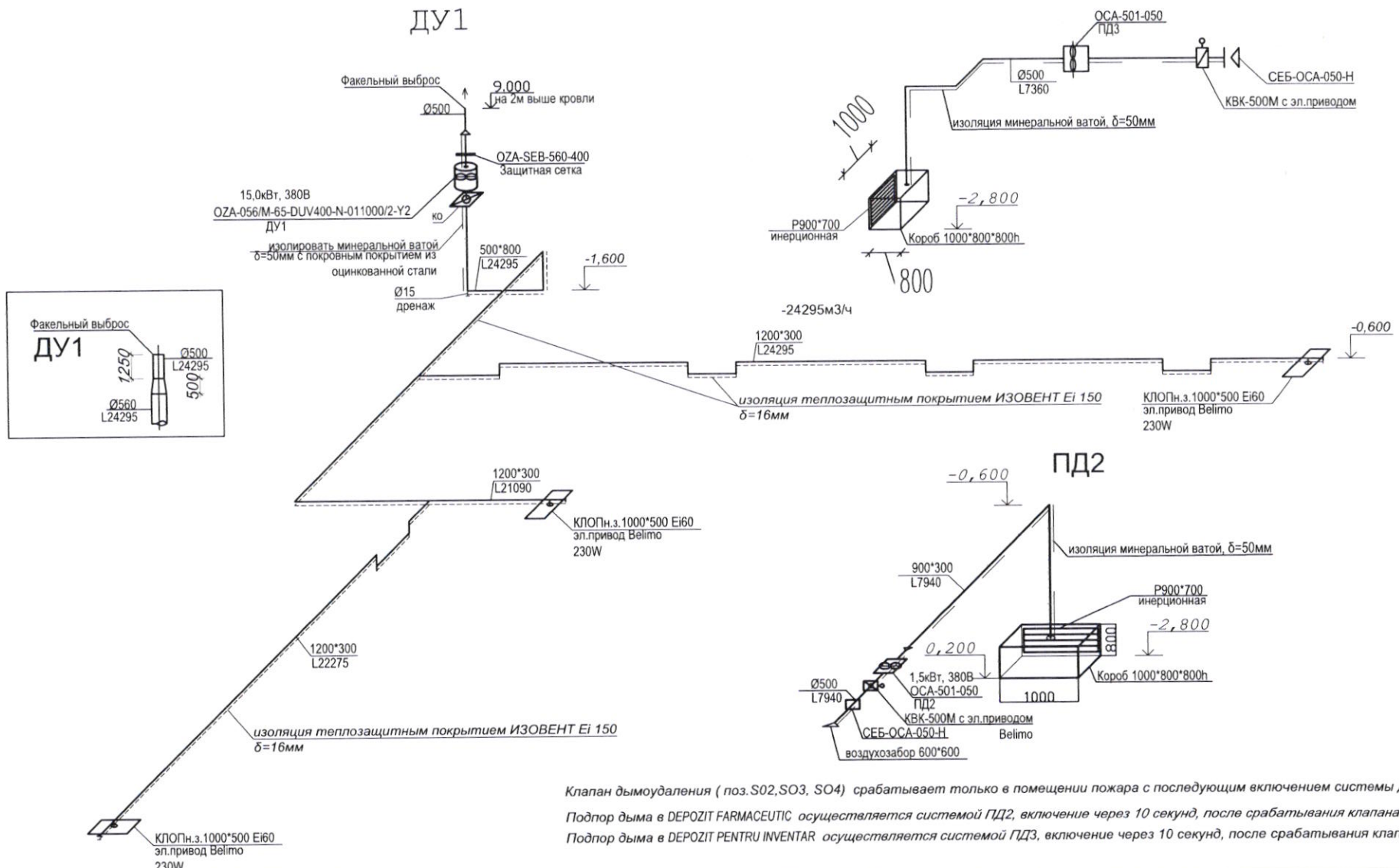

Клапан дымоудаления (поз.S02,SO3, SO4) срабатывает только в помещении пожара с последующим включением системы ДУ1.

Подпор дыма в DEPOZIT FARMACEUTIC осуществляется системой ПД2, включение через 10 секунд, после срабатывания клапана.

Подпор дыма в DEPOZIT PENTRU INVENTAR осуществляется системой ПД3, включение через 10 секунд, после срабатывания клапана.

УСЛОВНЫЕ ОБОЗНАЧЕНИЯ

- *изоляция теплозащитным покрытием ИЗОВЕНТ Ei 150 δ=16мм*
- *изолировать минеральной ватой δ=50мм с фольгированным покрытием*
- *изолировать минеральной ватой δ=50мм с покровным покрытием из оцинкованной стали, 0.5мм*
- *клапан огнезадерживающий, н.о., Ei60*

Mod.	Nr part.	Planșa	Nr. doc	Semn.	Data	Obiect nr.19/2024 -IV			
						Replanificarea subsolului a IMSP Institutul de Medicina Urgenta din str.T.Ciorba, nr.1, mun.Chisinau			
						subsol	Faza	Planșa	Planșe
							PE	9	
Sp. princ.		Gorobet S.				Схема систем ДУ1,ПД2, ПД3	"Maistcons-Grup" SRL		
Elaborat		Gorobet S.							

In. schimbr. nr. | Semn. date | Nr.inv.orig.

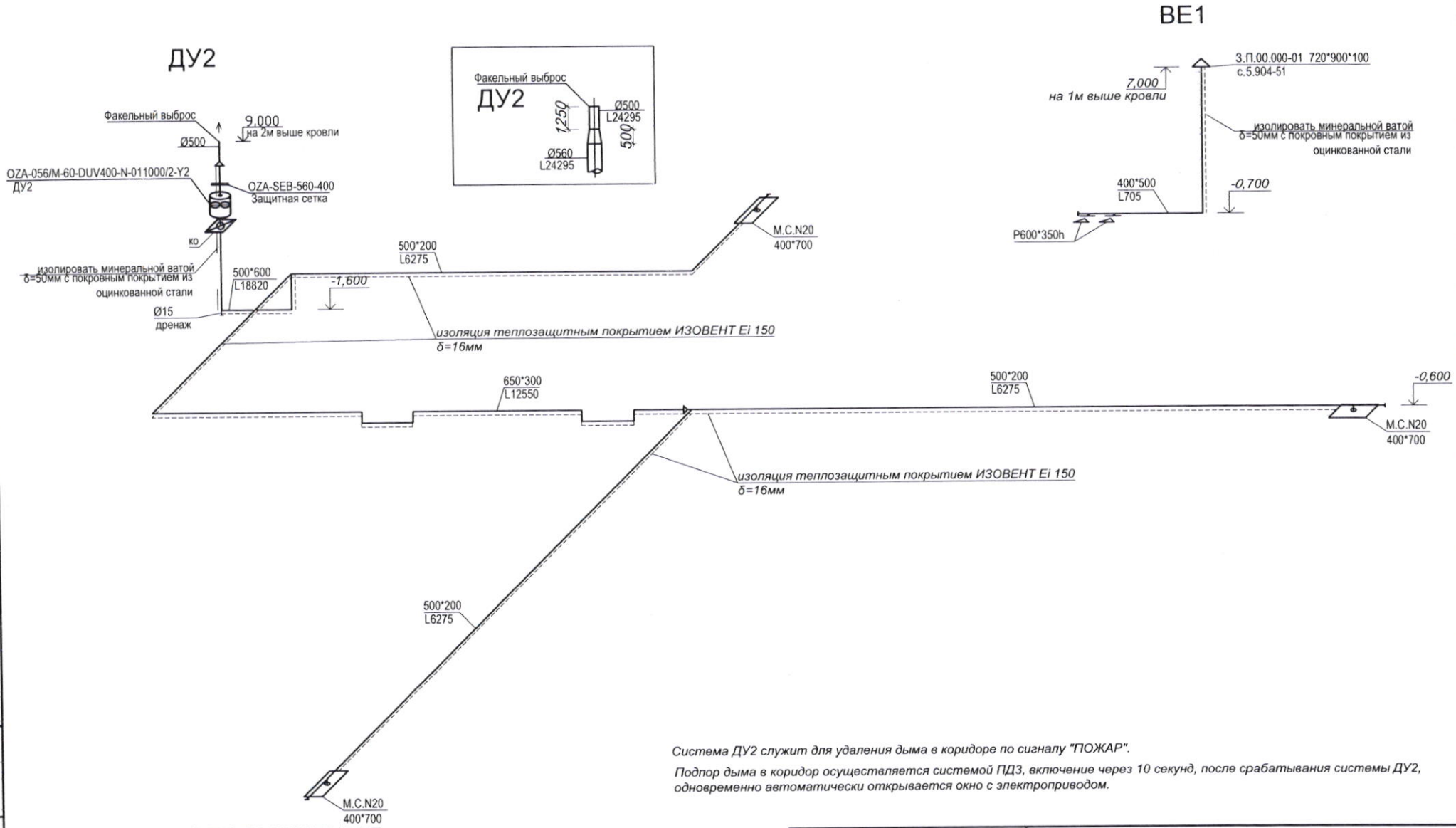

Система ДУ2 служит для удаления дыма в коридоре по сигналу "ПОЖАР".

Подпор дыма в коридор осуществляется системой ПД3, включение через 10 секунд, после срабатывания системы ДУ2, одновременно автоматически открывается окно с электроприводом.

УСЛОВНЫЕ ОБОЗНАЧЕНИЯ

- *изоляция теплозащитным покрытием ИЗОВЕНТ Ei 150 δ=16мм*
- *изолировать минеральной ватой δ=50мм с фольгированным покрытием*
- *изолировать минеральной ватой δ=50мм с покровным покрытием из оцинкованной стали, 0.5мм*
- *клапан огнезадерживающий, н.о., Ei60*

						Obiect nr.19/2024 -IV		
Mod.	Nr part.	Planșa	Nr. doc	Semn.	Data	Replanificarea subsolului a IMSP Institutul de Medicina Urgenta din str.T.Ciorba, nr.1, mun.Chisinau		
						subsol	Faza	Planșa	Planșe
							PE	10	
Sp. princ.		Gorobet S.				Схема систем ДУ2,BE1	"Maistcons-Grup" SRL		
Elaborat		Gorobet S.							

In. schimbr. nr.

Semn. date

Nr.inv.orig.

КОЛЛЕКТОР

ПОДАЮЩИЙ КОЛЛЕКТОР

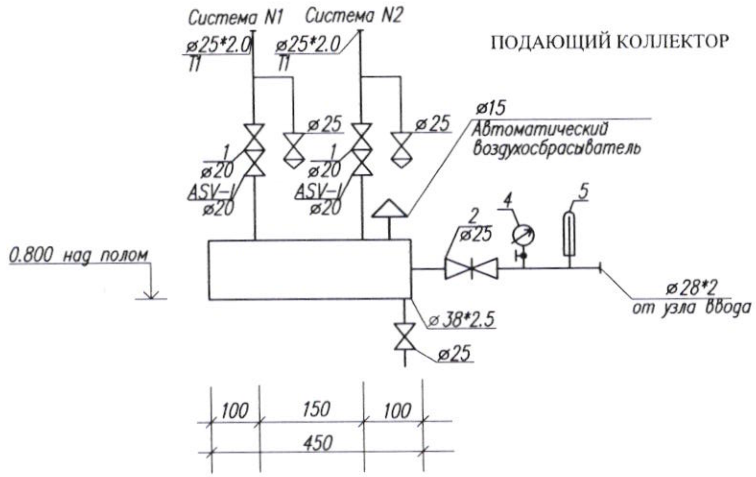

ОБРАТНЫЙ КОЛЛЕКТОР

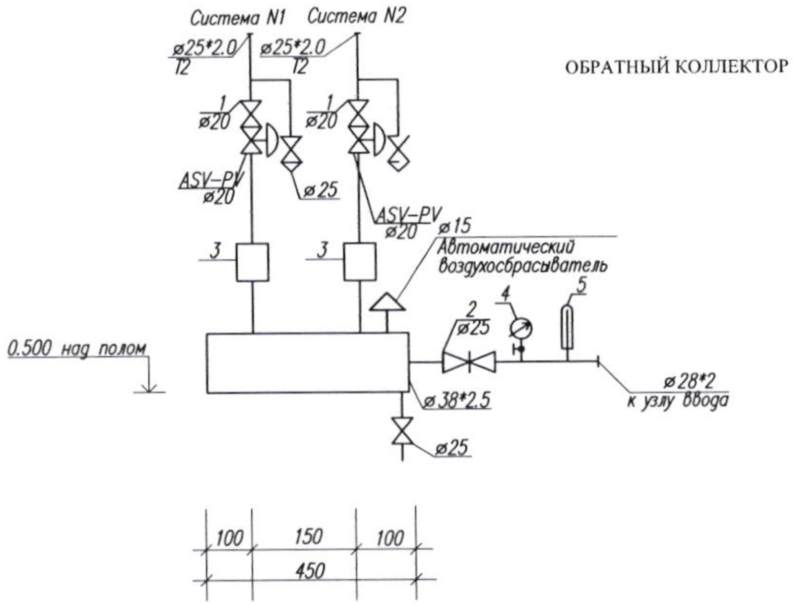

Теплоноситель на вводе вода 70–50°C

4 – *фильтр тонкой очистки*

Mod	Nr.par	Plansa	Nrdoc.	Semnat.	Data
Sp. princ.		Gorobet S.			12.23
Elaborat		Gorobet S.			12.23

Obiect nr.19/2024 -IV

Replanificarea subsolului a IMSP Institutul de Medicina Urgenta din str.T.Ciorba, nr.1, mun.Chisinau

subsol	Faza	Plansa	Planse
	PE	11	

Коллектор

"Maistcons-Grup" SRL

Инв. N подл.	Подп. и дата	Взам. инв. N

Копировал

A3

Позиция	Наименование и техническая характеристика оборудования и материалов Завод производитель (для импортного оборудования страна фирма)	Тип, марка оборудования Обозначение документа и номер опрос-	Единица измерения	Количество	Масса кг
	Вентиляция				
ПВ1	Приточно-вытяжная вертикальная установка Verso R 3000 F C5	"Komfovent"	комп.	1	
	с рекуператором, в шумоизолирующем исполнении				
	приток – L=2835м3/ч H=400Па-свободный напор в комплекте:				
	– отсечной клапан утепленный SRU-M-500x400 с эл. приводом LF24/LM24		шт	1/1	
	– фильтр EU5 с контролем загрязнения				
	– система автоматики				
	– вентилятор				
	– воздухонагреватель электрический, Q=9,0кВт				
	– комплект управления воздухонагревателем				
	– регулирующая арматура для рекуператора				
	– шумоглушитель STS-BQUNBM-700x400-700-S		шт	1	
	– шумоглушитель STS-IB6GBC-700x400-1250-S		шт	1	
	– регулятор скорости				
	– охладитель DCF-3,0-20-2		шт	1	
	вытяжка – L=1360м3/ч H=450Па –свободный напор в комплекте:				
	– вентилятор				
	– шумоглушитель TS-IVR3BA-600-400-700-S		шт	1	
	– шумоглушитель STS-IVR3BA-600-400-1250-S		шт	1	
	– регулятор скорости				
	– блок автоматики C5				
	(датчики температуры приточного воздуха,				
	цифровой контролер с жидкокристаллическим				
	дисплеем, электрический щит)				

Взам. инв.N | Подпись и дата | Инв.N подл.

Mod.	Nr part.	Planșa	Nr. doc	Semn.	Data
Sp. princ.	Gorobet S.				
Elaborat	Gorobet S.				

Obiect nr.19/2024 -IV.S

Replanificarea subsolului a IMSP Institutul de Medicina Urgenta din str.T.Ciorba, nr.1, mun.Chisinau

subsol	Faza	Planșa	Planșe
	PE	1	7

Specificatia materialelor si utilajului

"Maistcons-Grup" SRL

Позиция	Наименование и техническая характеристика оборудования и материалов Завод производитель (для импортного оборудования страна фирма)	Тип, марка оборудования Обозначение документа и номер опрос-	Единица измерения	Количество	Масса кг
ККБ1.1 ККБ1.2	Наружный блок, инвертор MOU-36HFN8a		комп.	2	
	фреон, фреонопровод в комплекте				
	KA8140-соединительный комплект				
	дренаж ø25		м	30	
ПД1	Канальный вентилятор KD315L	"ВЕЗА"	шт	1	
	L=1385м3/час H=300Па N=0.375kW;I=1.62A; U=230 V				
	– отсечной клапан EFD 315 с эл. приводом LF230 Belimo		шт	1/1	
ПД2	Осевой вентилятор OCA501-050	"ВЕЗА"	шт	1	
	L=7940м3/час H=400Па N=1.5kW;I=3.2A; U=380 V				
	– отсечной клапан KBK-500M с эл. приводом Belimo		шт	1/1	
ПД3	Осевой вентилятор OCA501-050	"ВЕЗА"	шт	1	
	L=7360м3/час H=420Па N=1.5kW;I=3.2A; U=380 V				
	– отсечной клапан KBK-500M с эл. приводом Belimo		шт	1/1	
ДУ1	Вентилятор осевой дымоудаления OZA-056/M-65-DUV400-N-011000/2-Y2	"ВЕЗА"	комп.	1	
	L=24295(max)м3/час H=420Па N=11.0kW; U=380 V				
	– защитная сетка OZA-SEB-560-400		шт	1	
	– соединитель мягкий термостойкий OZA-COM-560-400		шт	2	
	– клапан обратный ø560		шт	1	
ДУ2	Вентилятор осевой дымоудаления OZA-056/M-65-DUV400-N-011000/2-Y2	"ВЕЗА"	комп.	1	
	L=18820(max)м3/час H=780Па N=11.0kW; U=380 V				
	– защитная сетка OZA-SEB-560-400		шт	1	
	– соединитель мягкий термостойкий OZA-COM-560-400		шт	2	
	– клапан обратный ø560		шт	1	
	Стеновой проветриватель Climtec ПК 150		шт	1	
	Короб из оцинкованной стали, толщиной 0,7мм				
	1000*800*800h		шт	2	
	Инерционная решетка P900*700		шт	2	

Взам. инв.N | Подпись и дата | Инв.N подл.

Лист 2

Позиция	Наименование и техническая характеристика оборудования и материалов Завод производитель (для импортного оборудования страна фирма)	Тип, марка оборудования Обозначение документа и номер опрос-	Единица измерения	Количество	Масса кг
К1 К2	Сплит – система 18000BTU, Gree Amber GWH18YE	"GREE"	комп.	2	
	фреонопровод 1.4", 5.8" , длина 40м				
	в изоляции Armaflex ACE, толщ19мм 1.4", 5.8"		м	80/80	
	пульт управления в комплекте				
	дренаж ø20		м	30	
	емкость пластиковая 5л для отвода конденсата		шт	2	
К3.1 К3.2	Сплит – система 18000BTU, Gree Amber GWH18YE с зимним комплектом	"GREE"	комп.	2	
	фреонопровод 1.4", 5.8" , длина 40м				
	в изоляции Armaflex ACE, толщ19мм 1.4", 5.8"		м	80/80	
	пульт управления в комплекте				
	дренаж ø20		м	30	
УВ1 УВ2	Увлажнитель воздуха ультразвуковой EHU-3315D SENSEhealthline	"Electrolux "	комп.	3	
УВ3	пульт управления в комплекте				
	Решетки вентиляционные				
	P100*150		шт	4	
	P150*150		шт	1	
	P150*500		шт	8	
	P600*350h		шт	3	
	RAG200*300		шт	1	
	RAG150*300		шт	8	
	RAG500*200		шт	3	
	RAG500*250		шт	4	
	RAG300*600		шт	1	
	Воздухозаборная решетка P500*800h		шт	1	

Взам. инв.N | Подпись и дата | Инв.N подл.

Позиция	Наименование и техническая характеристика оборудования и материалов Завод производитель (для импортного оборудования страна фирма)	Тип, марка оборудования Обозначение документа и номер опрос-	Единица измерения	Количество	Масса кг
	Дроссель-клапан				
	100*100		шт	3	
	150*100		шт	8	
	200*150		шт	5	
	400*200		шт	2	
	Воздуховоды из тонколистовой оцинкованной стали по				
	ГОСТ 14904-80				
	Толщина 0,5мм				
	100*100		м	38	
	150*100		м	95	
	150*150		м	12	
	200*150		м	65	
	200*200		м	10	
	250*150		м	16	
	Толщина 0,7мм				
	600*600		м	12	
	300*150		м	16	
	300*200		м	28	
	400*200		м	61	
	350*200		м	10	
	500*200		м	5	
	600*300		м	4	
	500*400		м	13	
	600*400		м	3	
	500*600		м	2	
	600*600		м	14	
	900*300		м	8	
	ø500		м	19	

Взам. инв.N | Подпись и дата | Инв.N подл.

Позиция	Наименование и техническая характеристика оборудования и материалов Завод производитель (для импортного оборудования страна фирма)	Тип, марка оборудования Обозначение документа и номер опрос-	Единица измерения	Количество	Масса кг
	500*350		м	56	
	Толщина 1,5мм				
	500*200		м	56	
	600*300		м	30	
	500*600		м	15	
	500*800		м	14	
	1200*300		м	73	
	Клапан дымоудаления, нормально закрытый				
	КЛОПн з.1000*500 Ei60 эл.привод Belimo 230W		шт	3/3	
	Клапан огнезадерживающий, нормально открытый				
	КЛОПн а.100*100 Ei60		шт	2	
	КЛОПн а.200*150 Ei60		шт	4	
	КЛОПн а.300*200 Ei60		шт	1	
	КЛОПн а.400*200 Ei60		шт	2	
	КЛОПн а.500*200 Ei60		шт	1	
	Изоляция из минеральной ваты толщиной 50мм с		м2	90	
	фольгированным покрытием				
	Изоляция K-FLEX AIR толщина 10мм		м2	203	
	Маты минераловатные толщиной 50мм с покрытием из		м2	35/35	
	оцинкованной стали, толщиной 5мм				
	Изоляция теплозащитным покрытием ИЗОВЕНТ Ei 150		м2	420	
	толщиной 16мм				
	Металлическая сетка N20		м2	4	
	Зонт прямоугольный З.П.00.000-01 720*900*100	с.5.904-51	шт	2	

Взам. инв.N | Подпись и дата | Инв.N подл.

Позиция	Наименование и техническая характеристика оборудования и материалов Завод производитель (для импортного оборудования страна фирма)	Тип, марка оборудования Обозначение документа и номер опрос-	Единица измерения	Количество	Масса кг
	Отопление				
	Чугунные радиаторы "TERMO", Чехия	"KORADO"			
	9секций 500/130		шт	3	
	11секций 500/130		шт	3	
	12секций 500/130		шт	4	
	14секций 500/130		шт	1	
	15секций 500/130		шт	3	
	Радиаторный терморегулятор в составе:				
	Клапан прямой термостатический с термостатической	"Danfoss"	шт	14	
	головкой прямой ø15				
	Клапан прямой термостатический с термостатической	"Danfoss"	шт	14	
	головкой угловой ø15				
	Воздуховыпускной кран Маевского		шт	14	
	Трубы металло-полимерные из поперечно сшитого полиэтилена	"REHAU"			
	RAUTITAN stabil PE-X/Al/PE				
	ø20*2.9		м	210	
	ø25*3.7		м	25	
	Трубы электросварные по ГОСТ10704-91				
	в изоляции толщиной 30мм K-FLEX ST(tevi)				
	ø25*2,0 (øу20)		м	120/120	
	ø28*2,0 (øу25)		м	40/40	
	Кран шаровый ø15	"Danfoss"	шт.	4	
	ø20		шт.	4	
	Дренаж				
	Автоматический воздухосбрасыватель ø15		шт	8	

Взам. инв.N | Подпись и дата | Инв.N подл.

Позиция	Наименование и техническая характеристика оборудования и материалов Завод производитель (для импортного оборудования страна фирма)	Тип, марка оборудования Обозначение документа и номер опрос-	Единица измерения	Количество	Масса кг
	Коллектор				
	Заслонка дисковая поворотная	"Danfoss"			
1	ø20		шт.	4	
2	Заслонка дисковая поворотная, Ру=10бар ø25	"Danfoss"	шт.	2	
	Фильтр сетчатый	"Danfoss"			
3	ø25		шт.	2	
4	Манометр пружинный, шкала 0–0,4 МПа		шт	2	
	Кран трехходовой Dy–15	11Б18бк	шт	2	
5	Термометр прямой в оправе		шт	2	
	предел измерения 0–160°С				
	Распределительный коллектор из электросварной трубы	ГОСТ 10904–91*			
	ø38*2.5 L=0.5м		шт.	2	
	Сливной кран ø25	15кч19п	шт.	6	
	Автоматический воздухосбрасыватель ø15		шт.	6	
	Металл для крепления		кг	5	
	Минеральная вата толщиной 50мм с алюминиевым покрытием				
	нижней стороны NOBASIL LSP, Словакия				
	ø38 (внешний)		м	2	
	Запорно – измерительный клапан	"Danfoss"			
	ASV–I ø25		шт.	2	
	Автоматический балансировочный клапан	"Danfoss"			
	ASV–PV ø25		шт.	2	

Взам. инв.N

Подпись и дата

Инв.N подл.

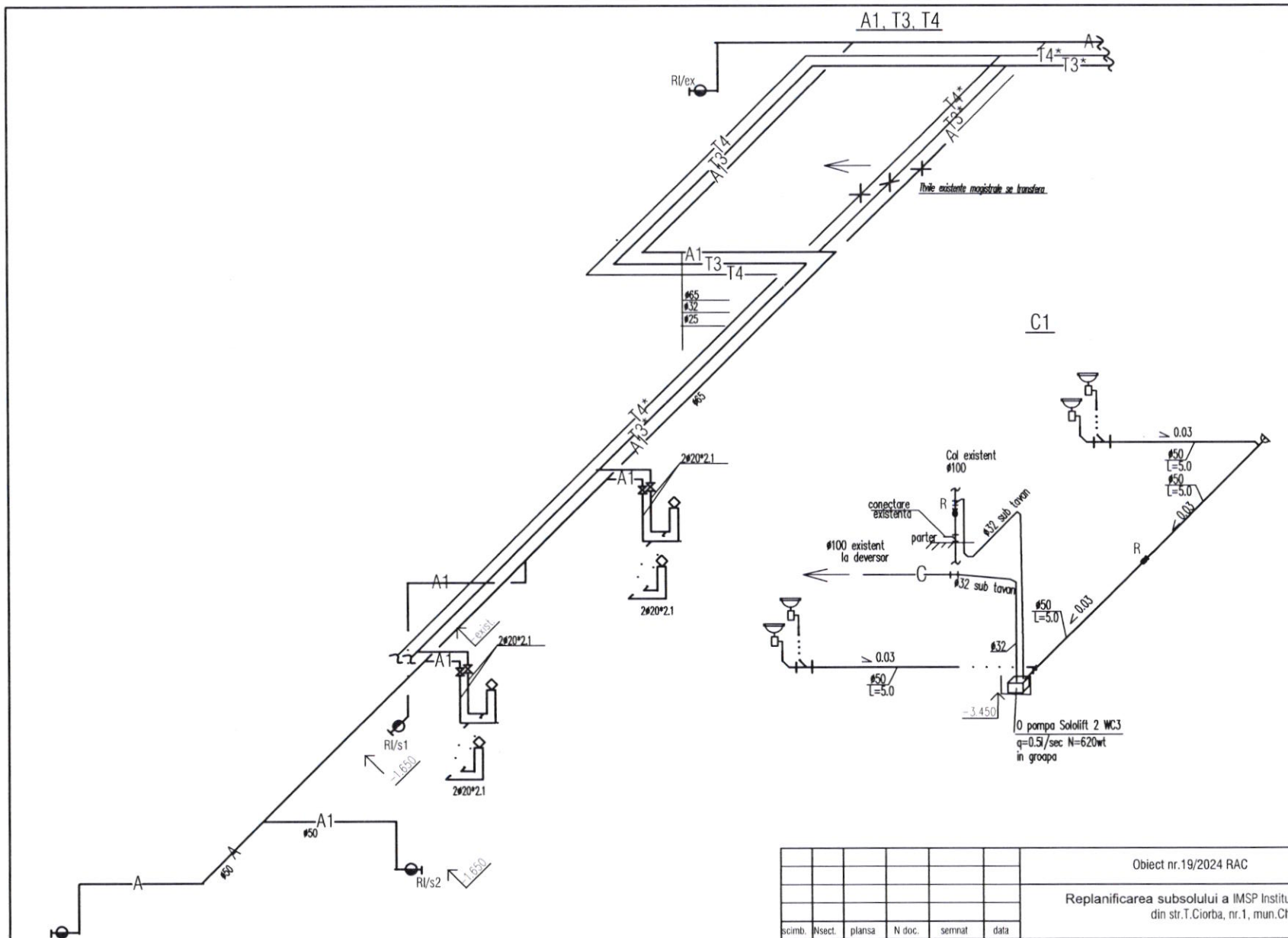

scimb.	Nsect.	plansa	N doc.	semnat	data
Sp.princ.		Cervonookaia			06.24
Executat		Cervonookaia			-//-

Obiect nr.19/2024 RAC

Replanificarea subsolului a IMSP Institutul de Medicina Urgenta din str.T.Ciorba, nr.1, mun.Chisinau

Retele interioare de alimentara cu apa si canalizare

Faza	Plansa	Planse
PE	3	3

Schema A1,T3,T4
Schema C1

"Maistcons-Grup" SRL

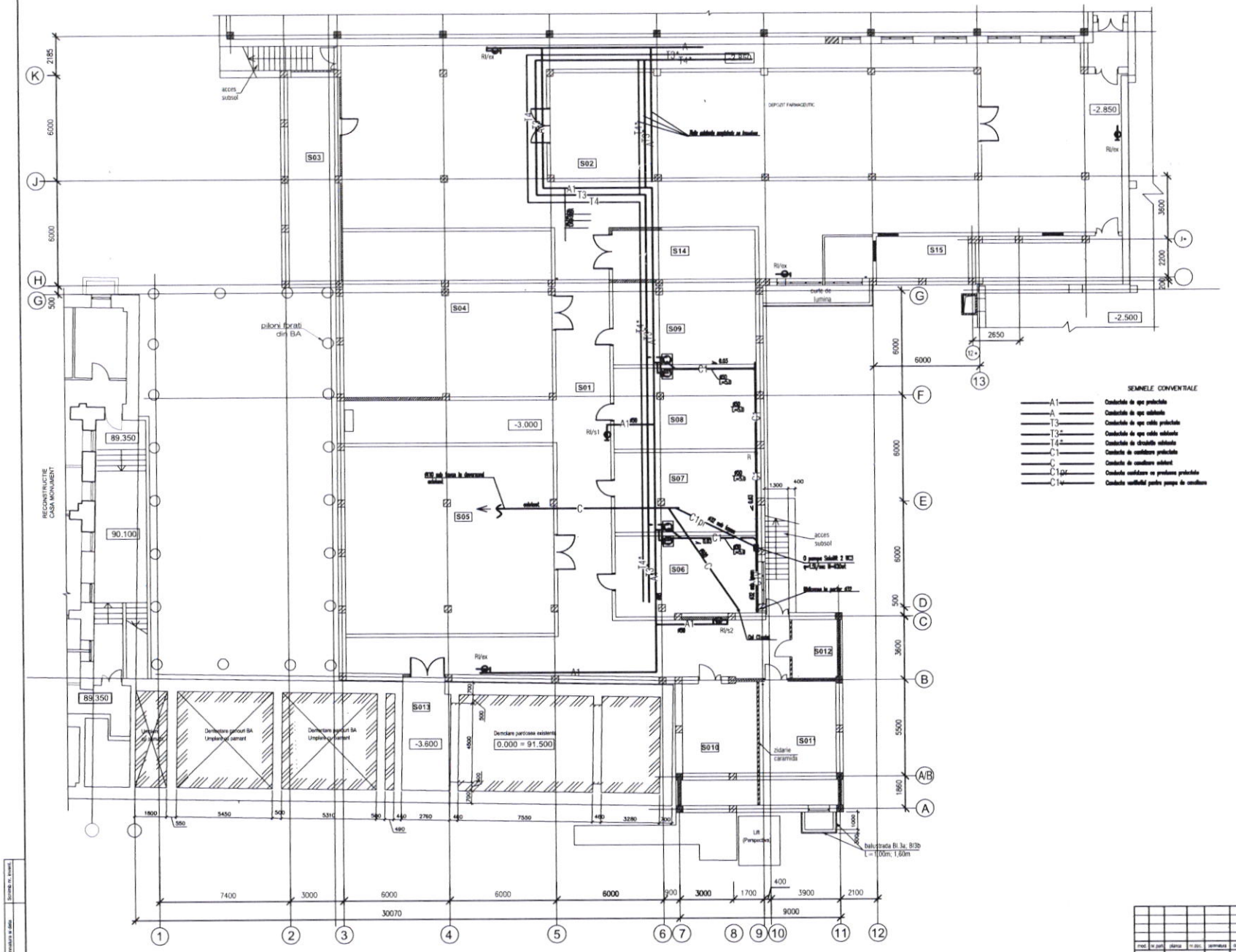

BORDEROU INCAPERI

Nr.	DENUMIREA INCAPERILOR	SUPRAFATA M.P.	Categoria de incendiu
S01	CORIDOR	498,57	
S02	DEPOZIT FARMACEUTIC	148,77	Д
S03	DEPOZIT PENTRU UTILAJ MEDICAL	33,64	Д
S04	DEPOZIT PENTRU UTILAJ MEDICAL	112,1	Д
S05	DEPOZIT PENTRU UTILAJ MEDICAL	125,08	Д
S06	VESTIAR PENTRU PERSONAL(femei)	36,6	
S07	VESTIAR PENTRU PERSONAL(femei)	36,0	
S08	VESTIAR PENTRU PERSONAL(barbati)	36,6	Д
S09	VESTIAR PENTRU PERSONAL(barbati)	37,8	
S010	INCAPERE TEHNICA	29,90	
S011	PUNCT TERMIC	30,40	
S012	INCAPERE TABLOU ELECTIC	8,14	
S013	INCAPERE AUXILIARA	15,18	
S014	DEPOZIT PENTRU UTILAJ MEDICAL	22,4	
S015	INCAPERI SISTEM VENTILARE	36,2	

SEMNELE CONVENTIONALE

- A1 — Conductele de apa proiectate
- A — Conductele de apa existente
- T3 — Conductele de apa calda proiectate
- T3* — Conductele de apa calda existente
- T4* — Conductele de circulatie existente
- C1 — Conducte de canalizare proiectate
- C — Conducte de canalizare existent
- C1pr — Conducte canalizare cu presiune proiectate
- C1v — Conducte ventilatie pentru pompa de canalizare

							Obiect nr.19/2024 RAC		
							Replanificarea subsolului a IMSP Institutul de Medicina Urgenta din str.T.Ciorba, nr.1, mun.Chisinau		
mod.	nr.pun.	planse	n.doc.	semnatura	data		Retele interioare de alimentare cu apa si canalizare	faza	planse / plansa
								PE	
ASP		Iu. Vasiliev			14.24				
Sp.princ.		Cervonookaia			06.24		Plan cota -3,000	"Maisticons-Grup" SRL	
Executat		Cervonookaia			-/-				

Format A1

Nr.inventar/arh. | Semnatura si data | Semnatura nr. inventar

Borderoul desenelor de executie

N	Denumire	Nota
1	Date generale.	
2	Schema principala de distributie a retelelor PDVS-1, PDVS-2.	
3	Echipament electric de forță. Plan Subsol	
4	Demontare corpurilor de iluminat. Plan Subsol	
5	Iluminatul electric interior. Plan Subsol	

Borderoul documentelor citate si anexate.

Marcare	Denumire	Nota
Obiect nr.19/2024 EEF/IEI.SU.	Specificatia utilajului	2 planse

Date generale.

Proiectul instalatiilor electrice la subsolul blocului de Unitatii de Primire Urgente (UPU) se efectuaza conform sarcinei de proiectare architecturale si constructii, utilajul tehnico-sanitar.Proiectul a fost elaborat în conformitate cu PUE ПУЭ, NCM C.04.02-2017"Iluminatul natural si artificial", NCM G.01.02-2017 "Proiectarea si montarea instalatiilor eiectrice in cladire locative si sociale".

Categoria alimentarii cu energie electrică I-II. Putere electrica calculata este de 25,5kW. Alimentarea cu energie electrica se privede la tensiune de 380/220V prin sistemul cu fir neutru avind contact orb cu pământul prin legatura neutra a transformatoarelor, TN-C-S.

Proiectul prevede iluminarea spațiilor în conformitate cu noul aspect și conectarea echipamentelor sanitare. Lămpile existente sunt parțial demontate și instalate în conformitate cu proiectul. Numărul și tipurile de lămpi a fost selectate în funcție de scopul localului. Conexiunea lămpilor este asigurată de la panourile de distribuție existente PDL si PDLA. Pentru conectarea echipamentelor de ventilație, se prevede instalarea de panouri în camera de ventilație. Conectarea panourilor proiectate este asigurată de la tabloul de distribuție existent în acord cu inginerul energetic.

Toate rețelele de conectare sunt asigurate prin cablu și pozate pe tăvi sub tavan si barele transversale.

În calitate de tablouri de distributie se privad panouri modulare cu întreruptoare automate. În panouri de distributie sunt necesar să fie instalate două şine: pentru conductoarele nulului de lucru N şi pentru conductoarele firului de protectie PE.

Proiectul prevede a putea opri echipamentele de ventilație în caz de incendiu.

Proiectul se prevede egalizarea potențialelor, în corespundere cu ПУЭ.

Culoarea firelor trebue sa respecte ПУЭ.

- Faza - alb;
- Lucrătorii Zero - albastru;
- Zero de protecție - verde-galben culoare.

Proiectul se confirma electrice de la primirea de echipamente specifice, și, dacă este necesar, să revizuiască proiectul.

Lucrările la instalația electrică efectuate în conformitate cu ПУЭ și NCMG.01.03:2016

PROIECTUL ESTE ELABORAT CONFORM NORMELOR SI REGULILOR IN VIGOARE, SI ASIGURA CRITERIILE DE BAZA A CALITATII CONSTRUCTIILOR REGLAMENTATE PRIN LEGEA CU PRIVIRE LA CALITATEA IN CONSTRUCTII: A–REZISTENTA SI STABILITATE; B–SIGURANTA SI EXPLUATARE; C–SIGURANTA LA FOC SI SECURITATE EXPLOZIVA; D;–IGIENA, SANATATEA OAMENILOR, REFACEREA SI PROTECTIA MEDIULUI INCOJURATOR E–IZOLATII TERMICA, HIDROFUGA SI ECONOMIE DE ENERGIE; F–FONOIZOLARE.

Sp. pincip. Galcovscaia E / Certif. Seria 2019–P nr.0292 /

Coordonare

Sp. prin. IV	S.Gorobet
Nr inv. original	
Semn. si date	
In schimbr. №	

mod.	nr.part.	plansa	nr.doc.	semnatura	data
AȘP		Iu. Vasiliev			
Sp.princ.		Galcovscaia			06.24
Executat		Galcovscaia			06.24

Obiect nr.19/2024 EEF/IEI

Replanificarea subsolului a IMSP Institutul de Medicina Urgenta din str.T.Ciorba, nr.1, mun.Chisinau

Echipament electric de forță / luminatul electric interior	faza	planșa	planșe
	PE	1	5
Date generale.	"Maistcons-Grup" SRL		

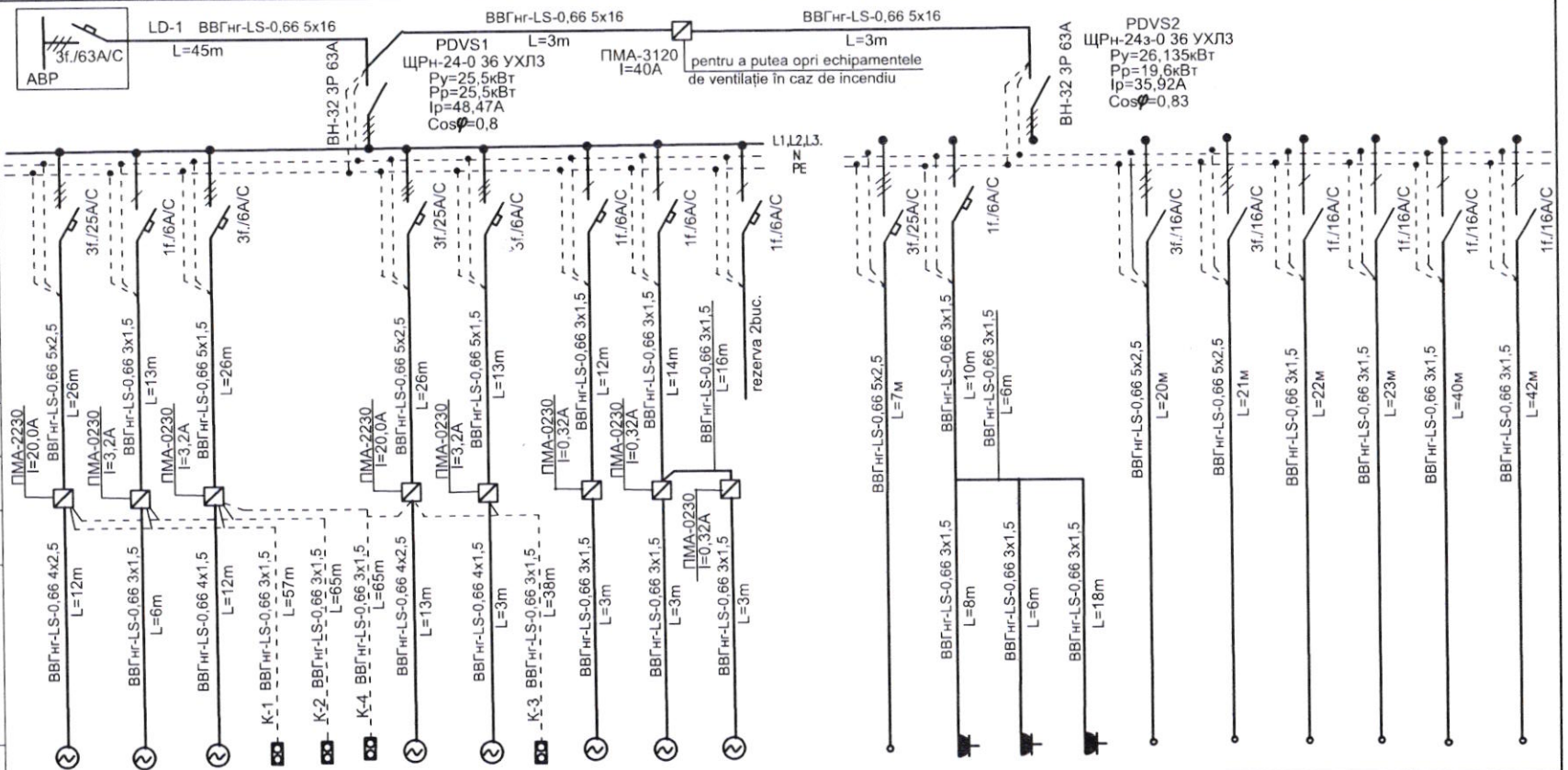

Panou de distributie N la cota, marcare	Aparatul racordului	Marcare																				
		Nominale curent, A																				
		Declansator de curent sau element fuzibil, A																				
	Aparatul liniar	Nominale curent, A																				
		Declansator de curent tlement fuzibil, A																				
Instalatie de clansator de protectie Tip, Inom. (A) I pierderi de curent(mA)																						
Marca, sectiunea, conductor мм2		Marcarea, lungim element retele м																				
Aparatul racordului		Marca																				
		Nominale curent, A																				
		Declansator de curent sau element fuzibil, A																				
Marca, sectiunea, conductor мм2		Marcarea, lungim element retele м																				
Instalatie de distributie consumator	Marcarea		1(ДУ2)	11(ПД1)	17(ПД3)	1SB1	1SB2	2SB2	2(ДУ1)	10(ПД2)	2SB1	6(ДУ1.1)	7(ДУ1.2)	8(ДУ1.3)		9(ПВ1)	5(УВ2)	3(УВ1)	4(УВ3)	12(ККБ1.1)	13(ККБ1.2)	14(К1)	15(К2)	18(К3.1)	19(К3.2)
	N la cota																								
	Tip																								
	Putere nominal, кW		11,0	0,372	1,5				11,0	1,5		0,04	0,04	0,04		10,44	0,105	0,105	0,105	5,0	5,0	1,32	1,32	1,32	1,32
	Curent, A		19,69	2,6	3,2				19,69	3,2		0,3	0,3	0,3		18,68	0,73	0,73	0,73	8,95	8,95	9,23	9,23	9,23	9,23
Denumirea, tip, marcarea desenului,			Sistem de evacuare fumului	Sistemul de alimentare	Sistemul de alimentare	Buton de telecomanda	Buton de telecomanda	Buton de telecomanda	Sistem de evacuare fumului	Sistemul de alimentare	Buton de telecomanda	Electrovalvă cu antrenare Belimo	Electrovalvă cu antrenare Belimo	Electrovalvă cu antrenare Belimo		Sistemul de alimentare și absorbtie	Umidificator	Umidificator	Umidificator	Condicionare	Condicionare	Condicionare	Condicionare	Condicionare	Condicionare

mod.	nr.part.	plansa	nr.doc.	semnatura	data
Sp.princ.		Galcovscaia			06.24
Executat		Galcovscaia			06.24

Obiect nr.19/2024 EEF/IEI

Replanificarea subsolului a IMSP Institutul de Medicina Urgenta din str.T.Ciorba, nr.1, mun.Chisinau

Echipament electric de forță / luminatul electric interior	faza	planșa	planșe
	PE	2	

Schema principala de distributie a retelelor PDVS-1, PDVS-2.

"Maistcons-Grup" SRL

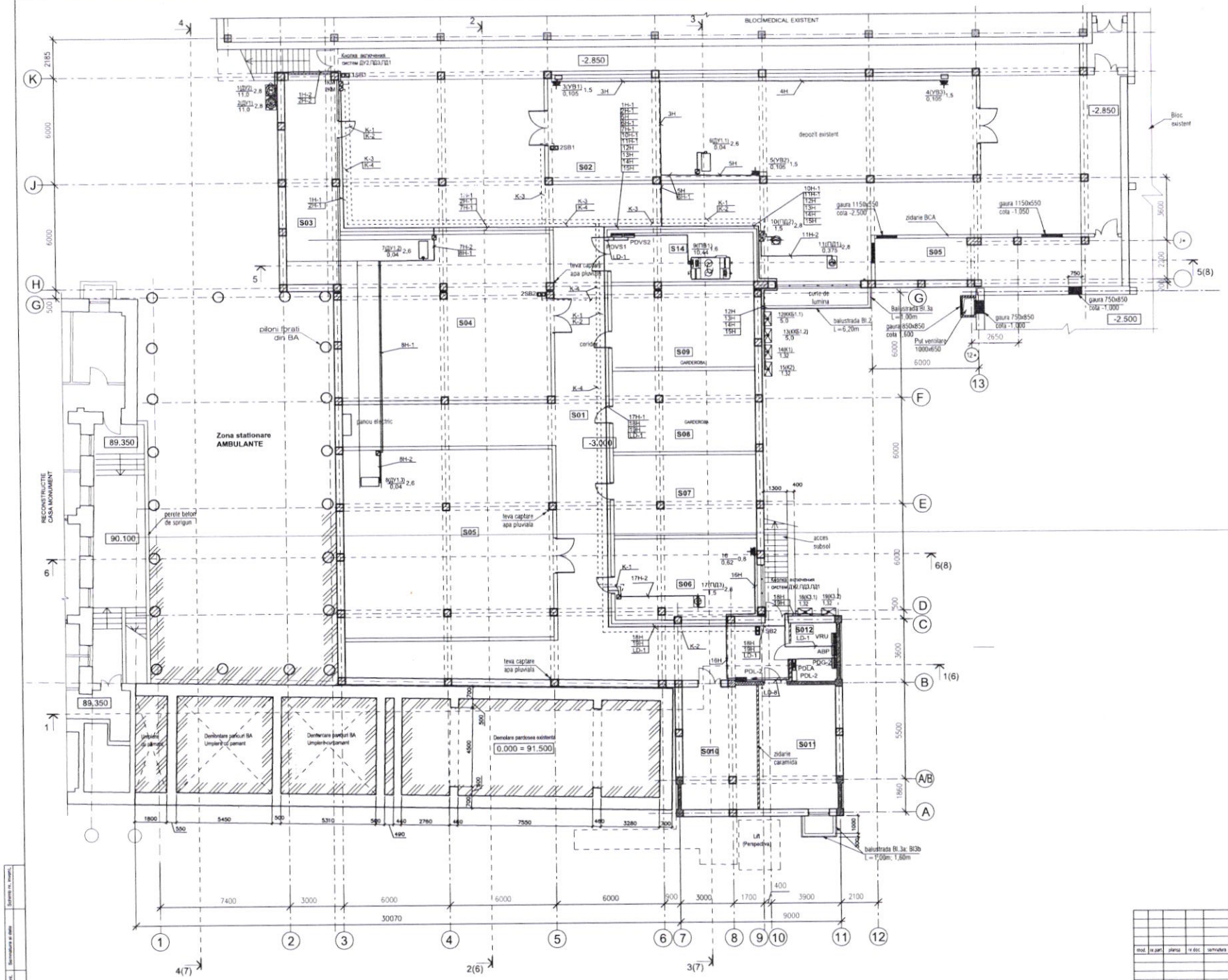

BORDEROU INCAPERI

Nr.	DENUMIREA INCAPERILOR	SUPRAFATA M.P.
S01	CORIDOR	824.66
S02	DEPOZIT FARMACEUTIC	146.77
S03	DEPOZIT PENTRU UTILAJ MEDICAL	33.64
S04	DEPOZIT PENTRU UTILAJ MEDICAL	79.00
S05	DEPOZIT PENTRU UTILAJ MEDICAL	111.19
S06	VESTIAR PENTRU PERSONAL(femei)	48.06
S07	VESTIAR PENTRU PERSONAL(barbati)	46.55
S08	DEPOZIT PENTRU UTILAJ MEDICAL	48.22
S09	INCAPERE SISTEME VENTILARE	42.67
S010	INCAPERE TEHNICA	29.00
S011	PUNCT TERMIC	30.40
S012	INCAPERE TABLOU ELECTRIC	8.14
S013	INCAPERE AUXILIARA	15.18
S014	FANOU ELECTIC	13.44

Obiect nr.19/2024 EEF/IB						
Replanificarea subsolului a IMSP Institutul de Medicina Urgenta din str.T.Ciorba, nr.1, mun.Chisinau						
mod.	nr.part.	planșa	nr.doc	semnătura	data	
Echipament electric de forță / luminatul electric interior						faza: PE; planșa: 3; planșa:
Sef.proiect	Galicovscaia				06.24	Echipament electric de forță. Plan Subsol
Executat	Galicovscaia				06.24	'Maistconi-Grup' SRL

PLAN SUBSOL

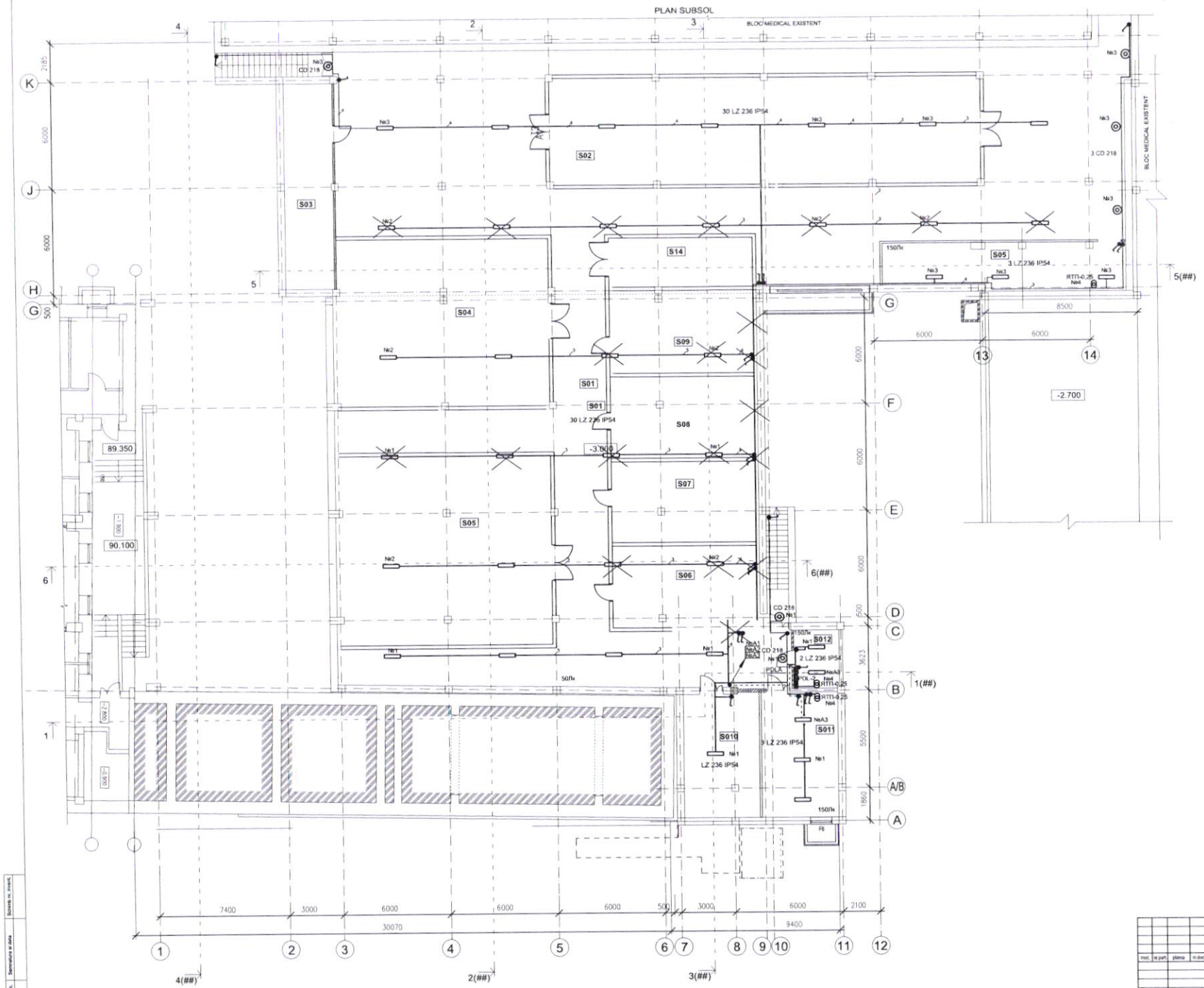

BORDEROU INCAPERI

Nr.	DENUMIREA INCAPERILOR	SUPRAFATA M.P.
S01	CORIDOR	824.80
S02	DEPOZIT FARMACEUTIC	148.77
S03	DEPOZIT PENTRU UTILAJ MEDICAL	33.64
S04	DEPOZIT PENTRU UTILAJ MEDICAL	79.09
S05	DEPOZIT PENTRU UTILAJ MEDICAL	111.19
S06	VESTIAR PENTRU PERSONAL(femei)	48.08
S07	VESTIAR PENTRU PERSONAL(bărbați)	46.55
S08	DEPOZIT PENTRU UTILAJ MEDICAL	48.22
S09	INCAPERE SISTEME VENTILARE	42.67
S010	INCAPERE TEHNICA	29.06
S011	PUNCT TERMIC	30.40
S012	INCAPERE TABLOU ELECTRIC	8.14
S013	INCAPERE AUREJARA	15.18
S014	PANOU ELECTRIC	13.44

						Obiect nr.19/2024 EEF/BI
						Replanificarea subsolului a IMSP Institutul de Medicina Urgenta din str.T.Ciorba, nr.1, mun.Chisinau
mod.	nr.part.	pliana	n.doc.	semnatura	data	Echipament electric de forță / luminatul electric interior — faza: PE; planșa: 4; planșe:
Ș.p.inv.	Galcovscaia				06.24	Demontare corpurilor de iluminat. Plan Subsol — "Maistcons-Grup" SRL
Executat	Galcovscaia				06.24	

Semnătura și data

Semnătura și data

Nr.inv.de.ordert.

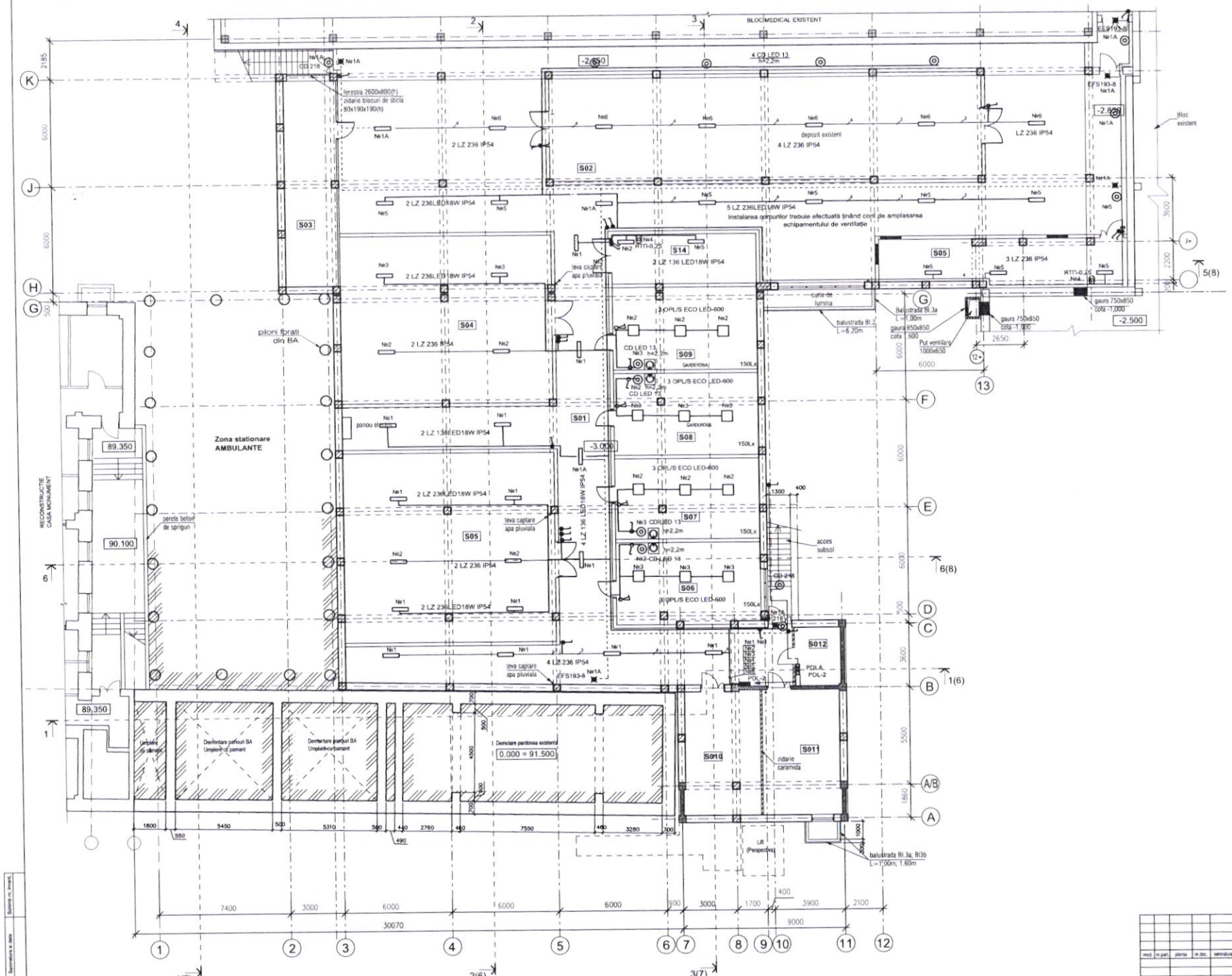

BORDEROU INCAPERI

Nr.	DENUMIREA INCAPERILOR	SUPRAFATA M.P.
S01	CORIDOR	824.60
S02	DEPOZIT FARMACEUTIC	148.77
S03	DEPOZIT PENTRU UTILAJ MEDICAL	33.54
S04	DEPOZIT PENTRU UTILAJ MEDICAL	79.00
S05	DEPOZIT PENTRU UTILAJ MEDICAL	111.19
S06	VESTIAR PENTRU PERSONAL(femei)	48.06
S07	VESTIAR PENTRU PERSONAL(barbati)	46.55
S08	DEPOZIT PENTRU UTILAJ MEDICAL	48.22
S09	INCAPERE SISTEME VENTILARE	42.67
S010	INCAPERE TEHNICA	29.00
S011	PUNCT TERMIC	30.40
S012	INCAPERE TABLOU ELECTIC	8.14
S013	INCAPERE AUXILIARA	15.18
S014	PANOU ELECTIC	13.44

							Obiect nr.19/2024 EEF/IEI	
							Replanificarea subsolului a IMSP Institutul de Medicina Urgenta din str.T.Ciorba, nr.1, mun.Chisinau	
mod.	n.pun.	planșa	nr.doc.	semnătura	data			
							Echipament electric de forță / luminatul electric interior	fază: PE; planșa: 5; planșe:
Sp.pentr.		Galcovscaia			06.24		Iluminatul electric interior. Plan Subsol	"Maistcons-Grup" SRL
Executat		Galcovscaia			06.24			

Format A1

Poziţie	Denumirea şi caracteristica tehnica a utilajului şi materialelor Uzina-producator (pentru utilaj important-ţara,firma)	Tipul,marca utilajului. Marcarea doc. şi num.foaiei	Unitate de măsură		Codul uzinei-producator	Codul utilajului, mat.	Pretul unitatii de utilaj mii rub.(lei)	Cantita-tea	Masa unitatii utilajului kg.
			Denu-mirea	Codul					
1	2	3	4	5	6	7	8	9	10
	Demontare								
	Corp de iluminat fluorescent plafonier IP54	LZ 236-2x36	buc.					15	
	Intrerupator unufazat 250W, 6A IP54		buc.					8	
	Cablu de tensiune joasa 0.4kV din cupu izolata PVH sectiune de 3x1,5mm p.	ВВГнг-LS-0,66	m					230	
	Instalare								
	Установка в АВР intrerupator 3f.	ВА47-29 3Р63А/С	buc.					1	
PDVS-1	Tablou distributie cu 24 modul cu instalarea: BH-32 3P 63A la intrare ;	ЩРн-24-036УХЛ3	buc.					1	
	3f. BA47-29 3P 25A/C-2buc.; BA47-29 3P 6A/C-2buc.;								
	de linie intrerupator 1f. BA47-29 1P 6A/C-5buc.;								
PDVS-2	Tablou distributie cu 24 modul cu instalarea: BH-32 3P 63A la intrare ;	ЩРн-24-036УХЛ3	buc.					1	
	3f. BA47-29 3P 25A/C-1buc.; BA47-29 3P 6A/C-2buc.;								
	de linie intrerupator 1f. BA47-29 1P 6A/C-5buc.;								
PDL-2	Instalare intrerupator 1f. BA47-29 1P6A/C-1buc.; BA47-29 1P10A/B-2buc.;								
exist.									
	Demaror magnitic fara releu I=40A	ПМА-3120	buc.					1	
	Demaror magnitic de marimia 2 Ubob. =220V I н.э.=20A	ПМА-2230	buc.					2	
	Demaror magnitic de marimia nul Ubob. =220V Iн.э.=3,2A	ПМА-0230	buc.					3	
	Demaror magnitic de marimia nul Ubob. =220V I н.э.=0,32A	ПМА-2230	buc.					3	
	Buton de comanda	ПКЕ-222У3	buc.					4	
	Cofret de flimentare cu energie electrica 250W; 220V/36V	ЯТП-0.25	buc.					1	
	Corp de iluminat LED plafonier IP20, 34W 4000K	OPL/S ECO LED-600	buc.					12	
	Corp de iluminat LED plafonier IP54, 2x18W	LZ 236 LED18W IP54	buc.					13	
	Corp de iluminat LED plafonier IP54, 18W	LZ 136 LED18W IP54	buc.					6	

mod.	nr.part.	plansa	nr.doc.	semnatura	data
Sp.princ.		Galcovscaia			06.24
Executat		Galcovscaia			06.24

Obiect nr.19/2024 EEF/IEI.SU

Replanificarea subsolului a IMSP Institutul de Medicina Urgenta din str.T.Ciorba, nr.1, mun.Chisinau

Echipament electric de forţă / luminatul electric interior	faza	planşa	planşe
	PE	1	2

Specificatia utilajului

"Maistcons-Grup" SRL

Poziţie	Denumirea şi caracteristica tehnica a utilajului şi materialelor Uzina-producator (pentru utilaj important-ţara,firma)	Tipul,marca utilajului. Marcarea doc. şi num.foaiei	Unitate de măsură		Codul uzinei-producator	Codul utilajului, mat.	Pretul unitatii de utilaj mii rub.(lei)	Cantita-tea	Masa unitatii utilajului kg.
			Denu-mirea	Codul					
1	2	3	4	5	6	7	8	9	10
	Corp de iluminat cu lampa LED 13W IP54	CD LED 13	buc.					8	
	Lampa LED 13W 230V, E27	ERGOLUX	buc.					8	
	Corpuri de siguranţă IP42, autonomie de funcţionare de 1,5-ore sau 3ore, 8W	EFS193-8 EXIT	buc.					6	
	Cablu din cupru izolata PVH sectiune de 5x16mm p.	ВВГнг-LS-0,66	m					45	
	Cablu din cupru izolata PVH sectiune de 5x2,5mm p.	ВВГнг-LS-0,66	m					105	
	Cablu din cupru izolata PVH sectiune de 5x1,5mm p.	ВВГнг-LS-0,66	m					40	
	Cablu din cupru izolata PVH sectiune de 4x2,5mm p.	ВВГнг-LS-0,66	m					25	
	Cablu din cupru izolata PVH sectiune de 4x2,5mm p.	ВВГнг-LS-0,66	m					50	
	Cablu din cupru izolata PVH sectiune de 3x1,5mmp.	ВВГнг-LS-0,66	m					650	
	Cablu din cupru izolata PVH sectiune de 2x1,5mmp.	ВВГнг-LS-0,66	m						
	Priza bipolara cu contact de protectie ingropat 250W, 10A IP54		buc.					4	
	Intrerupator unufazat 250W, 6A IP54		buc.					14	
	Intrerupator unufazat ingropat 250W, 6A		buc.					4	
	Intrerupator unufazat dublu ingropat 250W, 6A		buc.					4	
	Doza ingropata pentru instalarea intrerupator si prizelor		buc.					26	
	Doza de instributie pentru cablu		buc.					45	
	Лоток перфорированный 80x80x3000		buc.					40	

ВЕДОМОСТЬ ОСНОВНЫХ КОМПЛЕКТОВ РАБОЧИХ ЧЕРТЕЖЕЙ

ОБОЗНАЧЕНИЕ	НАИМЕНОВАНИЕ	ПРИМЕЧАНИЕ
19/2024 - SPA	Система контроля и управления доступом	далее - СКУД

ВЕДОМОСТЬ РАБОЧИХ ЧЕРТЕЖЕЙ ОСНОВНОГО КОМПЛЕКТА

ЛИСТ	НАИМЕНОВАНИЕ	ПРИМЕЧАНИЕ
1	Общие данные (начало)	
2	Общие данные (окончание)	
3	Структурная схема	
4	Схема электрических подключений	
5	Монтажная схема	
6	План СКУД. Фрагменты плана на отм. -3.000	

ВЕДОМОСТЬ ССЫЛОЧНЫХ И ПРИЛАГАЕМЫХ ДОКУМЕНТОВ

ОБОЗНАЧЕНИЕ	НАИМЕНОВАНИЕ	ПРИМЕЧАНИЕ
	Ссылочные документы	
СТМ4-26-92	Защитные трубопроводы средств автоматизации и связи. Пластмассовые трубопроводы.	Монтажавтоматика
DKC-2017.FCL	Прокладка кабельных линий пожарной сигнализации. Альбом типовых проектных решений	А.О. "ДКС"
DKC-2019.FCP	Огнестойкие кабельные проходки. Альбом типовых проектных решений	А.О."ДКС"
	Прилагаемые документы	
19/2024 - SPA.SU	Спецификация оборудования и материалов	

УСЛОВНЫЕ ОБОЗНАЧЕНИЯ

- Контроллер доступа
- Считыватель бесконтактных карт
- Магнито-контактный извещатель открывания двери
- Э/магнитный замок
- Дверной доводчик
- Резервированный источник электропитания

Заказчик: IMSP Institutul de Medicina Urgenta
Сертификат гл. спец. серия 2019-Р №0352 от 13.09.2019

Технические решения, принятые в рабочих чертежах данного основного комплекта, соответствуют действующим нормам и правилам и обеспечивают основные критерии качества, регламентируемые Законом о качестве в строительстве:
А - прочность и устойчивость;
В - безопасность при эксплуатации;
С - пожарную безопасность;
D - гигиену, безопасность для здоровья людей, охрану окружающей среды;
Е - тепло- и гидро изоляцию и энергосбережение;
F - защиту от шума при эксплуатации.
G - экономное использование природных ресурсов;

Гл. спец. /Михайлов/

Изм.	Кол. уч.	Лист	№ док.	Подп.	Дата
ГАП		Васильев			06.24
Гл. спец.		Михайлов			06.24
Разработал		Михайлов			06.24

19/2024 - SPA

Replanificarea subsolului a IMSP Institutul de Medicina Urgenta din str.T.Ciorba, nr.1, mun.Chisinau

Subsol

Стадия	Лист	Листов
РП	1	6

Общие указания (начало)

"Maistcons-Grup" SRL

Согласовано

Взам. инв. ?

Подп. и дата

Инв. ? подл.

Формат А3

Общие сведения

Данная проектная документация разработана на основании:
- Технического задания на проектирование, выданного Заказчиком
- Архитектурно-планировочных и технологических решений
- NCM A.08.01-2016 "Организация строительных работ"
- NCM A.08.02-2014 "Охрана здоровья и безопасность труда в строительстве"
- NCM C.01.12-2018 "Общественные здания"
- NCM E.03.02-2014 "Пожарная безопасность зданий и сооружений"
- NCM G.02.01-2017 "Сети электронных коммуникаций зданий и сооружений"
- ГОСТ 51241-2008 "Средства и системы контроля и управления доступом. Общие технические требования"
- ГОСТ 53310-2009 "Проходки кабельные, вводы герметичные и проходы шинопроводов. Требования пожарной безопасности"
- ГОСТ 53316-2009 "Кабельные линии. Сохранение работоспособности во время пожара. Методы испытаний"
- ПУЭ "Правила устройства электроустановок"
- РД 78.145-93 "Системы автоматические пожаротушения и охранно-пожарной сигнализации. Правила производства и приёмки работ"
- ПУЭ "Правила устройства электроустановок"
- Технических рекомендаций НИЦ "Охрана"

Защищаемый объект представляет собой реконструируемый технический подвал существующего капитального здания больницы. Согласно заданию на проектирование, подвал защищается автономными системами контроля и управления доступом (далее - СКУД) на входных дверях с улицы. Цель оборудования объекта СКУД - защита от несанкционированного проникновения посторонних лиц в технические помещения больницы.

В целях обеспечения высокой эксплуатационной надёжности, СКУД проектируется интегрированно на основе оборудования ведущих зарубежных производителей. Все компоненты и СКУД в целом отвечают требованиям технического задания по условиям эксплуатации на объекте. Электронные устройства в составе СКУД предназначены для эксплуатации внутри помещений. Все компоненты обеспечиваются гарантиями Поставщика не менее 12 мес. Все компоненты в настоящее время находятся в производственной программе Изготовителя, что гарантирует поставку запасных частей. По желанию Заказчика предусмотренное проектной документацией оборудование может быть заменено функционально аналогичным, сертифицированным в РМ. Проектная документация при этом должна быть уточнена и откорректирована. Заказчик должен иметь в виду, что система охранного телевидения так же является немаловажным элементом защиты от несанкционированного проникновения.

Основные технические решения

СКУД состоит из следующих компонентов:
A - Контроллер доступа
B - Считыватели бесконтактных идентификационных карт
C - Исполнительные устройства (электрозамки, турникеты, шлагбаумы)
D - Извещатели положения/состояния исполнительного устройства
E - Устройства сигнализации
F - Устройства электропитания

СКУД предназначена для:
- Идентификации человека
- Автоматического принятия решения о разрешении доступа в/из защищаемое помещение
- Управления исполнительными механизмами, разрешающими/блокирующими доступ
- Регистрации проходов и попыток несанкционированного доступа
- Сигнализации о попытках несанкционированного доступа
- Учёта рабочего времени

Проектируемой СКУД оборудуются две входные двери, ведущие с улицы в защищаемый технический подвал. СКУД каждой двери работает автономно и независимо.

Сети СКУД запроектированы кабелями связи с медными жилами типа "витая пара" ёмк. 4x2x0.51 (предусмотрен резерв 2 жилы). Электропитание э/магнитных замков запроектировано силовыми кабелями с медными жилами 2x0.75 Кабели проложены открыто по потолкам и стенам в пластиковом кабель-канала 10x22 мм.

Электропитание оборудования СКУД предусмотреть от сети ~230В 50Гц по первой категории электроприёмников по ПУЭ. Дополнительно предусмотрено ркезервное электропитание ±12В от аккумуляторных батарей ±12В 7 Ач, установленных в корпусах резервированных источников питания.

Указания к монтажу

Монтажные и пуско-наладочные работы должны выполняться специализированной организацией, имеющей соответствующую лицензию, в соответствии с правилами организации производства и приемки работ. К работам по монтажу устройств должны допускаться лица, имеющие квалификационную группу не ниже 3 на право технической эксплуатации электроустановок напряжением до 1000 В и ознакомленные с настоящей рабочей документацией и технической документацией на систему. Перед выполнением монтажных работ провести входной контроль устанавливаемых изделий. Не допускается устанавливать техническое оборудование с обнаруженными дефектами. Монтаж вести в соотвествии с требованиями NCM A.08.01-2016, NCM A.08.02-2014, РД 78.145-93, ПУЭ и настоящей проектной документацией. Отклонения от проектной документации без согласования с автором проекта недопускаются.
Оборудование и электропроводки в пожароопасных зонах должны соотвествовать требованиям ПУЭ. РИП и контроллер установить на стене на высоте 1.8 м от уровня пола. Считыватели установить на стене на высоте 1.5 м от уровня пола. Кабельные линии прокладывать в соотвествии с типовыми проектными решениями СТМ4-26-92 и DKC-2017.FCL. Проходы кабелей сквозь стены и перекрытия выполнить в соотвествии с требованиями ГОСТ 53310-2009 и типовыми проектными решениями DKC-2019.FCP. Трассы прокладки кабелей уточнить по месту, выдержав расстояние от силовых электропроводок не менее 0.5 м при параллельном следовании и 0.1 м при пересечении. Все кабельные линии после укладки должны пройти проверку на огнестойкость согласно требованиям ГОСТ 53316-2009.

Мероприятия по охране здоровья и безопасности труда предусматриваюися по требованиям NCM A.08.02-2014.

Мероприятия по электробезпасности предусматриваются в соответствии с требованиями главы 1.7 ПУЭ

Мероприятия по взрыво-пожарной безопасности

Всё применяемое оборудование и электропроводки должна иметь защиту в соотвествии с требованиями ПУЭ

Мероприятия по энергоэффективности

Мощные потребители электроэнергии отсутсвуют. Установленное оборудование не оказывает влияния на отопление и освещение здания.

Защита от шума и охрана окружающей среды

Устанавливаемое оборудование и прокладываемые кабели не создают шума и вибраций и не оказывают вредного воздействия на окружающую среду. Специальных мер по охране атмосферного воздуха, подземных и поверхностных вод не требуется.

Взам. инв. №

Подп. и дата

Инв. № подл.

Изм.	Кол. уч.	Лист	№ док.	Подп.	Дата	19/2024 - SPA			
						Replanificarea subsolului a IMSP Institutul de Medicina Urgenta din str.T.Ciorba, nr.1, mun.Chisinau			
						Subsol	Стадия	Лист	Листов
							РП	2	
Гл. спец.		Михайлов			06.24	Общие данные (окончание)	"Maistcons-Grup" SRL		
Разработал		Михайлов			06.24				

Формат А3

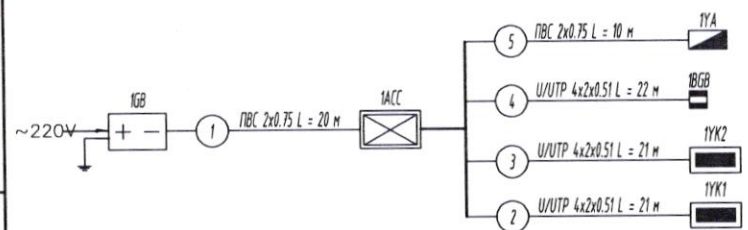

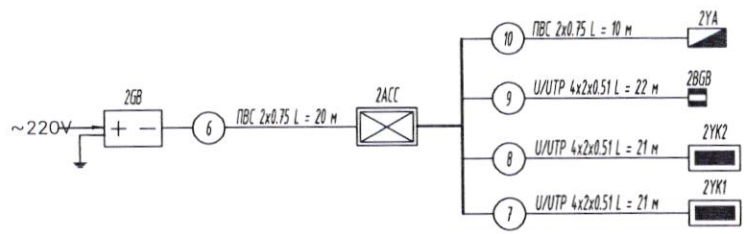

Согласовано

Взам. инв. ?

Подп. и дата

Инв. ? подл.

Изм.	Кол. уч.	Лист	? док.	Подп.	Дата	19/2024 - SPA		
						Replanificarea subsolului a IMSP Institutul de Medicina Urgenta din str.T.Ciorba, nr.1, mun.Chisinau		
						Subsol	Стадия	Лист	Листов
							РП	3	
Гл. спец.		Михайлов			06.24	Структурная схема СКУД	"Maistcons-Grup" SRL	
Разработал		Михайлов			06.24			

Формат А3

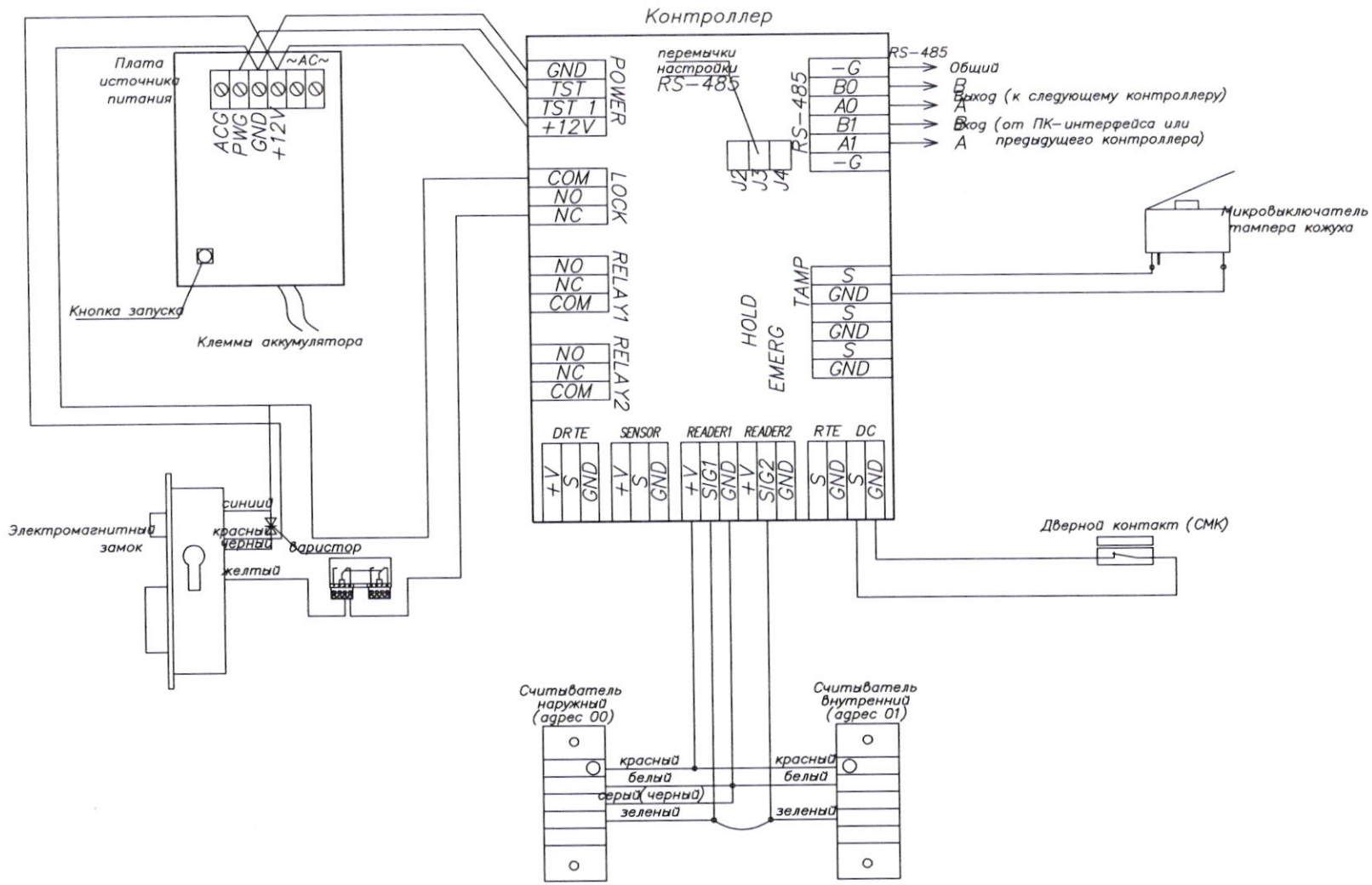

Изм.	Кол. уч.	Лист	№ док.	Подп.	Дата	19/2024 - SPA
						Replanificarea subsolului a IMSP Institutul de Medicina Urgenta din str.T.Ciorba, nr.1, mun.Chisinau
						Subsol — Стадия: РП; Лист: 4; Листов:
Гл. спец.		Михайлов			06.24	Схема электрических подключений
Разработал		Михайлов			06.24	"Maistcons-Grup" SRL

Согласована:

Инв. N подл. | Подп. и дата | Взам. инв. N

Копировал:

Формат А3

контролируемое помещение
Вид сверху

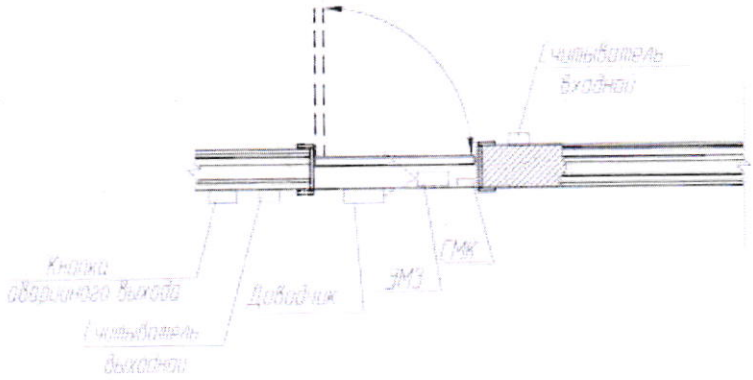

контролируемое помещение
Вид изнутри

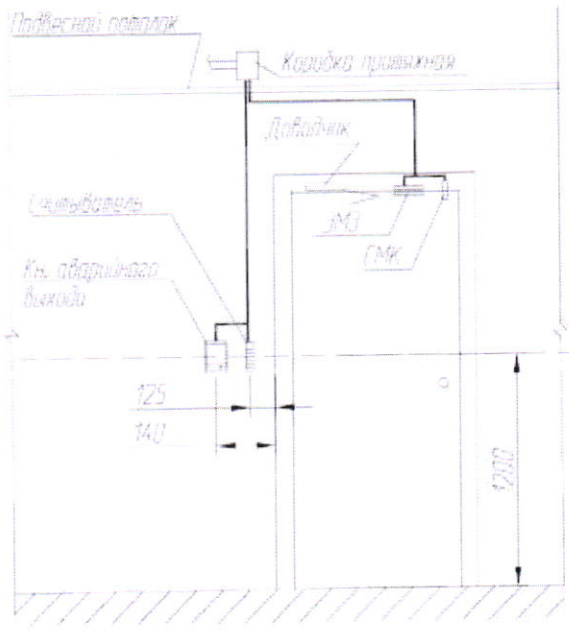

контролируемое помещение
Вид с внешней стороны

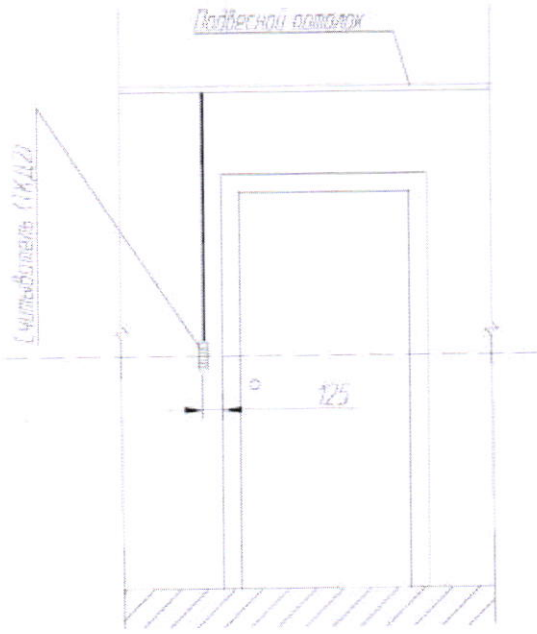

Согласовано

Взам. инв. ?

Подп. и дата

Инв. ? подл.

Изм.	Кол. уч.	Лист	? док.	Подп.	Дата
Гл. спец.		Михайлов			06.24
Разработал		Михайлов			06.24

19/2024 - SPA

Replanificarea subsolului a IMSP Institutul de Medicina Urgenta din str.T.Ciorba, nr.1, mun.Chisinau

Subsol	Стадия	Лист	Листов
	РП	5	

Монтажная схема

"Maistcons-Grup" SRL

Формат А3

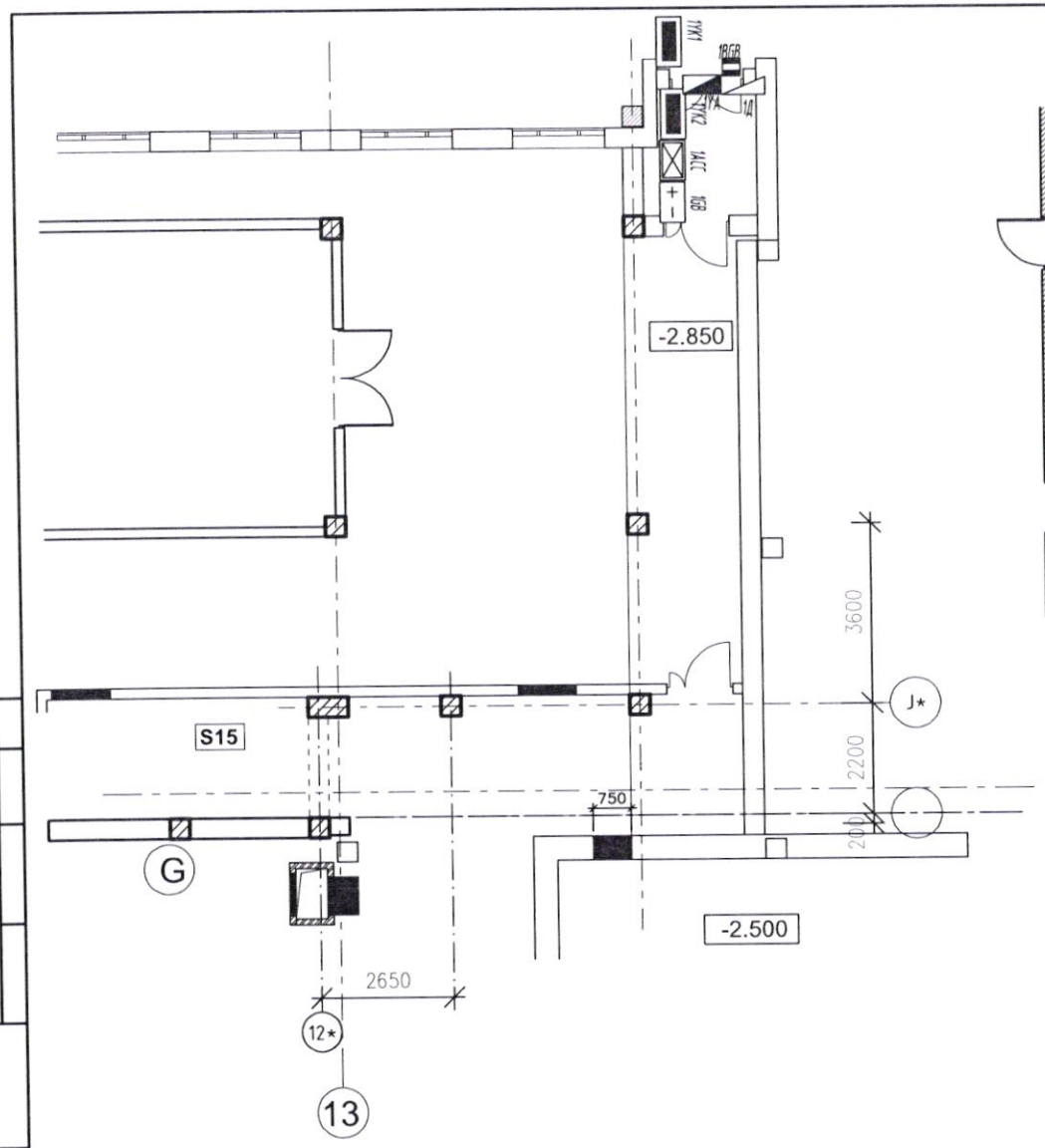

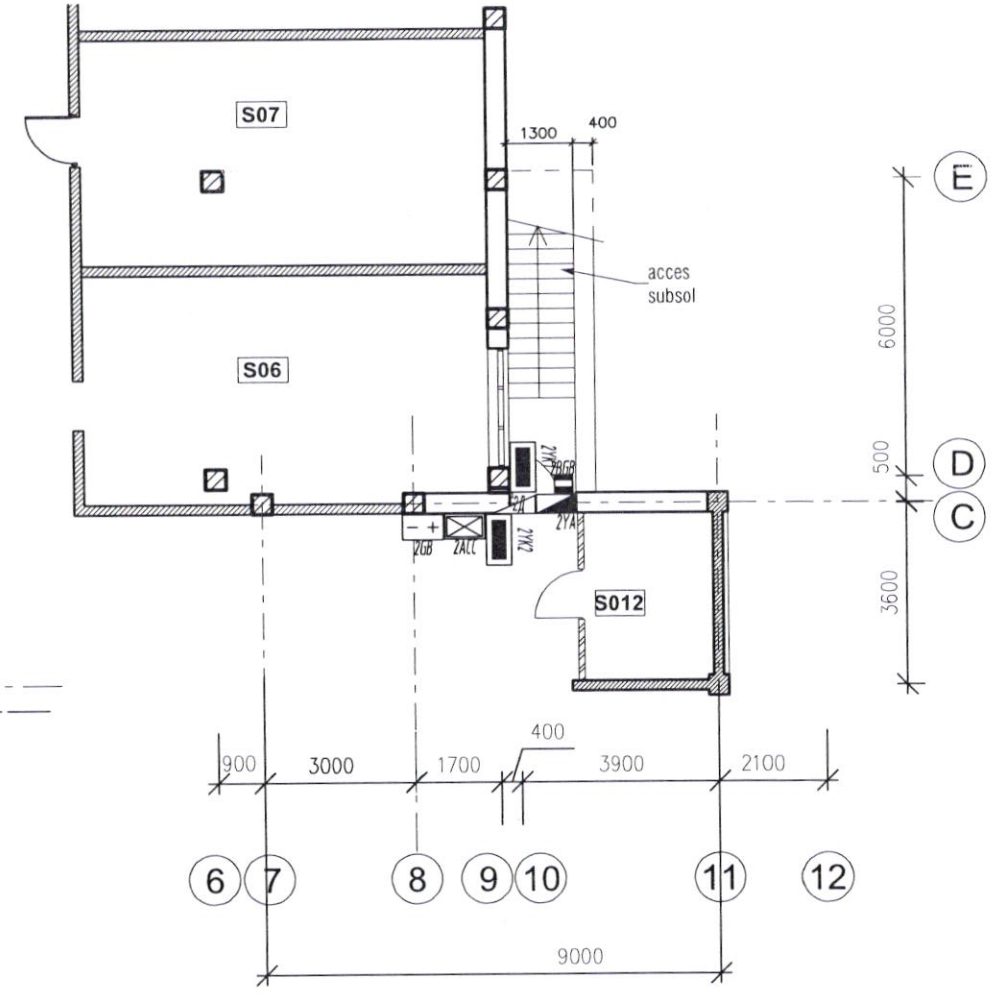

Согласовано

Взам. инв. ?

Подп. и дата

Инв. ? подл.

Изм.	Кол. уч.	Лист	? док.	Подп.	Дата
Гл.спец.	Михайлов				06.24
Разраб.	Михайлов				06.24

19/2024 - SPA

Replanificarea subsolului a IMSP Institutul de Medicina Urgenta din str.T.Ciorba, nr.1, mun.Chisinau

Subsol	Стадия	Лист	Листов
	РП	6	

План сети контроля доступа.
Фрагменты плана подвала на отм. -2.800

"Maistcons-Grup" SRL

Формат А3

Poz	Denumirea și caracteristicile tehnice	Tipul, marca, desemnarea documentului, chestionarul	Codul echipamentului, produsului și materialului	Producător	Unit. de măsura	Cant.	Greutate, kg	Notă
1	Controler de control al accesului pentru 2 uși în o cutie metalică, Wiegand W26/W34, ~220V	DS-K2802		Hikvision	buc.	1		
2	Cititor fără contact Em-Marin 125 kHz de până la 5 cm, RS-485, Wiegand 26, Indicator LED, IP65	DS-K1107AE		Hikvision	buc.	4		
3	Închiderea ușii mai aproape uși cu greutatea de la 80 la 120 kg	DS-K4DC105		Hikvision	buc.	2		
4	Blocare electromagnetică, forță de 280 kg, 12VDC/500mA	YM-280		Hikvision	buc.	2		
5	Suport pentru instalarea unui blocare electromagnetică	MBK-280NL		Hikvision	buc.	2		
6	Sursă de alimentare de rezervă de comutare neîntreruptibilă ±12V 5A	AUMS-120L			buc.	2		
7	Sursă de alimentare de rezervă de comutare neîntreruptibilă ±12V 5A	HD-PB0501		HD Point	buc.	2		
8	Acumulator ±12V 7Ah	SF 12-7		Delta	buc.	2		
9	Card fără contact Em-Marine Printable	ABK-EM			buc.	20		
10	Cablu de comunicație cu conductori de cupru cu pereche răsucită cat. 5e, capacitate 4x2x0.51 (+10%)	U/UTP			m.	144		
11	Cablu de alimentare cu miezuri de cupru, capacitate 2x0.75 (+10%)	ПВС			m.	66		
12	Canal de cablu 10x22 мм				m.	40		

Инв. ? подп. Подп. и дата Взам. инв. ?

Изм.	Кол. уч.	Лист	? док.	Подп.	Дата
Гл.спец.		Михайлов			06.24
Разраб.		Михайлов			06.24

19/2024 - SPA.SU

Replanificarea subsolului a IMSP Institutul de Medicina Urgenta din str.T.Ciorba, nr.1, mun.Chisinau

Subsol

Стадия	Лист	Листов
РП	1	1

Спецификация оборудования

"Maistcons-Grup" SRL

Формат А3