inclus în 1C (SEL)

УТВЕРЖДАЮ:
И.О. Генерального директора
„CET-Nord" SA
_____ М.Ф. Брынза
«13» 10 2021г.

CET-Nord SA

ТЕХНИЧЕСКОЕ ЗАДАНИЕ
на поставку трансформаторов напряжения 110 кВ

1. Введение

Техническое задание является неотъемлемой частью документации по присуждению, сопровождающее технический проект и подробное описывающее технические требования, на основании которых каждый участник тендера составляет техническое и финансовое предложение.

В этом отношении любая представленная оферта, которая отличается от положений технического задания, будет принята во внимание, но только в той мере, в какой техническое предложение подразумевает предоставление качественного уровня, превосходящие минимальные требования технического задания. Оферты не соответствующие требованиям технического задания, будут объявлены как несоответствующие и будут отклонены.

2. Необходимость

- **замена трансформаторов напряжения 110 кВ, отработавших свой ресурс на подстанции ОРУ-110 кВ.**

3. Требования к техническим характеристикам

3.1 Общие требования

- *товар должен соответствовать заявленным техническим характеристикам;*
- *товар должен быть новым, не бывшим в употреблении,последнего поколения;*
- *товар должен поставляться в исправном и работоспособном состоянии;*
- *по качеству должен соответствовать стандартам, ГОСТу или техническим условиям и спецификациям производителя, а также сертификатам, подтверждающим прохождение метрологической поверки и/или имеющим соответствующие маркировки.*

3.2 Технические характеристики

(наименование, количество, размеры, паспорта, сертификаты соответствия / качества, стандарты и др.)

№	Наименование товара	Ед. изм.	Кол-во	Технические хар-ки, стандарты соответствия
1.	Трансформатор напряжения 110 кВ, класс 0,2	шт.	6	Приложение 1

4. Требования к упаковке, маркировке, транспортировке

Товар должен быть упакован в соответствии со стандартами таким образом, чтобы обеспечивалась целостность в процессе транспортировки.

REPUBLICA MOLDOVA
«CET-Nord» S.A.
MD-3100, mun. Bălți, str. Șt. cel Mare, 168
INTRARE 522-04/1078
«13» 10 2021

5. **Требования к условиям поставки и приёмки**
Поставщик обязуется обеспечить техническими средствами, необходимыми для доставки продукции.
Поставленная продукция будет сопровождаться следующими документами:
• Налоговая накладная;
• Сертификат / Декларация о соответствии;
• Гарантийный талон;
• Другие документы, если таковые имеются, относящиеся к поставляемой продукции.
Срок поставки товара до конечного пункта назначения максимум 30 дней с момента заключения договора.

6. **Требования к гарантии**
Гарантийный срок на продукт определяется на основании гарантийных обязательств завода изготовителя на поставляемую продукцию с даты ее получения. Покупатель имеет право в письменной форме уведомлять поставщика о любых жалобах возникающих в соответствии с настоящей гарантией.

7. **Контактные лица:**
Нач.отдела снабжения – Рошка Г.
Телефон: + 373 (231) 5-33-67
e-mail: cetsnab@mail.ru

Составил: Дядиков В. - Начальник ЭЦ

Согласовано:

Yu. Lesnic

Ref SA Roșca G.

Приложение 1

Трансформатор напряжения в 110 кв представляет собой популярное электрическое устройство, применяемое для изменения показателей напряжения электроэнергии.

Трансформатор напряжения представляет собой вид измерительно прибора, который используется для вычленения в первичных цепях высоких по показателям токовых напряжений. Он понижает их до стандартизированных, которые могут быть поданы на вторичные обмотки.

В основе принципа работы заложено явление электромагнитной индукции. Состоит трансформатор из специальной катушки, которая помещена в масло, не проводящее электрическую энергию. Число первичной и вторичной обмоток различное, они физически не подсоединены к ядру. В результате разницы между числом обмоток возможна установка различных показателей напряжения. Если напряжение высокое, что касается случая 110 кв, то работа возможна только с источниками переменного тока.

Ниже представлена схема конструкции и принципиальная схема трансформатора напряжения 110 кВ:

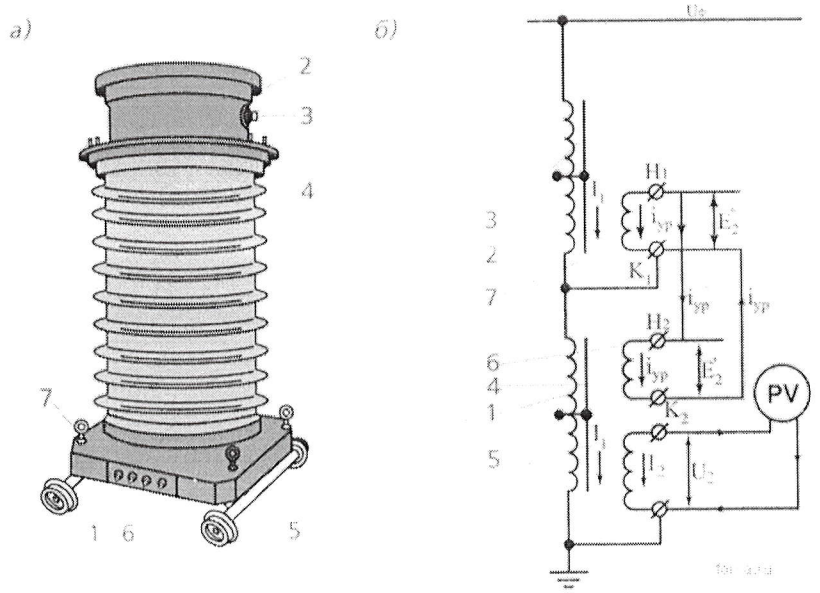

а - общий вид трансформатора напряжения;
1 - вторичные выводы;
2 - расширитель;
3 - указатель уровня масла;
4 - фарфоровая покрышка;
5 - тележка;
6 - коробка с выводами;
7 - болт для подъема;

б - электрическая схема;
1 и 2 - секции первичной обмотки;
3 и 4 - магнитопроводы;
5 - вторичная обмотка;
6 и 7 - уравнительные обмотки

Номинальное напряжение, В, обмоток			Номинальные мощности, В·А, в классах точности	Предельная мощность***, В·А
первичной	вторичной		0,2	
	основной	дополнительной		
110000:√ 3	100:√ 3	100	200	2000