Ведомость рабочих чертежей

Лист	Наименование	Примечание
1	Общие данные (начало).	
2	Общие данные (окончание).	
3	Схема электрическая принципиальная СДУ. 1-ШУСД распределение сигналов от ППК	
4	Схема электрическая принципиальная СДУ.	
	1-ШУСД клапаны ДУ и заслонки ПД на отм.6.770 (лист 1)	
5	Схема электрическая принципиальная СДУ.	
	1-ШУСД клапаны ДУ, заслонки ПД на отм.6.770 (лист 2)	
6	Схема электрическая принципиальная СДУ.	
	2-ШУСД клапаны ДУ, заслонки ПД на отм.3.430 (лист 1)	
7	Схема электрическая принципиальная СДУ.	
	2-ШУСД клапаны ДУ, заслонки ПД на отм.3.430 (лист 2)	
8	Схема электрическая принципиальная СДУ.	
	2-ШУСД клапаны ДУ, заслонки ПД на отм.3.430 (лист 3)	
9	Схема электрическая принципиальная управления вентилятором дымоудал-я ДУ1.	
10	Схема электрическая принципиальная управления вентилятором подпора ПД1.	
11	Схема электрическая принципиальная управления вентилятором дымоудал-я ДУ2.	
12	Схема электрическая принципиальная управления вентилятором подпора ПД2.	
13	Схема электрическая принципиальная управления вентилятором дымоудал-я ДУ3.	
14	Схема электрическая принципиальная управления вентилятором подпора ПД3.	
15	Схема внешних соединений 1-ШУСД, 2-ШУСД, 3-ШУСД.	
16	Эскиз шкафа управления системой дымоудаления 1-ШУСД.	
17	Эскиз шкафа управления системой дымоудаления 2-ШУСД.	
18	Эскиз шкафа управления системой дымоудаления 3-ШУСД.	
19	План расположения сетей и средств автоматизации на отм. 0.000	
20	План расположения сетей и средств автоматизации на отм. 3.430	
21	План расположения сетей и средств автоматизации на отм. 6.770	

Coordonat□		
Galico□scaia □.	12.23	12.23
Galico□scaia □.		
Set SI	Set □□F□□I	
12.23	12.23	12.23
□asilie□A.	Sanalatii L.	Foarmaghei O.
Set SA	Set RAC	Set I□C

Ведомость прилагаемых документов

Обозначение	Наименование	Примечание
011/23-AEF.SU	Спецификация материалов и оборудования	На 4-х листах

Digitally signed by Fortuna Anatolie
Date: 2025.01.20 13:08:57 EET
Reason: MoldSign Signature
Location: Moldova
MOLDOVA EUROPEANĂ

Grupare cladirilor spitaluluiū

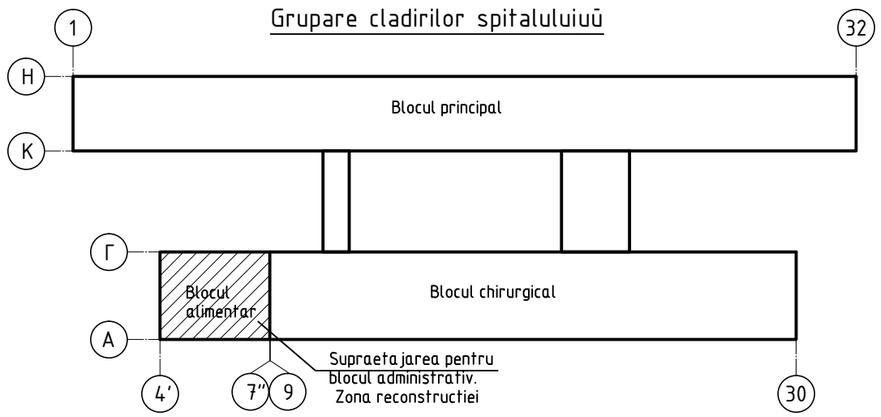

Documentaţia de execuţie este elaborată in conformitate cu normele şi regulile in vigoare,cu respectarea măsurilor,care asigura siguranţa contra incendiului şi a expoziei la funcţionarea clădirii şi garantează criteriile de bază a calităţii, reglamentate de Legea privind calitatea în construcţii:
A-rezistenţă şi stabilitate;
B-securitatea de funcţionare;
C-siguranţa contra incendiului;
D-igiena,siguranţa pentru sănătatea oamenilor,restabilizarea şi protecţia mediului înconjurător;
E-izolaţie hidrologică şi termică şi conservarea energiei.
F- fonoizolare
G – utilizare sustenabilă a resurselor naturale.

Specialist principal /Galicovscaia E./

Sp.princip. Certificat ser.2019-P №0292 din 27.07.2019an.

Mod.	Nr.part.	Foaia	Nr.doc.	Semnat.	Data
ASP		Vasiliev A.			
ISP		Cicanci T.			
Sp.Prin		Galicovscaia			12.23
Inginer		Petrova			12.23

11/23-1-AEF

"Replanificarea încaperilor clădirii (S+P) cu supraetajare al IMSP SCM "Sfânta Treime" str.A. Russo, 11/1,mun. Chișinău"

Supraetajarea blocului auxiliar.

Faza	Plansa	Planse
PE	1	21

Общие данные (начало).

"Consit PRO" SRL
or. Chisinau

ОБЩИЕ УКАЗАНИЯ.

Настоящая часть проекта "Supraetajarea pentru amplasarea blocului administrati□la cladirea existenta al IMSP SCM “Sfânta Treime” mun. Chișinău" разработана на основании задания на проектирование, архитектурно-строительных чертежей и в соответствии с требованиями□

□СМ С.01.12□2018 "Cladiri ci□le si constructii publice",
СНиП 2.04.05-91"Отопление, вентиляция и кондиционирование",
□СМ G.01.03□2016 "Электротехнические устройства",
ПУЭ.

Данный раздел проекта предусматривает автоматизацию системы противодымной защиты при пожаре.

Базовая панель прибора приёмно-контрольного пожарного (ППКП) "SmartLine 036□4" установлена в помещении №20 (Coridor) на отм. 3.430 (см. проект SI).

В проекте предусматривается управление системой противодымной защиты (СДУ), состоящей из систем дымоудаления ДУ1-ДУ3 с клапанами дымоудаления на воздуховодах (1.1УА, 3.1УА на отм. 6.770□1.2УА, 2.2УА, 3.2УА на отм. 3.340) и систем подпора воздуха ПД1-ПД3 с заслонками наружного воздуха на воздуховодах систем подпора (УА1.1, УА3.1 на отм. 6.770□УА1.2, УА2.2, УА3.2 на отм. 3.340) (см. раздел I□C) для удаления дыма из подсобных помещений № 14, 15, 31 и коридоров № 20, 37 (см. раздел SA). Предусмотрено включение систем дымоудаления и подпора воздуха, открывание клапана дымоудаления и заслонки на наружном воздухе в помещении возникновения пожара а также автоматическое или местное (дистанционное) управление системами.

Таким образом система автоматзации обеспечивает□

1. Автоматическое включение вентиляторов дымоудаления ДУ1-ДУ3 и открывание соответствующих клапанов в помещениии возникновения пожара по сигналу от ППКП - осуществляется от шкафов управления системой дымоудаления 1-ШУСД на отм.6.770, 2-ШУСД на отм.3.430.
2. Автоматическое включение вентиляторов подпора ПД1-ПД3 и одновременное открывание заслонок наружного воздуха в помещениии возникновения пожара по сигналу от ППКП с выдержкой времени после запуска систем ДУ1-ДУ3 соответственно - осуществляется от шкафов управления системой дымоудаления 1-ШУСД, 2-ШУСД.
3. Дистанционное управление вентиляторами дымоудаления ДУ1-ДУ3 и подпора ПД1-ПД3 осуществляется от шкафов 1-ШУСД, 2-ШУСД и 3-ШУСД расположенного на отм.0.000 у входа в надстройку.
4. Дистанционное поэтажное управление клапанами и заслонками - предусмотрено со шкафов 1-ШУСД, 2-ШУСД. От шкафа 3-ШУСД предусмотрено дистанционное управление всеми клапанами и заслонками систем ДУ и ПД.
5. Местное управление клапанами осуществляется одноштифтовыми кнопками, установленными вблизи клапанов.

На всех выше перечисленных шкафах предусмотренна световая индикация включения вентиляторов, открывания клапанов и заслонок, а также выбора режима работы.

Питание шкафов осуществляется по 1-ой категории см раздел □□F.

Сети управления запроектированы кабелем КВВГнг-FRLSLTx, прокладываемым в трубах за подшивным потолком, в конструкции пола и по стенам в слое штукатурки.

Для защиты персонала от поражения электрическим током при повреждении изоляции проектом предусматривается подключение всех металлических частей электрооборудования к проводнику PE.

Электромонтажные работы выполнить в соответствии с ПУЭ, □СМ G.01.03□2016 Dispoziti□e electrotehnice, □СМ A.08.02□2014 Securitatea şi sănătatea muncii în construcţii, СНиП 3. 05.07 -85 - " Правила производства и приемки работ Системы автоматизации" и ПТБиЭ.

Все оборудование, изделия, арматура и материалы должны быть сертифицированы в РМ.

При комплектации и монтаже допускается замена приборов, электроаппаратуры, монтажных материалов и изделий на другие типы, с аналогичными техническими характеристиками и функциональным назначением.

После получения оборудования и материалов проектная документация должна быть уточнена, а при необходимости откорректирована. В соответствии с требованиями □СМ СНиП 3. 05.07 -85 оборудование автоматизации может быть сдано в эксплуатацию только после проведения пуско-наладочных работ (проверки, настройки и испытания).

						11/23-1-AEF		
						"Replanificarea încaperilor clădirii (S+P) cu supraetajare al IMSP SCM “Sfânta Treime” str.A. Russo, 11/1,mun. Chișinău"		
Mod.	Nr.part.	Foaia	Nr.doc.	Semnat.	Data			
						Supraetajarea blocului auxiliar.	Faza	Plansa	Planse
							PE	2	
Sp.Prin		Galicovscaia			12.23	Общие данные (окончание).	"Consit PRO" SRL or. Chisinau		
Inginer		Petrova			12.23				

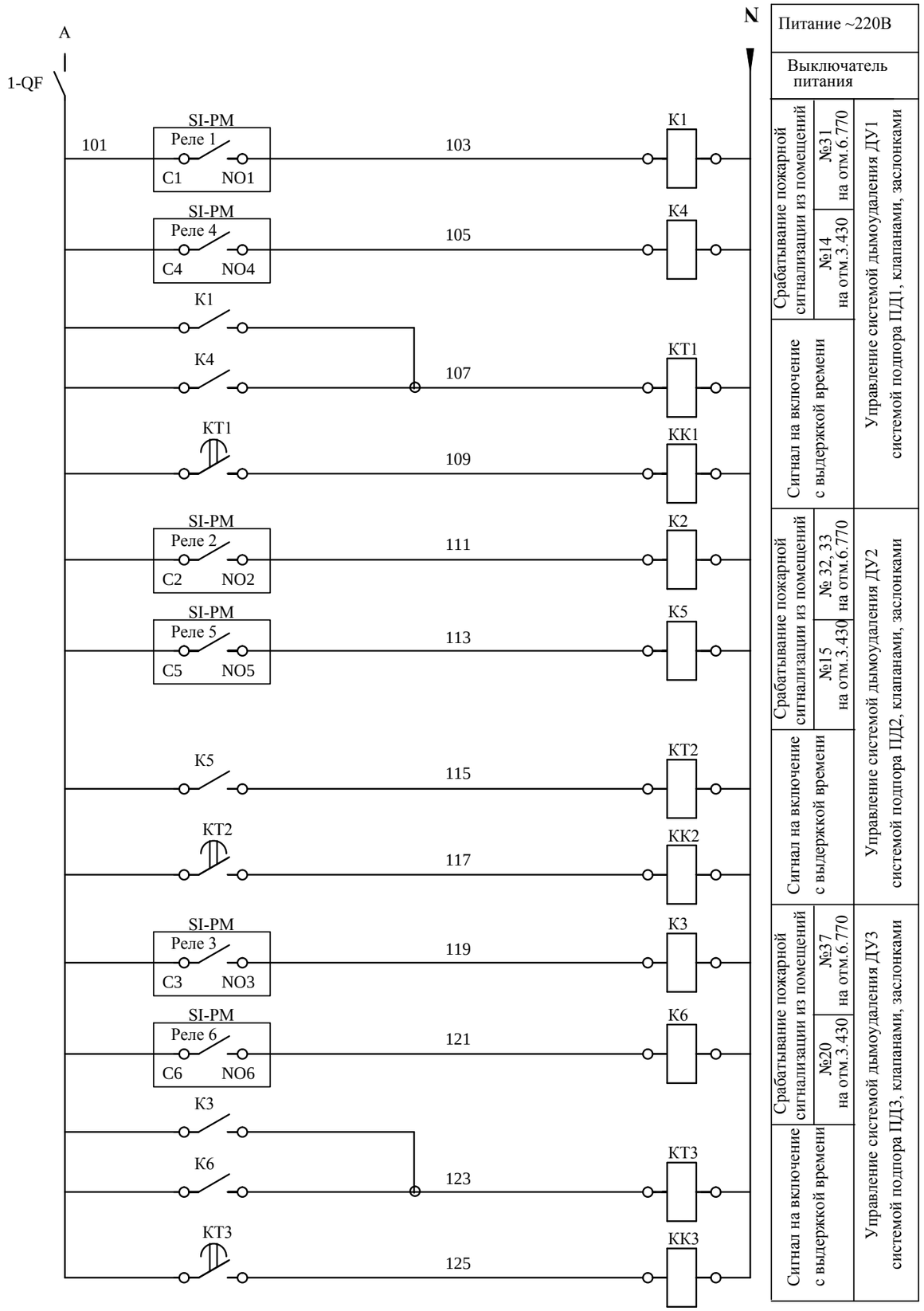

Перечень электроаппаратуры

Поз. Обознач.	Наименование	Кол.	Примечание
	Шкаф управл-я системой дымоудаления 1-ШУСД (отм.6.770)		
1-□F	Выключатель нагрузки однополюсный ВН-32 1Р 20А	1	
К1-К6	Реле промежуточное универсальное 4 п.конт.~220В РЭК77/4	6	
КК1- ККЗ	Реле промежуточное универсальное 4 п.конт.~220В РЭК77/4	3	
1КТ-3КТ	Реле времени универсальное РСВ19-11~220	3	
	Аппаратура по месту		
SI-PM	Релейный модуль пожарной панели	1	SI

Mod.	Nr.part.	Foaia	Nr.doc.	Semnat.	Data
Sp.Prin		Galicovscaia			12.23
Inginer		Petrova			12.23

11/23-1-AEF

"Replanificarea încaperilor clădirii (S+P) cu supraetajare al IMSP SCM "Sfânta Treime" str.A. Russo, 11/1,mun. Chișinău"

Supraetajarea blocului auxiliar.

Faza	Plansa	Planse
PE	3	

Схема электрическая принципиальная СДУ. 1-ШУСД распределение сигналов от ППК

"Consit PRO" SRL
or. Chisinau

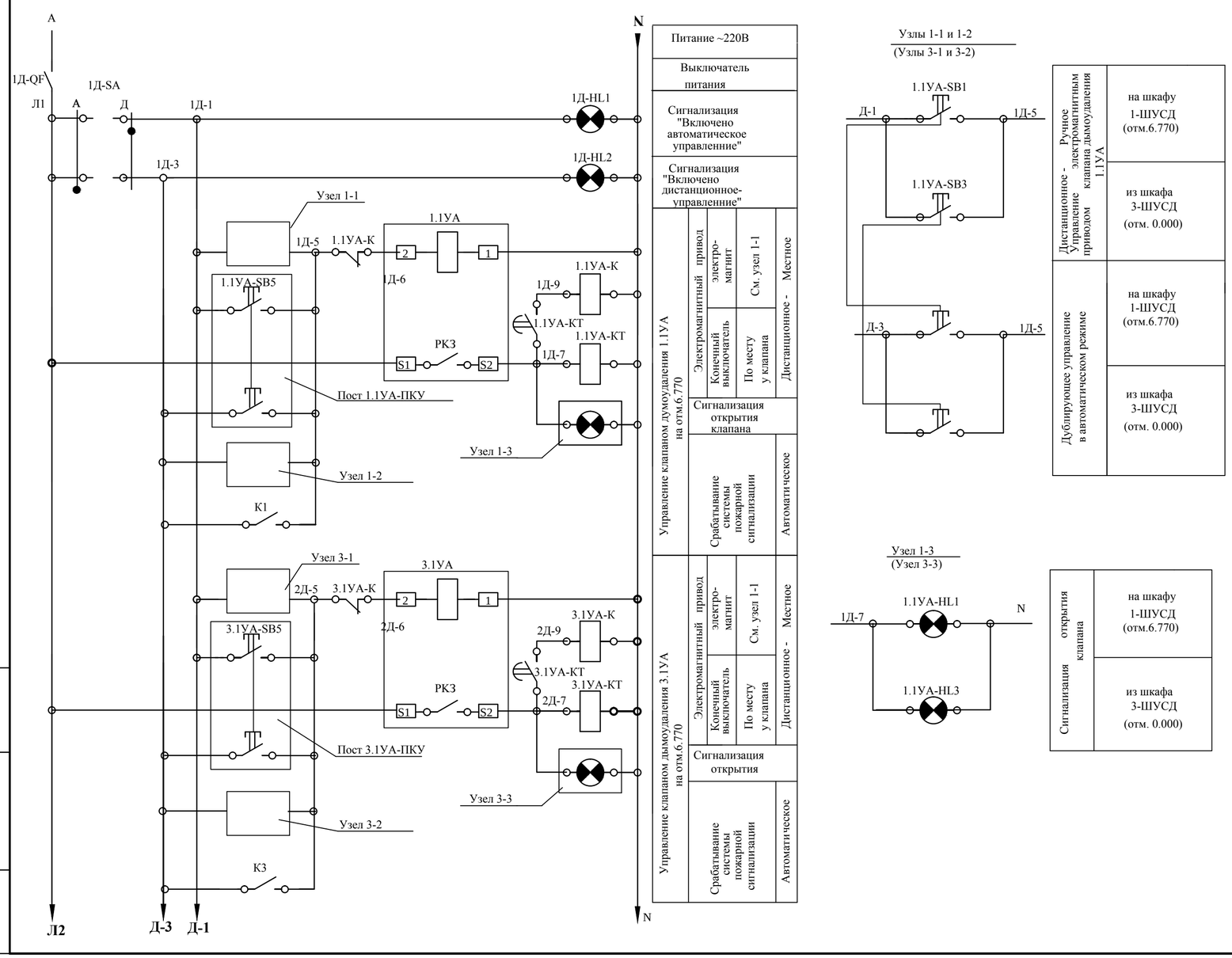

Обозна-чение	Наименование	Кол	Примечание
	Шкаф 1-ШУСД (отм.6.770)		
Д-QF	Выключатель нагрузки однополюсный ВН-32 1Р 20А	1	
Д-HL1	Светосигнальный индикатор AL-22T□ с зеленым светофильтром ~ 230 В.	1	
Д-HL2	Светосигнальный индикатор AL-22T□ с красным светофильтром ~ 230 В.	1	
1.1УА-SB1 3.1УА-SB1	Кнопки управления ABLF 22 230 В. с дополнительной контактной группой	2	
1Д-SA	Переключатель на 2 фиксированных положения ALCLR-22	1	
1.1УА-К 3.1УА-К	Реле промежуточное модульной серии РЭК 77/4 10А .U~230 В с 4п. кон-ми ~ 230 В.	2	
	Модульный розеточный разъем РРМ 77/4	2	
1.1УА-КТ	Контактор малогабаритный , КМИ 10910 9А с пневматической приставкой с выдержкой времени	2	
3.1УА-КТ	ПВИ-12 с задержкой при включении Пределы уставок 10...180 С (уставка 10 С)		
1.1УА-HL1 3.1УА-HL1	Светосигнальный индикатор AL-22T□ с красным светофильтром ~ 230 В.	2	
	Шкаф 3-ШУСД (отм.0.000)		
1.1УА-SB3 3.1УА-SB3	Кнопки управления ABLF 22 230 В. с дополнительной контактной группой	2	
1.1УА-HL3 3.1УА-HL3	Светосигнальный индикатор AL-22T□ с красным светофильтром ~ 230 В.	2	
	По месту		
1.1УА 3.1УА	Клапан дымоудаления с электромагн. приводом ВЕЗА, тип КПД-4-02-550х600 230В, N = 1,21 КВт	2	Учтено в марке IVC
1.1УА-ПКУ (1.1УА-SB5)	Пост управления на 1 встраиваемых элемента ПКУ 15.21.111. IP54		Установить по месту у дымовых клапанов
3.1УА-ПКУ (3.1УА-SB5)	№1 -" КЕ081"."исп. 1", 2з к-та . " Открытие дымового клапана "	2	

Взам.инв.№

Подпись и дата

Инв.№ подл.

						11/23-1-AEF
	Mod	Nr.part.	Foaia	Nr.doc.	Semnat.	"Replanificarea încaperilor clădirii (S+P) cu supraetajare al IMSP SCM "Sfânta Treime" str.A. Russo, 11/1,mun. Chișinău"
						Supraetajarea blocului auxiliar. — Faza: PE; Plansa: 4; Planse:
Sp.Prin		Galicovscaia			12.23	Схема электрическая принципиальная СДУ.1-ШУСД клапаны ДУ, заслонки ПД на отм.6.770 (лист 1)
Inginer		Petrova			12.23	"Consit PRO" SRL or. Chisinau

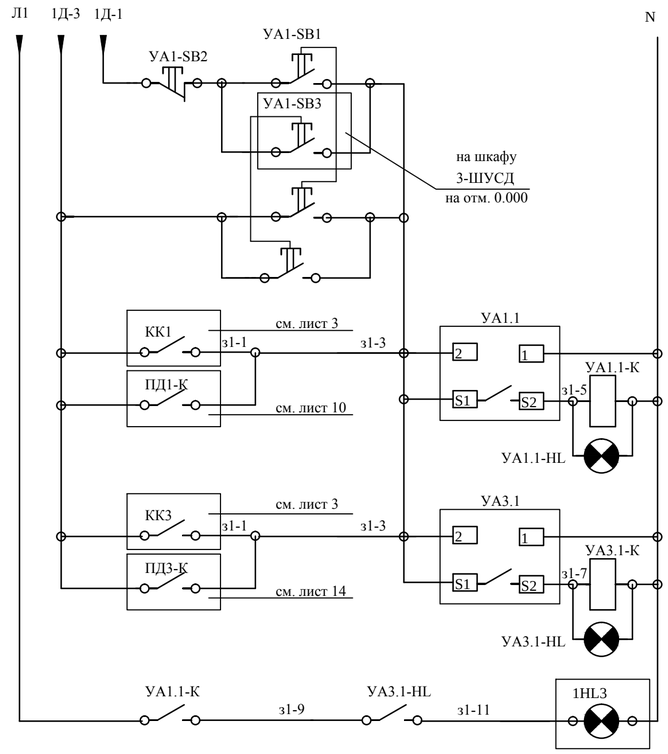

Питание ~220В		
Управление заслонками №1.1,№1.3 на подпорном воздухе	Режим опробования	на шкафу 1-ШУСД на отм. 6.770
	Автоматическое управление: Электро-привод LF-230	электро-двигатель
		Конечный выключа-тель
	Сигнализация "Заслонка открыта"	
	Автоматическое управление: Электро-привод LF-230	электро-двигатель
		Конечный выключа-тель
	Сигнализация "Заслонка открыта"	
Сигнализация "Заслонки на этаже открыты"		на шкафу 3-ШУСД на отм. 0.000

Агрегат или аппарат	Система дымоудаления	
Параметр.	Управление	
Среда	Эл.привод Bellimo LF-230 заслонки на наружном воздухе	Эл.привод Bellimo LF-230 заслонки на наружном воздухе
Место установки прибора , отборного , устройства , средств автоматизации и ис-полнительных уст-в		
№ установочных чертежей		
№ поз. по спецификации или обозначениепо схеме автомат.	УА1.1	УА3.1

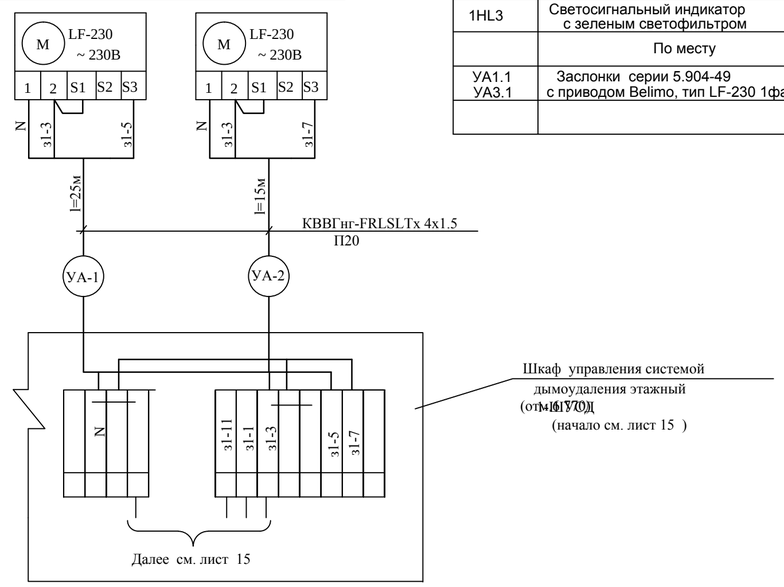

Обозна-чение	Наименование	Кол	Примечание
	Шкаф 2-ШУСД (отм.6.770)		
УА1-SB1 УА1-SB2	Кнопка управления ABLF 22 230 В. с дополнительной контактной группой	2	
УА1.1-HL УА3.1-HL	Светосигнальный индикатор AL-22T□ с зеленым светофильтром ~ 230 В.	2	
УА1.2-К УА3.2-К	Реле промежуточное модульной серии 10А .U~230 В с 4п. кон-ми ~ 230 В. РЭК 77/4	2	
	Модульный розеточный разъем РРМ 77/4	2	
	Шкаф 3-ШУСД (отм.0.000)		
УА1-SB3	Кнопка управления ABLF 22 230 В. с дополнительной контактной группой	1	
1HL3	Светосигнальный индикатор AL-22T□ с зеленым светофильтром ~ 230 В.	1	
	По месту		
УА1.1 УА3.1	Заслонки серии 5.904-49 с приводом Belimo, тип LF-230 1фазн. 230 В, N = 5 ВА.	2	

Перечень материалов и оборудования.

Поз.	Наименование	Кол.	Прим.
	Кабель с медными жилами КВВГнг(А)FRLSLTx		
	сеч 4х1,5 мм ^{2}	40	
	Труба винипластовая ПВХ-В-Р		
	Ду 20	40	

Взам.инв.№

Инв № подл. Подпись и дата

Mod.	Nr.part.	Foaia	Nr.doc.	Semnat.	Data	11/23-1-AEF		
						"Replanificarea încaperilor clădirii (S+P) cu supraetajare al IMSP SCM "Sfânta Treime" str.A. Russo, 11/1,mun. Chișinău"		
						Supraetajarea blocului auxiliar.	Faza: PE	Plansa: 5 / Planse:
Sp.Prin	Galicovscaia			12.23		Схема электрическая принципиальная СДУ.1-ШУСД клапаны ДУ, заслонки ПД на отм.6.770 (лист 2)	"Consit PRO" SRL or. Chisinau	
Inginer	Petrova			12.23				

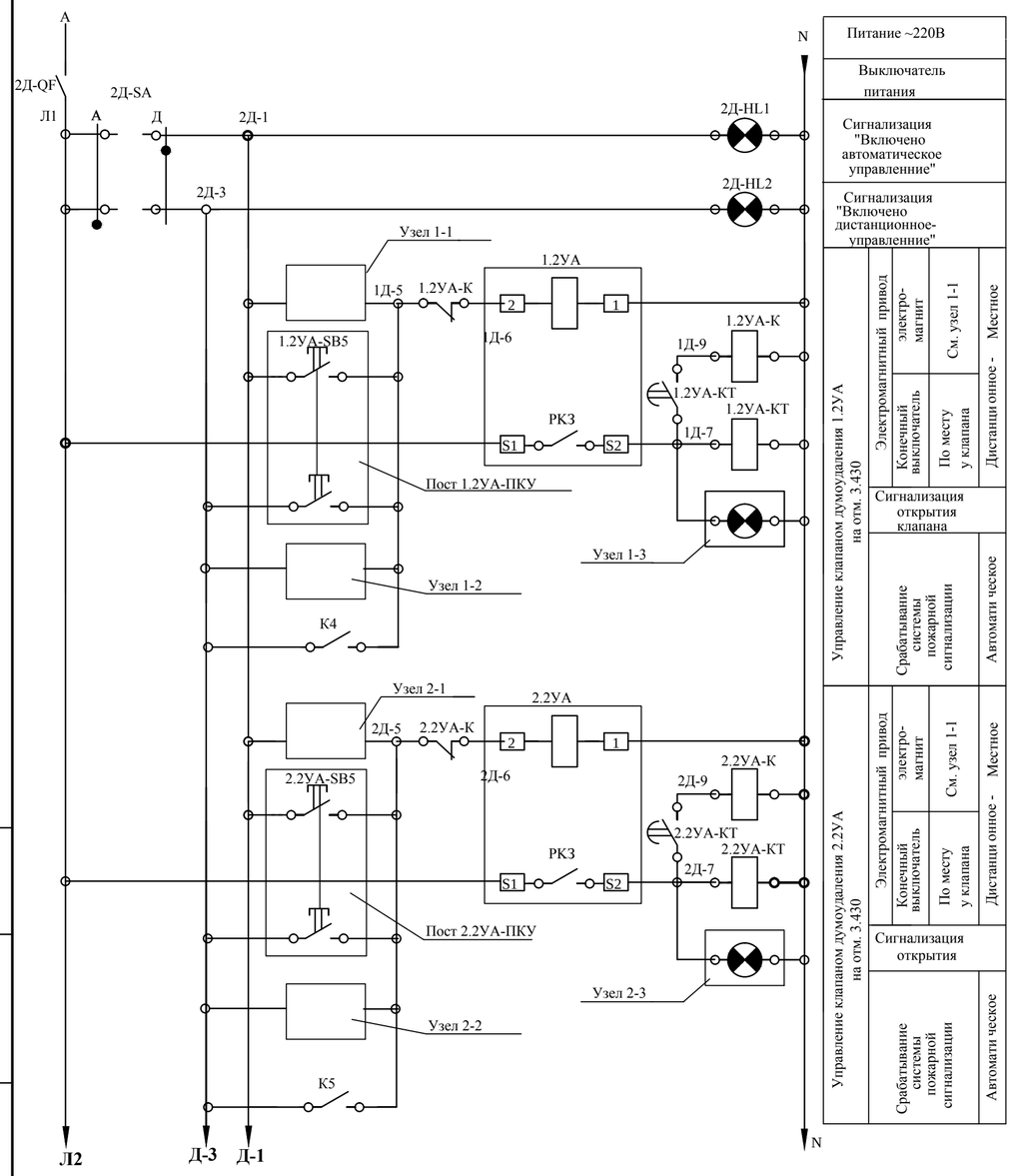

Питание ~220В							
Выключатель питания							
Сигнализация "Включено автоматическое управление"							
Сигнализация "Включено дистанционное-управление"							
Управление клапаном дымоудаления 1.2УА на отм. 3.430	Электромагнитный привод	электро-магнит	См. узел 1-1	Дистанционное - Местное			
		Конечный выключатель	По месту у клапана				
Сигнализация открытия клапана							
	Срабатывание системы пожарной сигнализации			Автоматическое			
Управление клапаном дымоудаления 2.2УА на отм. 3.430	Электромагнитный привод	электро-магнит	См. узел 1-1	Дистанционное - Местное			
		Конечный выключатель	По месту у клапана				
Сигнализация открытия							
	Срабатывание системы пожарной сигнализации			Автоматическое			

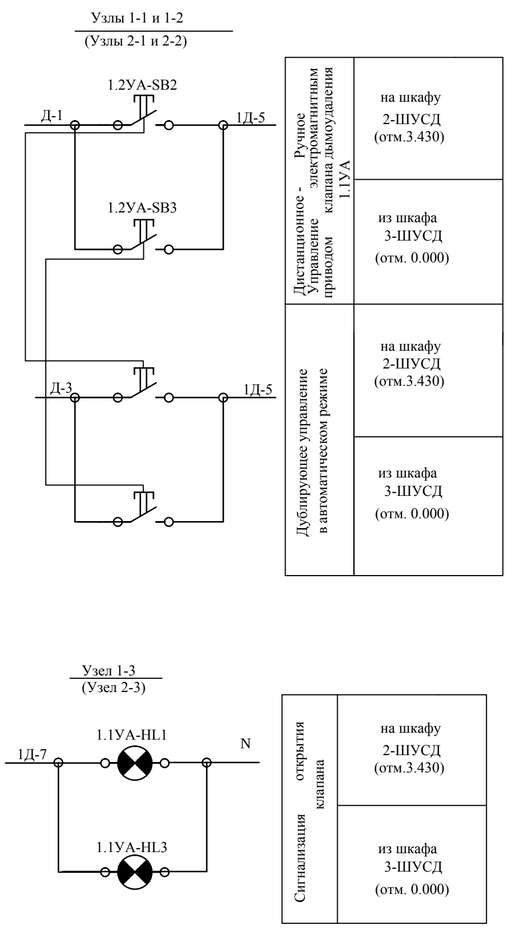

Обозна-чение	Наименование	Кол	Примечание
	Шкаф 2-ШУСД (отм.3.430)		
2Д-QF	Выключатель нагрузки однополюсный ВН-32 1Р 20А	1	
2Д-HL1	Светосигнальный индикатор AL-22T□ с зеленым светофильтром ~ 230 В.	1	
2Д-HL2	Светосигнальный индикатор AL-22T□ с красным светофильтром ~ 230 В.	1	
1.2УА-SB2 2.2УА-SB2	Кнопки управления ABLF 22 230 В. с дополнительной контактной группой	2	
2Д-SA	Переключатель на 2 фиксированных положения ALCLR-22	1	
1.2УА-К 2.2УА-К	Реле промежуточное модульной серии РЭК 77/4 10А .U~230 В с 4п. кон-ми ~ 230 В.	2	
	Модульный розеточный разъем РРМ 77/4	2	
1.2УА-КТ	Контактор малогабаритный , КМИ 10910 9А с пневматической приставкой с выдержкой времени	2	
2.2УА-КТ	ПВИ-12 с задержкой при включении Пределы уставок 10...180 С (уставка 10 С)		
1.2УА-HL2 2.2УА-HL2	Светосигнальный индикатор AL-22T□ с красным светофильтром ~ 230 В.	2	
	Шкаф 3-ШУСД (отм.0.000)		
1.2УА-SB3 2.2УА-SB3	Кнопки управления ABLF 22 230 В. с дополнительной контактной группой	2	
1.2УА-HL3 2.2УА-HL3	Светосигнальный индикатор AL-22T□ с красным светофильтром ~ 230 В.	2	
	По месту		
1.2УА 2.2УА	Клапан дымоудаления ВЕЗА, тип КПД-4-02-550х600 с электромагн. приводом 230В, N = 1,21 КВт	2	Учтено в марке IVC
1.2УА-ПКУ (2.2УА-SB5)	Пост управления на 1 встраиваемых элемента ПКУ 15.21.111. IP54		Установить по месту у дымовых клапанов
1.2УА-ПКУ (2.2УА-SB5)	№1 - " KE081"."исп. 1", 2з к-та . " Открытие дымового клапана "	2	

Mod.	Nr.part.	Foaia	Nr.doc.	Semnat.	Data	11/23-1-AEF
						"Replanificarea încaperilor clădirii (S+P) cu supraetajare al IMSP SCM "Sfânta Treime" str.A. Russo, 11/1,mun. Chișinău"
						Supraetajarea blocului auxiliar. — Faza: PE; Plansa: 6; Planse:
Sp.Prin	Galicovscaia			12.23		Схема электрическая принципиальная СДУ.2-ШУСД клапаны ДУ, заслонки ПД на отм.3.430 (лист 1)
Inginer	Petrova			12.23		"Consit PRO" SRL or. Chisinau

Взам.инв.№

Подпись и дата

Инв.№ подл.

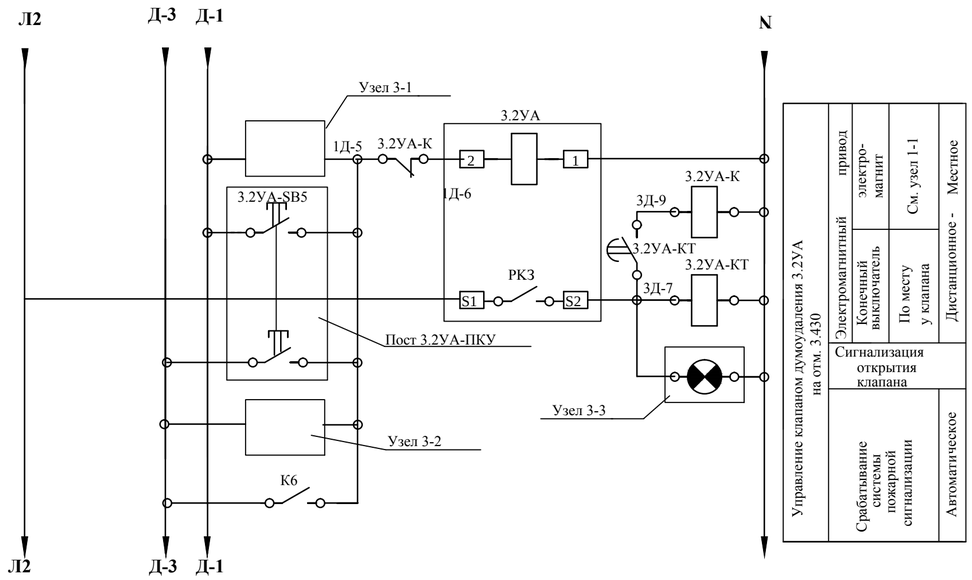

Управление клапаном дымоудаления 3.2УА на отм. 3.430			
Электромагнитный привод	электро-магнит	См. узел 1-1	Местное
	Конечный выключатель	По месту у клапана	Дистанционное -
Сигнализация открытия клапана			
Срабатывание системы пожарной сигнализации			Автоматическое

Узлы 3-1 и 3-2

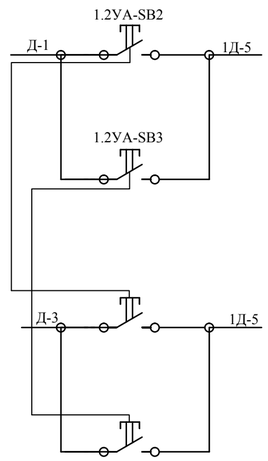

Дистанционное - Управление электромагнитным приводом клапана дымоудаления 1.1УА	Ручное	на шкафу 2-ШУСД (отм.3.430)
		из шкафа 3-ШУСД (отм. 0.000)
Дублирующее управление в автоматическом режиме		на шкафу 2-ШУСД (отм.3.430)
		из шкафа 3-ШУСД (отм. 0.000)

Узел 3-3

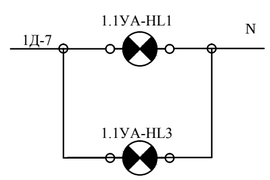

Сигнализация открытия клапана		на шкафу 2-ШУСД (отм.3.430)
		из шкафа 3-ШУСД (отм. 0.000)

Обозна-чение	Наименование	Кол	Примечание
	Шкаф 2-ШУСД (отм.3.430)		
3.2УА-SB2	Кнопки управления ABLF 22 230 В. с дополнительной контактной группой	1	
3.2УА-HL2	Светосигнальный индикатор AL-22T□ с зеленым светофильтром ~ 230 В.	1	
3.2УА-К	Реле промежуточное модульной серии РЭК 77/4 10А .U~230 В с 4п. кон-ми ~ 230 В.	1	
	Модульный розеточный разъем PPM 77/4	1	
3.2УА-КТ	Контактор малогабаритный , КМИ 10910 9А с пневматической приставкой с выдержкой времени	1	
	ПВИ-12 с задержкой при включении Пределы уставок 10...180 С (уставка 10 С)		
	Шкаф 3-ШУСД (отм.0.000)		
3.2УА-SB3	Кнопки управления ABLF 22 230 В. с дополнительной контактной группой	1	
3.2УА-HL3	Светосигнальный индикатор AL-22T□ с красным светофильтром ~ 230 В.	1	
	По месту		
3.2УА	Клапан дымоудаления ВЕЗА, тип КПД-4-02-550х600 с электромагн. приводом 230В, N = 1,21 КВт	1	Учтено в марке IVC
3.2УА-ПКУ	Пост управления на 1 встраиваемых элемента ПКУ 15.21.111. IP54		Установить по месту у дымовых клапанов
(3.2УА-SB5)	№1 -" КЕ081"."исп. 1, "2 3 к-та . " Открытие дымового клапана "	1	

Взам.инв.№

Инв.№ подл. Подпись и дата

Mod.	Nr.part.	Foaia	Nr.doc.	Semnat.	Data
Sp.Prin	Galicovscaia			12.23	
Inginer	Petrova			12.23	

11/23-1-AEF

"Replanificarea încaperilor clădirii (S+P) cu supraetajare al IMSP SCM "Sfânta Treime" str.A. Russo, 11/1,mun. Chișinău"

Supraetajarea blocului auxiliar.

Faza	Plansa	Planse
PE	7	

Схема электрическая принципиальная СДУ.2-ШУСД клапаны ДУ, заслонки ПД на отм.3.430 (лист 2)

"Consit PRO" SRL or. Chisinau

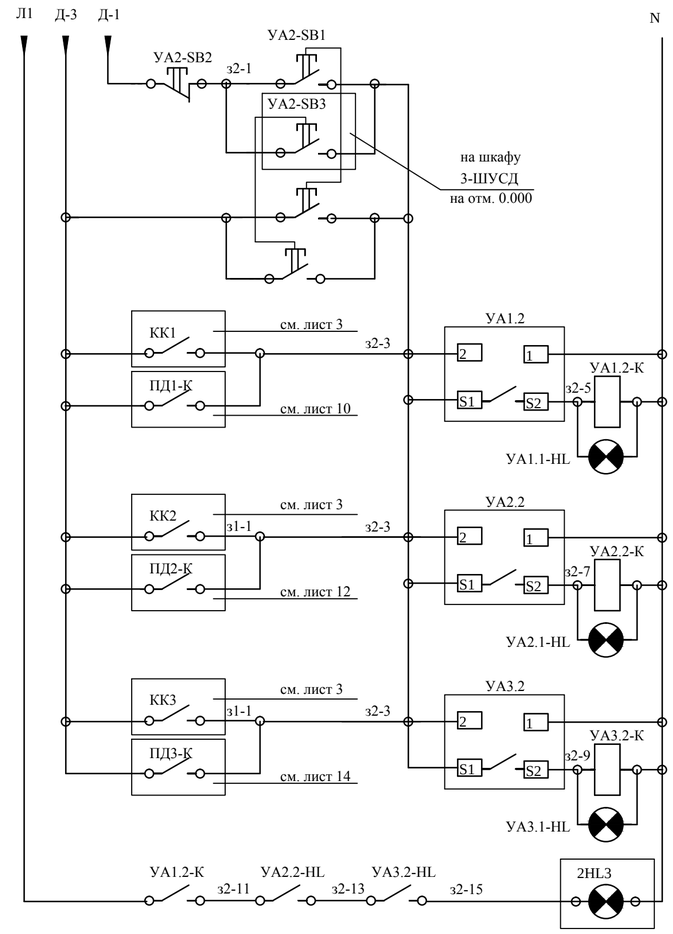

Питание ~220В			
Управление заслонками №1.1,№1.3 на подпорном воздухе	Режим опробования		на шкафу 2-ШУСД на отм. 3.430
	Автоматическое управление	Электро-привод LF-230	электро-двигатель
			Конечный выключа-тель
		Сигнализация "Заслонка открыта"	
	Автоматическое управление	Электро-привод LF-230	электро-двигатель
			Конечный выключа-тель
		Сигнализация "Заслонка открыта"	
	Автоматическое управление	Электро-привод LF-230	электро-двигатель
			Конечный выключа-тель
		Сигнализация "Заслонка открыта"	
Сигнализация "Заслонки на этаже открыты"			на шкафу 3-ШУСД на отм. 0.000

Агрегат или аппарат	Система дымоудаления		
Параметр.	Управление		
Среда	Эл.привод Bellimo LF-230 заслонки на наружном воздухе	Эл.привод Bellimo LF-230 заслонки на наружном воздухе	Эл.привод Bellimo LF-230 заслонки на наружном воздухе
Место установки прибора ,отборного , устройства , средств автоматизации и ис-полнительных уст-в			
№ установочных чертежей			
№ поз. по спецификации или обозначению по схеме автомат.	УА1.2	УА2.2	УА3.2

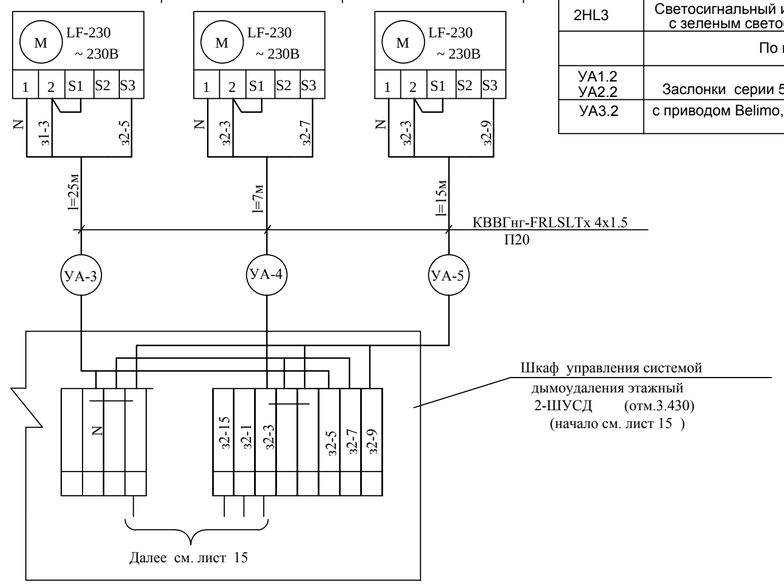

Обозна-чение	Наименование	Кол	Примечание
	Шкаф 2-ШУСД (отм.6.770)		
УА2-SB1 УА2-SB2	Кнопка управления ABLF 22 230 В. с дополнительной контактной группой	2	
УА1.2-HL УА2.2-HL УА3.2-HL	Светосигнальный индикатор AL-22T□ с зеленым светофильтром ~ 230 В.	3	
УА1.2-К УА2.2-К	Реле промежуточное модульной серии 10А .U~230 В с 4п. кон-ми ~ 230 В. РЭК 77/4	3	
УА3.2-К	Модульный розеточный разъем РРМ 77/4	3	
	Шкаф 3-ШУСД (отм.0.000)		
УА2-SB3	Кнопка управления ABLF 22 230 В. с дополнительной контактной группой	1	
2HL3	Светосигнальный индикатор AL-22T□ с зеленым светофильтром ~ 230 В.	1	
	По месту		
УА1.2 УА2.2	Заслонки серии 5.904-49		
УА3.2	с приводом Belimo, тип LF-230 1фазн. 230 В, N = 5 ВА.	3	

Перечень материалов и оборудования.

Поз.	Наименование	Кол.	Прим.
	Кабель с медными жилами КВВГнг(А)FRLSLTx		
	сеч 4х1,5 мм ^{2}	47	
	Труба винипластовая ПВХ-В-Р		
	Ду 20	47	

Взам.инв.№

Инв.№ подл. Подпись и дата

	Mod	Nr.part.	Foaia	Nr.doc.	Semnat.	Data
Sp.Prin		Galicovscaia			12.23	
Inginer		Petrova			12.23	

11/23-1-AEF

"Replanificarea încaperilor clădirii (S+P) cu supraetajare al IMSP SCM "Sfânta Treime" str.A. Russo, 11/1,mun. Chișinău"

Supraetajarea blocului auxiliar.

Faza	Plansa	Planse
PE	8	

Схема электрическая принципиальная СДУ.2-ШУСД клапаны ДУ, заслонки ПД на отм.3.430 (лист 3)

"Consit PRO" SRL or. Chisinau

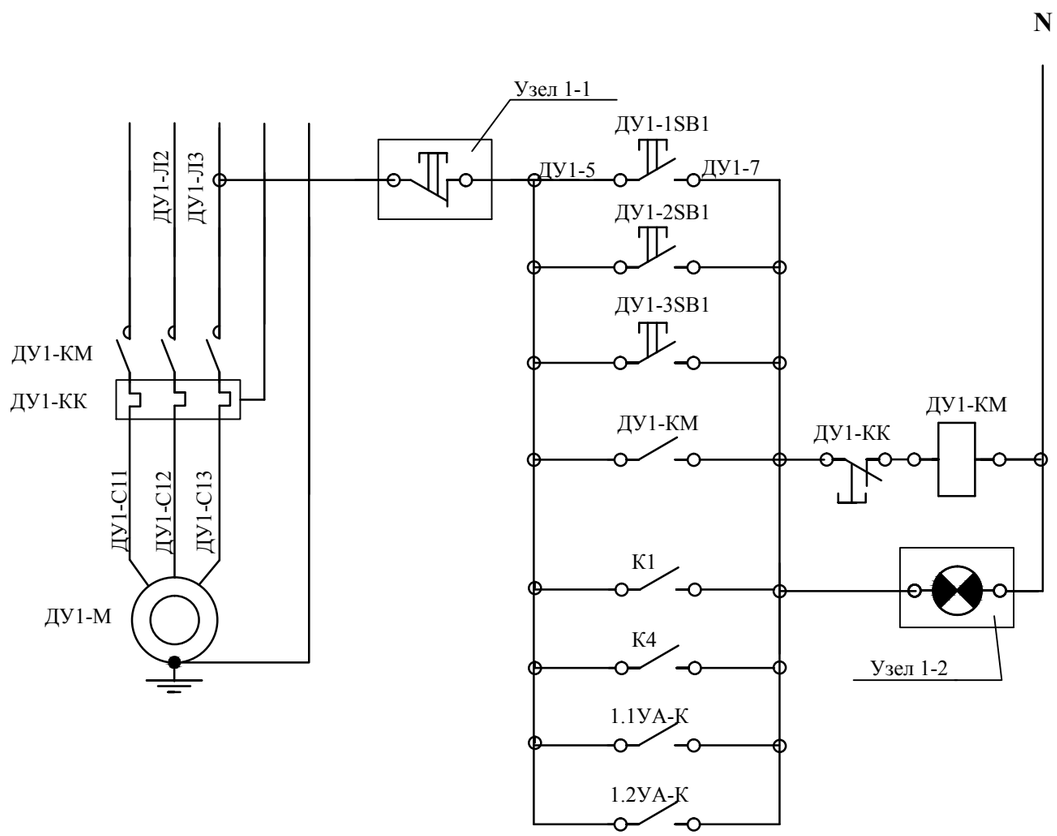

Питание ~ 220 В	
Управление вентилятором дымоудаления ДУ1 из помещений 14 и 31	на шкафу 1-ШУСД (отм.6.770)
	на шкафу 2-ШУСД- (отм.3.430)
	на шкафу 3-ШУСД- (отм.0.000)
	Пускатель магнитный
	Сигнализация "Вентилятор включен"
	Срабатывание системы пожарной сигнализации и открытие клапана дымоудаления

Перечень электроаппаратуры

Поз. Обознач.	Наименование	Кол.	Примечание
	Шкаф 1-ШУСД (отм.6.770)		
ДУ1-1SB1 ДУ1-1SB2	Кнопочный сдвоенный выключатель (пост) PPBB-30N (с подсветкой)." Пуск-Стоп" ~220В Линза красная	1	
ДУ1-HL1	Светосигнальный индикатор AL-22TE ~240В	1	~220 В, 10 Вт
	Шкаф 2-ШУСД (отм.3.430)		
ДУ1-2SB1 ДУ1-2SB2	Кнопочный сдвоенный выключатель (пост) PPBB-30N (с подсветкой)." Пуск-Стоп" ~220В Линза красная	1	
ДУ1-HL2	Светосигнальный индикатор AL-22TE ~240В	1	~220 В, 10 Вт
	Шкаф 3-ШУСД (отм.0.000)		
ДУ1-3SB1 ДУ1-3SB2	Кнопочный сдвоенный выключатель (пост) PPBB-30N (с подсветкой)." Пуск-Стоп" ~220В	1	
ДУ1-HL3	Светосигнальный индикатор AL-22TE ~240В	1	~220 В, 10 Вт
	Аппаратура по месту		
ДУ1-М	Электродвигатель	1	SM
ДУ1-КМ	Пускатель магнитный	1	□□F

Узел 1-2

Узел 1-1

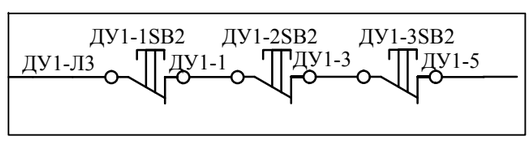

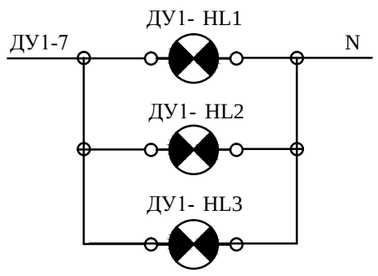

Сигнализация включения вентилятора дымоудаления ДУ1	
	на шкафу ШУСД (отм.0.000)
	из шкафа 1-ШУСД- (отм.+3.430)
	из шкафа 2-ШУСД- (отм.+6.650)

Mod.	Nr.part.	Foaia	Nr.doc.	Semnat.	Data
Sp.Prin		Galicovscaia			12.23
Inginer		Petrova			12.23

11/23-1-AEF

"Replanificarea încaperilor clădirii (S+P) cu supraetajare al IMSP SCM "Sfânta Treime" str.A. Russo, 11/1,mun. Chișinău"

Supraetajarea blocului auxiliar.

Faza	Plansa	Planse
PE	9	

Схема электрическая принципиальная управления вентилятором дымоудал-я ДУ1.

"Consit PRO" SRL or. Chisinau

Формат А3

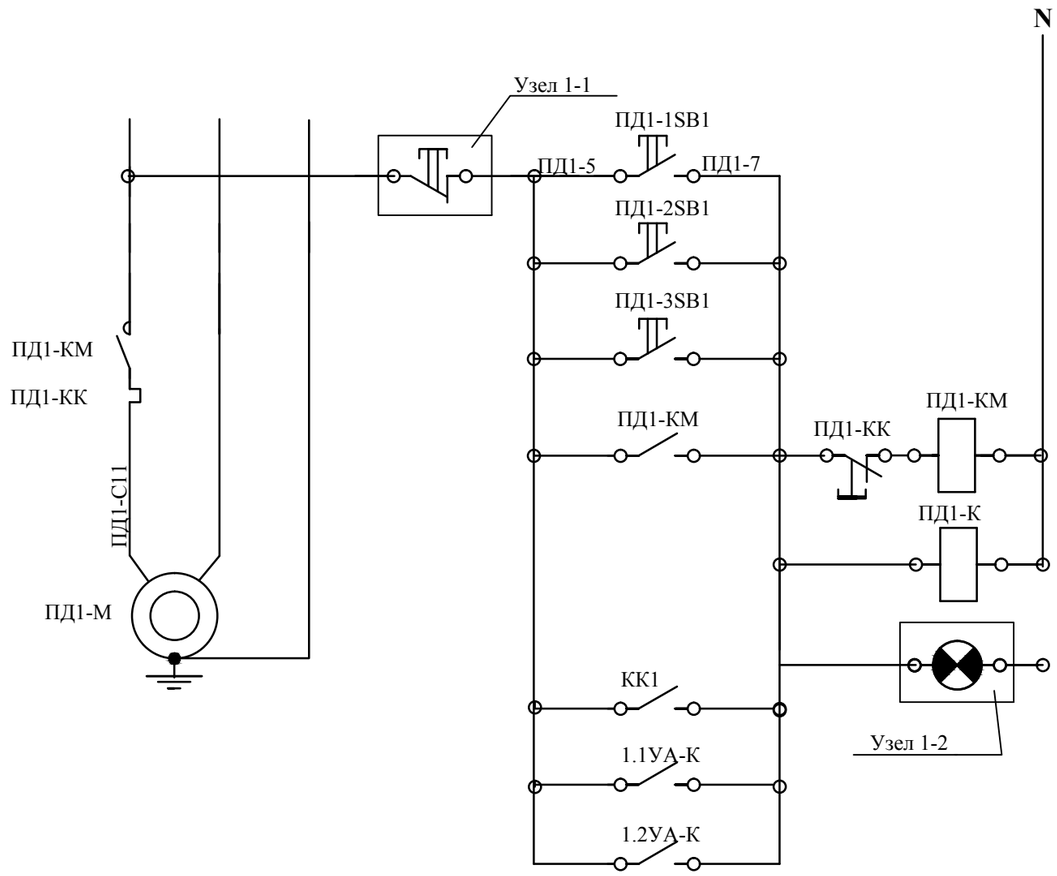

Питание ~ 220 В	
Управление вентилятором подпора воздуха ПД1 в помещения 14 и 31	на шкафу 1-ШУСД (отм.6.770)
	на шкафу 2-ШУСД (отм.3.430)
	на шкафу 3-ШУСД (отм.0.000)
	Пускатель магнитный
	Реле промежуточное включения вентилятора
	Сигнализация "Вентилятор включен"
	Срабатывание системы пожарной сигнализации и открытие клапана дымоудаления

Перечень электроаппаратуры

Поз. Обознач.	Наименование	Кол.	Примечание
	Шкаф 1-ШУСД (отм.6.770)		
ПД1-1SB1 ПД1-1SB2	Кнопочный сдвоенный выключатель (пост) PPBB-30N (с подсветкой)." Пуск-Стоп" ~220В Линза красная	1	
ПД1-HL1	Светосигнальный индикатор AL-22TE ~240В	1	~220 В, 10 Вт
ПД1-К	Реле промежуточное модульной серии РЭК 77/4	1	
	Модульный розеточный разъем PPM 77/4	1	
	Шкаф 2-ШУСД (отм.3.430)		
ПД1-2SB1 ПД1-2SB2	Кнопочный сдвоенный выключатель (пост) PPBB-30N (с подсветкой)." Пуск-Стоп" ~220В Линза красная	1	
ПД1-HL2	Светосигнальный индикатор AL-22TE ~240В	1	~220 В, 10 Вт
	Шкаф 3-ШУСД (отм.0.000)		
ПД1-3SB1 ПД1-3SB2	Кнопочный сдвоенный выключатель (пост) PPBB-30N (с подсветкой)." Пуск-Стоп" ~220В	1	
ПД1-HL3	Светосигнальный индикатор AL-22TE ~240В	1	~220 В, 10 Вт
	Аппаратура по месту		
ПД1-М	Электродвигатель	1	SM
ПД1-КМ	Пускатель магнитный	1	□□F

Узел 1-1

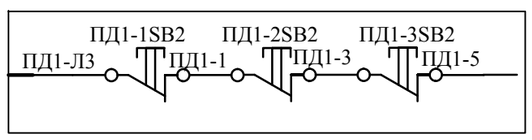

Узел 1-2

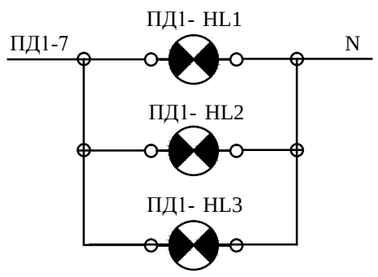

Сигнализация включения вентилятора подпора воздуха ПД1	
	на шкафу 1-ШУСД (отм.6.770)
	из шкафа 2-ШУСД (отм.3.430)
	из шкафа 3-ШУСД (отм.0.000)

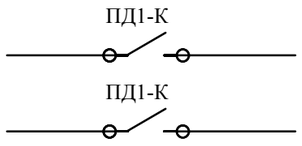

В схему управления заслонками наружного воздуха УА1.1, УА1.2

см. лист 5,8

Mod.	Nr.part.	Foaia	Nr.doc.	Semnat.	Data
Sp.Prin		Galicovscaia			12.23
Inginer		Petrova			12.23

11/23-1-AEF

"Replanificarea încaperilor clădirii (S+P) cu supraetajare al IMSP SCM "Sfânta Treime" str.A. Russo, 11/1,mun. Chișinău"

Supraetajarea blocului auxiliar.

Faza	Plansa	Planse
PE	10	

Схема электрическая принципиальная управления вентилятором подпора ПД1.

"Consit PRO" SRL or. Chisinau

Формат А3

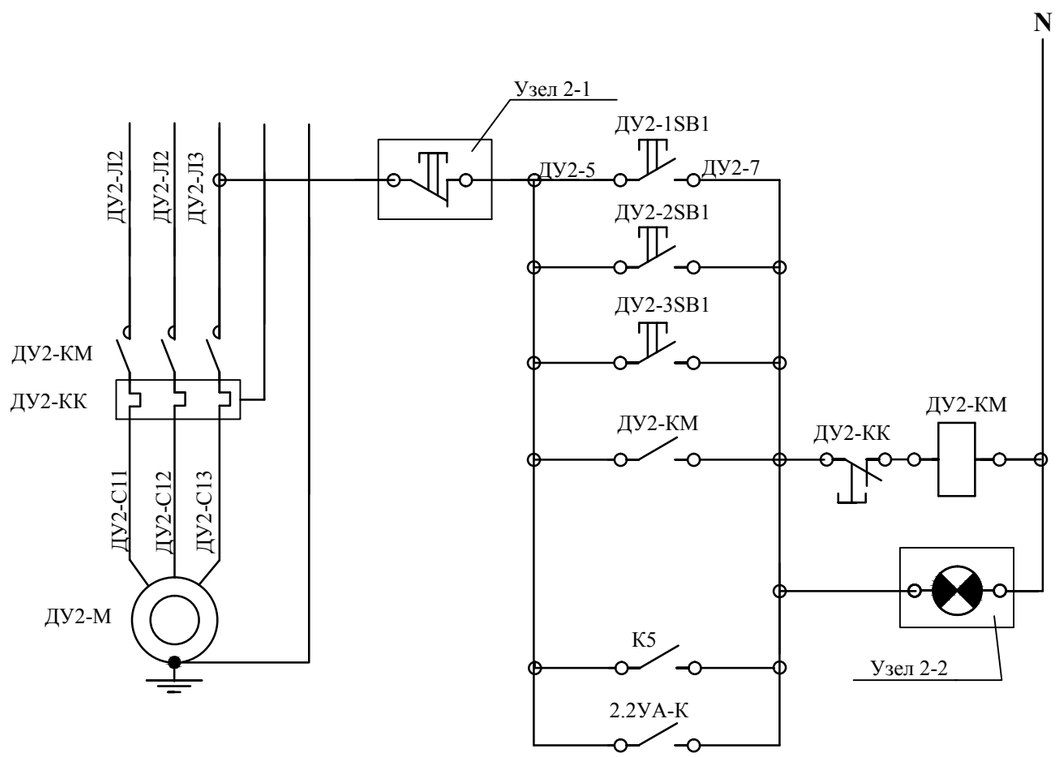

Питание ~ 220 В	
Управление вентилятором дымоудаления ДУ2 из помещений 15	на шкафу 1-ШУСД (отм.6.770)
	на шкафу 2-ШУСД (отм.+3.430)
	на шкафу 3-ШУСД (отм.0.000)
	Пускатель магнитный
	Сигнализация "Вентилятор включен"
	Срабатывание системы пожарной сигнализации и открытие клапана дымоудаления

Перечень электроаппаратуры

Поз. Обознач.	Наименование	Кол.	Примечание
	Шкаф 1-ШУСД (отм.6.770)		
ДУ2-1SB1 ДУ2-1SB2	Кнопочный сдвоенный выключатель (пост) PPBB-30N (с подсветкой)." Пуск-Стоп" ~220В Линза красная	1	
ДУ2-HL1	Светосигнальный индикатор AL-22TE ~240В	1	~220 В, 10 Вт
	Шкаф 2-ШУСД (отм.3.430)		
ДУ2-2SB1 ДУ2-2SB2	Кнопочный сдвоенный выключатель (пост) PPBB-30N (с подсветкой)." Пуск-Стоп" ~220В Линза красная	1	
ДУ2-HL2	Светосигнальный индикатор AL-22TE ~240В	1	~220 В, 10 Вт
	Шкаф 3-ШУСД (отм.0.000)		
ДУ2-3SB1 ДУ2-3SB2	Кнопочный сдвоенный выключатель (пост) PPBB-30N (с подсветкой)." Пуск-Стоп" ~220В	1	
ДУ2-HL3	Светосигнальный индикатор AL-22TE ~240В	1	~220 В, 10 Вт
	Аппаратура по месту		
ДУ2-М	Электродвигатель	1	SM
ДУ2-КМ	Пускатель магнитный	1	□□F

Узел 2-1

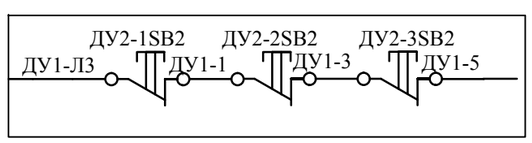

Узел 2-2

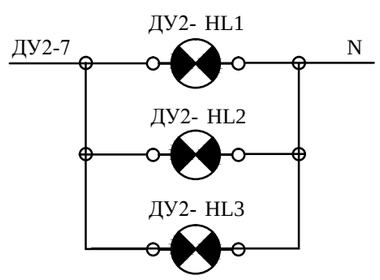

Сигнализация включения вентилятора дымоудаления ДУ1	
	на шкафу 1-ШУСД (отм.6.770)
	из шкафа 2-ШУСД (отм.3.430)
	из шкафа 3-ШУСД (отм.0.000)

Mod.	Nr.part.	Foaia	Nr.doc.	Semnat.	Data
Sp.Prin		Galicovscaia			12.23
Inginer		Petrova			12.23

11/23-1-AEF

"Replanificarea încaperilor clădirii (S+P) cu supraetajare al IMSP SCM "Sfânta Treime" str.A. Russo, 11/1,mun. Chișinău"

Supraetajarea blocului auxiliar.

Faza	Plansa	Planse
PE	11	

Схема электрическая принципиальная управления вентилятором дымоудал-я ДУ2.

"Consit PRO" SRL
or. Chisinau

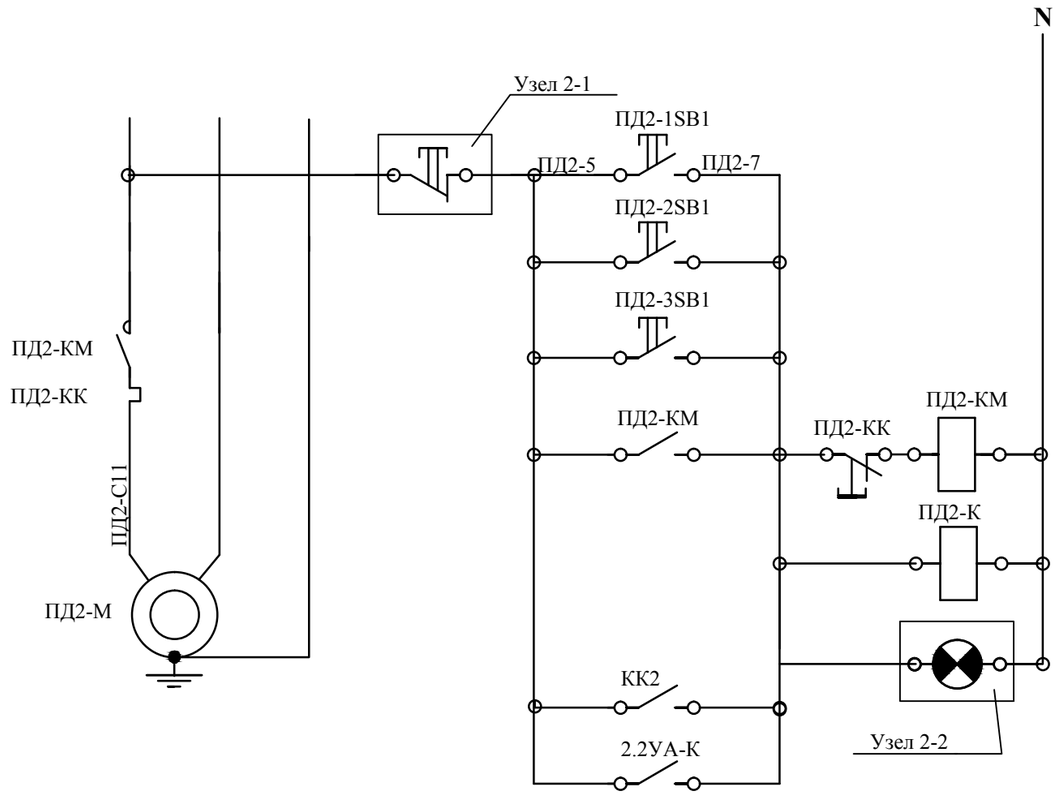

Питание ~ 220 В	
Управление вентилятором подпора воздуха ПД1 в помещения 15	на шкафу 1-ШУСД (отм.6.770)
	на шкафу 2-ШУСД (отм.3.430)
	на шкафу 3-ШУСД (отм.0.000)
	Пускатель магнитный
	Реле промежуточное включения вентилятора
	Сигнализация "Вентилятор включен"
	Срабатывание системы пожарной сигнализации и открытие клапана дымоудаления

Перечень электроаппаратуры

Поз. Обознач.	Наименование	Кол.	Примечание
	Шкаф 1-ШУСД (отм.6.770)		
ПД2-1SB1 ПД2-1SB1	Кнопочный сдвоенный выключатель (пост) PPBB-30N (с подсветкой)." Пуск-Стоп" ~220В Линза красная	1	
ПД2-HL1	Светосигнальный индикатор AL-22TE ~240В	1	~220 В, 10 Вт
ПД2-К	Реле промежуточное модульной серии РЭК 77/4	1	
	Модульный розеточный разъем PPM 77/4	1	
	Шкаф 2-ШУСД (отм.3.430)		
ПД2-2SB1 ПД2-2SB2	Кнопочный сдвоенный выключатель (пост) PPBB-30N (с подсветкой)." Пуск-Стоп" ~220В Линза красная	1	
ПД2-HL2	Светосигнальный индикатор AL-22TE ~240В	1	~220 В, 10 Вт
	Шкаф 3-ШУСД (отм.0.000)		
ПД2-3SB1 ПД2-3SB2	Кнопочный сдвоенный выключатель (пост) PPBB-30N (с подсветкой)." Пуск-Стоп" ~220В	1	
ПД2-HL3	Светосигнальный индикатор AL-22TE ~240В	1	~220 В, 10 Вт
	Аппаратура по месту		
ПД2-М	Электродвигатель	1	SM
ПД2-КМ	Пускатель магнитный	1	□□F

Узел 2-1

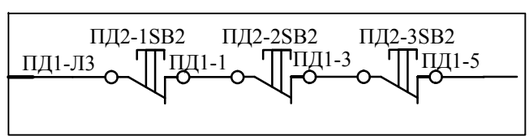

Узел 2-2

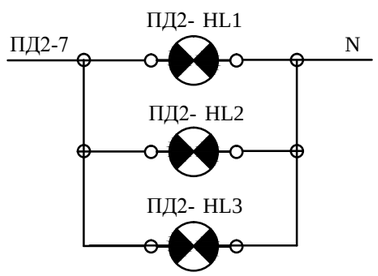

Сигнализация включения вентилятора подпора воздуха ПД1	
	на шкафу 1-ШУСД (отм.6.770)
	из шкафа 2-ШУСД (отм.+3.430)
	из шкафа 3-ШУСД (отм.0.000)

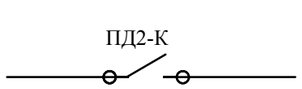

В схему управления заслонками наружного воздуха УА2.2 см. лист 8

Mod.	Nr.part.	Foaia	Nr.doc.	Semnat.	Data	11/23-1-AEF			
						"Replanificarea încaperilor clădirii (S+P) cu supraetajare al IMSP SCM "Sfânta Treime" str.A. Russo, 11/1,mun. Chișinău"			
						Supraetajarea blocului auxiliar.	Faza	Plansa	Planse
							PE	12	
Sp.Prin		Galicovscaia			12.23	Схема электрическая принципиальная управления вентилятором подпора ПД2.	"Consit PRO" SRL or. Chisinau		
Inginer		Petrova			12.23				

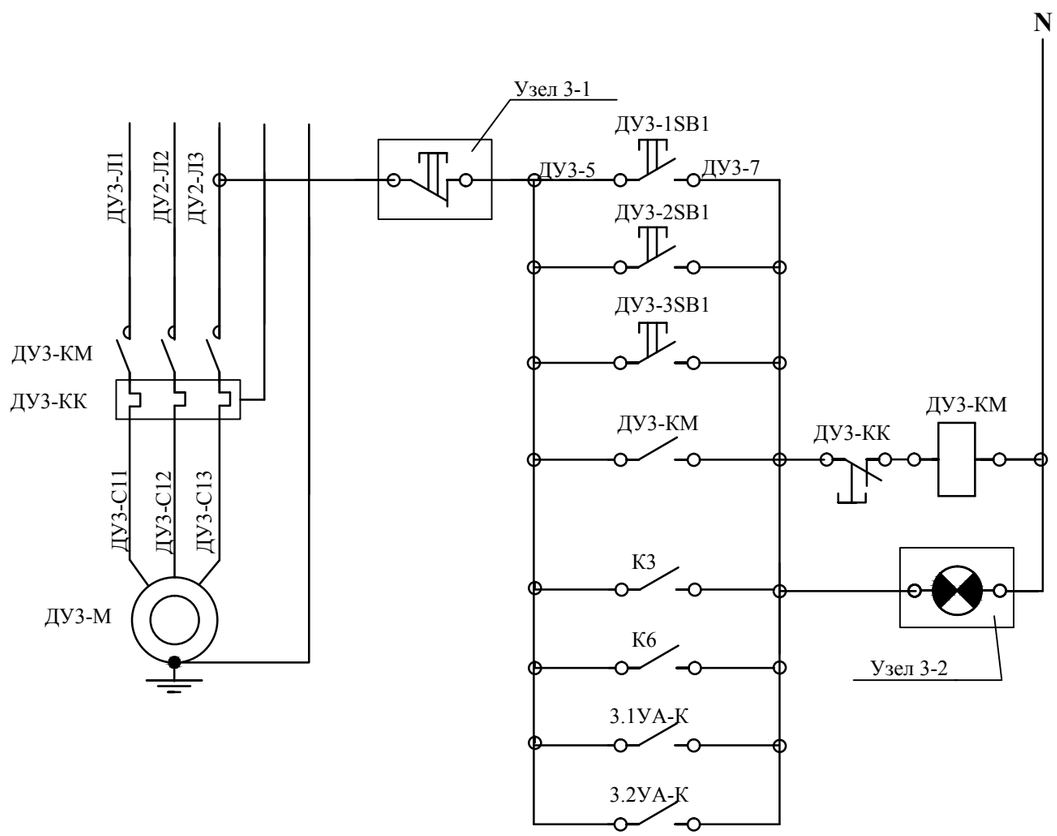

Питание ~ 220 В	
Управление вентилятором дымоудаления ДУ2 из помещений 15, 32 и 33	на шкафу 1-ШУСД (отм.6.770)
	на шкафу 2-ШУСД (отм.3.430)
	на шкафу 3-ШУСД (отм.0.000)
	Пускатель магнитный
	Сигнализация "Вентилятор включен"
	Срабатывание системы пожарной сигнализации и открытие клапана дымоудаления

Перечень электроаппаратуры

Поз. Обознач.	Наименование	Кол.	Примечание
	Шкаф 1-ШУСД (отм.6.770)		
ДУ3-1SB1 ДУ3-1SB2	Кнопочный сдвоенный выключатель (пост) PPBB-30N (с подсветкой)." Пуск-Стоп" ~220В Линза красная	1	
ДУ3-HL1	Светосигнальный индикатор AL-22TE ~240В	1	~220 В, 10 Вт
	Шкаф 2-ШУСД (отм.3.430)		
ДУ3-2SB1 ДУ3-2SB2	Кнопочный сдвоенный выключатель (пост) PPBB-30N (с подсветкой)." Пуск-Стоп" ~220В Линза красная	1	
ДУ3-HL2	Светосигнальный индикатор AL-22TE ~240В	1	~220 В, 10 Вт
	Шкаф 3-ШУСД (отм.0.000)		
ДУ3-3SB1 ДУ3-3SB2	Кнопочный сдвоенный выключатель (пост) PPBB-30N (с подсветкой)." Пуск-Стоп" ~220В	1	
ДУ3-HL3	Светосигнальный индикатор AL-22TE ~240В	1	~220 В, 10 Вт
	Аппаратура по месту		
ДУ3-М	Электродвигатель	1	SM
ДУ3-КМ	Пускатель магнитный	1	□□F

Узел 3-2

Узел 3-1

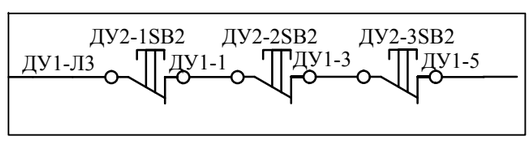

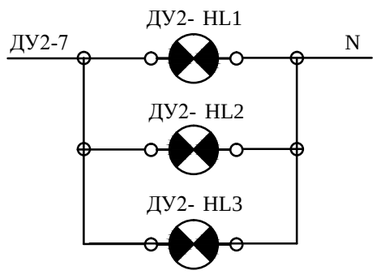

Сигнализация включения вентилятора дымоудаления ДУ1	на шкафу 1-ШУСД (отм.6.770)
	из шкафа 2-ШУСД (отм.3.430)
	из шкафа 3-ШУСД (отм.0.000)

Mod.	Nr.part.	Foaia	Nr.doc.	Semnat.	Data
Sp.Prin		Galicovscaia			12.23
Inginer		Petrova			12.23

11/23-1-AEF

"Replanificarea încaperilor clădirii (S+P) cu supraetajare al IMSP SCM "Sfânta Treime" str.A. Russo, 11/1,mun. Chișinău"

Supraetajarea blocului auxiliar.

Faza	Plansa	Planse
PE	13	

Схема электрическая принципиальная управления вентилятором дымоудал-я ДУ3.

"Consit PRO" SRL
or. Chisinau

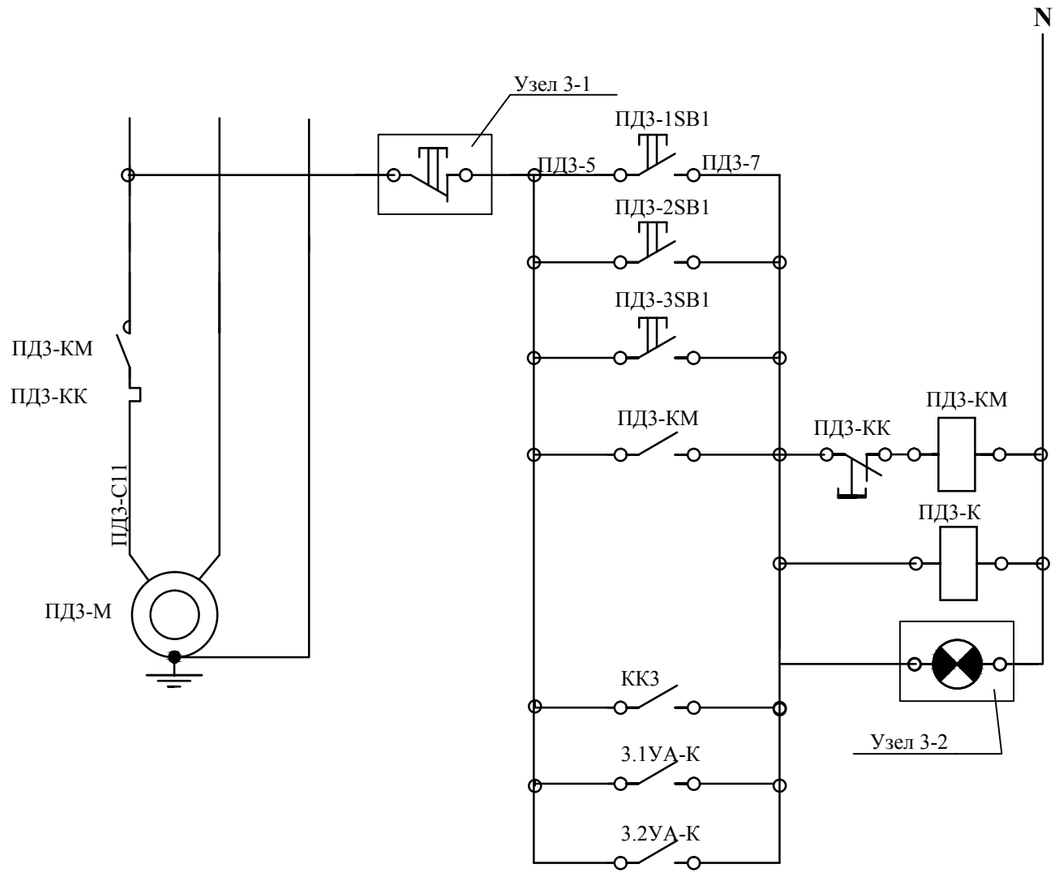

Питание ~ 220 В	
Управление вентилятором подпора воздуха ПД1 в помещения 15, 32 и 33	на шкафу 1-ШУСД (отм.6.770)
	на шкафу 2-ШУСД (отм.3.430)
	на шкафу 3-ШУСД (отм.0.000)
	Пускатель магнитный
	Реле промежуточное включения вентилятора
	Сигнализация "Вентилятор включен"
	Срабатывание системы пожарной сигнализации и открытие клапана дымоудаления

Перечень электроаппаратуры

Поз. Обознач.	Наименование	Кол.	Примечание
	Шкаф 1-ШУСД (отм.6.770)		
ПД3-1SB1 ПД3-1SB2	Кнопочный сдвоенный выключатель (пост) PPBB-30N (с подсветкой)." Пуск-Стоп" ~220В Линза красная	1	
ПД3-HL1	Светосигнальный индикатор AL-22TE ~240В	1	~220 В, 10 Вт
ПД3-К	Реле промежуточное модульной серии РЭК 77/4	1	
	Модульный розеточный разъем PPM 77/4	1	
	Шкаф 2-ШУСД (отм.3.430)		
ПД3-2SB1 ПД3-2SB2	Кнопочный сдвоенный выключатель (пост) PPBB-30N (с подсветкой)." Пуск-Стоп" ~220В Линза красная	1	
ПД3-HL2	Светосигнальный индикатор AL-22TE ~240В	1	~220 В, 10 Вт
	Шкаф 3-ШУСД (отм.0.000)		
ПД3-3SB1 ПД3-3SB2	Кнопочный сдвоенный выключатель (пост) PPBB-30N (с подсветкой)." Пуск-Стоп" ~220В	1	
ПД3-HL3	Светосигнальный индикатор AL-22TE ~240В	1	~220 В, 10 Вт
	Аппаратура по месту		
ПД3-М	Электродвигатель	1	SM
ПД3-КМ	Пускатель магнитный	1	□□F

Узел 3-1

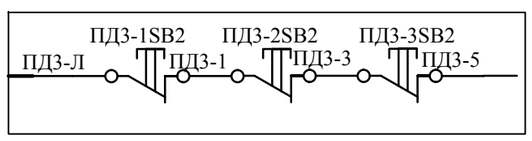

Узел 3-2

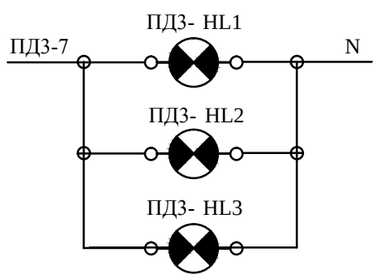

Сигнализация включения вентилятора подпора воздуха ПД1	
	на шкафу 1-ШУСД (отм.6.770)
	из шкафа 2-ШУСД (отм.3.430)
	из шкафа 3-ШУСД (отм.0.000)

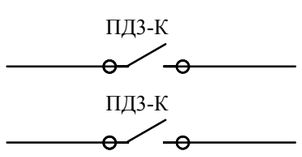

В схему управления заслонками наружного воздуха УА3.1, УА3.2 см. лист 5,8

Mod.	Nr.part.	Foaia	Nr.doc.	Semnat.	Data	11/23-1-AEF			
						"Replanificarea încaperilor clădirii (S+P) cu supraetajare al IMSP SCM "Sfânta Treime" str.A. Russo, 11/1,mun. Chișinău"			
						Supraetajarea blocului auxiliar.	Faza	Plansa	Planse
							PE	14	
Sp.Prin		Galicovscaia			12.23	Схема электрическая принципиальная управления вентилятором подпора ПД3.	"Consit PRO" SRL or. Chisinau		
Inginer		Petrova			12.23				

Агрегат или аппарат	Система дымоудаления этажная				Система дымоудаления этажная						
Параметр.	Управление				Управление						
Среда	Пост управления кнопочный на 1 элемент	Электромагнитный привод дымового клапана КПД-4-03	Пост управления кнопочный на 1 элемент	Электромагнитный привод дымового клапана КПД-4-03	Пост управления кнопочный на 1 элемент	Электромагнитный привод дымового клапана КПД-4-03	Пост управления кнопочный на 1 элемент	Электромагнитный привод дымового клапана КПД-4-03	Пост управления кнопочный на 1 элемент	Электромагнитный привод дымового клапана КПД-4-03	Коробка соединительная в близи щита ЩДУ (EEF) на отм. 6.770
Место установки прибора ,- отборного , устройства , средств автоматизации и исполнительных уст-в	на отм. 6.770		на отм. 6.770		на отм. 3.430		на отм. 3.430		на отм. 3.430		
№ установочных чертежей	1.1УА-ПКУ (1.1УА-SB5)	1.1УА	3.1УА-ПКУ (3.1УА-SB5)	3.1УА	1.2УА-ПКУ (1.2УА-SB5)	1.2УА	2.2УА-ПКУ (2.2УА-SB5)	2.2УА	3.2УА-ПКУ (3.2УА-SB5)	3.2УА	ХТ

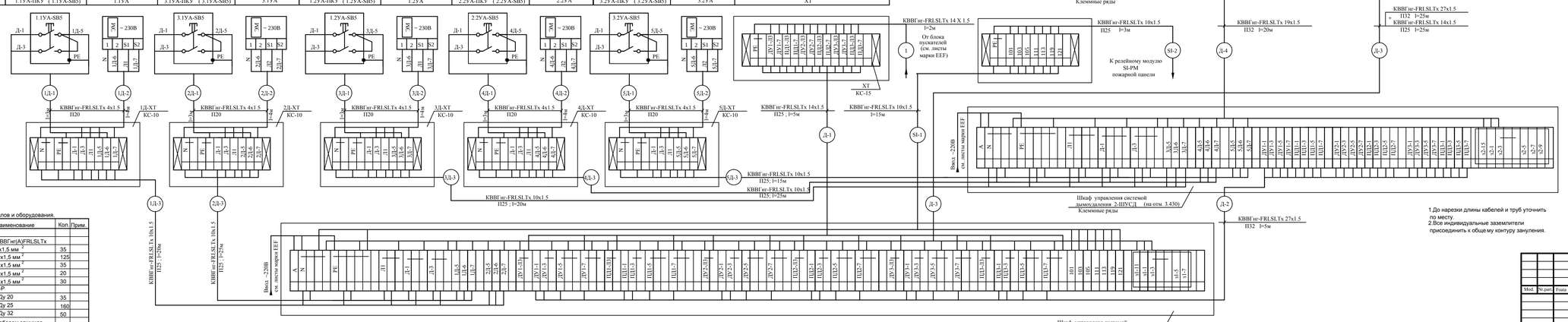

1.До нарезки длины кабелей и труб уточнить по месту.
2.Все индивидуальные заземлители присоединить к обще му контуру зануления.

Перечень материалов и оборудования.

Поз.	Наименование	Кол.	Прим.
	Кабель с медными жилами КВВГнг(А)FRLSLTx		
	сеч 4x1,5 мм ^{2}	35	
	сеч 10x1,5 мм ^{2}	125	
	сеч 14x1,5 мм ^{2}	35	
	сеч 19x1,5 мм ^{2}	20	
	сеч 27x1,5 мм ^{2}	30	
	Труба винипластовая ПВХ-В-Р		
	Ду 20	35	
	Ду 25	160	
	Ду 32	50	
	Коробка соединительная с набором зажимов		
	КС-10	5	
	КС-15	1	

Взам.инв.№

Подпись и дата

Инв.№ подл.

Mod.	Nr.part.	Foaia	Nr.doc	Semnat	Data
Sp.Prin	Galicovscaia				12.23
Inginer	Petrova				12.23

11/23-1-AEF

"Replanificarea încaperilor clădirii (S+P) cu supraetajare al IMSP SCM "Sfânta Treime" str.A. Russo, 11/1,mun. Chișinău"

Supraetajarea blocului auxiliar.

Faza	Plansa	Planse
PE	15	

Схема внешних соединений 1-ШУСД, 2-ШУСД, 3-ШУСД

"Consit PRO" SRL or. Chisinau

Шкаф управления

системой дымоудаления 1-ШУСД (отм.6.770)

Общий вид

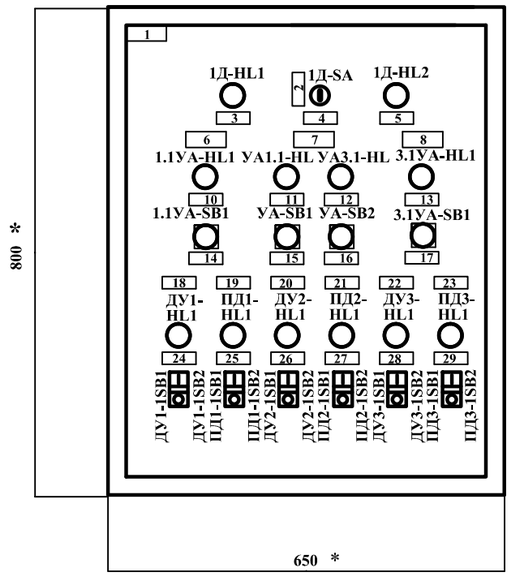

Надписи в рамках

№ рамки	Надпись	Кол.	№ рамки	Надпись	Кол.	№ рамки	Надпись	Кол.
1	Шкаф управления системой дымоудаления	1						
	1-ШУСД (отм.6.770)		8	Клапан дымоудаления 3.1УА на отм. 6.770	1	18	Вентилятор дымоудаления ДУ1 (Incapere auxiliara №31 на отм. 3.430)	1
2	Автоматический режим работы	1	10,13	Клапан дымоудаления открыт	2	19	Вентилятор подпора воздуха ПД1 (Incapere auxiliara №31 на отм. 3.430)	1
3	Включен автоматический режим управления	1	11,12	Заслонка на наружном воздухе открыта	2	20	Вентилятор дымоудаления ДУ2 (Incapere auxiliara №32, 33 на отм. 3.430)	1
4	Дистанционный режим управления	1	14,17	Открытие клапана дымоудаления	2	21	Вентилятор подпора воздуха ПД2 (Incapere auxiliara №32, 33 на отм. 3.430)	1
5	Включен дистанционный режим управления	1	15	Открытие заслонок (режим опробования)	1	22	Вентилятор дымоудаления ДУ3 (Coridor №37 на отм. 3.430)	1
6	Клапан дымоудаления 1.1УА на отм. 6.770	1	16	Закрытие заслонок (режим опробования)	1	23	Вентилятор подпора воздуха ПД3 (Coridor №37 на отм. 3.430)	1
7	Заслонки на наружном воздухе	1				24...29	Вентилятор включен	6

1.* Размеры для справок.

2. Данный лист является техническим заданием для разработки задания заводу-изготовителю на нестандартизированное оборудование .
Для изготовления нестандартного щита на заводах ,заказчик должен на основании настоящего чертежа по дополнительному договору поручить разработку задания заводу - изготовителю проектной организации

Mod.	Nr.part.	Foaia	Nr.doc.	Semnat.	Data
Sp.Prin		Galicovscaia			12.23
Inginer		Petrova			12.23

11/23-1-AEF

"Replanificarea încaperilor clădirii (S+P) cu supraetajare al IMSP SCM "Sfânta Treime" str.A. Russo, 11/1,mun. Chișinău"

Supraetajarea blocului auxiliar.

Faza	Plansa	Planse
PE	16	

Эскиз шкафа управления системой дымоудаления 1-ШУСД.

"Consit PRO" SRL
or. Chisinau

Шкаф управления

системой дымоудаления 2-ШУСД (отм.3.430)

Общий вид

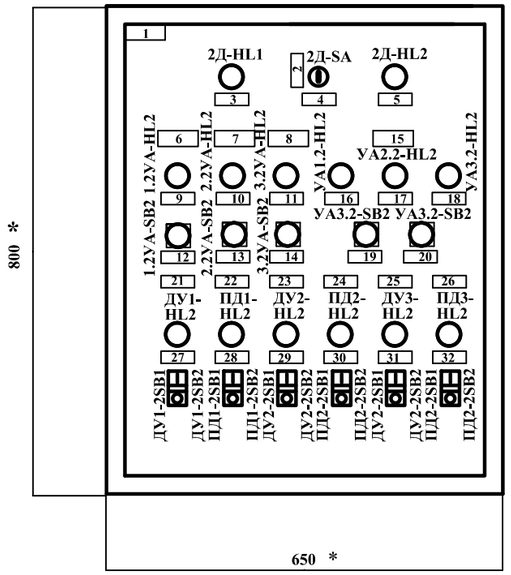

Надписи в рамках

№ рамки	Надпись	Кол.
1	Шкаф управления системой дымоудаления	
	2-ШУСД (отм.3.430)	
2	Автоматический режим работы	1
3	Включен автоматический дистанционный режим управления	1
4	режим управления	1
5	Включен дистанционный режим управления	1
6	Клапан дымоудаления 1.2УА на отм. 3.430	1
7	Клапан дымоудаления 2.2УА на отм. 3.430	1

№ рамки	Надпись	Кол.
8	Клапан дымоудаления 3.2УА на отм. 3.430	1
9...11	Клапан дымоудаления открыт	3
12...14	Открытие клапана дымоудаления	3
15	Заслонки на наружном воздухе	1
16...18	Заслонка на наружном воздухе открыта	3
19	Открытие заслонок (режим опробования)	1
20	Закрытие заслонок (режим опробования)	1

№ рамки	Надпись	Кол.
21	Вентилятор дымоудаления ДУ1 (Incapere auxiliara №14 на отм. 3.430)	1
22	Вентилятор подпора воздуха ПД1 (Incapere auxiliara №14 на отм. 3.430)	1
23	Вентилятор дымоудаления ДУ2 (Incapere auxiliara №15 на отм. 3.430)	1
24	Вентилятор подпора воздуха ПД2 (Incapere auxiliara №15 на отм. 3.430)	1
25	Вентилятор дымоудаления ДУ3 (Coridor №20 на отм. 3.430)	1
26	Вентилятор подпора воздуха ПД3 (Coridor №20 на отм. 3.430)	1
27...32	Вентилятор включен	6

1.* Размеры для справок.

2. Данный лист является техническим заданием для разработки задания заводу-изготовителю на нестандартизированное оборудование .
Для изготовления нестандартного щита на заводах ,заказчик должен на основании настоящего чертежа по дополнительному договору поручить разработку задания заводу - изготовителю проектной организации

Mod.	Nr.part.	Foaia	Nr.doc.	Semnat.	Data
Sp.Prin		Galicovscaia			12.23
Inginer		Petrova			12.23

11/23-1-AEF

"Replanificarea încaperilor clădirii (S+P) cu supraetajare al IMSP SCM "Sfânta Treime" str.A. Russo, 11/1,mun. Chișinău"

Supraetajarea blocului auxiliar.

Faza	Plansa	Planse
PE	17	

Эскиз шкафа управления системой дымоудаления 2-ШУСД.

"Consit PRO" SRL
or. Chisinau

Шкаф управления

системой дымоудаления 3-ШУСД (отм.0.000)

Общий вид

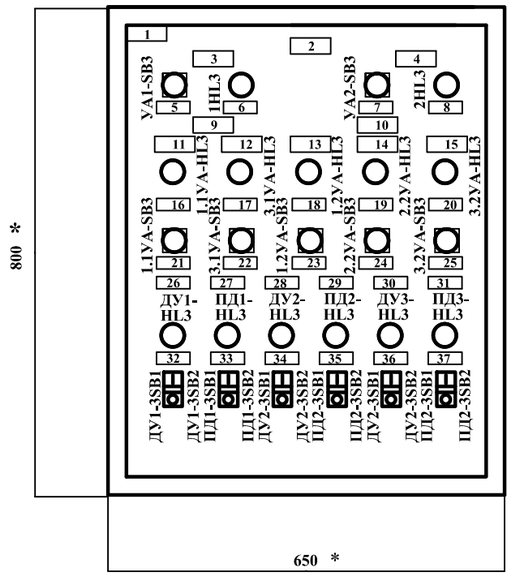

Надписи в рамках

№ рамки	Надпись	Кол.
1	Шкаф управления системой дымоудаления	
	3-ШУСД (отм.0.000)	1
2	Заслонки на наружном воздухе	1
3	Заслонки на отм. 6.770	1
4	Заслонки на отм. 3.430	1
5, 7	Открытие заслонок (режим опробования)	2
6, 8	Заслонки на наружном воздухе открыты	2
9	Клапаны дымоудаления на отм. 6.770	1

№ рамки	Надпись	Кол.
10	Клапаны дымоудаления на отм. 3.430	1
11	Клапан дымоудаления 1.1УА	1
12	Клапан дымоудаления 3.1УА	1
13	Клапан дымоудаления 1.2УА	1
14	Клапан дымоудаления 2.2УА	1
15	Клапан дымоудаления 3.2УА	1
16... 20	Клапан дымоудаления открыт	5
21... 25	Открытие клапана дымоудаления	5

№ рамки	Надпись	Кол.
26	Вентилятор дымоудаления ДУ1	1
27	Вентилятор подпора воздуха ПД1	1
28	Вентилятор дымоудаления ДУ2	1
29	Вентилятор подпора воздуха ПД2	1
30	Вентилятор дымоудаления ДУ3	1
31	Вентилятор подпора воздуха ПД3	1
32... 37	Вентилятор включен	6

1.* Размеры для справок.

2. Данный лист является техническим заданием для разработки задания заводу-изготовителю на нестандартизированное оборудование .
Для изготовления нестандартного щита на заводах ,заказчик должен на основании настоящего чертежа по дополнительному договору поручить разработку задания заводу - изготовителю проектной организации

Mod.	Nr.part.	Foaia	Nr.doc.	Semnat.	Data
Sp.Prin		Galicovscaia			12.23
Inginer		Petrova			12.23

11/23-1-AEF

"Replanificarea încaperilor clădirii (S+P) cu supraetajare al IMSP SCM "Sfânta Treime" str.A. Russo, 11/1,mun. Chişinău"

Supraetajarea blocului auxiliar.

Faza	Plansa	Planse
PE	18	

Эскиз шкафа управления системой дымоудаления 3-ШУСД.

"Consit PRO" SRL
or. Chisinau

Plan cotă 0,000
Sc 1:100

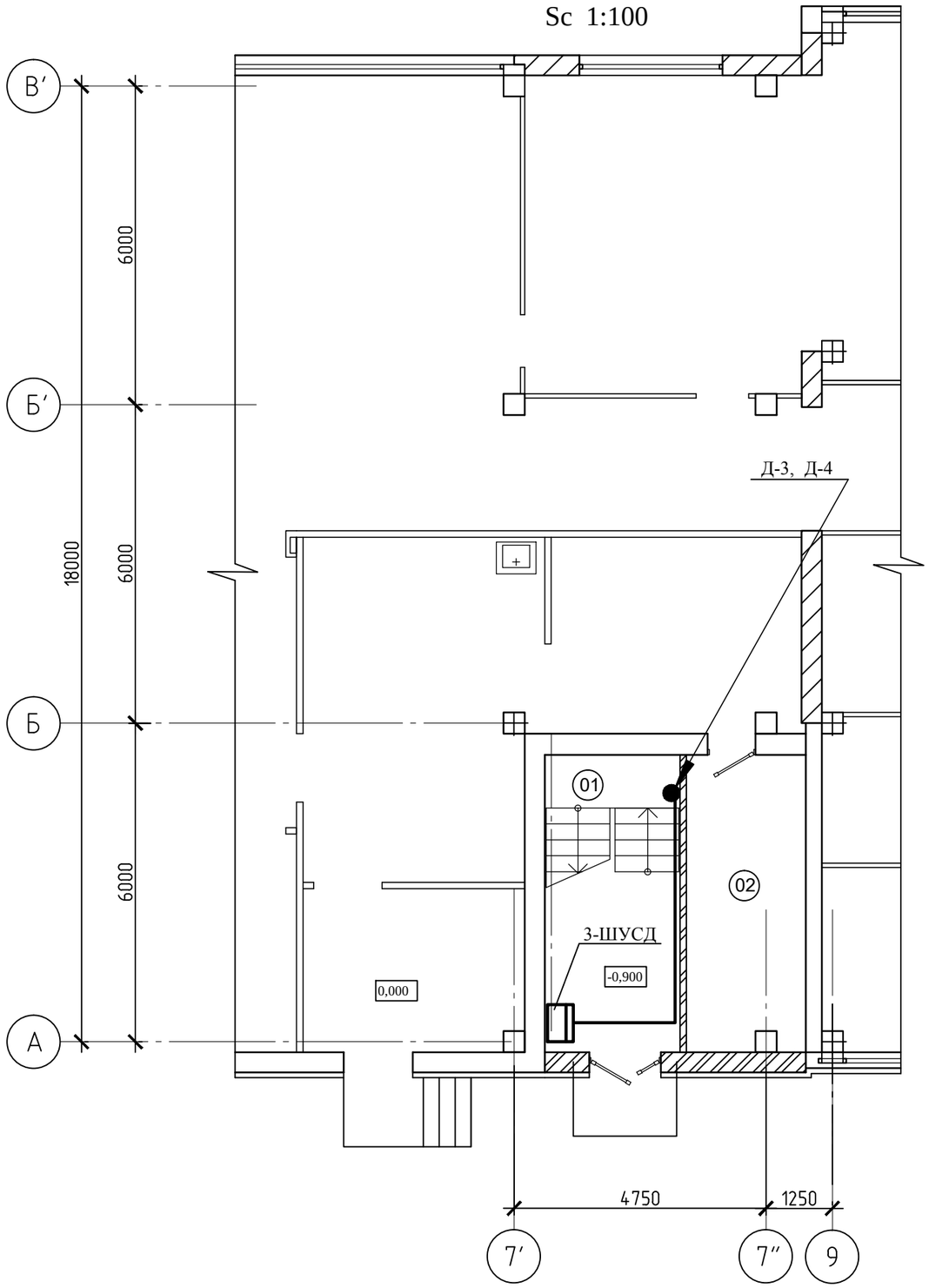

Explicatia incaperilor

№ incap.	Denumirea incaperilor	S,m²
1.	2.	3.
01	Casa scarii	20,35
02	Incapere auxiliara	14,12

Mod.	Nr.part.	Foaia	Nr.doc.	Semnat.	Data			
						11/23-1-AEF		
						"Replanificarea încaperilor clădirii (S+P) cu supraetajare al IMSP SCM "Sfânta Treime" str.A. Russo, 11/1,mun. Chișinău"		
						Supraetajarea blocului auxiliar.	Faza	Planșa	Planse
							PE	19	
Sp.Prin		Galicovscaia			12.23	План расположения сетей и средств автоматизации на отм. 0.000	"CONSIT PRO" S.R.L. or. Chisinau		
Inginer		Petrova			12.23				

Plan cotă 3,430
Sc 1:100

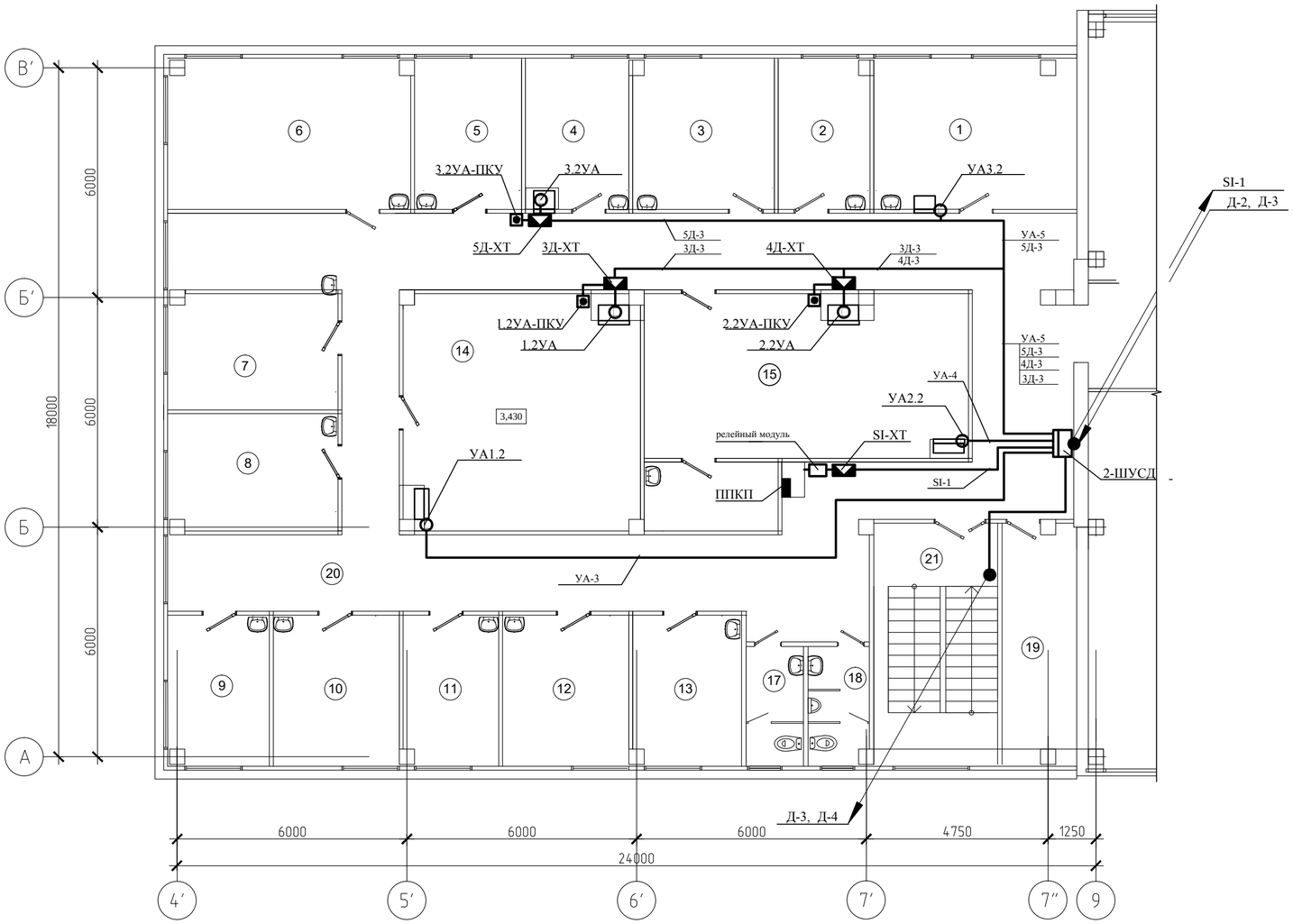

Explicatia incaperilor

№ incap.	Denumirea incaperilor	S,m²
1.	2.	3.
1	Birou	20,52
2	Birou	9,36
3	Birou	14,32
4	Birou	10,55
5	Birou	9,42
6	Birou	25,75
7	Birou	22,46
8	Birou	13,36
9	Birou	10,03
10	Birou	12,82
11	Birou	9,68
12	Birou	12,82
13	Birou	10,97
14	Incapere auxiliara	38,05
15	Incapere auxiliara	36,30
16	Incapere auxiliara	6,29
17	Bloc sanitar p/u femei	4,56
18	Bloc sanitar p/u barbati	4,82
19	Incapere auxiliara	13,97
20	Coridor	111,45
21	Casa scarii	18,55

Mod.	Nr.part.	Foaia	Nr.doc.	Semnat.	Data			
						11/23-1-AEF		
						"Replanificarea încaperilor clădirii (S+P) cu supraetajare al IMSP SCM "Sfânta Treime" str.A. Russo, 11/1,mun. Chișinău"		
						Supraetajarea blocului auxiliar.	Faza	Planșa	Planse
							PE	20	
Sp.Prin		Galicovscaia			12.23	План расположения сетей и средств автоматизации на отм. 3.430	"CONSIT PRO" S.R.L. or. Chisinau		
Inginer		Petrova			12.23				

Plan cotă 6,770
Sc 1:100

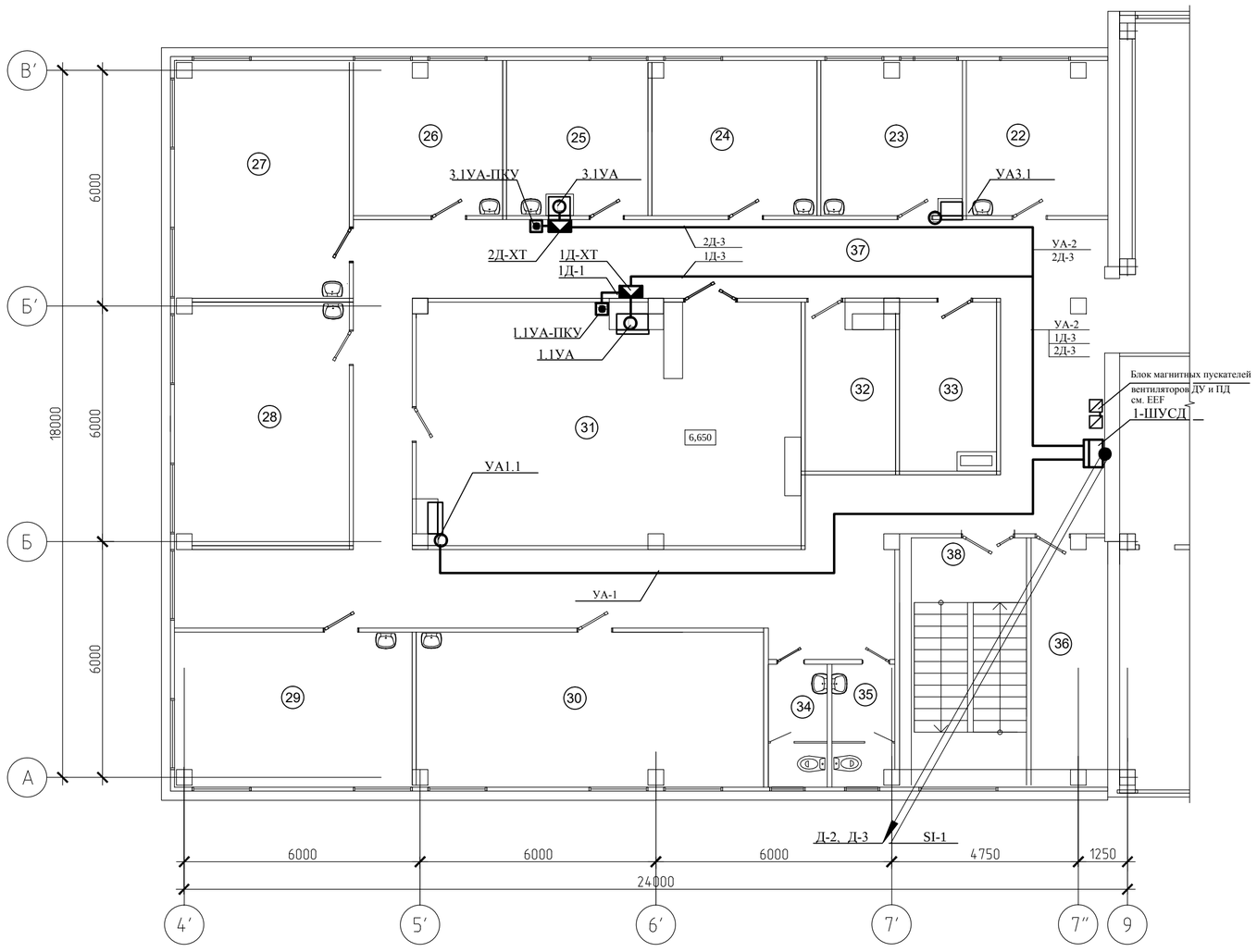

Explicatia incaperilor

№ incap.	Denumirea incaperilor	S,m²
1.	2.	3.
22	Birou	13,88
23	Birou	13,88
24	Birou	16,27
25	Birou	14,05
26	Birou	14,66
27	Birou	26,24
28	Birou	27,27
29	Birou	23,23
30	Birou	34,20
31	Incapere auxiliara	60,31
32	Incapere auxiliara	9,81
33	Incapere auxiliara	10,61
34	Bloc sanitar p/u femei	4,56
35	Bloc sanitar p/u barbati	4,82
36	Incapere auxiliara	13,97
37	Coridor	111,79
38	Casa scarii	18,55

Mod.	Nr.part.	Foaia	Nr.doc.	Semnat.	Data
Sp.Prin		Galicovscaia			12.23
Inginer		Petrova			12.23

11/23-1-AEF

"Replanificarea încaperilor clădirii (S+P) cu supraetajare al IMSP SCM "Sfânta Treime" str.A. Russo, 11/1,mun. Chișinău"

Supraetajarea blocului auxiliar.

Faza	Planșa	Planse
PE	21	

План расположения сетей и средств автоматизации на отм. 6.770

"CONSIT PRO" S.R.L.
or. Chisinau

Poziţie	Denumirea şi caracteristica tehnica a utilajului şi materialelor Uzina-producator (pentru utilaj important-ţara,firma)	Tipul,marca utilajului. Marcarea doc. şi num.foaiei	Unitate de măsură		Codul uzinei-producator	Codul utilajului, mat.	Pretul unitatii de utilaj mii rub.(lei)	Cantita-tea	Masa unitatii utilajului kg.
			Denu-mirea	Codul					
1	2	3	4	5	6	7	8	9	10
1-ШУСД	**Шкаф управления системой дымоудаления, состоящий из :**	1-ШУСД							
	щита шкафного малогабаритного с монтажной панелью ЩМП (800 x 650x 250 IP54)	ЩМП 4. 0. 74 У2	шт.					1	
	Выключатель нагрузки однополюсный ~ 230 В. In=20A	ВН-32 1Р20А	шт.					2	
	Переключатель на 2 фиксированных положения ~ 230 В	ALCLR-22	шт.					1	
	Светосигнальный индикатор с подсветкой неоновой лампой BA9S / 230В								
	с красным светофильтром	AL-22TE	шт.					9	
	с зеленым светофильтром	AL-22TE	шт.					3	
	Кнопка управления с зеленая с дополнительной контактной группой	ABLF 22	шт.					4	
	Кнопочный сдвоенный выключатель (пост) (с подсветкой)." Пуск-Стоп" ~220В	PPBB-30N	шт.					6	
	Реле промежуточное модульной серии 10А .U~230 В с 4п. кон-ми	РЭК 77/4	шт.					16	
	Модульный розеточный разъем	РРМ 77/4	шт.					16	
	Контактор малогабаритный с пневматической приставкой с выдержкой времени								
	ПВИ-12 с задержкой при включении Пределы уставок 10...180 С (уставка 10 С)	КМИ 10910 9А	шт.					2	
	Реле времени универсальное РСВ19-11~220	РПМ - 66Х 26						3	
	Клеммные зажимы серии ЗНИ In=35A	ЗНИ-4 синий	шт.					115	
	Рамка для надписей	РПМ - 55Х15						25	
	Рамка для надписей	РПМ - 66Х 26						10	
	DIN-рейка (ширина 35мм)		м					1,5	
	Шина нулевая (8x12)		шт.					2	

Mod.	Nr.part.	Foaia	Nr.doc.	Semnat.	Data			
						11/23-1-AEF.SU		
						"Supraetajarea la cladirea existenta al IMSP SCM "Sfânta Treime" mun. Chișinău"		
						Supraetajarea pentru amplasarea blocului administrativ	Faza	Plansa	Planse
							PE	1	4
Sp.Prin		Galicovscaia			12.23	Спецификация материалов оборудования	"Consit PRO" SRL or. Chisinau		
Inginer		Petrova			12.23				

Poziţie	Denumirea şi caracteristica tehnica a utilajului şi materialelor Uzina-producator (pentru utilaj important-ţara,firma)	Tipul,marca utilajului. Marcarea doc. şi num.foaiei	Unitate de măsură		Codul uzinei-producator	Codul utilajului, mat.	Pretul unitatii de utilaj mii rub.(lei)	Cantita-tea	Masa unitatii utilajului kg.
			Denu-mirea	Codul					
1	2	3	4	5	6	7	8	9	10
2-ШУСД	**Шкаф управления системой дымоудаления, состоящий из :**	2-ШУСД							
	щита шкафного малогабаритного с монтажной панелью ЩМП (800 x 650x 250 IP54)	ЩМП 4. 0. 74 У2	шт.					1	
	Выключатель нагрузки однополюсный ~ 230 В. In=20A	ВН-32 1Р20А	шт.					1	
	Переключатель на 2 фиксированных положения ~ 230 В	ALCLR-22	шт.					1	
	Светосигнальный индикатор с подсветкой неоновой лампой BA9S / 230В								
	с красным светофильтром	AL-22TE	шт.					10	
	с зеленым светофильтром	AL-22TE	шт.					4	
	Кнопка управления с зеленая с дополнительной контактной группой	ABLF 22	шт.					5	
	Кнопочный сдвоенный выключатель (пост) (с подсветкой)." Пуск-Стоп" ~220В	PPBB-30N	шт.					6	
	Реле промежуточное модульной серии 10А .U~230 В с 4п. кон-ми	РЭК 77/4	шт.					6	
	Модульный розеточный разъем	РРМ 77/4	шт.					6	
	Контактор малогабаритный с пневматической приставкой с выдержкой времени								
	ПВИ-12 с задержкой при включении Пределы уставок 10...180 С (уставка 10 С)	КМИ 10910 9А	шт.					3	
	Клеммные зажимы серии ЗНИ In=35A	ЗНИ-4 синий	шт.					75	
	Рамка для надписей	РПМ - 55Х15						25	
	Рамка для надписей	РПМ - 66Х 26						10	
	DIN-рейка (ширина 35мм)		м					1,5	
								1	
	Шина нулевая (8х12)		шт.					2	

	11/23-1-AEF.SU	Planşa 2

Poziţie	Denumirea şi caracteristica tehnica a utilajului şi materialelor Uzina-producator (pentru utilaj important-ţara,firma)	Tipul,marca utilajului. Marcarea doc. şi num.foaiei	Unitate de măsură		Codul uzinei-producator	Codul utilajului, mat.	Pretul unitatii de utilaj mii rub.(lei)	Cantita-tea	Masa unitatii utilajului kg.
			Denu-mirea	Codul					
1	2	3	4	5	6	7	8	9	10
3-ШУСД	**Шкаф управления системой дымоудаления, состоящий из :**	3-ШУСД							
	щита шкафного малогабаритного с монтажной панелью ЩМП (800 x 650x 250 IP54)	ЩМП 4. 0. 74 У2	шт.					1	
			шт.						
			шт.						
	Светосигнальный индикатор с подсветкой неоновой лампой BA9S / 230В								
	с красным светофильтром	AL-22TE	шт.					11	
	с зеленым светофильтром	AL-22TE	шт.					2	
	Кнопка управления с зеленая с дополнительной контактной группой	ABLF 22	шт.					7	
	Кнопочный сдвоенный выключатель (пост) (с подсветкой)." Пуск-Стоп" ~220В	PPBB-30N	шт.					6	
	Реле промежуточное модульной серии 10А .U~230 В с 4п. кон-ми	РЭК 77/4	шт.					-	
	Модульный розеточный разъем	РРМ 77/4	шт.					-	
	Контактор малогабаритный с пневматической приставкой с выдержкой времени								
	ПВИ-12 с задержкой при включении Пределы уставок 10...180 С (уставка 10 С)	КМИ 10910 9А	шт.					-	
	Клеммные зажимы серии ЗНИ In=35А	ЗНИ-4 синий	шт.					80	
	Рамка для надписей	РПМ - 55Х15						25	
	Рамка для надписей	РПМ - 66Х 26						15	
	DIN-рейка (ширина 35мм)		м					1,5	
	Шина нулевая (8х12)		шт.					2	

						11/23-1-AEF.SU	Planşa
							3

Poziţie	Denumirea şi caracteristica tehnica a utilajului şi materialelor Uzina-producator (pentru utilaj important-ţara,firma)	Tipul,marca utilajului. Marcarea doc. şi num.foaiei	Unitate de măsură		Codul uzinei-producator	Codul utilajului, mat.	Pretul unitatii de utilaj mii rub.(lei)	Cantita-tea	Masa unitatii utilajului kg.
			Denu-mirea	Codul					
1	2	3	4	5	6	7	8	9	10
	Кабель контрольный с медными токопроводящими жилами, в огнестойкой,								
	не поддерживающей горение виниловой изоляции и оболочке, с пониженным								
	выделением токсичных веществ сеч.4х1,5	КВВГнг(А)FRLSLTx	м					35	П20
	сеч.10х1,5	КВВГнг(А)FRLSLTx	м					125	П25
	сеч.14х1,5	КВВГнг(А)FRLSLTx	м					35	П25
	сеч.19х1,5	КВВГнг(А)FRLSLTx	м					20	П32
	сеч.27х1,5	КВВГнг(А)FRLSLTx	м					30	П32
	Труба из непластифицированного поливинилхлорида, Dy20 мм	ПВХ-В-Р						125	
	Dy25 мм	ПВХ-В-Р						160	
	Dy32 мм	ПВХ-В-Р						50	
	Коробка соединительная с набором зажимов IP54	КС -10	шт					6	
	Коробка соединительная с набором зажимов IP54	КС -15	шт					1	
	Коробка соединительная с набором зажимов IP54	КС -20	шт					-	
	Металлоизделия		кг					2	