Sectiune 1–1

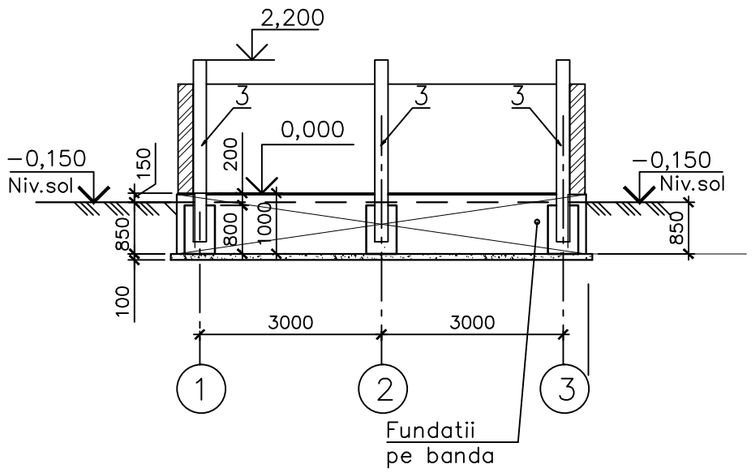

Sectiune 3–3

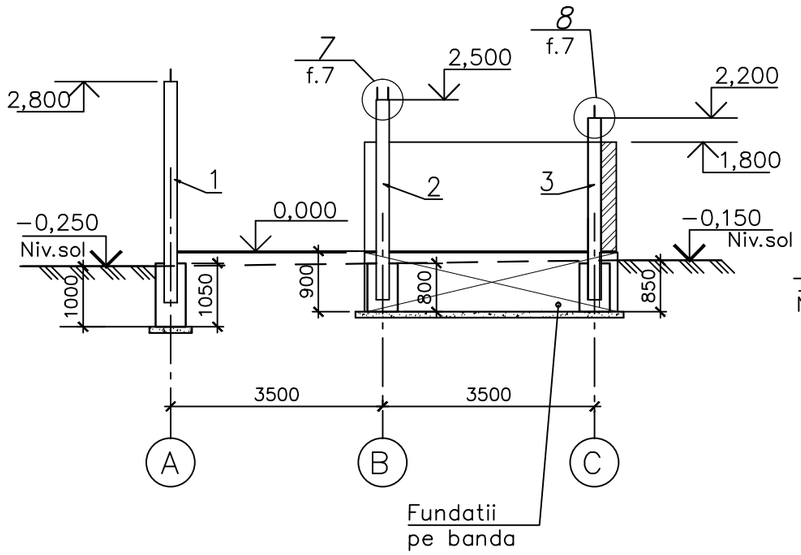

Sectiune 5–5

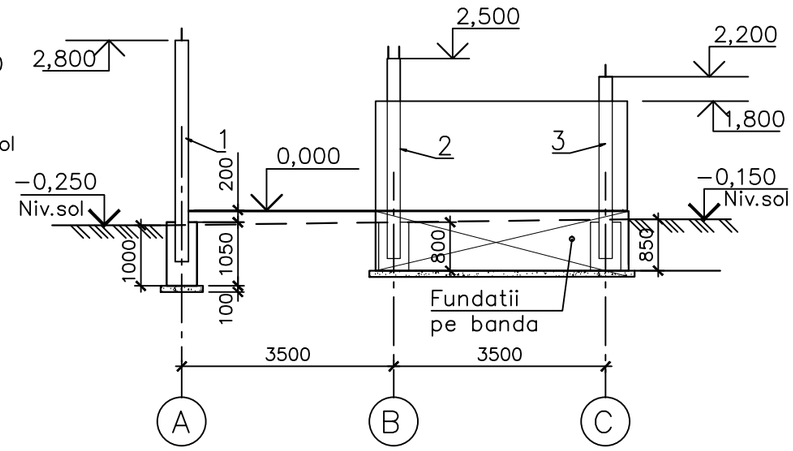

Sectiune 2–2

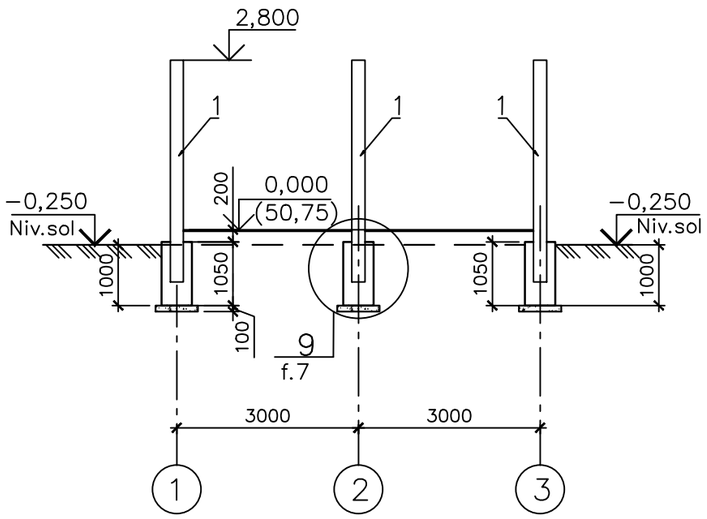

Sectiune 4–4

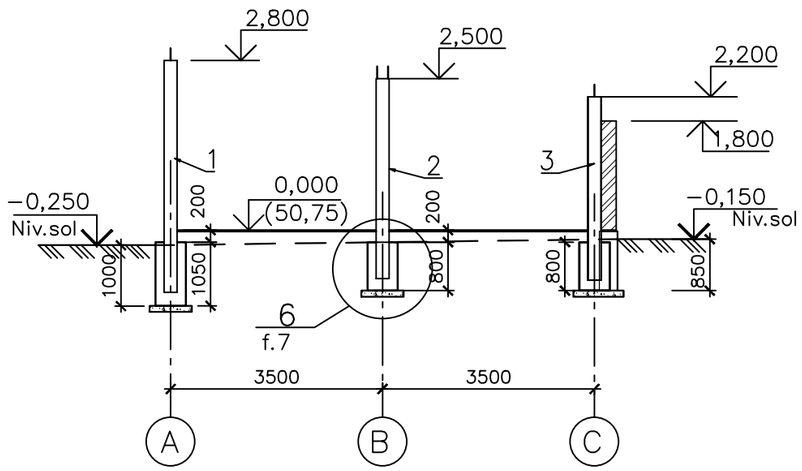

						0510/2021
						Pavilion pentru copii la gradinite subordonate DETS sectorului Riscani mun.Chisinau
Sch.	Cant.	Foaia	N doc.	Semn.	Data	
						Sopron parasolar-tip-1 — Etapa: S.P. — Foaia: 6 — Foi:
AŞP		Sava I.			10.21	
Sp.princ.		Svet I			"	Sectiuni de fundatie 1–1...5–5.
						SRL"PROI-DEVI" mun.Chisinau