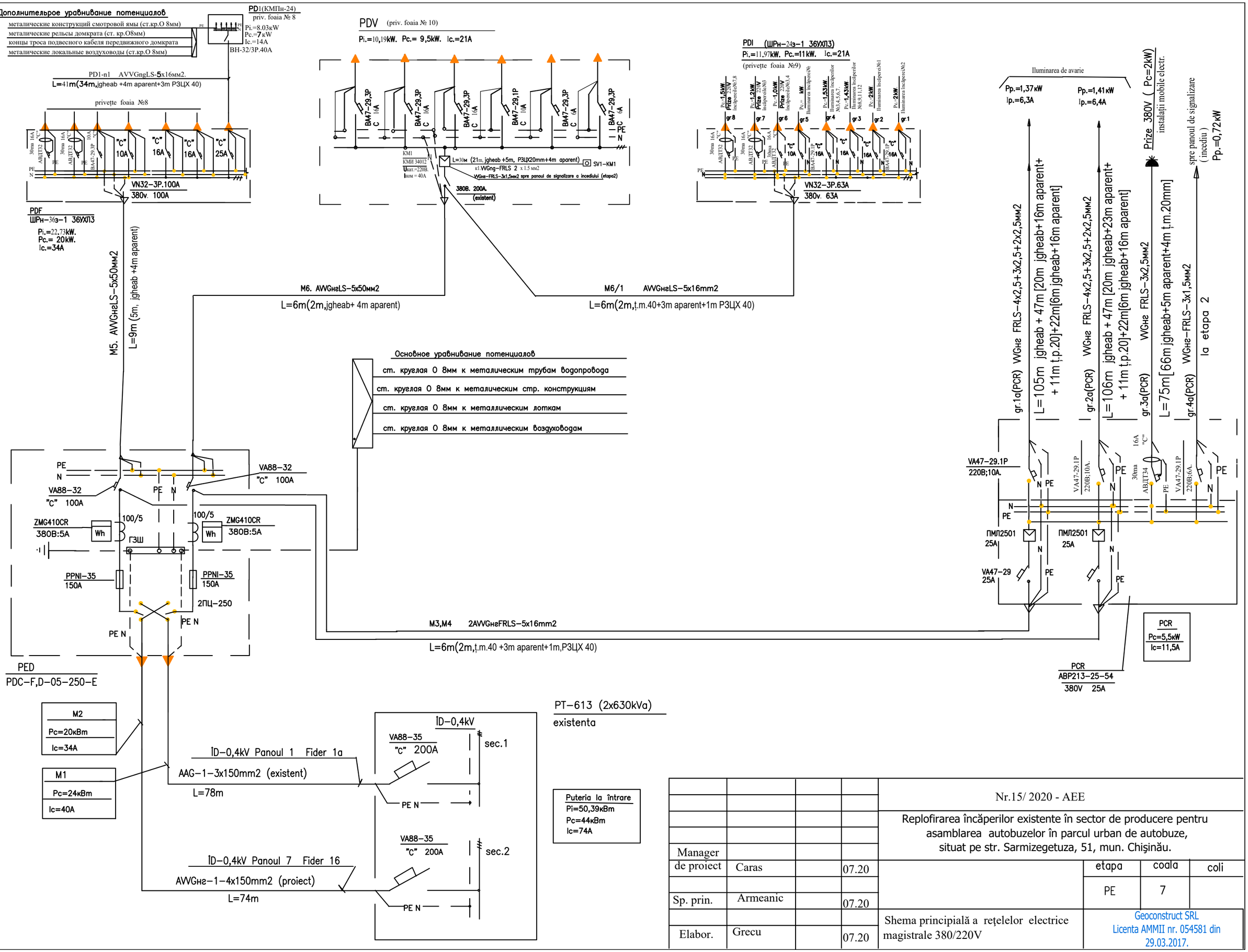

				Nr.15/ 2020 - AEE		
				Replofirarea încăperilor existente în sector de producere pentru asamblarea autobuzelor în parcul urban de autobuze, situat pe str. Sarmizegetuza, 51, mun. Chișinău.		
Manager de proiect	Caras		07.20		etapa	coala	coli
					PE	7	
Sp. prin.	Armeanic		07.20				
Elabor.	Grecu		07.20	Shema principială a rețelelor electrice magistrale 380/220V	Geoconstruct SRL Licenta AMMII nr. 054581 din 29.03.2017.	