SRL "Stroi-Studio"

Объект 57/22-1-АС

РАБОЧИЙ ПРОЕКТ

Обустройство подъездных путей к квартирным домам
и благоустройство территории Д/С N4 в районе "Мясокомбинат"
мун.Чадыр - Лунга

Альбом 1
Архитектурно-строительная часть

2022г.

REPUBLICA MOLDOVA
UTA GĂGĂUZIA
MUNICIPIUL CEADÎR-LUNGA
PRIMĂRIA
MD-6101
strada LENIN, 91

РЕСПУБЛИКА МОЛДОВА
АТО ГАГАУЗИЯ
МУНИЦИПИЙ ЧАДЫР–ЛУНГА
ПРИМЭРИЯ
6100, ул. Ленина, 91
tel. +(373 291) 2-25-09
fax. +(373 291) 2-25-04
www.ceadir-lunga.md
primaria.ceadirlunga@gmail.com

MOLDOVA RESPUBLİKASI
GAGAUZİYA (GAGAUZ ERİ)
AVTONOM-TERİTORİAL BÖLGESİ
ÇADIR-LUNGA MUNİŢİPİYASI
PRIMARIYA
MD-6101, LENİN sokaa, 91

ГРАДОСТРОИТЕЛЬНЫЙ СЕРТИФИКАТ
для проектирования

№ 16 от 21.02.2023г.

На основании **Решении Чадыр-Лунгского Муниципального Совета №13/4 от 25.10.2022г.**
расположенный **мун. Чадыр-Лунга ул. Ленина,91**
контактный телефон **291 2-08-36**

и в соответствии с положениями
Закона РМ № 163 от 09.07.2010г. «О разрешении выполнения строительных работ»
Решения Чадыр-Лунгского Муниципального Совета № 13/4 от 25.10.2022г.,

УДОСТОВЕРЯЮ:

следующие требования, установленные Генеральным градостроительным планом г. Чадыр-Лунга, утвержденным решением Чадыр-Лунгским Городским Советом № VI/3 от 15.12.2015г.,

для разработки проектной документации по проведению работ, обустройство подъездных путей к многоквартирным жилым домам и благоустройство территории УРО № 4 в районе «Мясокомбинат» в мун. Чадыр-Лунга.

1. **Правовой режим:**

- земельный участок, предназначен для подъездных путей к многоквартирным жилым домам, расположен в границах населенного пункта, в северо-западной части относительно географического расположения АТЕ и на окраине относительно зонального деления черты мун. Чадыр-Лунга.
- земельный участок, предназначен для благоустройства территории УРО № 4, расположен в границах населенного пункта по ул. Тельмана, 1 (к.н. 9602205.056), в северо-западной части относительно географического расположения АТЕ и на окраине относительно зонального деления черты мун. Чадыр-Лунга.
- земельные участки является собственностью органов местного публичного управления и зарегистрированы в реестре недвижимости в общих границах

2. **Экономический режим:**

- Данные объекты согласно градостроительного регламента - находится в зоне С – 9-общественных зданий, учебных, и офисных учреждений, предприятий торговли, общественного питания и бытового обслуживания, учреждения отдыха и охраны здоровья и в зоне L_2 9-жилая зона с застройкой низкой этажности и индивидуальными участками для ведения личного хозяйства.

3. **Технический режим:**

инженерно-техническое обеспечение электроэнергией, водой, канализацией производится согласно техническим условиям от владельцев местных сетей;
прочность и надежность строений обеспечивается необходимыми конструктивными расчетами и выполнением конструктивных требований согласно СНиП и NCM;

- конструктивные элементы строений рассчитываются по 8-ми бальной зоне сейсмичности;

- объекты должны соответствовать общепринятым требованиям безопасности (в области экологии, пожарной безопасности и санитарно-эпидемиологическим нормам) и не представлять опасности для здоровья и жизни людей.

4. **Архитектурно-градостроительный режим:**

- Соблюдение соответствия качества обустройства и категории улиц и дорог;
- Взаимосвязь уровня обустройства улиц и дорог с прилегающей застройкой;
- Дорожное и пешеходное покрытие могут быть из асфальтобетонного покрытия, укладка брусчаткой и д.р.
- **Допускается:**
  - обслуживание, ремонт, эксплуатационно – техническое обустройство;
  - обустройство проезжей части, пешеходных тротуаров, автомобильных стоянок;
  - проведение работ по обустройству ливневых водоотводных каналов;
  - проведение работ по озеленению вдоль проезжей части и пешеходных тротуаров;
  - проведение работ по обустройству уличного освещения (проезжей и пешеходной части), опоры светильников следует размещать за пределами проезжей части с учетом категории улиц и дорог на расстоянии от внешней грани бордюрного камня или края предохранительной полосы;
  - установка остановочных площадок.
- **Запрещается:**
  - располагать автомобильные парковки в пределах территории общественных дорог и пешеходных тротуаров.

Настоящий сертификат не дает право на выполнение строительных работ.

К проектной документации, на основании которой запрашивается выдача разрешения на строительство, должны быть приложены следующие предусмотренные законом заключения и исследования:

- заключение для получения градостроительного сертификата на проектирование выдано Агентством по техническому надзору техническое № 5193/22 от 30.12.2022г.
- заключение по отводу земельного участка под строительство/реконструкции от Министерство Здравоохранения РМ, Центр Общественного Здоровья Комрат № 15 от 09.11.2022г.;
- заключение об утверждении земельного участка на размещение и проектирование объекта от Экологического Агентства Гагаузии № 123-S от 24.11.2022г.;
- решение Чадыр-Лунгского Муниципального Совета № 13/14 от 25.10.2022г.

Примар **/ Топал А.А. /**

Секретарь **М.П.** **/ Чебанова О.Н. /**

И.о. гл. архитектора **/ Маринова Е.Х. /**

На основании п. 5 ст. 27 Закона РМ № 163 от 09.07.2010г. «О разрешении выполнения строительных работ» *не вносится плата за издание градостроительных сертификатов и разрешений на строительство/снос по объектам, финансируемым за счет публичных финансовых средств.*

СРОК ДЕЙСТВИЯ ПРОДЛЕН НА _____МЕСЯЦЕВ

Примар /_____/

Секретарь М.П. /_____/

Главный архитектор /_____/

Дата «___» _____ 20___г.

Aviz de verificare

Proiect: Обустройство подъездных путей к квартирным домам и благоустройство территории Д/С №4 в "Мясокомбинат" мун.Чадыр – Лунга,

Beneficiar: Примэрия мун. Чадыр – Лунга

Proiectant: S.R.L."Stroi-Studio"

ASP: Рогоженару А. Certificat S2021-P, № 0722

ISP: Петков А. Certificat S2019-P, № 0440

Baza de proiectare: Certificat de urbanism № 16 от 21.02.2023г.

Compartimente: PG – Plan general
SA – Solutii Arhitecturale
CBA – Constructii din Beton Armat

Datele generale:

- Zona climatica a santierului	III B
- Presiunea vintului	-0.3 kPa (30 kg/m)
- Masa stratului de zapada	-0.5 kPa (50 kg/m)
- Adîncimea stratului de inghet	0.8 m
- Temperatura de calcul a aerului pet imp de earna	-16 C
- Seismicitatea zonei de constructie	8 grade
- Categorie de importanta	II
- Grad de responsabilitate	II
- Gradul de rezistenta la foc	III

Indicii economice:

Constructia proiectata reprezinta un "Обустройство подъездных путей к квартирным домам и благоустройство территории Д/С №4 в "Мясокомбинат" cu forma regulara in plan, cu dimensiunile intre axele marginale
Suprafața la sol a clădirii
Numărul de nivele:

Schema constructiva:

- Carcasa din beton armat
- Fundatia – continue din beton armat

Proiectul este elaborat în corespundere cu cerințele normative ale RM în vigoare.

Obiecții și corecturi au fost efectuate în timpul executării proiectului în întregime obiecții de mod general.

Verificator de proiecte:

Verificator de proiecte 0123
Zaicenco Tatiana
Domeniile 3,a,b
Nr. de inregistrare a avizului 43TZ/27.02.23
Valabil de la 22.06.2022 pînă la 22.06.2027

MINISTERUL
MEDIULUI
AL REPUBLICII MOLDOVA

AGENȚIA DE MEDIU

MINISTRY
OF ENVIRONMENT
OF THE REPUBLIC OF MOLDOVA

ENVIRONMENTAL AGENCY

MD-2005 mun.Chișinău, str. Albișoara 38, Tel. (022) 820-770, E-mail: am@am.gov.md, Web: http://am.gov.md

Nr. 0191/694/2022 din 24.11.22
La nr. 3165 din 15.11.22

AVIZ DE MEDIU Nr. 123-S

pentru coordonarea schemei de amplasare a imobilului, terenului și a rețelelor edilitare la elaborarea certificatului de urbanism pentru proiectare

„24" noiembrie 2022

1. Solicitant: Primăria mun. Ceadîr-Lunga, UTA Găgăuzia;
2. Beneficiar: Primăria mun. Ceadîr-Lunga, UTA Găgăuzia;
3. Denumirea obiectului pentru care se atribuie terenul: „Montarea pavajului pe trotuare existente și drum, instalarea băncilor și coșurilor de gunoi, plantarea arborilor și arbuștilor";
4. Locul dislocării terenului: mun. Ceadîr-Lunga, teren public, pe străzile: K. Marx, Dimitrov, Telemann, Volgograd, conform schemei;
5. Denumirea documentelor în baza cărora este eliberat avizul:
- Cererea Primăriei mun. Ceadîr-Lunga, înregistrată cu nr. 3674/1-22746 din 23.11.2022 la Agenția de Mediu;
- Decizia consiliului municipal nr. 13/4 din 25.10.2022 privind participarea la proiecte;
- Schema de amplasare;
6. Terenul în natură a fost examinat de comisia în componența: documentele prezentate au fost examinate din oficiu;
7. Caracteristica terenului:
a) dimensiunile și suprafața: aproximativ 6550 m^2;
b) relieful: variabil;
c) condiții pedologice: nu s-au efectuat investigații;
d) condiții hidrogeologice: nu s-au efectuat investigații;
e) prezența spațiilor verzi, ariilor protejate: lipsă;
8. Folosirea precedentă a terenului: teren public, drum și trotuare existente;
9. Amplasarea terenului în raport cu:
a) construcții, zone selitebe: intravilan;
b) componenți naturali: aer atmosferic, resurse acvatice, resurse funciare;
c) zone de protecție: în afara zonei de protecție;
10. Predominarea zonei vînturilor: Nord-Vest;
11. Caracteristica surselor de poluare și influența obiectului dat asupra mediului: se vor

determina la etapa de proiectare;
12. Complex de măsuri prealabile în materialele de selectare a terenului: coordonarea cu organele de resort;
13. Sursele de aprovizionare cu apă, posibilitatea organizării zonelor de protecţie:nu necesită;
14. Posibilitatea canalizării obiectului: nu necesită;
15. Utilizarea şi purificarea reziduurilor, corespunderea cerinţelor: conform condiţiilor tehnice;
16. Posibilitatea încălzirii obiectului (gazificare): nu necesită;
17. Prescripţii obligatorii:
1. Informarea de către autorităţile administraţiei publice locale şi iniţiatorul activităţii planificate a populaţiei care locuieşte în perimetrul obiectivului respectiv despre activităţile planificate şi asigurării procesului participativ la luarea deciziei în etapele de proiectare şi amplasare a obiectivului. Temei: art. 3 lit. d) al Legii nr. 1515 din 16.06.1993, art. 15 al Legii nr. 239 din 13.11.2008;
2. De păstrat arborii în afara perimetrului terenului solicitat. În cazul necesităţii defrişării sau curăţirii arborilor, de obţinut autorizaţie de tăiere în fondul forestier şi a vegetaţiei forestiere din afara fondului forestier conform HG 27 din 19.01.2004.
3. Depozitarea conform cerinţelor normative şi predarea ulterioară a tuturor tipurilor de deşeuri formate în peroada de construire şi funcţionare pentru valorificare/eliminare agenţilor economici autorizaţi în domeniul respectiv, conform prevederilor Legii nr. 209/2016 privind deşeurile;
4. De prevăzut folosirea resurselor minerale din amplasamente autorizate.
5. De obţinut actele permisive necesare, prevăzute de Legea nr. 160 din 22.07.2011 privind reglementarea prin autorizare a activităţii de întreprinzător .

CONCLUZIE:
1. Agenţia de Mediu consideră posibilă amplasarea obiectivului „Montarea pavajului pe trotuare existente şi drum, instalarea băncilor şi coşurilor de gunoi, plantarea arborilor şi arbuştilor", amplasat în intravilanul mun. Ceadîr-Lunga, teren public, pe străzile: K. Marx, Dimitrov, Telemann, Volgograd, doar în cazul respectării prevederilor legale, inclusiv prescripţiilor enunţate mai sus.
2. Acest aviz nu este act permisiv şi este valabil în condiţiile descrise în prezentul referitor la obiectivul propus şi condiţiile de amplasare.

Director adjunct **Andrei Ţarălungă**

Digitally signed by Ţarălungă Andrei
Date: 2022.11.24 16:06:02 EET
Reason: MoldSign Signature
Location: Moldova

Executori: Anatol Bazilevici, Natalia Zagorscaia
Tel: 0299 46-126, (0299) 46-138,
E-mail: a_bazilevici@am.gov.md, n_zagorscaia@am.gov.md

Document semnat electronic în conformitate cu Legea nr. 91 din 29.05.2014.
Verificarea semnăturii poate fi realizată la adresa: https://msign.gov.md

Код учреждения по ОКПО

Министерство здравоохранения Республики Молдова
Agenţia Naţională pentru Sănătate Publică
Центр Общественного Здоровья Комрат
г.Комрат, улица Победы-26, т. (0298) 2-23-53

Медицинская документация

Форма №301/У Утверждена 04.10.80 №1030г

ЗАКЛЮЧЕНИЕ № 15

По отводу земельного участка под строительство или реконструкцию

09 ноября **2022г.**

1.Наименование объекта, для которого отводится участок, его ведомственная принадлежность :
Микрорайон мясокомбината, мун Чадыр-Лунга, Примария ,Чадыр-Лунгский район, АТО Гагаузия.

2. Место нахождения участка Р.Молдова, АТО Гагаузия, мун. Чадыр-Лунга. Микрорайон мясокомбина мун. Чадыр-Лунга

3.Наименование документов, на основании которых дано настоящее заключение
Заявление примарии № 3074 от 02.11.2022 г., план- схема размещения участка.

4.Производился ли осмотр участка в натуре Да

Комиссией в составе Врача – специалиста ЦОЗ Комрат – Хаста И.
Архитектор примарии Балов Илья.

5.Характеристика земельного участка (территории) **Жилая зона микрорайона мясокомбината мун. Чадыр-Лунга**

А) размеры (площадь) площадь застройки 3050 м^2

Б) рельеф Ровный, спокойный

В) вид грунта Чернозем

Г) высота стояния грунтовых вод **15 метров**

Д) наличие заболоченности нет

Е) наличие зеленых насаждений нет

6. Использование участка (территории) в прошлом
Жилой микрорайон

7. Размещение участка по отношению к окружающей территории

Микрорайон мясокомбината

8 Господствующее направление ветров
с Северо-западное

9.Характеристика возможных влияний указанного объекта строительства на окружающую среду и гигиенические условия жизни населения
Не будет влиять

10.Класс объекта по санитарной классификации, размеры санитарно-защитной зоны в соответствии с СН
-245-71-

11.Возможность водоснабжения, возможность организации зоны санитарной охраны

Нет необходимости

12.Возможность канализования объекта

Нет необходимости

13. Место спуска сточных вод (соответствие требованиям)

Нет необходимости

14.Возможность теплоснабжения объекта

Нет необходимости

ЗАКЛЮЧЕНИЕ

Земельный участок (место расположения

2. Р.Молдова, АТО Гагаузия, мун. Чадыр-Лунга микрорайон мясокомбината

По санитарно – гигиеническим условиям :

А) пригодны для строительства Для обустройства подъездных путей и пешеходного перехода микрорайона мясокомбината

Б) не пригоден (указать основания)

Настоящее заключение действительно На период проектирования

Șef direcție CSP Comrat **T.Cuiujuclu**

СХЕМА

отвода земельного участка по обустройству подъездных путей к квартирным домам и пешеходного тротуара в районе "Мясокомбинат"

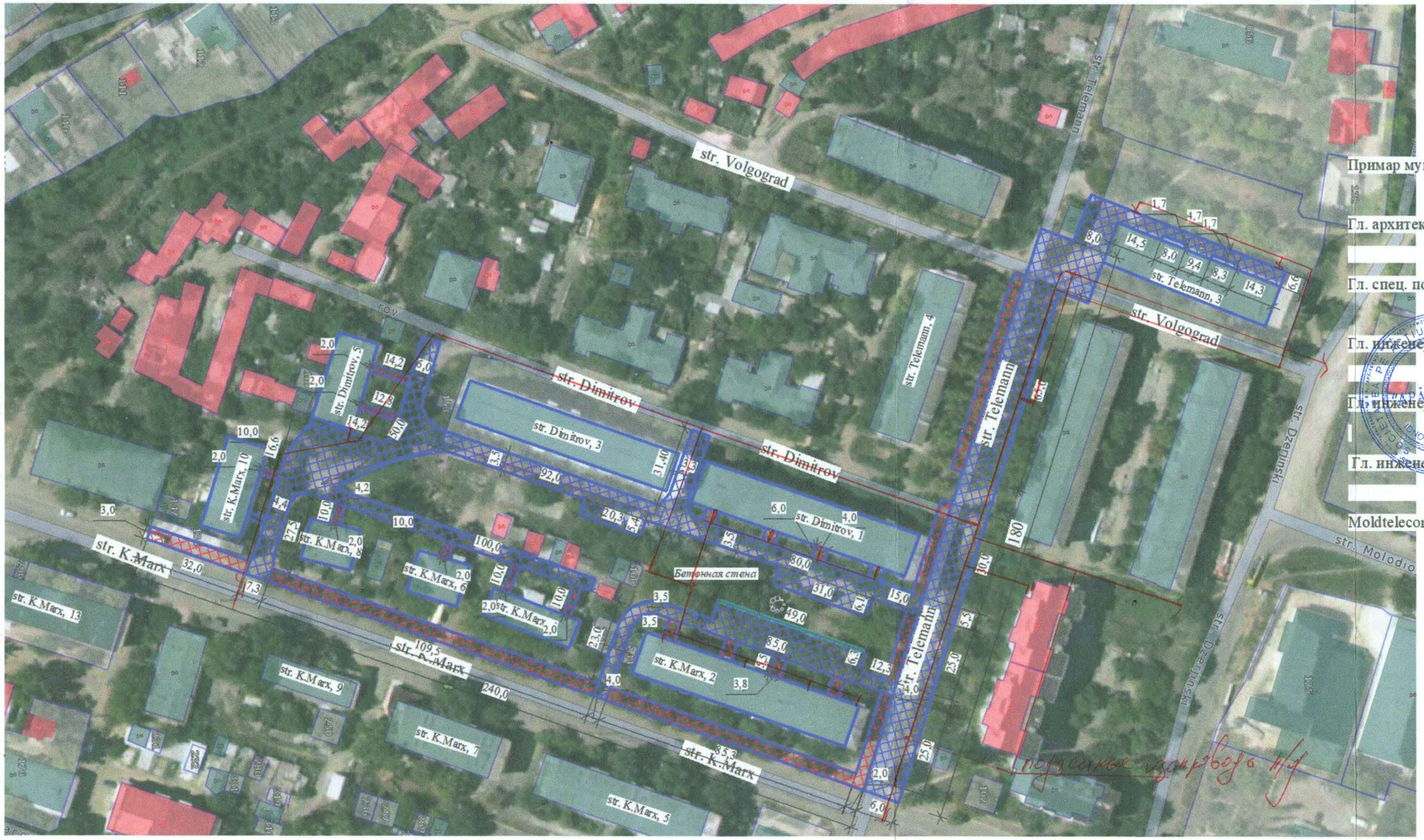

брусчатка 4 - 1 450 м2
бордюр тротуарный - 950 м

брусчатка 8 - 5 100 м2
бордюр дорожный - 1 600 м

подпорная бетонная стена
49x0,6x0,20

СОГЛАСОВАНО

Примар мун. Чадыр-Лунга _____ Огнян А.

Гл. архитектора мун. _____ Гаков И.

Гл. спец. по землеустройству _____ Маринова Е.Х.

Гл. инженер ООО "Чадыр-Газ" _____ Монат М.Н.

Гл. инженер АО "Апэ-Термо" _____ Орманжи А.Н.

Гл. инженер ГО ФЭС Чадыр-Лунга _____ Киосе С.

Moldtelecom _____

Филиал «ЧАДЫР-ЛУНГА-ГАЗ»
СОГЛАСОВАНО
№ 82 от «11» 11 2022
ГЛ. ИНЖЕНЕР

03.02.23

Дорожные службы: Согласовано при условии соблюдения охранных зон сетей объектов

АО „Апэ-Термо". Согласовано при условии соблюдения охранных зон теплопроводов и коммуникаций.

СХЕМА

отвода земельного участка для благоустройства и обустройства территории дошкольного учреждения № 4 расположенный в мун. Чадыр-Лунга по ул. Тельмана, 1 (к.н. 9602205.056)

СОГЛСОВАНО:

Примар мун. Чадыр-Лунга

_____ Топал А.

Гл. архитектора мун.

_____Балов И.

Гл. спец. по землеустройству

_____ Маринова Е.Х.

Площадь земельного участка под обустройство тротуарной плиткой (брусчатка - 4) S = 1 100 м2
- детская площадка 10х10
- теневой навес 5х4 (территория обустраивается брусчаткой - 4) S = 20м2
- площадка (12х9,5) с навесом (5х9,5) территория обустраивается брусчаткой - 4 S = 114 м2
- тротуарный бордюр - 380 м.

Ведомость комплекта чертежей

Лист	Наименование	Примечание
1	Ведомость комплекта чертежей.	
2	Общие указания	
3	Генплан	
4	Участок 1	
5	Участок 2	
6	Участок 3	
7	Участок 4	
8	Разрез 1–1, 2–2	
9	Технология укладки брусчатки	
10	Устройство бетонного основания	
11	Установка бордюрного камня	
12	Укладка брусчатки	
13	Завершение работ	
14	Противопожарные мероприятия	

ОБЩИЕ УКАЗАНИЯ

1. Исходными данными для рабочих чертежей является задание заказчика и Г.С. для проектирования.
2. Район строительства относится к III Б климатическому подрайону и характеризуется следующими климатическими условиями:
   - 2.1. Расчетная температура наружного воздуха обеспеченностью 0.92(СНиП 2.01.01–82):
     - наиболее холодных суток –21С;
     - наиболее холодной пятидневки –16С;
   - 2.2. Зона влажности района строительства – сухая (СНиП II–3–79)
   - 2.3. Нормативное значение веса снегового покрова на 1 м2 горизонтальной поверхности земли – 0,5 кПа (50кгс/м2)
   - 2.4. Нормативное значение ветрового давления – 0,3 кПа (30 кгс/м2)
3. Сейсмичность площадки строительсва 8 баллов.
4. За условную отметку 0,000 принят уровень проезжей части.
5. Степень огнестойкости – II.
6. Класс ответственности – II.
7. Антикоррозионная защита.
   - 7.1. Все деревянные конструкции следует обработать огнезащитными составами и антисептиком в соответствии с рекомендациями СНиП 2.03.11–85
   - 7.2. Все металлические изделия окрасить огнезащитной краской ВУП – 2 со степенью огнестойкости 90 минут за два раза по грунтовке ГФ–021 (ГОСТ 25129–82).
8. При производстве строительно–монтажных работ соблюдать требования главы СНиП III–4–80 "Техника безопасности в строительстве", а также СНиП 3.03.01–87 "Несущие и ограждающие конструкции"
9. Противопожарные мероприятия см. лист 18.

РАБОЧИЙ ПРОЕКТ РАЗРАБОТАН В СООТВЕТСТВИИ С ДЕЙСТВУЮЩИМИ НОРМАМИ И ПРАВИЛАМИ И ОБЕСПЕЧИВАЕТ КРИТЕРИИ КАЧЕСТВА СТРОИТЕЛЬСТВА, РЕГЛАМЕНТИРУЕМЫЕ ЗАКОНОМ О КАЧЕСТВЕ В СТРОИТЕЛЬСТВЕ:

A – прочность и устойчивость;
B – безопасность при эксплуатации;
C – пожаробезопасность и взрывоопасность;
D – гигиену и безопасность для здоровья людей восстановление и охраны окружающей среды;
E – тепло – гидроизоляцию и энергосбережение;
F – защиту от шума.

Verificator de proiecte 0123
Zaicenco Tatiana
Domeniile 3,a,b
Nr. de inregistrare a avizului 43TZ/27.02.23
Valabil de la 22.06.2022 pina la 22.06.2027

ГИП Петков А.
ГАП Рогоженару А.

ГИП Петков А.
Certificat Seria 2019–P N0440

ГАП Рогоженару А.
Certificat Seria 2021–P N0720

Инвестор: Примэрия мун.Чадыр – Лунга

Рук. S.R.L.	Петков А.		
ГАП	Рогоженару А.		
ГИП	Петков А.		
Разработал	Кожокар Д.		

Объект 57/22–1–АС

Обустройство подъездных путей к квартирным домам и благоустройство территории Д/С N4 в районе "Мясокомбинат" мун.Чадыр – Лунга

Обустройство подъездных путей и благоустройство	Стадия	Лист	Листов
	АС	1	

Ведомость комплекта чертежей

SRL "Stroi–Studio"

Взам. инв. N | Подпись и дата | Инв. N подл.

ЗЕМЕЛЬНЫЙ УЧАСТОК

Земельный участок под обустройство подъездных путей к квартирным домам и благоустройство территории Детского Сада N4 в районе "Мясокомбинат" находится в мун.Чадыр – Лунга, в жилой части города. Соседние улицы К.Маркс, ул.Тельмана, ул.Димитрова, и ул.Волгоградская.

На проектируемом участке в прошлом была старая дорога и старые тротуары.

Земельный участок для проектирования является объектом публичной собственности Примэрии мун.Чадыр – Лунга.

Размещение объекта было выполнено согласно градостроительного сертификата **№ 16 от 21.02.2023 г.**

Инвестор: Примэрия мун.Чадыр – Лунга

АРХИТЕКТУРНО–ПЛАНИРОВОЧНОЕ РЕШЕНИЕ

Проект выполнен на основании Градостроительного сертификата разработанного Примарией мун. Чадыр – Лунга, и других нормативных документов.

В проекте разработана укладка брусчатки на существующее изношенное полотно на территории м. Чадыр – Лунга.

За отметку 0.000 условно принята отметка проезжей части, что соответствует отметке на генплане.

КОНСТРУКТИВНЫЕ РЕШЕНИЯ

Проектируемый объект в плане имеет многоугольную форму.

ОХРАНА ОКРУЖАЮЩЕЙ СРЕДЫ

Проектом разработан генплан земельного участка с благоустройством территории (см.лист АС–3). Весь плодородный слой почвы разработанный для устройства фундаментов вывести на поля рекультивации, указанные землеустроительной службой района.

<u>Производственный и бытовой мусор</u>: Для сбора мусора установить контейнер для мусора. По мере наполнения вывозить на городскую свалку м. Чадыр – Лунга.

<u>Благоустройство территории</u>: После окончания строительных работ выполнить благоустройство территории. Прилегающую территорию благоустроить тратуарной плиткой, установить скамейки, Посадить цветы и деревья.

Эксплификация объемов

N	Наименование	Объем
1	Брусчатка 40мм.	2550 $м^2$
2	Брусчатка 80мм.	5100 $м^2$
3	БР 100.30.15	1600 п/м
4	БР 100.20.8	1330 п/м
5	Бетон М200	14.7 $м^3$

ПЕРЕЧЕНЬ ВИДОВ РАБОТ, ДЛЯ КОТОРЫХ НЕОБХОДИМО СОСТАВЛЕНИЕ АКТОВ ОСВИДЕТЕЛЬСТВОВАНИЯ СКРЫТЫХ РАБОТ:

–земляные работы;
–устройство бордюров;
–устройство подготовки под брусчатку;
–установка брусчатки;

СОГЛАСОВАНО

ROGOJENARU ANA P-2021 Nr.0722 A.2 PROIECTANT

Verificator de proiecte 0123 Zaicenco Tatiana Domeniile 3,a,b Nr. de inregistrare a avizului 43TZ/27.02.23 Valabil de la 22.06.2022 pina la 22.06.2027

PETCON ALEXANDR P-2019 Nr.0440 B.1 PROIECTANT

				Объект 57/22–1–АС			
				Обустройство подъездных путей к квартирным домам и благоустройство территории Д/С N4 в районе "Мясокомбинат" мун.Чадыр – Лунга			
ГАП	Рогоженару А.			Обустройство подъездных путей и благоустройство	Стадия	Лист	Листов
ГИП	Петков А.				АС	2	
Разработал	Кожокар Д.			Общие указания	SRL "Stroi–Studio"		

Взам. инв. N | Подпись и дата | Инв. N подл.

Ситуационная схема

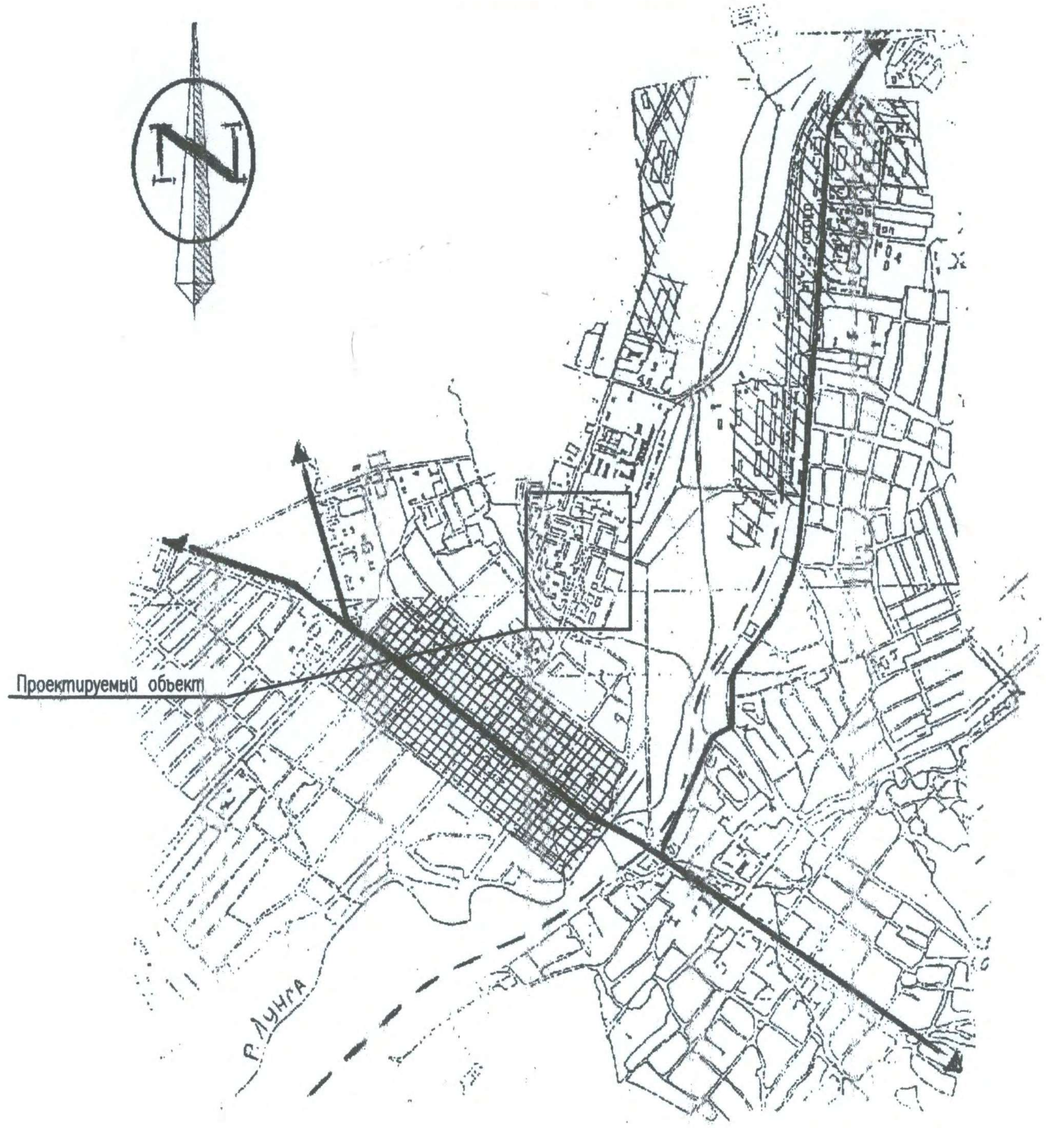

Генплан

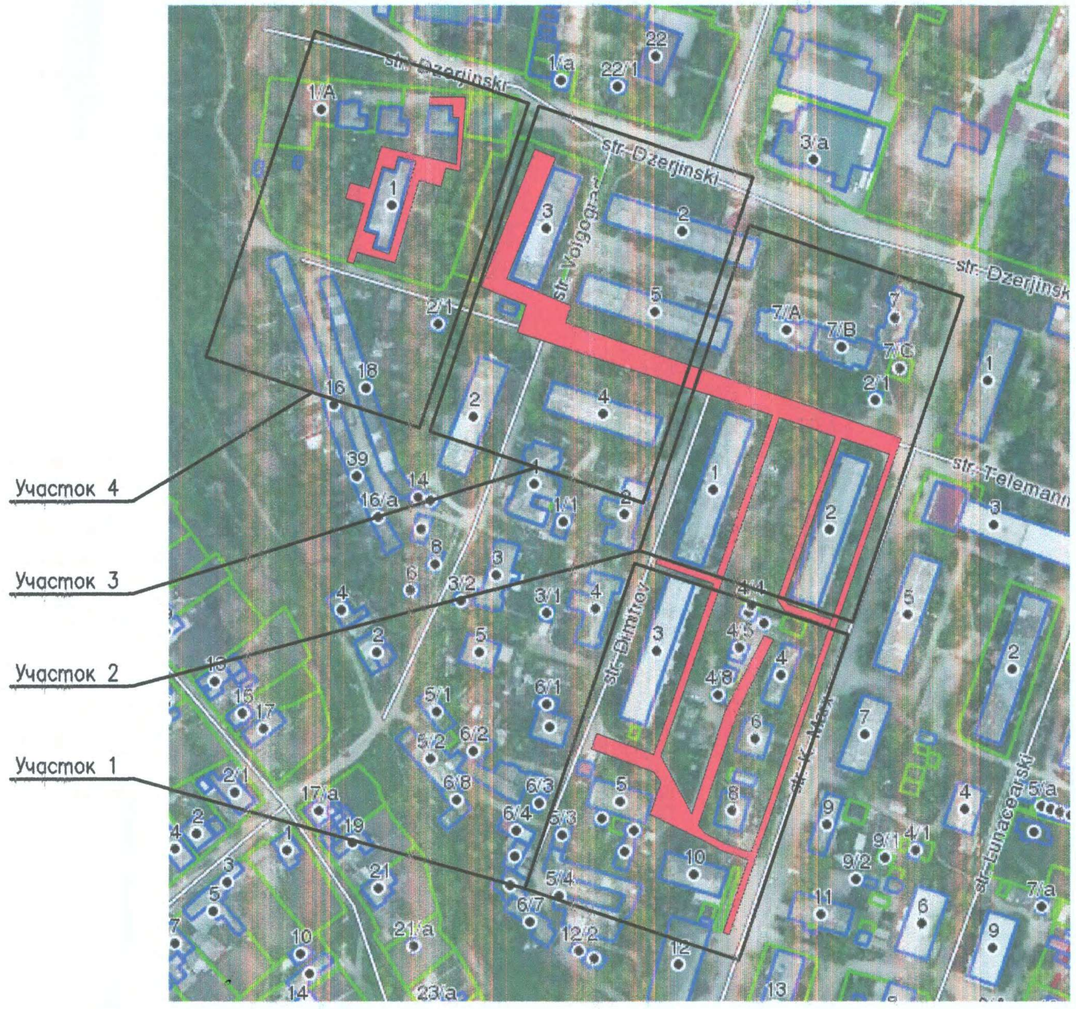

Verificator de proiecte 0123
Zaicenco Tatiana
Domeniile 3,a,b
Nr. de inregistrare a avizului 43 TZ/27.02.22
Valabil de la 22.06.2022 pînă la 22.06.2027

ROGOJENARU ANA P-2021 Nr.0722 A2 PROIECTANT

PETCOV ALEXANDR P-2019 Nr.0440 B,1 PROIECTANT

ЭКСПЛИКАЦИЯ:

- Жилая зона
- Промышленная зона
- Центральная часть города
- Река Лунга
- Главные дороги
- Железная дорога

Экспликация генплана

N по плану	Наименование	Примеч.
1	Проектируемый объект	проект.

ГАП	Рогоженару А.		
ГИП	Петков А.		
Разработал	Кожокар Д.		

Объект 57/22-1-АС

Обустройство подъездных путей к квартирным домам и благоустройство территории Д/С N4 в районе "Мясокомбинат" мун.Чадыр – Лунга

Обустройство подъездных путей и благоустройство

Стадия	Лист	Листов
АС	3	

Генплан

SRL "Stroi-Studio"

Взам. инв. N | Подпись и дата | Инв. N подл.

Участок 1

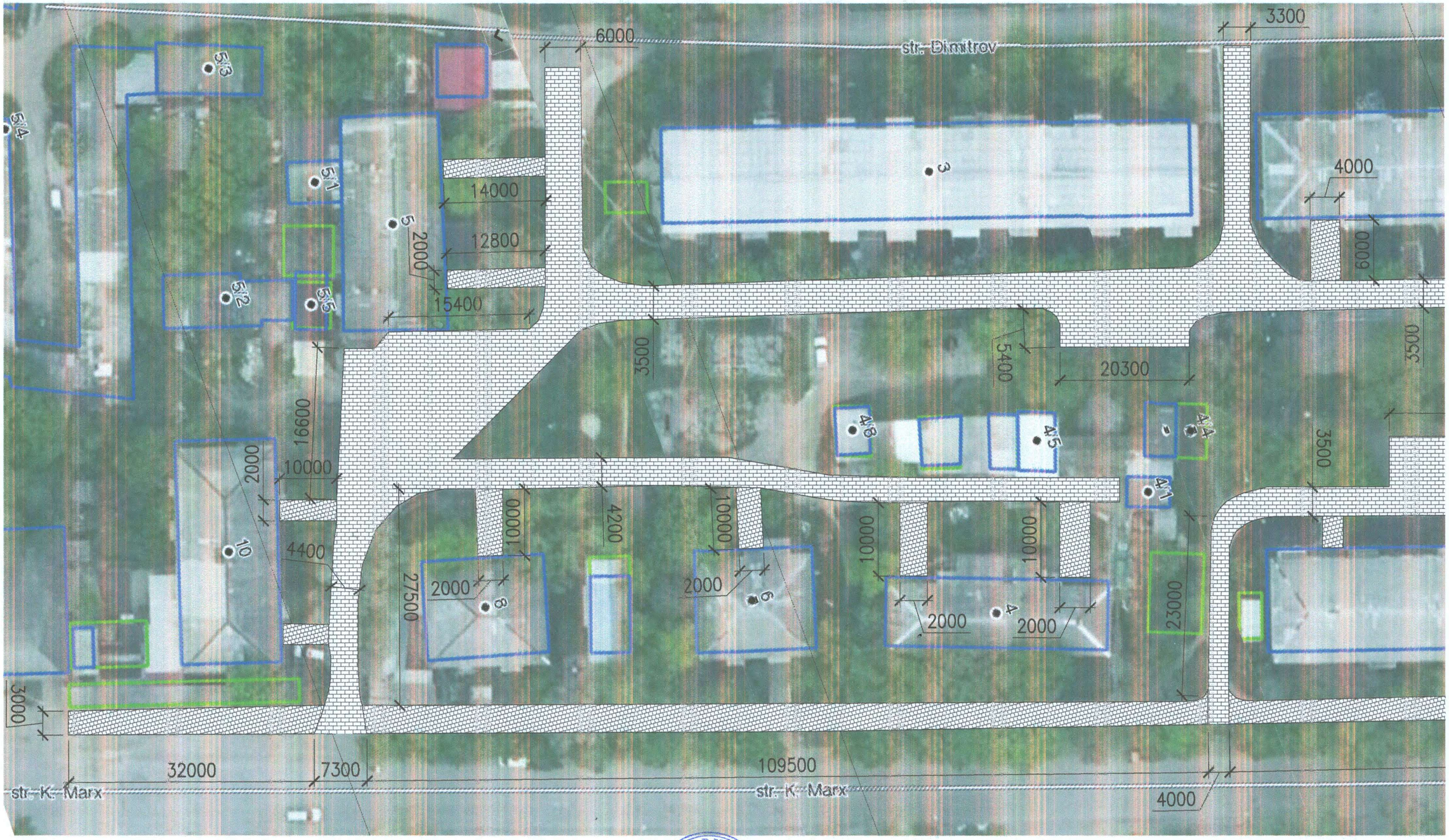

Обустройство брусчаткой N4

Обустройство брусчаткой N8

ROGOJENARU ANA P-2021 Nr.0722 A.2 PROIECTANT

PETCOV ALEXANDRU P-2019 Nr.0440 B.1 PROIECTANT

Verificator de proiecte 0123
Zaicenco Tatiana
Domeniile 3,a,b
Nr. de inregistrare a avizului 4371/27.02.23
Valabil de la 22.06.2022 pina la 22.06.2027

ГАП	Рогоженару А.		
ГИП	Петков А.		
Разработал	Кожокар Д.		

Объект 57/22-1-АС

Обустройство подъездных путей к квартирным домам и благоустройство территории Д/С N4 в районе "Мясокомбинат" мун.Чадыр – Лунга

Обустройство подъездных путей и благоустройство	Стадия	Лист	Листов
	АС	4	
Участок 1	SRL "Stroi-Studio"		

Взам. инв. N | Подпись и дата | Инв. N подл.

Участок 2

Обустройство брусчаткой N4

Обустройство брусчаткой N8

ROGOJENARU ANA P-2021 Nr.0722 A.2 PROIECTANT

Verificator de proiecte 0123
Zaicenco Tatiana
Domeniile 3,a,b
Nr. de inregistrare a avizului 4312/27.02.23
Valabil de la 22.06.2022 pina la 22.06.2027

PETCOV ALEXANDR P-2019 Nr.0440 B.1 PROIECTANT

ГАП	Рогоженару А.		
ГИП	Петков А.		
Разработал	Кожокар Д.		

Объект 57/22-1-АС

Обустройство подъездных путей к квартирным домам и благоустройство территории Д/С N4 в районе "Мясокомбинат" мун.Чадыр – Лунга

Обустройство подъездных путей и благоустройство	Стадия	Лист	Листов
	АС	5	

Участок 2

SRL "Stroi-Studio"

Взам. инв. N | Подпись и дата | Инв. N подл.

Участок 3

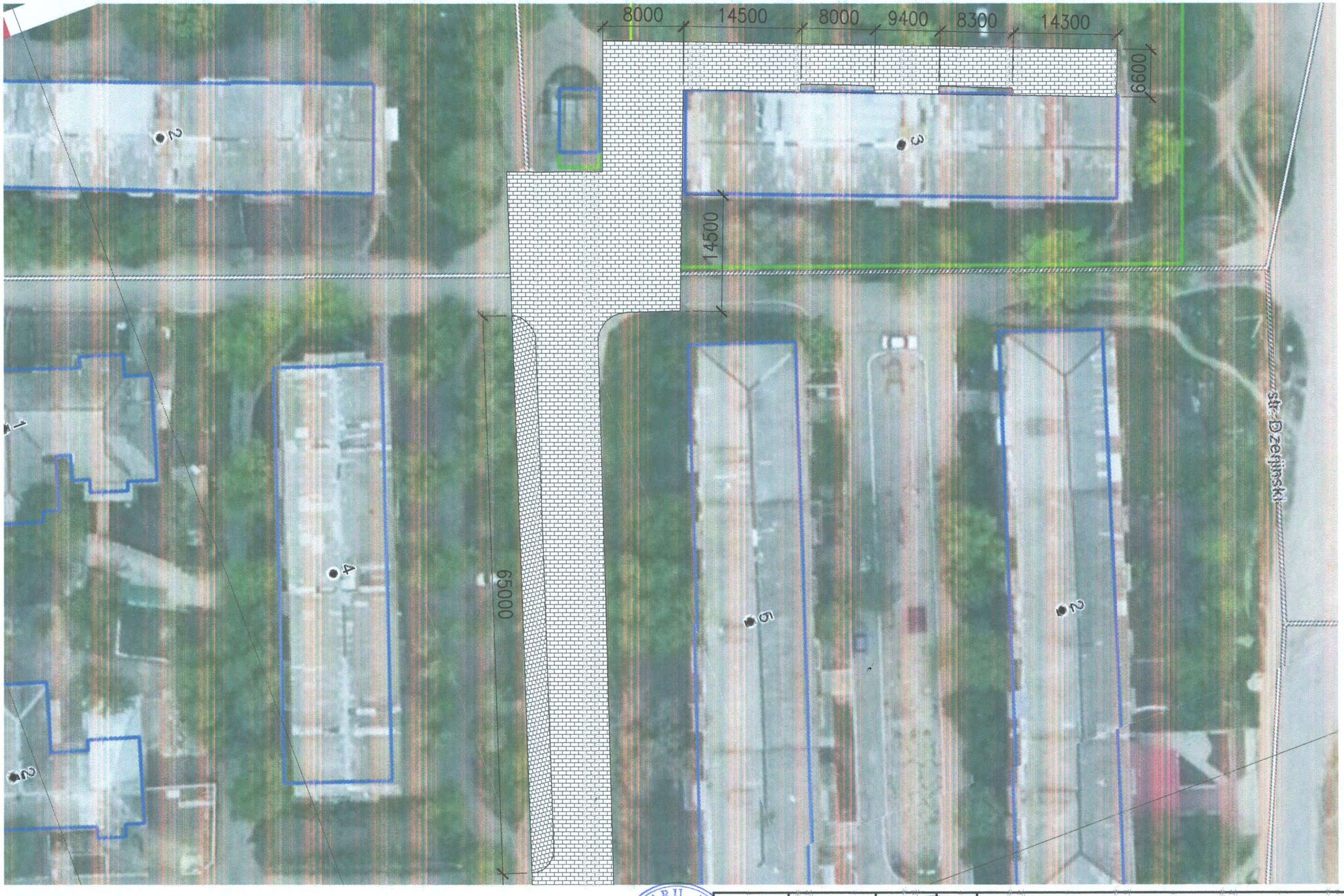

Обустройство брусчаткой N4

Обустройство брусчаткой N8

Verificator de proiecte 0123
Zaicenco Tatiana
Domeniile 3,a,b
Nr. de inregistrare a avizului 4312/27.02.23
Valabil de la 22.06.2022 pîna la 22.06.2027

ROGOJENARU ANA P-2021 Nr.0722 A.2 PROIECTANT

PETCOV ALEXANDR P-2019 Nr.0440 B.1 PROIECTANT

ГАП	Рогоженару А.		
ГИП	Петков А.		
Разработал	Кожокар Д.		

Объект 57/22-1-АС

Обустройство подъездных путей к квартирным домам и благоустройство территории Д/С N4 в районе "Мясокомбинат" мун.Чадыр – Лунга

Обустройство подъездных путей и благоустройство	Стадия	Лист	Листов
	АС	6	
Участок 3	SRL "Stroi-Studio"		

Взам. инв. N

Подпись и дата

Инв. N подл.

Участок 4

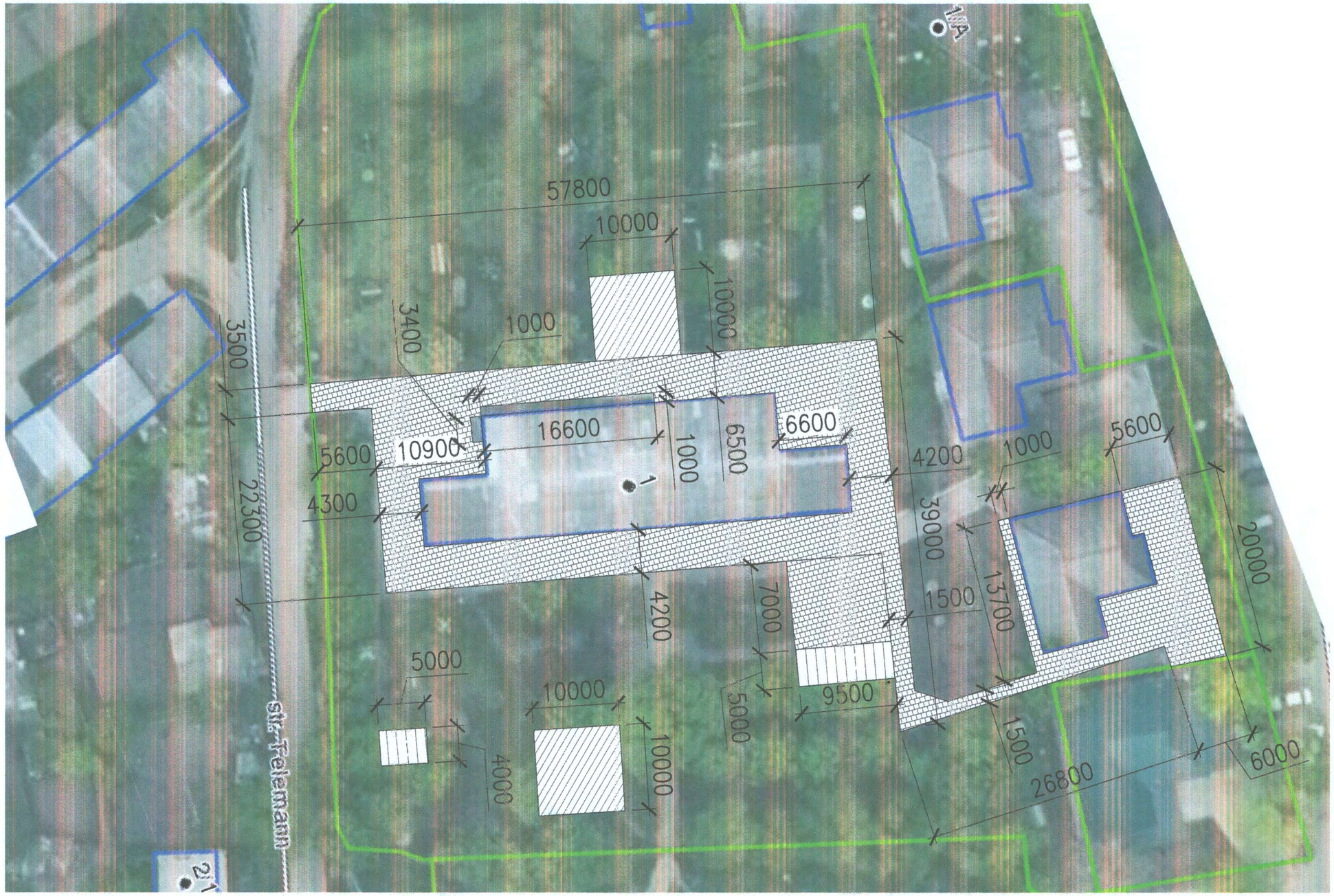

Обустройство брусчаткой N4

Обустройство брусчаткой N8

Детская площадка

Теневой навес

ROGOJENARU ANA P-2021 Nr.0722 A.2 PROIECTANT

Verificator de proiecte 0123
Zaicenco Tatiana
Domeniile 3,a,b
Nr. de inregistrare a avizului 43 T2/27.02.23
Valabil de la 22.06.2022 pîna la 22.06.2027

PETCOV ALEXANDR P-2019 Nr.0440 B.1 PROIECTANT

ГАП	Рогоженару А.		
ГИП	Петков А.		
Разработал	Кожокар Д.		

Объект 57/22-1-АС

Обустройство подъездных путей к квартирным домам и благоустройство территории Д/С N4 в районе "Мясокомбинат" мун.Чадыр - Лунга

Обустройство подъездных путей и благоустройство	Стадия	Лист	Листов
	АС	7	

Участок 4

SRL "Stroi-Studio"

Взам. инв. N | Подпись и дата | Инв. N подл.

Разрез 1–1

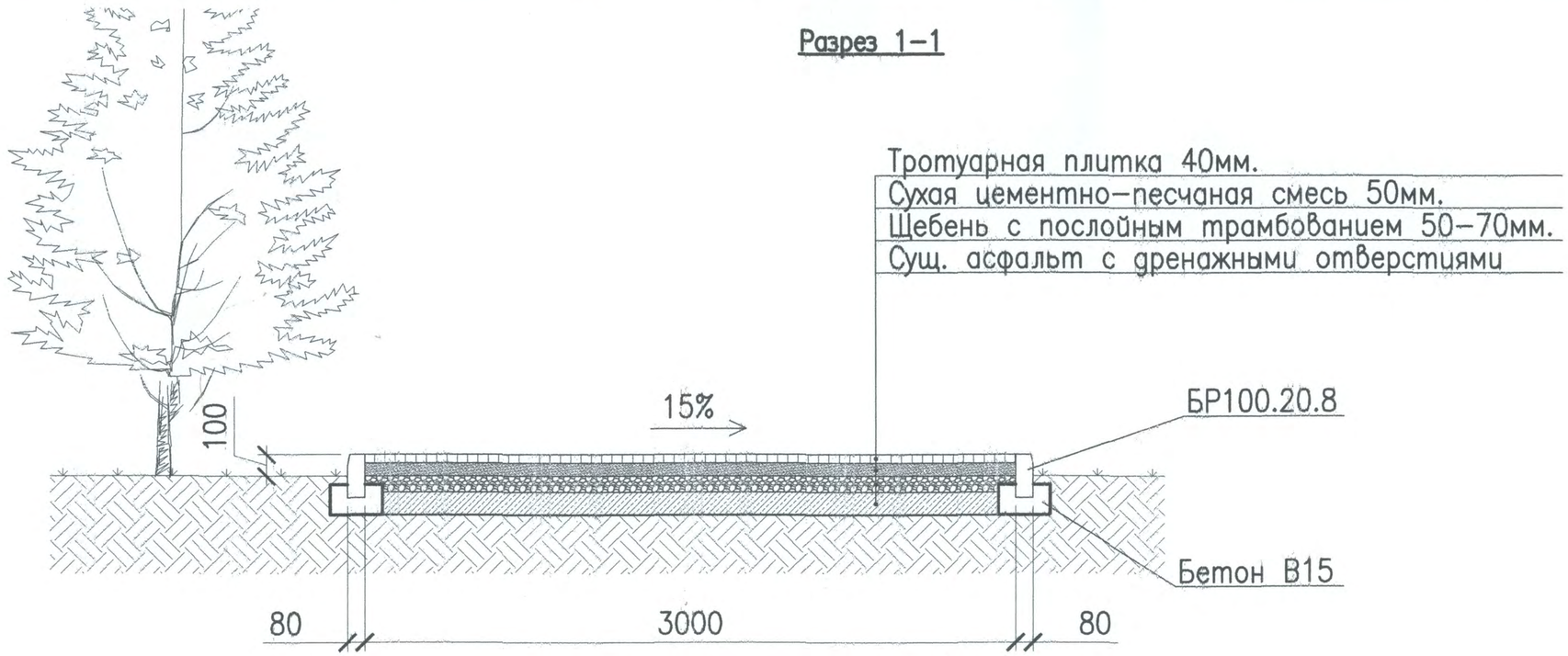

Разрез 2–2

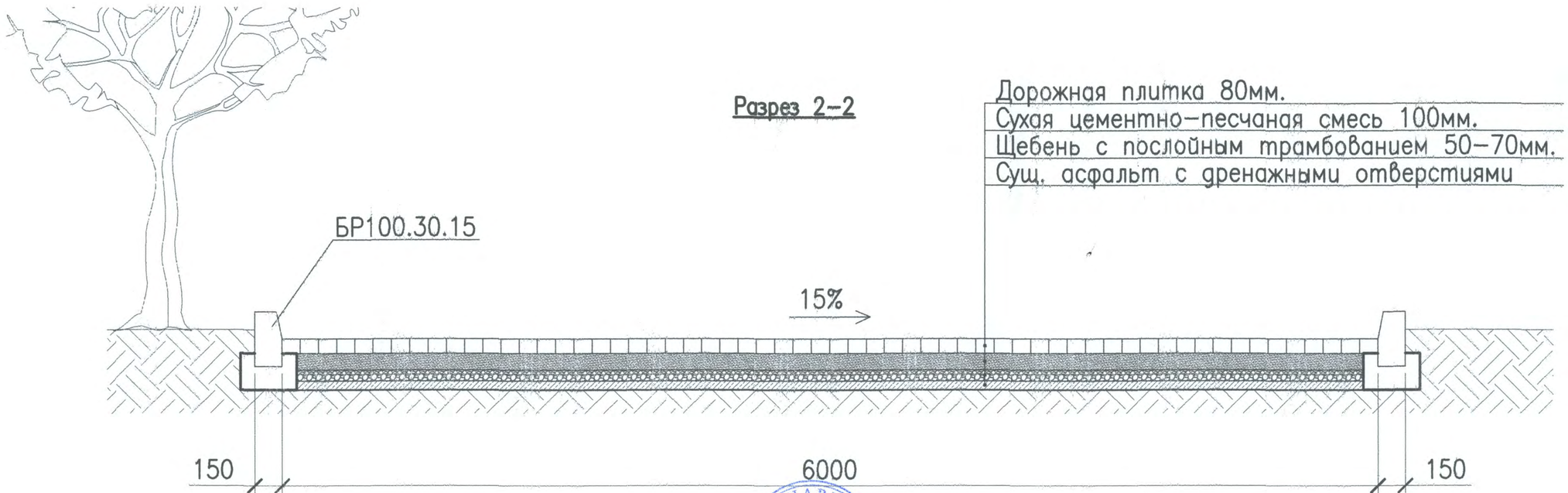

Verificator de proiecte 0123
Zaicenco Tatiana
Domeniile 3,a,b
Nr. de inregistrare a avizului 43-12/27.02.23
Valabil de la 22.06.2022 pînă la 22.06.2027

ROGOJENARU ANA P-2021 Nr.0722 A.2 PROIECTANT

PETCOV ALEXANDR P-2019 Nr.0440 B.1 PROIECTANT

				Объект 57/22–1–АС		
				Обустройство подъездных путей к квартирным домам и благоустройство территории Д/С N4 в районе "Мясокомбинат" мун.Чадыр – Лунга		
ГАП	Рогоженару А.			Обустройство подъездных путей и благоустройство	Стадия	Лист	Листов
ГИП	Петков А.				АС	8	
Разработал	Кожокар Д.			Разрез 1–1, 2–2	SRL "Stroi–Studio"		

Взам. инв. N | Подпись и дата | Инв. N подл.

Технология укладки брусчатки

Если на дорожное покрытие оказывается незначительная нагрузка (тротуары, пешеходные площадки и пр.), достаточно использовать песок на данном этапе. Общая толщина слоя с учетом плитки – до 10 см. Поверхность разравнивается, обильно поливается водой (до 10 л/кв. м).

Технология укладки гранитной брусчатки на территории с более серьезными нагрузками (стоянки, улицы с умеренной интенсивностью движения) предполагает необходимость формирования щебеночного основания. Глубина слоя варьируется от 25 до 40 см в зависимости от структуры грунта (для суглинков котлован глубже, для песчаников меньше).

В данном случае устройство основания состоит из 3 слоев, промежуточным является щебень, понизу и поверху укладывается песок: нижний слой толщиной до 20 см, верхний до 5 см, остальное пространство заполняется щебнем. Прослойки разделяются между собой посредством геотекстиля. При укладке щебеночного слоя каждые 5 см толщины выполняется трамбовка.

Наибольшая нагрузка (интенсивное движение автомобилей) требует обустройства максимально надежного покрытия. Глубина слоя – до 25 см. Снизу закладывается щебень, трамбуется. Затем вдоль разметки устанавливается опалубка.

Если планируется мостить брусчатку своими руками, нужно исходить из того, какой тип основания был выбран. Покрытие укладывается на слой подсыпки (из песка). Предварительно устанавливаются разделители (обычно это металлические трубы) на расстоянии 2–3 м. Толщина подсыпки составляет 3–5 см после утрамбовки. Причем нужно рассчитать так, чтобы брусчатка располагалась на 1 см выше обозначенного уровня, что позволит после финишной трамбовки получить ровное покрытие.

При укладке на основание из песка допускается использовать цементно–песчаную подсыпку (1:10). В данном случае нет необходимости в зазорах между плиткой, так как нагрузки на конструкцию будут низкие. Укладка выполняется своими руками с помощью кианки, при этом используется строительный уровень. Работы ведутся в направлении от себя.

Укладка брусчатки своими руками на основу из бетона выполняется после того, как был сформирован слой песчаной подсыпки (3 см). Ширина соединительных швов в среднем составляет 3–5 мм. Устройство покрытия в данном случае — вымощенная определенным образом плитка: укладывается под углом в направлении движения транспорта, что способствует уменьшению шумового эффекта и равномерному распределению нагрузки во время движения автомобилей.

Verificator de proiecte 0123
Zaicenco Tatiana
Domeniile 3,a,b
Nr. de inregistrare a avizului 4312/27.01.23
Valabil de la 22.06.2022 pina la 22.06.2027

Разрез 1–1

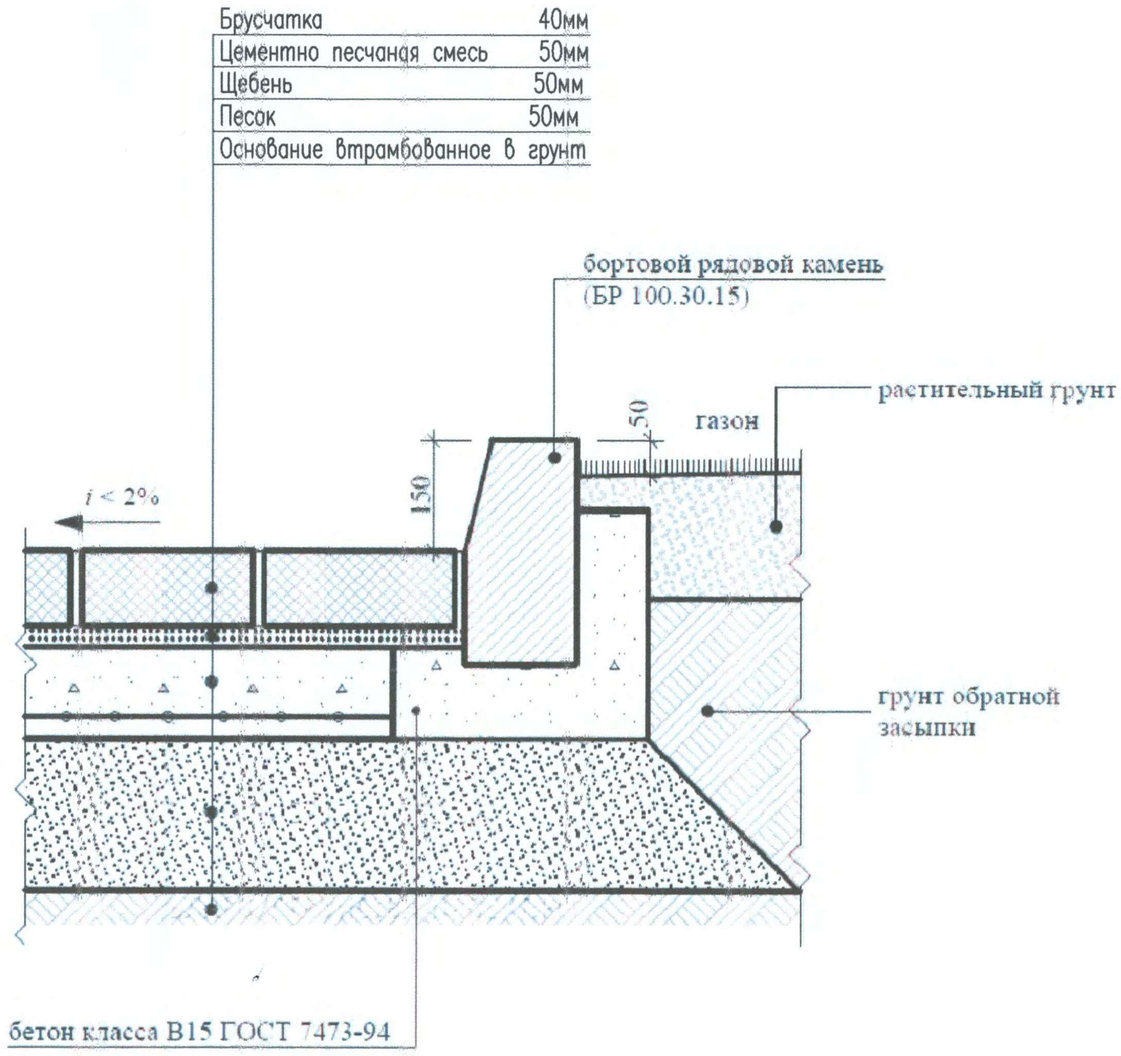

Внимание!

Вся поступающая влага скапливается между брусчаткой и бетонной основой, а затем, при морозах, превращается в лед. В результате происходит разрушение материала, брусчатка поднимается и нарушается целостность покрытия.

ROGOJENARU ANA P-2021 Nr.0722 A.2 PROIECTANT

PETCOV ALEXANDR P-2019 Nr.0440 B.1 PROIECTANT

				Объект 57/22-1-АС		
				Обустройство подъездных путей к квартирным домам и благоустройство территории Д/С N4 в районе "Мясокомбинат" мун.Чадыр – Лунга		
ГАП	Рогоженару А.			Обустройство подъездных путей и благоустройство	Стадия	Лист	Листов
ГИП	Петков А.				АС	9	
Разработал	Кожокар Д.			Технология укладки брусчатки	SRL "Stroi-Studio"		

Взам. инв. N | Подпись и дата | Инв. N подл.

Устройство бетонного основания

Работа начинается с разметки пешеходной дорожки, площадки или проезжей части. Проще всего это сделать, натянув шнур на колышках по контуру будущего мощения. Натягивать шнур нужно немного выходя за пределы покрытия, что позволит в дальнейшем установить опалубку, а затем и тротуарный бордюрный камень.

Снятую плодородную почву рекомендуется переместить на клумбы или газоны. В том случае, если верхний слой не плодородный и планируется завоз чернозема, то копать не нужно, а просто выполнить подсыпку тонкого слоя щебня. Если верхний слой глиняный, то и подсыпать не нужно — просто немного подравняйте поверхность и все.

На дно выкопанной траншеи или ямы насыпается щебень средней фракции и толщиной слоя 10–12 см, после чего его трамбуют. Этот щебень будет обеспечивать отвод воды от бетонного слоя. Поверх щебня необходимо насыпать слой песка толщиной 3–5 см и тоже утрамбовать. Это нужно для того, чтобы выровнять поверхность щебня и его острые края не порвали гидроизоляцию, которая будет лежать выше.

Далее, по контуру траншеи устанавливается опалубка из досок толщиной не менее 40 мм. Более тонкие доски могут прогнуться и не выдержать давления массы бетона. Опалубка закрепляется забитыми кольями на расстоянии не более метра друг от друга. После установки опалубки, на песок необходимо уложить слой гидроизоляции. Лучшим материалом для этого является геотекстиль. Если вы не смогли найти этот материала, то используйте полиэтиленовую пленку, сложенную вдвое.

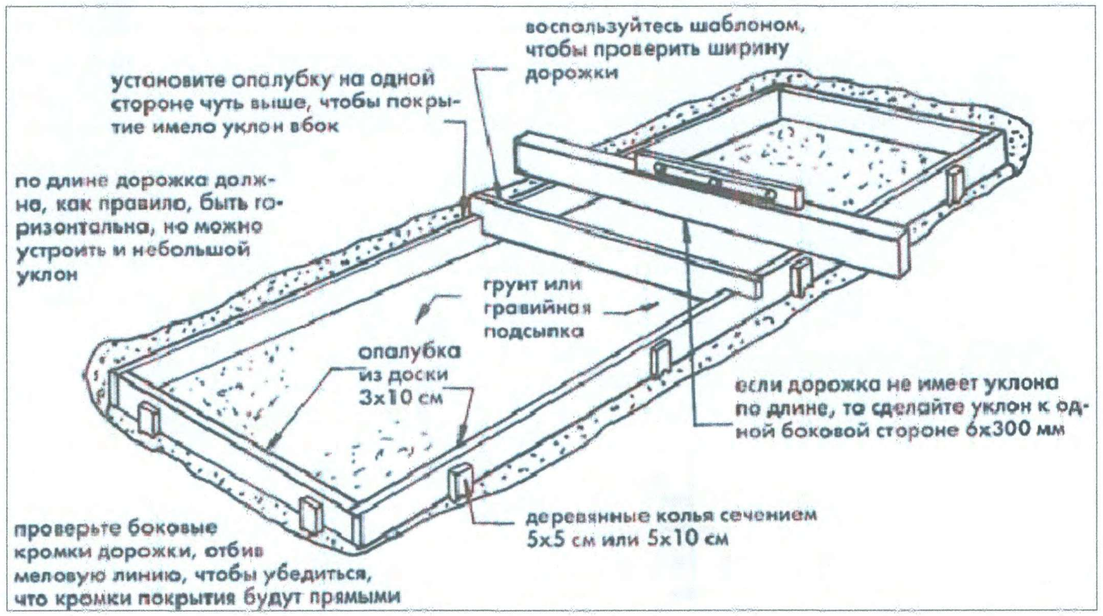

Гидроизоляция необходима для защиты бетонного слоя от воздействия грунтовых вод, а также для того, чтобы при заливке бетонной смеси вода из нее не ушла преждевременно, обеспечив нормальную гидратацию цемента.

Соотношение составляющих бетонной смеси напрямую зависит от марки цемента. В том случае, если вы применяете для приготовления бетона цемент М500, то к нему добавляют 4,9 части щебня и 3,2 части песка, а для цемента М400 на каждую его часть необходимо добавлять 4,2 части щебня и 2,5 части песка. Такое соотношение позволит вам получить бетон марки М200. Более простым способом будет заказ уже готовой бетонной смеси от производителя. Это рекомендуется делать при необходимости заливки более 3 м3 бетона.

Укладка бетонной смеси производится в два этапа. Сначала на дно траншеи укладывается слой толщиной около 3 см, на него ложится армирующая сетка с толщиной проволоки не менее 6 мм и шагом ячейки не более 100 мм. После этого, заливается второй слой в 5–10 см по высоте, немного не доходя до поверхности земли.

Через 2–3 дня можно будет приступать к укладке брусчатки. Вместо армирующей сетки можно использовать старые металлические трубы, куски арматуры, стальную полосу, проволоку и т.п. Весь этот металл укладывается так же в виде сетки, а отдельные элементы связываются между собой проволокой. Забетонированный арматурный слой придаст бетонному монолиту высокую прочность.

Verificator de proiecte 0123
Zaicenco Tatiana
Domeniile 3,a,b
Nr. de inregistrare a avizului 437z/27.02.23
Valabil de la 22.06.2022 pînă la 22.06.2027

PETCOV ALEXANDR P-2019 Nr.0440 B.1 PROIECTANT

ROGOJENARU ANA P-2021 Nr.0722 A.2 PROIECTANT

				Объект 57/22-1-АС		
				Обустройство подъездных путей к квартирным домам и благоустройство территории Д/С N4 в районе "Мясокомбинат" мун.Чадыр – Лунга		
ГАП	Рогоженару А.			Обустройство подъездных путей и благоустройство	Стадия	Лист	Листов
ГИП	Петков А.				АС	10	
Разработал	Кожокар Д.			Устройство бетонного основания	SRL "Stroi-Studio"		

Инв. N подл. | Подпись и дата | Взам. инв. N

Установка бордюрного камня

Работы по укладке брусчатки на бетон начинается с установки бордюрного камня. Обрамление необходимо для того, чтобы плитка не разъезжалась в стороны и была четко зафиксирована на месте. Установку камня выполняют по натянутому на колышки шнуру. Высота установки бордюра — не более 10 см над уровнем земли. При разметке следует учитывать небольшой наклон поверхности брусчатки к краю дорожки для отвода дождевой и талой воды.

Вдоль натянутой нити прорывается траншея. Высота траншеи при этом должна совпадать с высотой бордюрного камня и щебеночной подушки в 3–5 см. Подушка нужна для лучшей устойчивости бордюра.

Выравнивание отдельных камней производится с помощью резинового или деревянного молотка. Через день, после того как раствор схватится, промежуток между стенкой траншеи и камнем засыпается песком и проливается водой для уплотнения.

Брусчатка

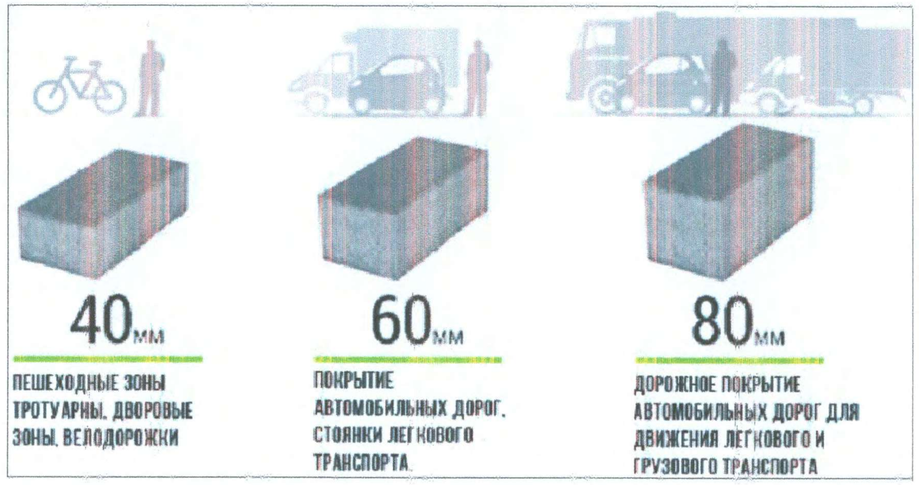

Бордюры

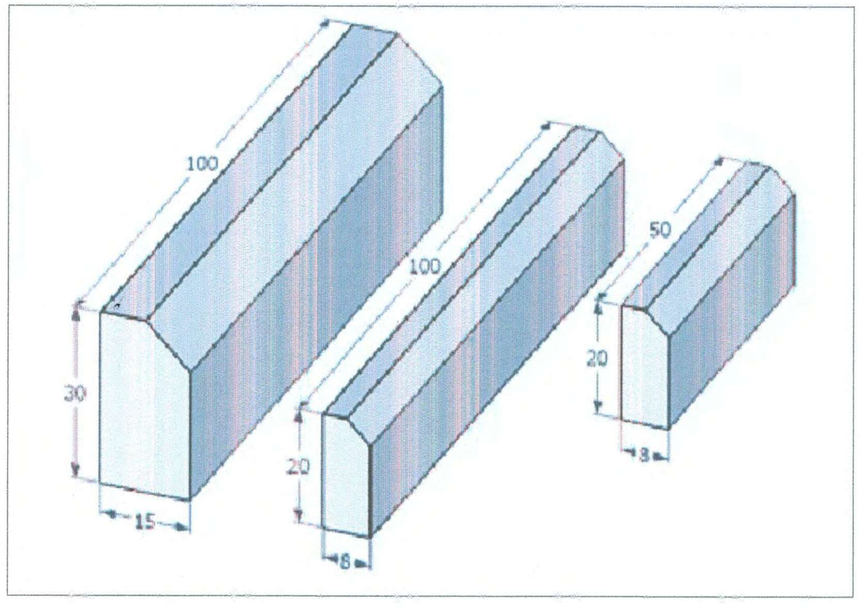

Verificator de proiecte 0123
Zaicenco Tatiana
Domeniile 3,a,b
Nr. de inregistrare a avizului 4392/27.02.25
Valabil de la 22.06.2022 pina la 22.06.2027

PETCOV ALEXANDR P-2019 Nr.0440 B.1 PROIECTANT

ROGOJENARU ANA P-2021 Nr.0722 A.2 PROIECTANT

				Объект 57/22-1-АС		
				Обустройство подъездных путей к квартирным домам и благоустройство территории Д/С N4 в районе "Мясокомбинат" мун.Чадыр – Лунга		
ГАП	Рогоженару А.			Обустройство подъездных путей и благоустройство	Стадия	Лист	Листов
ГИП	Петков А.				АС	11	
Разработал	Кожокар Д.			Установка бордюрного камня	SRL "Stroi-Studio"		

Взам. инв. N | Подпись и дата | Инв. N подл.

Укладка брусчатки

Брусчатое покрытие по бетонному основанию, как правило, укладывают на сухую песчано-цементную смесь - гарцовку, которая способна очень хорошо фиксировать и удерживать элементы покрытия. Для приготовления гарцовки смешивают сухой песок с цементом в соотношении 1:6, не добавляя воды. Толщина засыпаемого слоя — 4-6 см. Смесь необходимо хорошо утрамбовать, а поверхность выровнять штукатурным правилом или доской с ровным краем.

Иногда вместо песчано-цементной смеси засыпают обычный песок без добавления цемента. Такая укладка возможна, но только при условии эксплуатации дорожки без интенсивных нагрузок. Обычный песок хуже фиксирует брусчатку на бетонном основании и существует риск ее просадки и подмывания песка дождевыми и талыми водами. Зато при необходимости выполнения ремонтных работ, сделать их будет намного проще, чем при использовании более прочной гарцовки.

Для брусчатки в местах с интенсивной нагрузкой, например на проезжей части дорог, прочности гарцовки оказывается недостаточно. В этих случаях брусчатку укладывают на цементный клей или густую цементную стяжку. Такая укладка более долговечна, но покрытие не подлежит ремонту — в случае просадок нужно будет его полностью удалять и использовать новые материалы, производя всю работу с нуля.

Тротуарная плитка укладывается на гарцовку в ходе продвижения «от себя». Мастер, выполняющий укладку, постепенно продвигается вперед, находясь на уже готовом мощении. Уложив определенный участок, необходимо произвести тщательную забивку швов между отдельными плитками. Если этого не сделать, то станет возможным проникание воды в пространство между бетонной основой и плиточным покрытие, что может привести в дальнейшем к разрушению покрытия.

В случае присутствия на пути укладки каких-либо препятствий в виде канализационных люков, дренажных решеток, фонарных столбов и т.п., их обкладывают целыми плитками, а кусочки, необходимые для обеспечения сплошного покрытия, укладывают уже во втором или третьем ряду от препятствия.

Подрезка камня необходима при любой укладке. Поэтому, начиная такую работу, заранее подумайте о наличии инструмента.

ROGOJENARU ANA P-2021 Nr.0722 A.2 PROIECTANT

PETCOV ALEXANDR P-2019 Nr.0440 B.1 PROIECTANT

Verificator de proiecte 0123 Zaicenco Tatiana Domeniile 3,a,b Nr. de inregistrare a avizului 43Tz/27-0225 Valabil de la 22.06.2022 pina la 22.06.2027

				Объект 57/22-1-АС			
				Обустройство подъездных путей к квартирным домам и благоустройство территории Д/С N4 в районе "Мясокомбинат" мун.Чадыр - Лунга			
ГАП	Рогоженару А.			Обустройство подъездных путей и благоустройство	Стадия	Лист	Листов
ГИП	Петков А.				АС	12	
Разработал	Кожокар Д.			Укладка брусчатки	SRL "Stroi-Studio"		

Взам. инв. N | Подпись и дата | Инв. N подл.

Завершение работ

После завершения работ по укладке вашей брусчатки на бетонное основание, ей необходимо просохнуть и отстояться в течение трех–пяти дней. После этого с поверхности сметают мусор и моют ее водой из шланга. Чистую плитку внимательно осматривают на предмет наличия незаполненных гарцовкой межплиточных швов. Если такие обнаружены, то пропуски необходимо заполнить. Качественное заполнение швов в покрытии обеспечит долговечность при его эксплуатации.

В ходе эксплуатации тротуарного плиточного покрытия необходимо регулярно производить уборку поверхности и своевременно удалять прорастающие в швах сорняки. В том случае, если по каким–либо причинам произошла деформация поверхности, возможно проведение ремонта с использованием имеющейся плитки. Ее просто вынимают из места деформации, поправляют слой гарцовки и укладывают на прежнее место.

Правильно уложенная на бетонное основание брусчатка служит долгие годы. Эта технология обеспечивает самое прочное плиточное покрытие.

Verificator de proiecte 0123
Zaicenco Tatiana
Domeniile 3,a,b
Nr. de inregistrare a avizului 457z/27.02.23
Valabil de la 22.06.2022 pina la 22.06.2027

ROGOJENARU ANA P-2021 Nr.0722 A.2 PROIECTANT

PETCOV ALEXANDR P-2019 Nr.0440 B.1 PROIECTANT

				Объект 57/22–1–АС			
				Обустройство подъездных путей к квартирным домам и благоустройство территории Д/С N4 в районе "Мясокомбинат" мун.Чадыр – Лунга			
ГАП	Рогоженару А.			Обустройство подъездных путей и благоустройство	Стадия	Лист	Листов
ГИП	Петков А.				АС	13	
Разработал	Кожокар Д.			Завершение работ	SRL "Stroi–Studio"		

Взам. инв. N | Подпись и дата | Инв. N подл.

ВРЕМЕННОЕ ОГРАЖДЕНИЕ
ФРАГМЕНТ 1: М1:50

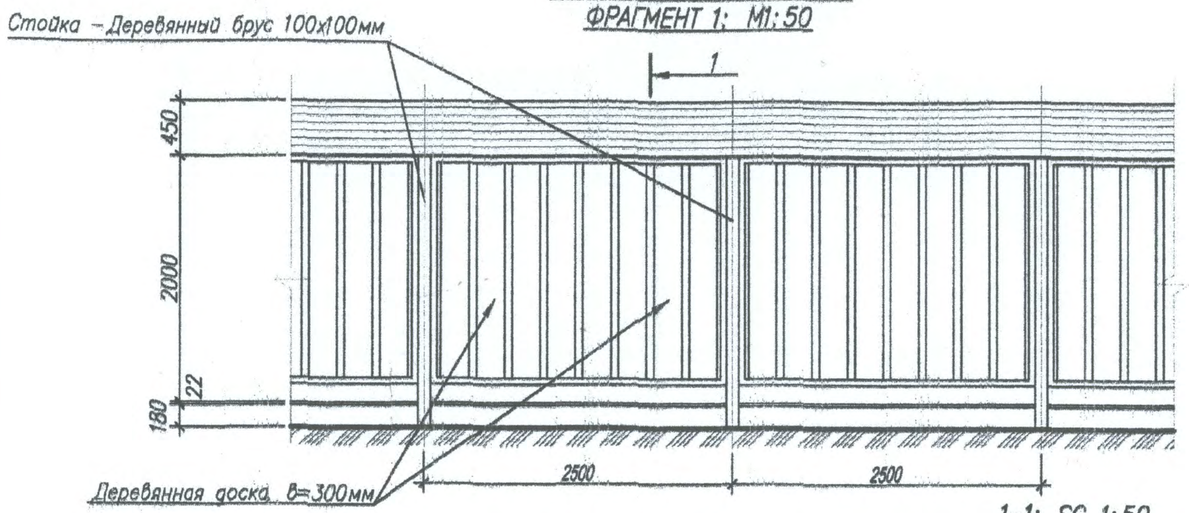

1-1: SC 1:50

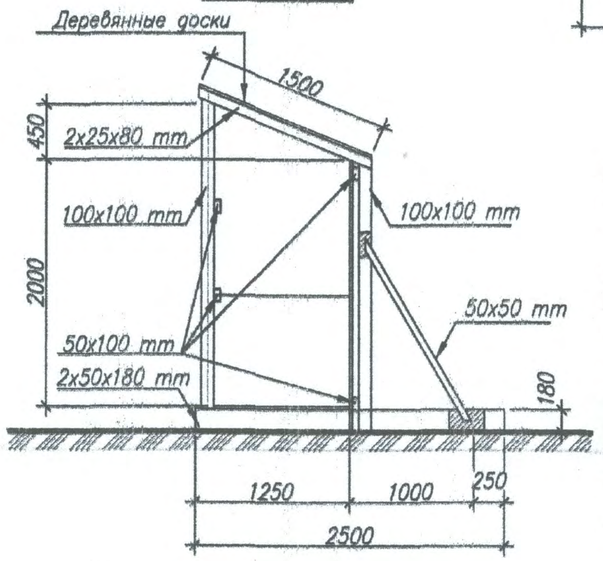

ВОРОТА
ФРАГМЕНТ 2: М1:50

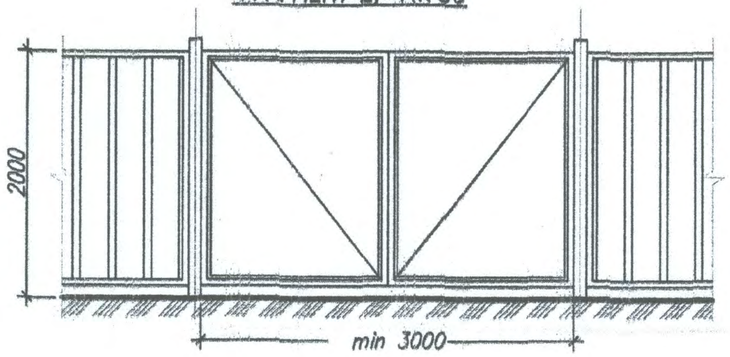

ПОЖАРНЫЙ ЩИТ

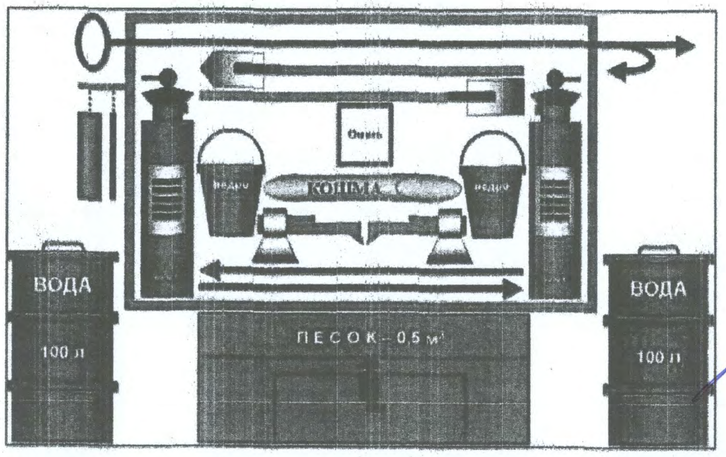

Пожарные щиты оборудовать следующим набором инвентаря: топоров – 2шт., ломов и лопат по 2 шт., багров железных – 2шт., ведер, окрашенных в красный цвет, – 2шт., огнетушителей – 2шт., ящик с песком –0,5м³.

УКАЗАТЕЛЬ ПОЖАРНОГО ГИДРАНТА

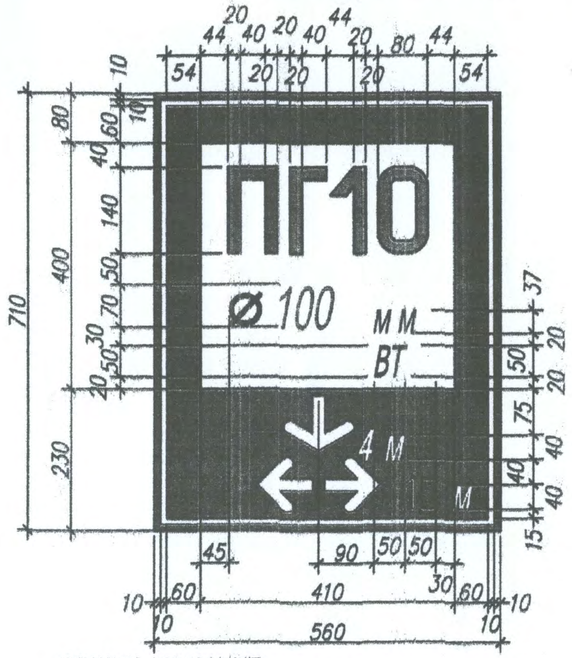

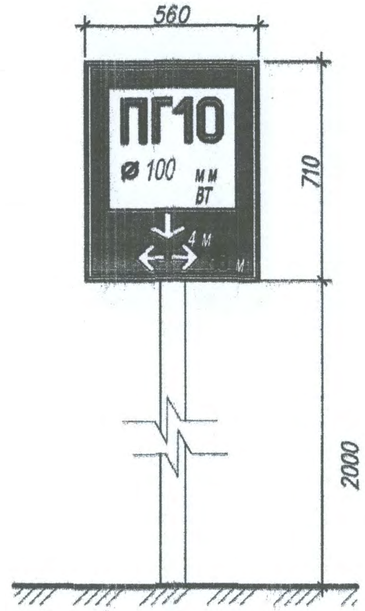

ОБЩИЕ УКАЗАНИЯ.

1. Чертеж указательного знака пожарного гидранта разработан в соответствии с ГОСТ 12.4.009–83 "Пожарная техника для защиты объектов" и ГОСТ 12..026–76* "Цвета сигнальные и знаки безопасности" и предназначен для использования в качестве образца при написании надписей на указательных знаках.
2. Указательные знаки должны располагаться на видном месте на высоте 2–2,5 м на опорах или углах зданий, расположенных не далее 25 м от дороги. Указатели допускается размещать на опорах наружного освещения.
3. Знаки изготавливаются из оцинкованной стали толщиной 2 мм.
4. Окраска световых полей, буквенных, цифровых значений производится красками: МРТУ–6–10–772–78(флоурисцентная) эмаль ЛС–554–кистьевая, наносится в 3 слоя по грунту Вл–02 или ЛГ–1С.
5. Цифровые и буквенные обозначения приведены условно, конкретные данные устанавливаются органами пожнадзора.
6. На указательном знаке пожарного гидранта необходимо указывать буквенный индекс ПГ; порядковый номер пожарного гидранта, внутренний диаметр водопровода, мм; вид водопроводной сети (кольцевая "ВК" или тупиковая "ВТ"); расстояние в метрах от указателя до гидранта "вправо", "влево", "вперед", "назад".

ROGOJENARU * PROIECTANT * P-2021 Nr.0722 A.2

Verificator de proiecte 0123 Zaicenco Tatiana Domeniile 3,a,b Nr. de inregistrare a avizului 43 din 27.06.23 Valabil de la 22.06.2022 pînă la 22.06.2027

PETCOV ALEXANDR * PROIECTANT * P-2019 Nr.0440 B.1

				Объект 57/22-1-АС			
				Обустройство подъездных путей к квартирным домам и благоустройство территории Д/С N4 в районе "Мясокомбинат" мун.Чадыр – Лунга			
ГАП	Рогоженару А.			Обустройство подъездных путей и благоустройство	Стадия	Лист	Листов
ГИП	Петков А.				АС	14	
Разработал	Кожокар Д.			Противопожарные мероприятия	SRL "Stroi-Studio"		

Взам. инв. N | Подпись и дата | Инв. N подл.