Inquiry Overview

Pos No.	Item Code	Description / Comment
	10 FT740T	**(FT740T)** YASARGIL TI PERM STD-CLIP STR 7MM 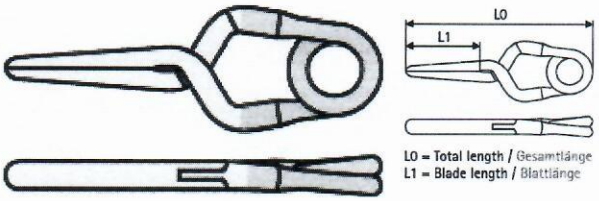 Customer Reference: 1
	20 FT760T	**(FT760T)** YASARGIL TI PERM STD-CLIP STR 11MM 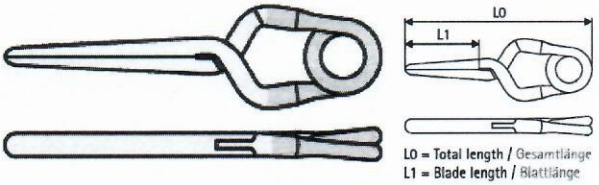 Customer Reference: 2
	30 FT792D	**(FT792D)** YASARGIL TI PERM STD-CLIP STR 17.5MM 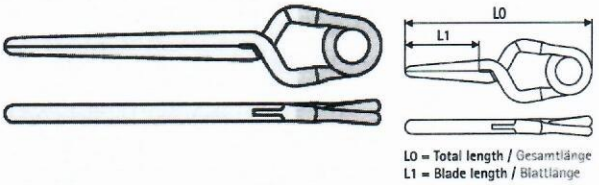 Customer Reference: 3
	40 FT762T	**(FT762T)** YASARGIL TI PERM STD-CLIPSLT-CVD10.2MM 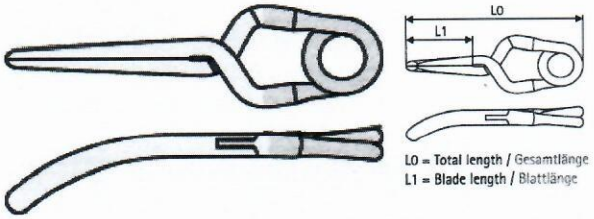 Customer Reference: 4

Pos No.	Item Code	Description / Comment
	50 FT782T	**(FT782T)** YASARGIL TI PERM STD-CLIPSLT-CVD13.7MM 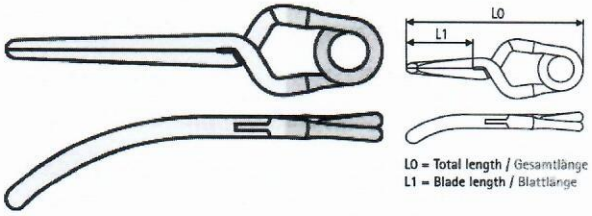 Customer Reference: 5
	60 FT786T	**(FT786T)** YASARGIL TI PERM STD-CLIPSLT-CVD15.3MM 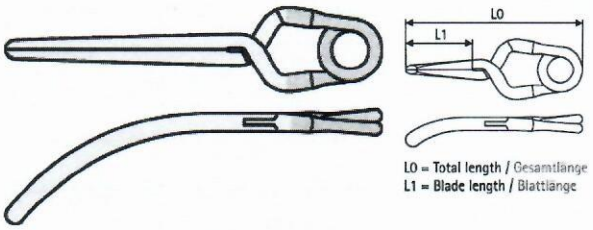 Customer Reference: 6
	70 FE758K	**(FE758K)** YASARGIL PERM STD-CLIP BAYO 9MM 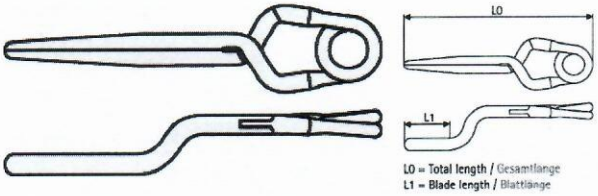 Customer Reference: 7
	80 FT758T	**(FT758T)** YASARGIL TI PERM STD-CLIP BAYO 9MM 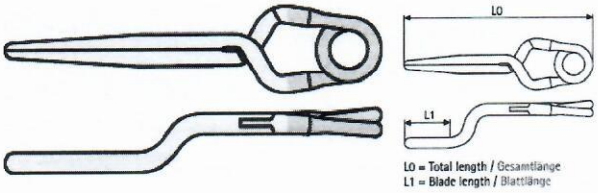 Customer Reference: 8

Pos No.	Item Code	Description / Comment
	90 FT820T	**(FT820T)** YASARGIL TI PERM STD-CLIP RT-ANG 7MM 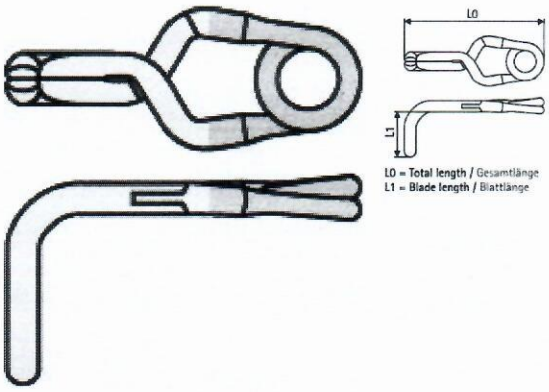 Customer Reference: 9
	100 FE761K	**(FE761K)** YASARGIL PERM STD-CLIP LAT-ANG 11.4MM 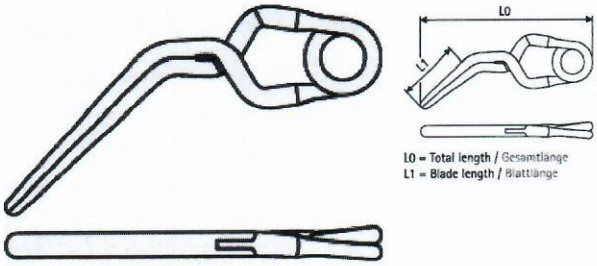 Customer Reference: 10
	110 FT761T	**(FT761T)** YASARGIL TI PERM STD-CLIPLAT-ANG11.4MM 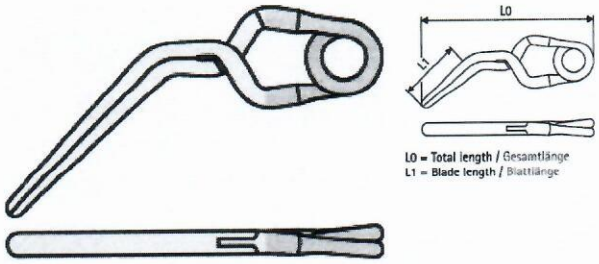 Customer Reference: 11

Inquiry Overview

Pos No.	Item Code	Description / Comment
	120 FT644T	**(FT644T)** YASARGIL TIPERM STDCLIP5.0FENRTANG 5MM 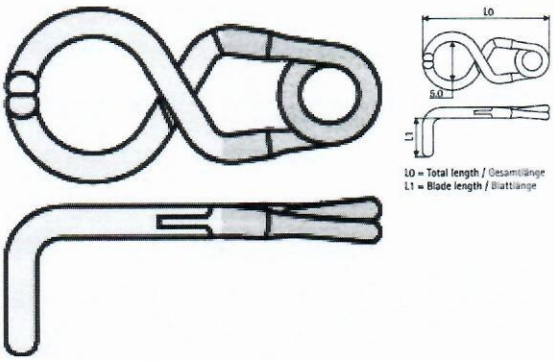 Customer Reference: 12
	130 FT654T	**(FT654T)** YASARGIL TIPERM STDCLIP5.0FENRTANG7.5MM 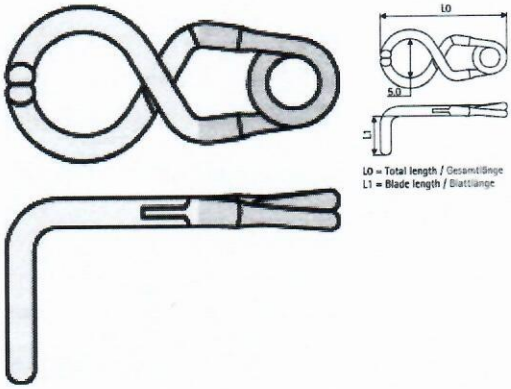 Customer Reference: 13
	140 FT220T	**(FT220T)** YASARGIL TI TEMP MINI-CLIP STR 7MM 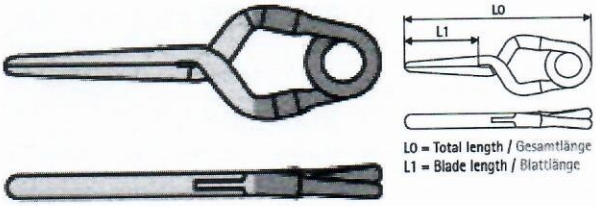 Customer Reference: 14

Pos No.	Item Code	Description / Comment
	150 FT710T	**(FT710T)** YASARGIL TI PERM MINI-CLIP STR 5MM 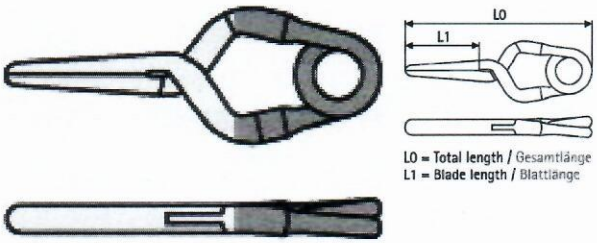 Customer Reference: 15
	160 FT720T	**(FT720T)** YASARGIL TI PERM MINI-CLIP STR 7MM 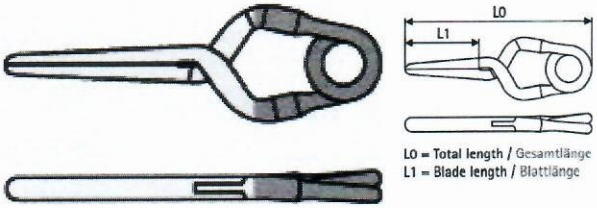 Customer Reference: 16
	170 FT716T	**(FT716T)** YASARGIL TI PERM MINI-CLIP LAT-ANG 5MM 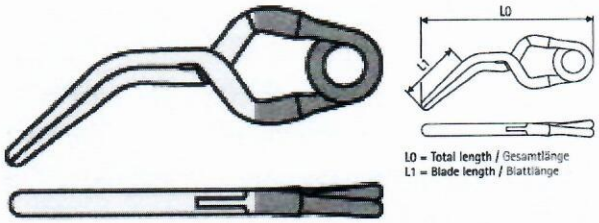 Customer Reference: 17
	180 FT717T	**(FT717T)** YASARGIL TI PERM MINI-CLIPLAT-CVD6.3MM 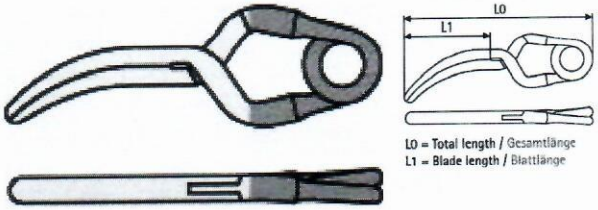 Customer Reference: 18

Pos No.	Item Code	Description / Comment
	190 FE728K	**(FE728K)** YASARGIL PERM MINI-CLIP BAYO 7MM 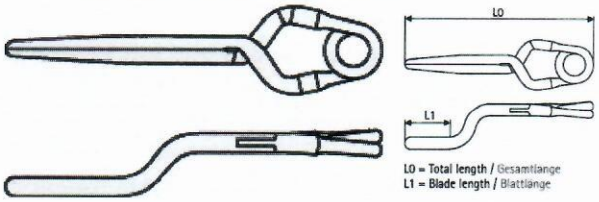 Customer Reference: 19
	200 FT728D	**(FT728D)** YASARGIL TI PERM MINI-CLIP BAYO 7MM 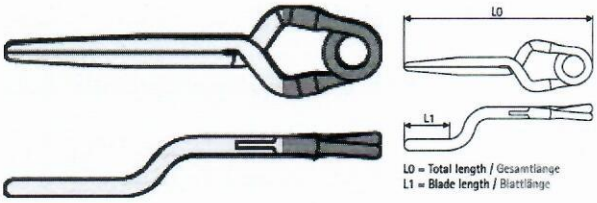 Customer Reference: 20
	210 FT532B	**(FT532B)** YASARGIL NOIR Clip Applier Forceps, straight, 220 mm (8 3/4"), working length: 90 mm (3 1/2"), bayonet-shaped, narrow pattern, with ratchet, stainless steel, black, non-sterile, reusable Customer Reference: 21

Extras din Registrul de Stat al Dispozitivelor Medicale a Agenției Medicamentului și Dispozitivelor Medicale. Dovada înregistrării dispozitivelor medicale se regăsește pe pagina web a Agenției Medicamentului și Dispozitivelor Medicale www.amdm.gov.md

Not secure | 89.32.230.138:8081

AGENȚIA MEDICAMENTULUI SI DISPOZITIVELOR MEDICALE

REGISTRUL DE STAT AL DISPOZITIVELOR MEDICALE

Tip	Denumire
I.2. Declarația de conformitate CE	Declaratie de conformitate CE_1
I.2. Declarația de conformitate CE	Declaratie de conformitate CE_2
I.3. Certificatul CE	Certificat CE_Full Quality
I.3. Certificatul CE	Certificat CE_Design

Введите текст для поиска...

Nr	Denumire	Den.comerc.	Model	Nr. catalog	Tara	Producatorul	Reprezentant	Ordin	Data
				FT740T					
DM000074472	CLIPURI PENTRU ANEVRISMUL CEREBRAL		YASARGIL TI PERM STD CLIP STR 7MM	FT740T	Germania	AESCULAP AG	TEHNOMEDICA S.R.L.	A07.PS-01.Rg04-75	20-03-2018

Nr	Denumire	Den.comerc.	Model	Nr. catalog	Tara	Producatorul	Reprezentant	Ordin	Data
				FT760T					
DM000074483	CLIPURI PENTRU ANEVRISMUL CEREBRAL		YASARGIL TI PERM STD-CLIP STR 11MM	FT760T	Germania	AESCULAP AG	TEHNOMEDICA S.R.L.	A07.PS-01.Rg04-75	20-03-2018

Nr	Denumire	Den.comerc.	Model	Nr. catalog	Tara	Producatorul	Reprezentant	Ordin	Data
				FT792D					
DM000074497	CLIPURI PENTRU ANEVRISMUL CEREBRAL		YASARGIL TI PERM STD-CLIP STR 17.5MM	FT792D	Germania	AESCULAP AG	TEHNOMEDICA S.R.L.	A07.PS-01.Rg04-75	20-03-2018

Nr	Denumire	Den.comerc.	Model	Nr. catalog	Tara	Producatorul	Reprezentant	Ordin	Data
				FT762T					
DM000074485	CLIPURI PENTRU ANEVRISMUL CEREBRAL		YASARGIL TI PERM STD-CLIPSLT-CVD10.2MM	FT762T	Germania	AESCULAP AG	TEHNOMEDICA S.R.L.	A07.PS-01.Rg04-75	20-03-2018

Nr	Denumire	Den.comerc.	Model	Nr. catalog	Tara	Producatorul	Reprezentant	Ordin	Data
				FT782T					
DM000074493	CLIPURI PENTRU ANEVRISMUL CEREBRAL		YASARGIL TI PERM STD-CLIPSLT-CVD13.7MM	FT782T	Germania	AESCULAP AG	TEHNOMEDICA S.R.L.	A07.PS-01.Rg04-75	20-03-2018
Nr	Denumire	Den.comerc.	Model	Nr. catalog	Tara	Producatorul	Reprezentant	Ordin	Data
				FT786T					
DM000074495	CLIPURI PENTRU ANEVRISMUL CEREBRAL		YASARGIL TI PERM STD-CLIPSLT-CVD15.3MM	FT786T	Germania	AESCULAP AG	TEHNOMEDICA S.R.L.	A07.PS-01.Rg04-75	20-03-2018
Nr	Denumire	Den.comerc.	Model	Nr. catalog	Tara	Producatorul	Reprezentant	Ordin	Data
				FE758K					
DM000074089	CLIPURI PENTRU ANEVRISMUL CEREBRAL		YASARGIL PERM STD-CLIP BAYO 9MM	FE758K	Germania	AESCULAP AG	TEHNOMEDICA S.R.L.	A07.PS-01.Rg04-75	20-03-2018
Nr	Denumire	Den.comerc.	Model	Nr. catalog	Tara	Producatorul	Reprezentant	Ordin	Data
				FT758T					
DM000074481	CLIPURI PENTRU ANEVRISMUL CEREBRAL		YASARGIL TI PERM STD-CLIP BAYO 9MM	FT758T	Germania	AESCULAP AG	TEHNOMEDICA S.R.L.	A07.PS-01.Rg04-75	20-03-2018
Nr	Denumire	Den.comerc.	Model	Nr. catalog	Tara	Producatorul	Reprezentant	Ordin	Data
				FT820T					
DM000074504	CLIPURI PENTRU ANEVRISMUL CEREBRAL		YASARGIL TI PERM STD-CLIP RT-ANG 7MM	FT820T	Germania	AESCULAP AG	TEHNOMEDICA S.R.L.	A07.PS-01.Rg04-75	20-03-2018

Nr	Denumire	Den.comerc.	Model	Nr. catalog	Tara	Producatorul	Reprezentant	Ordin	Data
				FE761K					
DM000074092	CLIPURI PENTRU ANEVRISMUL CEREBRAL		YASARGIL PERM STD-CLIP LAT-ANG 11.4MM	FE761K	Germania	AESCULAP AG	TEHNOMEDICA S.R.L.	A07.PS-01.Rg04-75	20-03-2018

Nr	Denumire	Den.comerc.	Model	Nr. catalog	Tara	Producatorul	Reprezentant	Ordin	Data
				FT761T					
DM000074484	CLIPURI PENTRU ANEVRISMUL CEREBRAL		YASARGIL TI PERM STD-CLIPLAT-ANG11.4MM	FT761T	Germania	AESCULAP AG	TEHNOMEDICA S.R.L.	A07.PS-01.Rg04-75	20-03-2018

Nr	Denumire	Den.comerc.	Model	Nr. catalog	Tara	Producatorul	Reprezentant	Ordin	Data
				FT644T					
DM000074448	CLIPURI PENTRU ANEVRISMUL CEREBRAL		YASARGIL TIPERM STDCLIP5.0FENF 5MM	FT644T	Germania	AESCULAP AG	TEHNOMEDICA S.R.L.	A07.PS-01.Rg04-75	20-03-2018

Nr	Denumire	Den.comerc.	Model	Nr. catalog	Tara	Producatorul	Reprezentant	Ordin	Data
				FT654T					
DM000074451	CLIPURI PENTRU ANEVRISMUL CEREBRAL		YASARGIL TIPERM STDCLIP5.0FENF	FT654T	Germania	AESCULAP AG	TEHNOMEDICA S.R.L.	A07.PS-01.Rg04-75	20-03-2018

Nr	Denumire	Den.comerc.	Model	Nr. catalog	Tara	Producatorul	Reprezentant	Ordin	Data
				FT220T					
DM000074359	CLIPURI PENTRU ANEVRISMUL CEREBRAL		YASARGIL TI TEMP MINI-CLIP STR 7MM	FT220T	Germania	AESCULAP AG	TEHNOMEDICA S.R.L.	A07.PS-01.Rg04-75	20-03-2018

Nr	Denumire	Den.comerc.	Model	Nr. catalog	Tara	Producatorul	Reprezentant	Ordin	Data
				FT710T					
DM000074459	CLIPURI PENTRU ANEVRISMUL CEREBRAL		YASARGIL TI PERM MINI-CLIP STR 5MM	FT710T	Germania	AESCULAP AG	TEHNOMEDICA S.R.L.	A07.PS-01.Rg04-75	20-03-2018

Nr	Denumire	Den.comerc.	Model	Nr. catalog	Tara	Producatorul	Reprezentant	Ordin	Data
				FT720T					
DM000074466	CLIPURI PENTRU ANEVRISMUL CEREBRAL		YASARGIL TI PERM MINI-CLIP STR 7MM	FT720T	Germania	AESCULAP AG	TEHNOMEDICA S.R.L.	A07.PS-01.Rg04-75	20-03-2018
Nr	Denumire	Den.comerc.	Model	Nr. catalog	Tara	Producatorul	Reprezentant	Ordin	Data
				FT716T					
DM000074464	CLIPURI PENTRU ANEVRISMUL CEREBRAL		YASARGIL TI PERM MINI-CLIP LAT-ANG 5MM	FT716T	Germania	AESCULAP AG	TEHNOMEDICA S.R.L.	A07.PS-01.Rg04-75	20-03-2018
Nr	Denumire	Den.comerc.	Model	Nr. catalog	Tara	Producatorul	Reprezentant	Ordin	Data
				FT717T					
DM000074465	CLIPURI PENTRU ANEVRISMUL CEREBRAL		YASARGIL TI PERM MINI-CLIPLAT-CVD6.3MM	FT717T	Germania	AESCULAP AG	TEHNOMEDICA S.R.L.	A07.PS-01.Rg04-75	20-03-2018
Nr	Denumire	Den.comerc.	Model	Nr. catalog	Tara	Producatorul	Reprezentant	Ordin	Data
				FE728K					
DM000074075	CLIPURI PENTRU ANEVRISMUL CEREBRAL		YASARGIL PERM MINI-CLIP BAYO 7MM	FE728K	Germania	AESCULAP AG	TEHNOMEDICA S.R.L.	A07.PS-01.Rg04-75	20-03-2018
Nr	Denumire	Den.comerc.	Model	Nr. catalog	Tara	Producatorul	Reprezentant	Ordin	Data
				FT728D					
DM000074471	CLIPURI PENTRU ANEVRISMUL CEREBRAL		YASARGIL TI PERM MINI-CLIP BAYO 7MM	FT728D	Germania	AESCULAP AG	TEHNOMEDICA S.R.L.	A07.PS-01.Rg04-75	20-03-2018