NANU
Service centru

CERTIFICAT DE GARANȚIE
ГАРАНТИЙНЫЙ СЕРТИФИКАТ

La cumpărarea utilajului electric de uz casnic cereți verificarea completă a stării de funcționare în prezența D-stră și verificați prezența instrucțiunii de exploatare și completarea corectă a talonului de garanție.

Nr. 267191

SPRE COMPLETARE

Tipul utilajului
Тип изделия: Electro Generator

Denumirea utilajului
Название изделия: CSUOSA

Numărul de fabricare/seria
Серийный номер: 202252081З

Data Vânzării
Дата продажи: 18.09.2023

Organizația de comerț
Коммерческая организация: SRL. Nelimar.com

Numele și semnătura vânzătorului
Фамилия и подпись продавца: L.Ș.

Sunt de acord cu condițiile garanției
С условиями гарантии согласен

Numele, Prenumele cumpărătorului
Фамилия и Имя покупателя

Nr. telefon, semnătura
Номер телефона, подпись

M.P.

"NELIMAR-COM" SRL -5- Pentru prețuri C/F 1006600052073

FIȘA DESERVIRII DE GARANȚIE

Data adresării
Дата заявки

Descrierea lucrărilor
Описание работ

Numele, Prenumele specialistului
Имя, Фамилия специалиста

Data finalizării (Дата завершения) Semnătura (Подпись)

Data adresării
Дата заявки

Descrierea lucrărilor
Описание работ

Numele, Prenumele specialistului
Имя, Фамилия специалиста

Data finalizării (Дата завершения) Semnătura (Подпись)

Data adresării
Дата заявки

Descrierea lucrărilor
Описание работ

Numele, Prenumele specialistului
Имя, Фамилия специалиста

Data finalizării (Дата завершения) Semnătura (Подпись)

Data adresării
Дата заявки

Descrierea lucrărilor
Описание работ

Numele, Prenumele specialistului
Имя, Фамилия специалиста

Data finalizării (Дата завершения) Semnătura (Подпись)

Digitally signed by Gumeni Sergiu
Date: 2024.03.12 20:23:56 EET
Reason: MoldSign Signature
Location: Moldova

KAMOTO®

CARD DE GARANȚIE / ГАРАНТИЙНЫЙ ТАЛОН

Cardul de garanție este un document ce oferă dreptul la serviciul de garanție al instrumentului achiziționat. Garanția acoperă numai costul lucrărilor și al pieselor de schimb. Costul de expedieri poștale, transport, asigurare și încărcare a produselor pentru reparații, nu este inclus în garanție. Î n cazul pierderii cardului de garanție, proprietarul este lipsit de dreptul la service garantat. Гарантийный талон является документом, дающим право на гарантийное обслуживание приобретённого инструмента. Гарантия покрывает расходы только на работу и запасные части. Стоимость почтовых отправлений, транспортировки, страховки и отгрузки изделий для ремонта не входит в гарантийные обязательства. В случае утери гарантийного талона, владелец лишается права на гарантийное обслуживание.

№ _____

PRODUSUL / ИЗДЕЛИЕ: генератор

MODELUL / МОДЕЛЬ: LL 65E

NUMĂRUL DE SERIE / СЕРИЙНЫЙ НОМЕР: 22H LL 65 F 003

DATA VÂNZĂRII / ДАТА ПРОДАЖИ: 22.05.2023

DENUMIREA ORGANIZAȚIEI COMERCIALE / НАИМЕНОВАНИЕ ТОРГОВОЙ ОРГАНИЗАЦИИ: нефрикомплектация

SEMNĂTURA VÂNZĂTORULUI / ПОДПИСЬ ПРОДАВЦА: [signature]

Am citit regulile de funcționare și condițiile de garanție. Nu am pretenții cu privire la configurație și aspect. (Producătorul își rezervă dreptul de a modifica proiectul, designul și configurația produsului)
С правилами эксплуатации и условиями гарантии ознакомлен. Претензий к комплектации и внешнему виду не имею. (Изготовитель оствляет за собой право на в несение изменений в конструкцию, дизайн и комплектацию изделия)

SEMNĂTURA CUMPĂRĂTORULUI / ПОДПИСЬ ПОКУПАТЕЛЯ: [signature]

Fără ștampila sau sigiliul organizației comerciale, talonul de garanție nu este valabil!
Без штампа или печати торговой организации, гарантийный талон не действителен!

SOCIETATEA CU RĂSPUNDERE LIMITATĂ, REPUBLICA MOLDOVA, MUN. CHIȘINĂU
PENTRU FACTURI «KAMOTO» 1013000024694
4

ȘTAMPILA ORGANIZAȚIEI COMERCIALE
ШТАМП ТОРГОВОЙ ОРГАНИЗАЦИИ

Сервис Салса Nogilov 24
060850809

ВЫШКА СТРОИТЕЛЬНАЯ
СБОРНО-РАЗБОРНАЯ

ВСР-1,2х2,0

(ВСР-4)

ПАСПОРТ

10. ГАРАНТИЙНЫЕ ОБЯЗАТЕЛЬСТВА

На вышку устанавливается гарантия 6 месяцев со дня продажи.

24. IAN. 2022

Дата продажи " 22 *" January 2022г.*

Производитель оставляет за собой право вносить изменения в конструкцию изделия, не влияющие на основные технические параметры товара.

		Количество промежуточных секций + базовый блок														
		1+1	2+1	3+1	4+1	5+1	6+1	7+1	8+1	9+1	10+1	11+1	12+1	13+1	14+1
	Вес в кг	102	124	146	168	190	212	234	256	278	300	322	344	366	388
	Общая высота в метрах	2,7	3,9	5,1	6,4	7,6	8,8	10,0	11,3	12,5	13,8	15,0	16,2	17,4	18,7
	Высота до настила в метрах	1,6	2,8	4,0	5,1	6,5	7,7	8,9	10,2	11,4	12,7	13,9	15,1	16,3	17,6
	Название детали (узла)														
1	База в сборе (L=2400)	2	2	2	2	2	2	2	2	2	2	2	2	2	2
2	Объёмная диагональ (L=2315)	1	1	1	2	2	2	2	3	3	3	3	4	4	4
3	Лестница секции (1240x1200)	2	4	6	8	10	12	14	16	18	20	22	24	26	28
4	Гантель (L=1975)	2	4	6	8	10	12	14	16	18	20	22	24	26	28
5	Стяжка лестницы (L=740)	8	16	24	32	40	48	56	64	72	80	88	96	104	112
6	Лестница ограждения (1240x1200)	2	2	2	2	2	2	2	2	2	2	2	2	2	2
7	Гантель ограждения (L=1970)	2	2	2	2	2	2	2	2	2	2	2	2	2	2
8	Стяжка ограждения (L=740)	8	8	8	8	8	8	8	8	8	8	8	8	8	8
9	Перекладина ограждения(L=1960)	2	2	2	2	2	2	2	2	2	2	2	2	2	2
10	Настил без люка (500x2000)	1	1	1	1	1	1	1	1	1	1	1	1	1	1
11	Настил с люком (500x2000)	1	1	1	1	1	1	1	1	1	1	1	1	1	1
12	Стабилизатор в сборе (L=2000)	0	0	0	4	4	4	4	4	4	4	4	4	4	4

Instruction Manual

Hydraulic Hand Pallet Truck

Caution:Please read and comprehend this operating manual and all of the warning signs on the truck before use hand pallet truck.

9008-05/07

WARNING!

- *Read and understand the entire operator's manual before using the pallet truck.*
- *Don't load pallet truck beyond rated capacity of 5,500 lbs. for the standard models and 6,600 lbs. for heavy-duty models.*
- *Secure load before transporting.*
- *Keep the load centered on the pallet.*
- *Don't operate loaded pallet truck on ramps or inclines.*
- *Always wear appropriate safety shoes.*
- *Never leave a loaded pallet truck unattended in the raised position; always lower load to the floor.*

PALLET TRUCK ASSEMBLY

Note:Individual trucks are assembled and ready to use. Pallet trucks purchased in crate quantities (6 units to a crate) require some assembly.
Tools needed for assembly: hammer, flat screwdriver, 14mm wrench

To attach handle assembly to the frame:

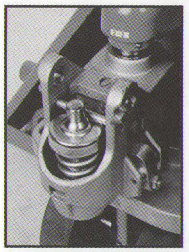

1.
***** IMPORTANT - SAFETY *****
Verify that spring safety pin is in place. The pin should be well rested in the holes situated on each side of the pump housing. If the safety pin is not rested properly in one of the holes, put pres sure on the spring using a "C" clamp pushing down on the pump stem. Once pressure is relieved on the pin, reinsert properly and remove clamp slowly,

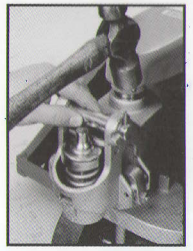

2 .
Insert handle pin into cor responding holes and using a hammer, drive in one spring pin on one side only.

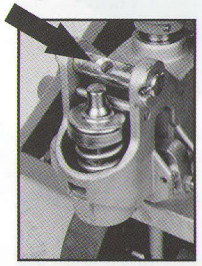

3 .
Insert handle pin without the handle and verify that the center hole is facing you.

4.
If handle pin's center hole is facing away from you, insert pin from other side.
***** IMPORTANT - FACT *****
The up/down lever's chain passes through this center hole. If left this way, the chain will have an "S" form and be under too much tension, making the up/down lever difficult to use accurately.

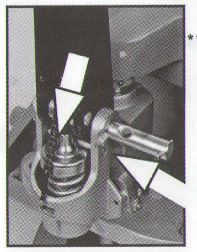

5.
***** IM PORTANT - CHAIN******
Befo re this step, make sure to feed the chain on the outside of the piston stem roller (see yellow arrow). If left in its proper position, it will not be possible to insert the handle pin and chain, breakage may occur.
Align handle holes with pump housing holes and push through handle pin (see red arrow)

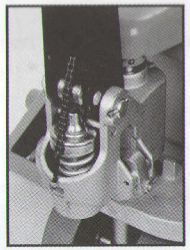

6.
Make sure that handle pin is completely through the handle and resting on the other side.

7.
Pull down on the handle to release the tension on the safety pin. CAREFULLY remove the safety pin.

8.
Feed the chain and nut first back inside the handle THROUGH the handle pin's center hole.
*****IMPORTANT - TIP *****
Release the up/down lever to its lowest position to make the process easier.

9.
Once the chain is in the proper position, check to see that it moves freely and that it is not obstructed.

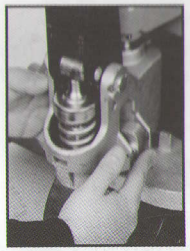

10.
Using both hands, push on the valve cam to raise the hook inside the housing and feed the end of the chain in the cam. (see image at right)

11.
Pump the lever a few times to raise the forks. Put the up/down lever to its NEUTRAL position. Using a 14mm wrench and a flat screwdriver, adjust the valve cam so that the forks don't lower or rise (if handle is pumped) at this position.

12.
***** IMPORTANT - FINAL CHECK *****
Test all the features of the pallet truck before this step. The handle should be pumped with full strokes to prime and eliminate air in the system. The up/down lever should be checked at the handle's lowest posi tion for this puts the most tension on the chain. Once the pallet truck is adjusted properly and is performing well, drive in the second spring pin using a hammer.

DEWALT®

XR LI-ION

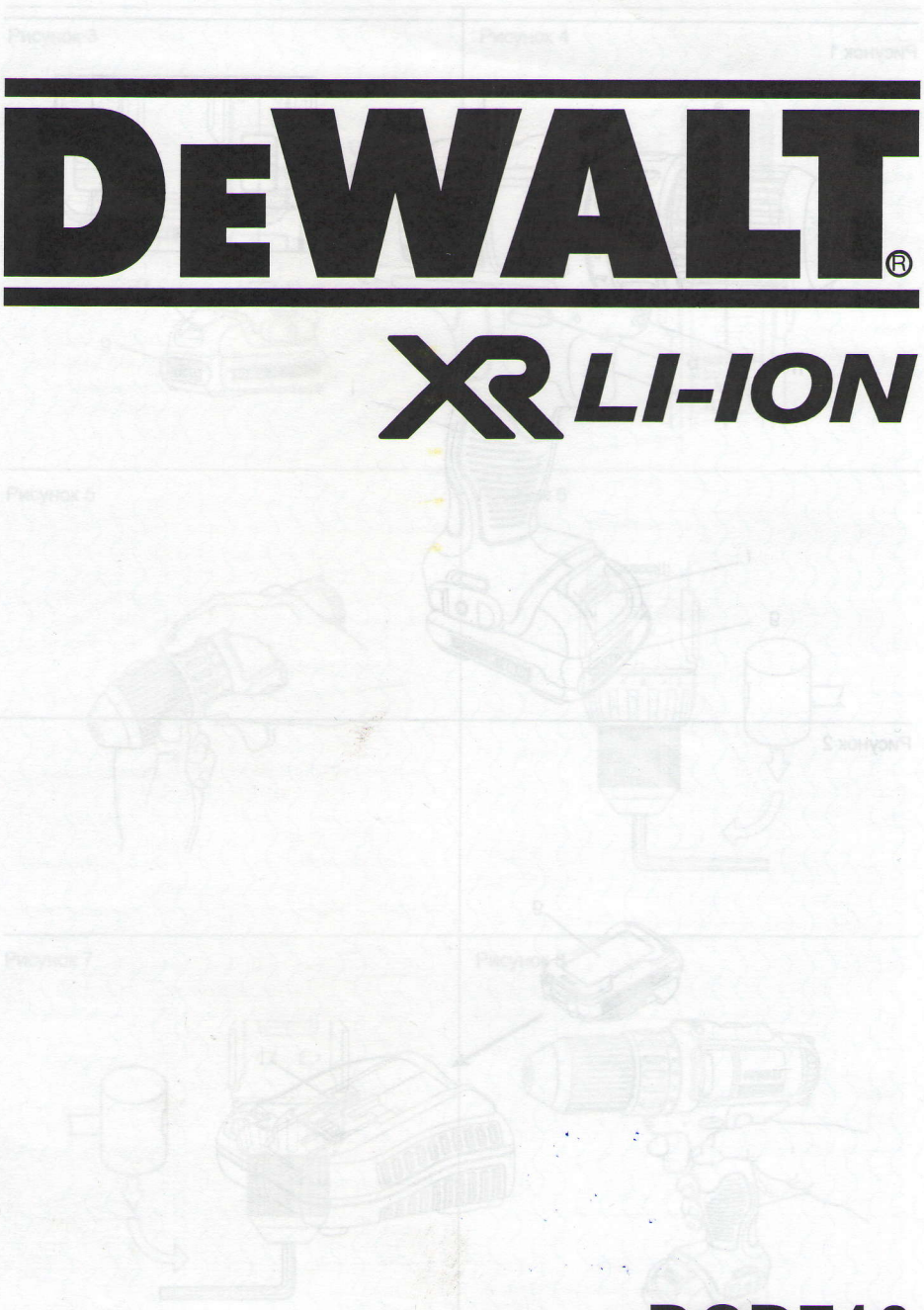

DCD710

Перевод с оригинала инструкции

Рисунок 1

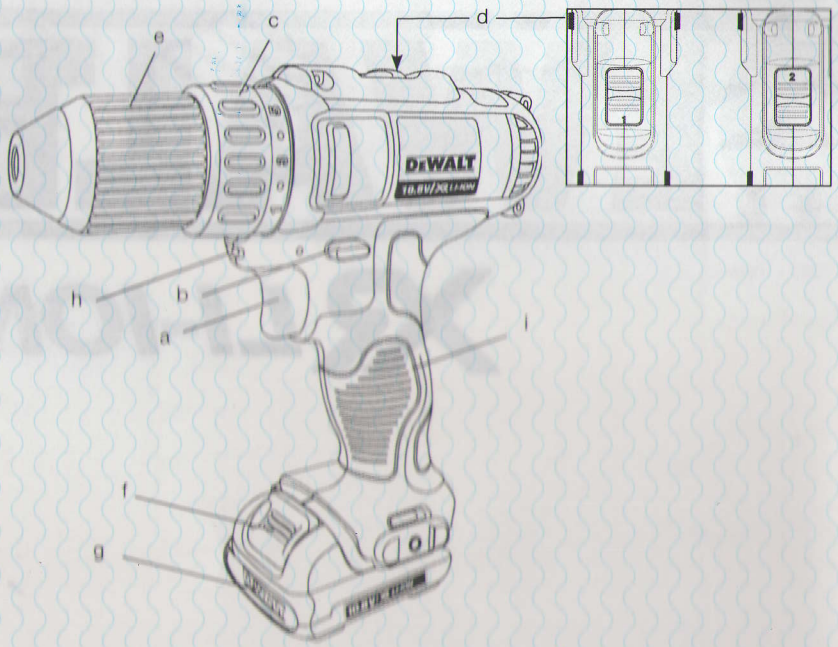

Рисунок 2

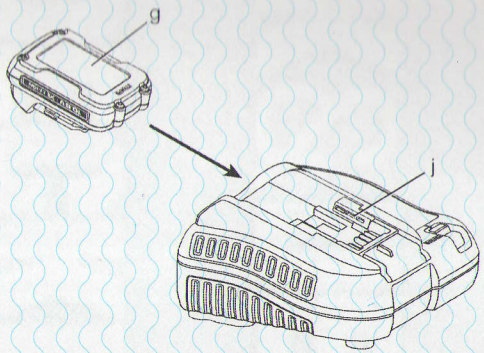

Рисунок 3

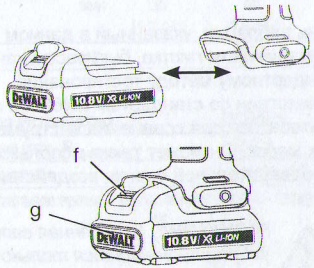

Рисунок 4

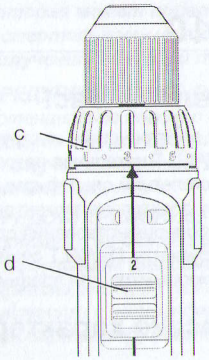

Рисунок 5

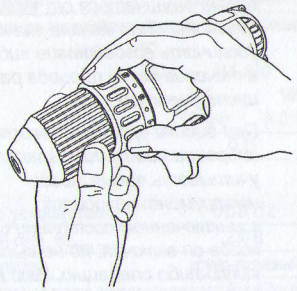

Рисунок 6

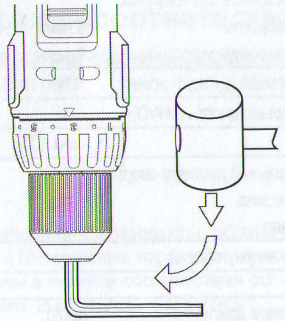

Рисунок 7

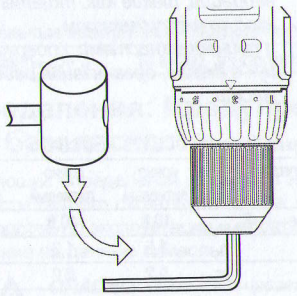

Рисунок 8

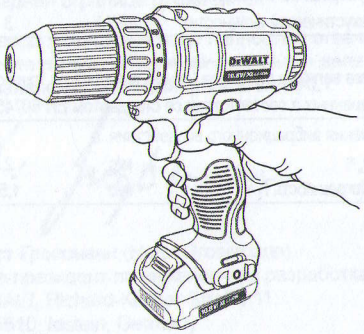

CMT ORANGE TOOLS®

CMT11

300W
Oscillating Multi-tool

OPERATING INSTRUCTIONS
MANUAL DE INSTRUCCIONES
INSTRUCTIONS D'EMPLOI
ISTRUZIONI D'USO
BEDIENUNGSANLEITUNG
INSTRUKCJA OBSŁUGI
ИНСТРУКЦИЯ ПО ЭКСПЛУАТАЦИИ

NANU
Service centru

CERTIFICAT DE GARANȚIE
ГАРАНТИЙНЫЙ СЕРТИФИКАТ

La cumpărarea utilajului electric de uz casnic cereți verificarea completă a stării de funcționare în prezența D-stră și verificați prezența instrucțiunii de exploatare și completarea corectă a talonului de garanție.

Nr. 101698

SPRE COMPLETARE

Tipul utilajului
Тип изделия: Instrument multifunc

Denumirea utilajului
Название изделия: CMT-11.

Numărul de fabricare/seria
Серийный номер: 17-04982

Data Vânzării
Дата продажи: 09.03.2020

Organizația de comerț
Коммерческая организация: S.R.L. Melimot

Numele și semnătura vânzătorului
Фамилия и подпись продавца: Blanovschi L.Ș. M.Ș.

SC "NEUMOT-COM" SRL -5- Pentru prețuri C/F 1006600052073

Sunt de acord cu condițiile garanției
С условиями гарантии согласен: ✓

Numele, Prenumele cumpărătorului
Фамилия и Имя покупателя: _____

Nr. telefon, semnătura
Номер телефона, подпись: _____ _____

FIȘA DESERVIRII DE GARANȚIE

Data adresării _____
Дата заявки

Descrierea lucrărilor _____
Описание работ

Numele, Prenumele specialistului _____
Имя, Фамилия специалиста

Data finalizării _____ Semnătura _____
(Дата завершения) (Подпись)

Data adresării _____
Дата заявки

Descrierea lucrărilor _____
Описание работ

Numele, Prenumele specialistului _____
Имя, Фамилия специалиста

Data finalizării _____ Semnătura _____
(Дата завершения) (Подпись)

Data adresării _____
Дата заявки

Descrierea lucrărilor _____
Описание работ

Numele, Prenumele specialistului _____
Имя, Фамилия специалиста

Data finalizării _____ Semnătura _____
(Дата завершения) (Подпись)

Data adresării _____
Дата заявки

Descrierea lucrărilor _____
Описание работ

Numele, Prenumele specialistului _____
Имя, Фамилия специалиста

Data finalizării _____ Semnătura _____
(Дата завершения) (Подпись)

MODEL

GK 26 – 1
GK 26 – 2
GK 26 – 1A
GK 26 – 2A
GK 26 – 1H

PORTABLE FILLED BAG CLOSING MACHINE

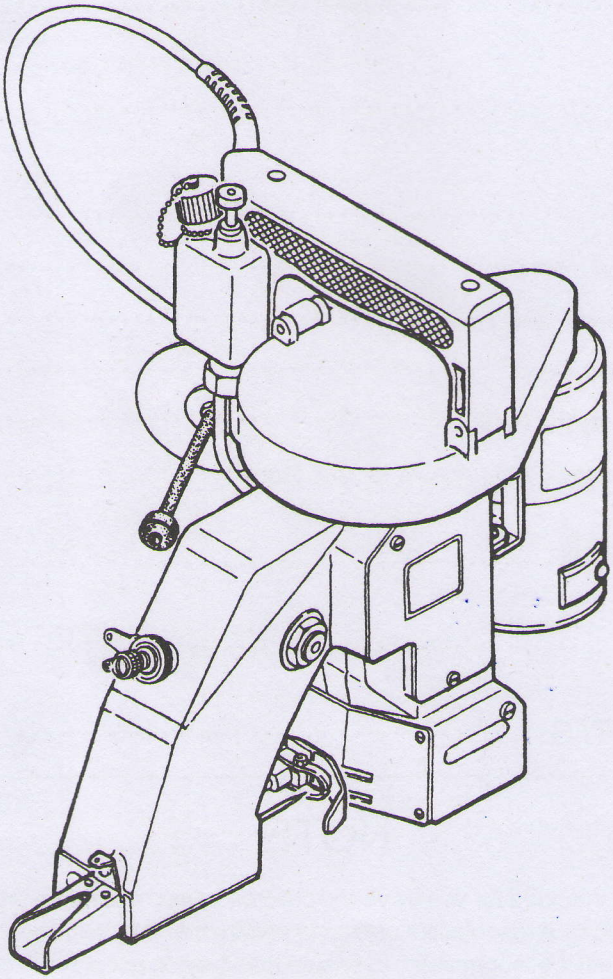

INSTRUCTION MANUAL/PARTS LIST

ZORTE TRESNA

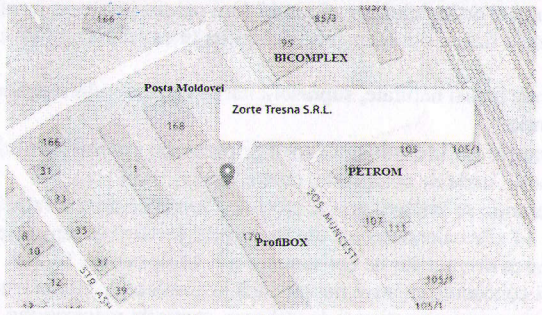

Chişinău, şos. Munceşti, 170 tel/fax: +373 22 300-280, 22 300-270

Data predării la reparaţie	Data predării la reparaţie	Data predării la reparaţie
. . . . .	. . . . .	. . . . .
Semnătura clientului	**Semnătura clientului**	**Semnătura clientului**
. . . . .	. . . . .	. . . . .
CUPON DETAŞABIL A TALONULUI DE GARANŢIE	CUPON DETAŞABIL A TALONULUI DE GARANŢIE	CUPON DETAŞABIL A TALONULUI DE GARANŢIE
DEFECŢIUNEA	DEFECŢIUNEA	DEFECŢIUNEA
Data eleberării din reparaţie	Data eleberării din reparaţie	Data eleberării din reparaţie
. . . . .	. . . . .	. . . . .
Semnătura clientului	Semnătura clientului	Semnătura clientului
. . . . .	. . . . .	. . . . .

TALON DE GARANŢIE

La cumpărare cereţi verificarea caracterului complet şi stării de funcţionare a instrumentului/utilajului în prezenţa Dv., prezenţa instrucţiunii de exploatare şi corectitudinea îndeplinirii talonului de garanţie.

Tipul instrumentului /utilajului

Denumirea instrumentului/ utilajului FMC 6453

Numărul de fabricare/seria 201851-BM

Organizaţia de comerţ

Data vînzării 18.02.2020

Vînzătorul care a deschis ambalajul, caracterul complet şi starea de fucţionare a verificat şi a vîndut (numele şi semnătura)

Cu condiţiile garanţiei sunt informat

(numele şi semnătura)

ZORTE TRESNA

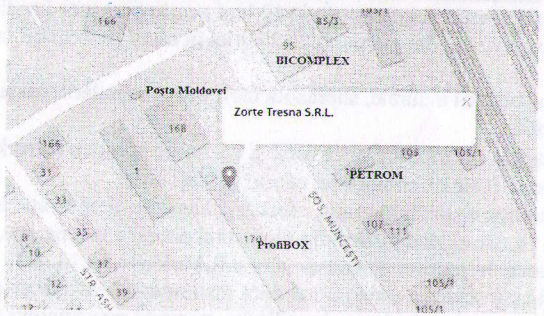

Chișinău, șos. Munceşti, 170 tel/fax: +373 22 300-280, 22 300-270

Data predării la reparaţie	Data predării la reparaţie	Data predării la reparaţie
. . . . .	. . . . .	. . . . .
Semnătura clientului	**Semnătura clientului**	**Semnătura clientului**
. . . . .	. . . . .	. . . . .
CUPON DETAŞABIL A TALONULUI DE GARANŢIE	CUPON DETAŞABIL A TALONULUI DE GARANŢIE	CUPON DETAŞABIL A TALONULUI DE GARANŢIE
DEFECŢIUNEA	DEFECŢIUNEA	DEFECŢIUNEA
Data eleberării din reparaţie	Data eleberării din reparaţie	Data eleberării din reparaţie
. . . . .	. . . . .	. . . . .
Semnătura clientului	Semnătura clientului	Semnătura clientului
. . . . .	. . . . .	. . . . .

TALON DE GARANŢIE

La cumpărare cereţi verificarea caracterului complet şi stării de funcţionare a instrumentului/utilajului în prezenţa Dv., prezenţa instrucţiunii de exploatare şi corectitudinea îndeplinirii talonului de garanţie.

Tipul instrumentului /utilajului

Denumirea instrumentului/ utilajului FMC 625B

Numărul de fabricare/seria 2019 26-52

Organizaţia de comerţ 18.02.2020

Data vînzării 18.02.2020

REPUBLICA MOLDOVA, CHIŞINĂU, S.R.L. «IRINA-INTER» 1003600034797 SOCIETATEA CU RĂSPUNDERE LIMITATĂ

Vînzătorul care a deschis ambalajul, caracterul complet şi starea de fucţionare a verificat şi a vîndut (numele şi semnătura)

Cu condiţiile garanţiei sunt informat

(numele şi semnătura)

SERVICE CENTRU AUTORIZAT

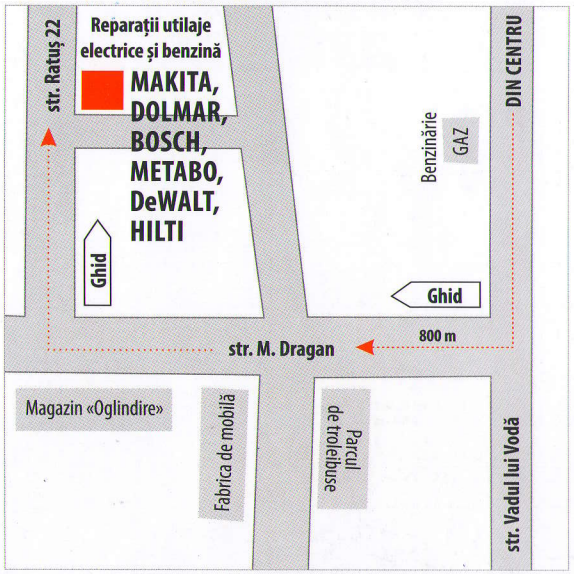

mun. Chișinău, str. Ratuș 22
tel.: (+ 373 22) 49-91-20; fax: (+ 373 22) 40-77-54
mob.: 068-899-929, 069-108-695

Data predării la reparație	Data predării la reparație	Data predării la reparație
Semnătura clientului	Semnătura clientului	Semnătura clientului
CUPONUL DETAȘABIL A TALONULUI DE GARANȚIE	**CUPONUL DETAȘABIL A TALONULUI DE GARANȚIE**	**CUPONUL DETAȘABIL A TALONULUI DE GARANȚIE**
Defecțiunea	Defecțiunea	Defecțiunea
Data eliberării din reparație	Data eliberării din reparație	Data eliberării din reparație
Semnătura clientului	Semnătura clientului	Semnătura clientului

UTILAJ ELECTRIC
TALON DE GARANȚIE ____

Tipul utilajului: Компрессор

Denumirea utilajului: MRC6-E

Numărul după catalog: Bostitch

Numărul de fabricare/seria: 82 13365 SV B015

Data vînzării: 22.07.19

Organizația de comerț: Altosan SRL

Vînzătorul care a deschis ambalajul caracterul complet și starea de funcționarea a verificat și a vîndut

(numele și semnătura)

Cu condițiile garanției sunt informat:

(numele și semnătura)

Importator: ALTOSAN SRL
mun. Chișinău, str. Sciusev 78; Tel.: (+0373 22) 222-450
www.altosan.md