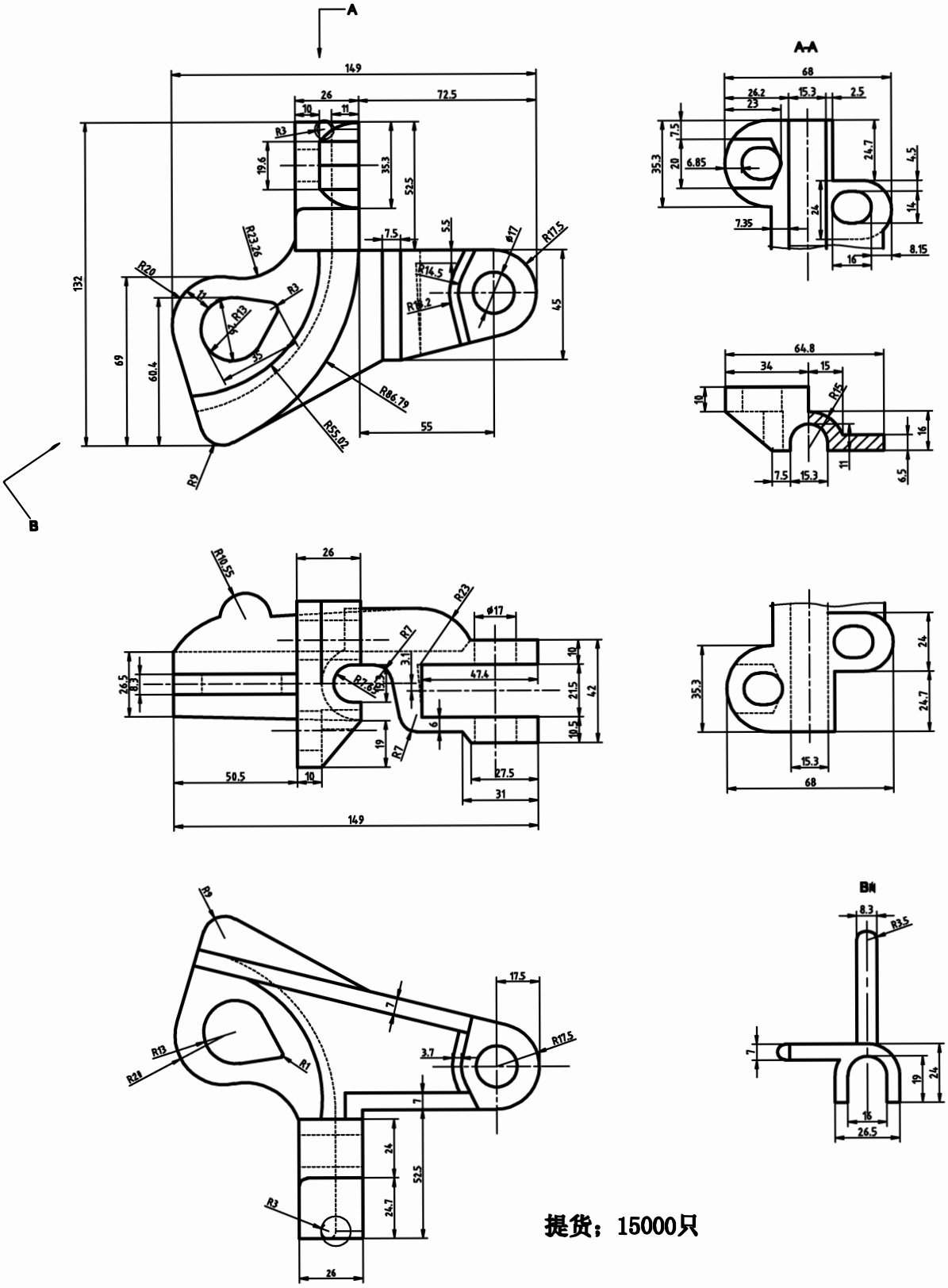

提货：15000只

设 计		标准化		耐张线夹 PAZ-3 35-150mm²	中国•永久 电力金具有限公司
校 对		审 定			比 例
审 核		批 准			
工 艺		日 期	2009.05.19	材 料	

Digitally signed by Habed Gheorghe
Date: 2026.02.25 13:44:08 EET
Reason: MoldSign Signature
Location: Moldova
MOLDOVA EUROPEANĂ