Persoană de contact
E-Mail
Telefon

Client

Persoană de contact
E-Mail
Telefon

Date tehnice

Pompă standard de înaltă eficienţă cu rotor umed Yonos MAXO 25/0,5-12 PN10

Nr. proiect	Proiect redenumit 2024-05-08 09:49:35.319
Denumirea proiectului	
Loc de montaj	
Nr. pozitie client	

Data 08.05.24

Caracteristici

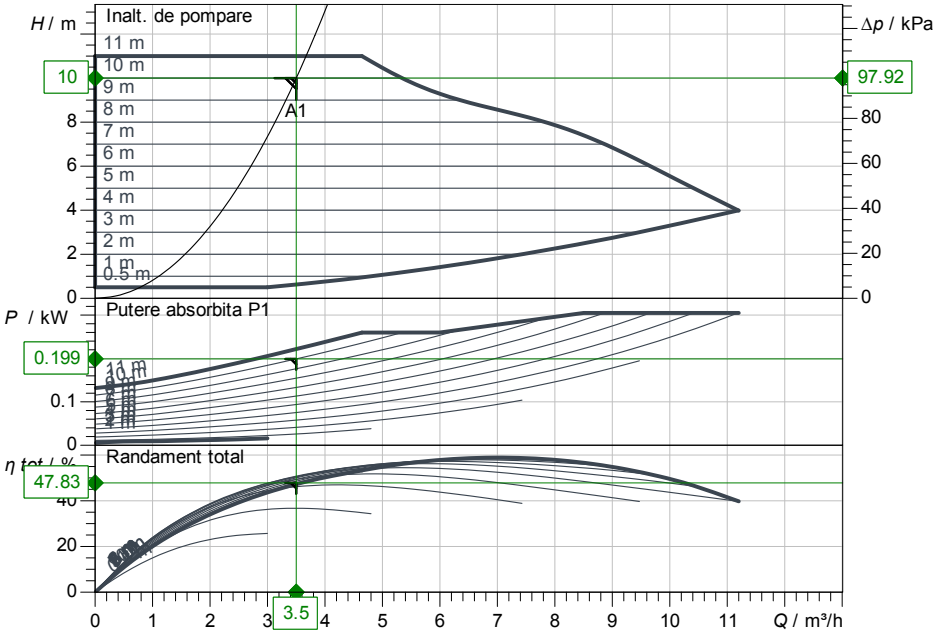

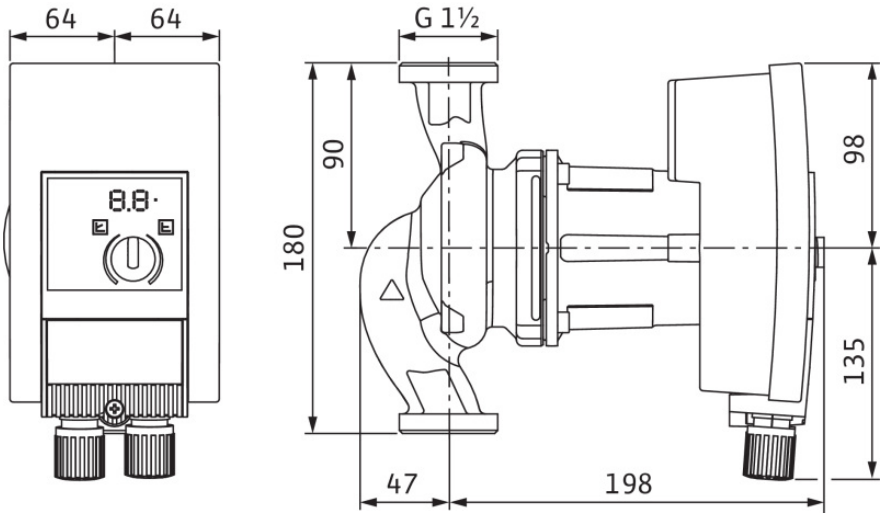

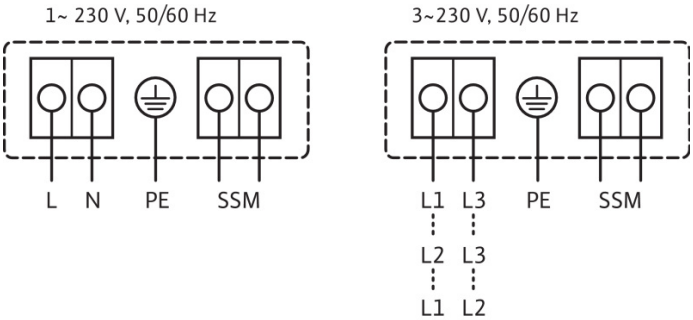

Datele cerute

Debit	3.50 m³/h
Inaltime de pompare	10.00 m
Fluidul vehiculat	Apa 100 %
Temperatura fluidului pompat	20.00 °C
Densitate	998.19 kg/m³
Viscozitate cinematica	1.00 mm²/s

Date hidraulice (punct de lucru)

Debit	3.50 m³/h
Inaltime de pompare	10.00 m
Putere absorbita P1	0.20 kW

Date produs

Pompă standard de înaltă eficienţă cu rotor umed Yonos MAXO 25/0,5-12 PN10

Mod de functionare	dp-c
Presiunea max. de lucru	1000 kPa
Temperatura fluidului pompat	-20 °C ... +110 °C
Max. temperatura ambianta	40 °C
Înălţime minimă de intrare la 50 / 95 / 110°C	3 / 10 / 16

Date motor

Tip constructiv motor	Motor EC
Indice de eficienţă energetică (EEI)	≤ 0.2
Alimentare electrică	1~ 230 V / 50 Hz
Toleranţă admisibilă tensiune	+-10 %
Număr max. de turaţii	4800 1/min
Putere absorbita P1	0.31 kW
Consum de curent	1.33 A
Grad de protectie	IPX4D
Clasă de izolaţie	F
Protecţia motorului	Protecţie internă împotr
Compatibilitate electromagnetică	
Producere de perturbaţii	EN 61800-3;2004+A1
Rezistenţă la perturbaţii	EN 61800-3;2004+A1
Conectori cabluri	2 x M20x1.5

Dimensiuni racord

Racord conductă la aspiraţie	G 1½, PN 10
Racord conductă pe refulare	G 1½, PN 10
Lungime constructivă	180 mm

Materiale

Carcasă pompă	EN-GJL-200
Rotor hidraulic	PPE/PS-GF30
Arbore	1.4122
Depozit material	Cărbune grafitat

Informaţii privind comanda

Greutate aprox.	5.3 kg
Nr. articol	2120641

Digitally signed by Prijilevschi Andrei
Date: 2024.05.10 12:19:30 EEST
Reason: MoldSign Signature
Location: Moldova