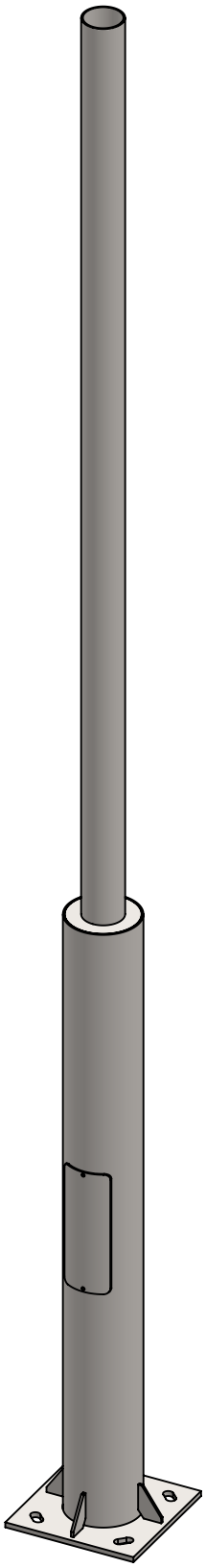

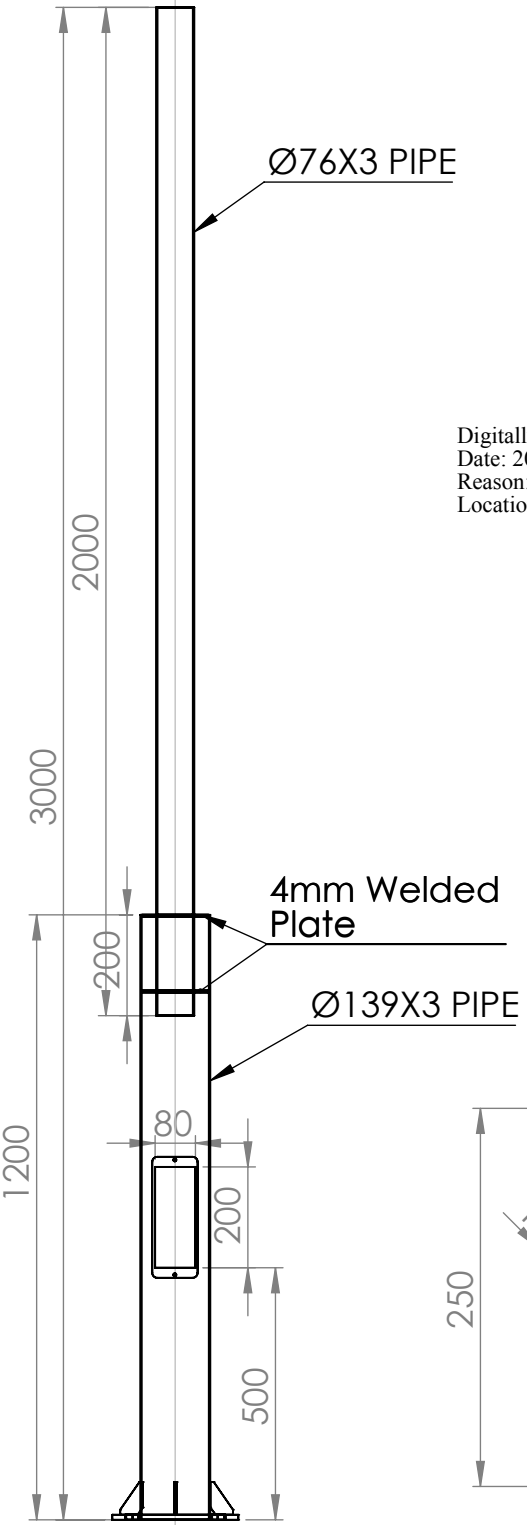

DOOR COVER

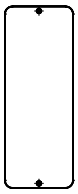

Digitally signed by Petelca Viorel
Date: 2022.03.28 09:25:55 EEST
Reason: MoldSign Signature
Location: Moldova

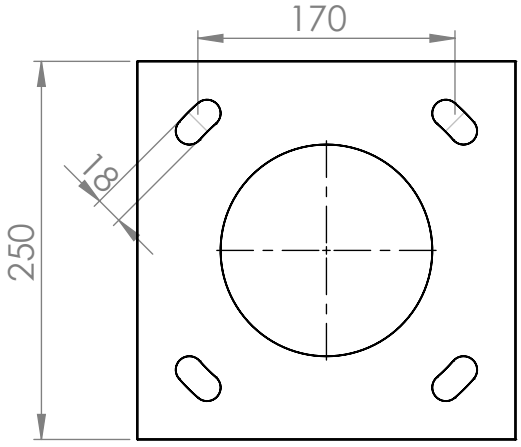

T=10mm

AKSİ BELİRTİLMEDİĞİ SÜRECE: BOYUTLAR MİLİMETREDİR YÜZEY CİLASI: TOLERANSLAR: DOĞRUSAL: AÇISAL:	BİTİRME:	KESKİN KENARLARI PAHLAYIN VE KIRIN	TEKNİK RESMİ ÖLÇEKLENDİRMEYİN / REVİZYON

	İSİM	İMZA	TARİH
ÇİZEN			
DENET.			
ONAY.			
ÜRET.			
KALİTE			

BAŞLIK:

MALZEME:

AĞIRLIK:

RESİM NO.

3 M SIGNAL POLE

A3

ÖLÇEK:1:20

SAYFA 1 / 1