Digitally signed by Miculeţ Victor
Date: 2025.11.21 12:43:22 EET
Reason: MoldSign Signature
Location: Moldova
MOLDOVA EUROPEANĂ

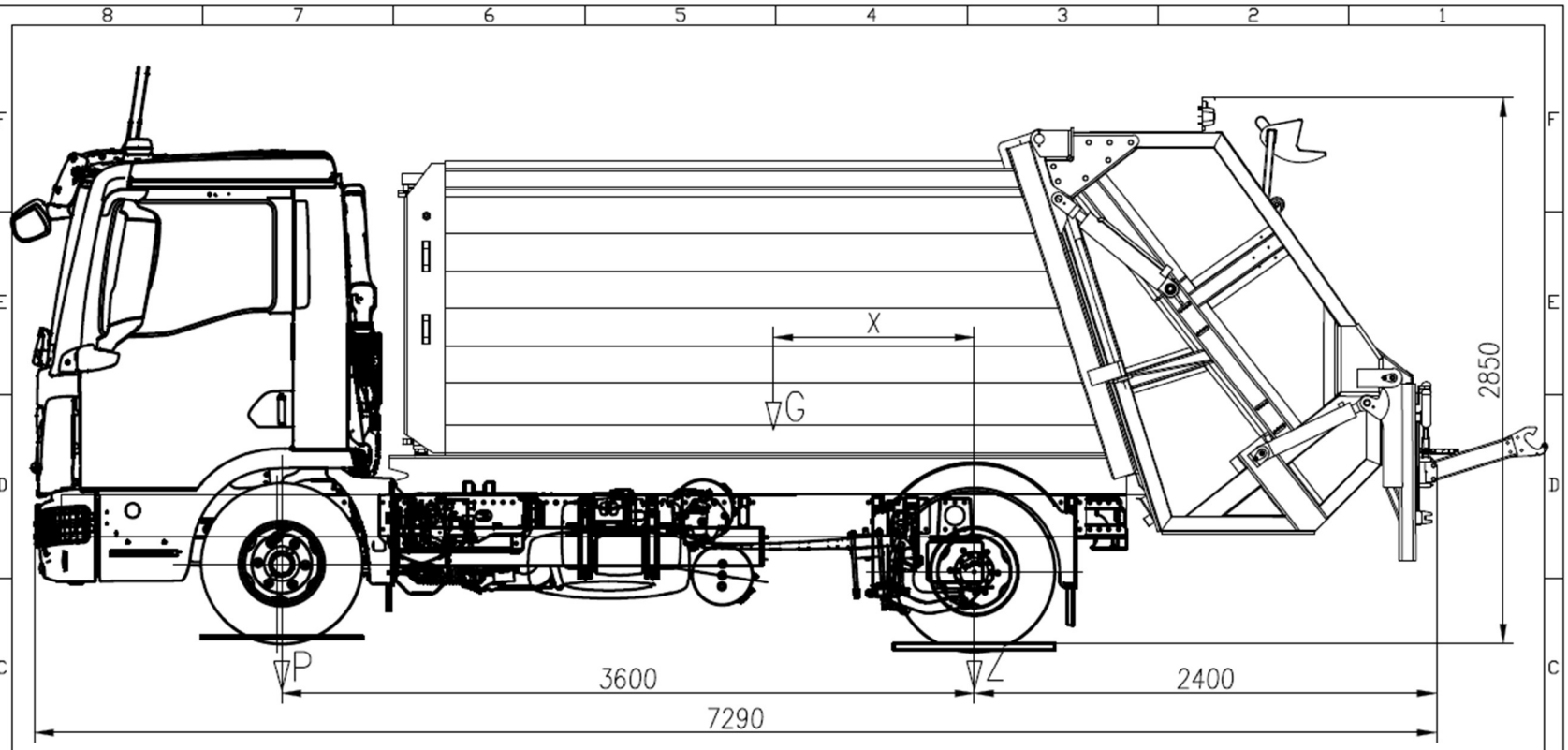

Širina vozila (bez retrovizora)..... 2.300 mm
Širina nadgradnje ..... 2.250 mm
Istresač ..... AU
Kapacitet nadgradnje 8 m3
Kapacitet korita 1,3 m3

Masa (kg)	P os	Z os	G	X [mm]
Šasija	3110	1280	4390	2550
Nadgradnja	200	3750	3950	180
Vozilo spremno za rad	3310	5030	8340	1430
Teret	910	2760	3670	895
Opterećeno vozilo	4220	7790	12010	1265
Dozvoljeno opterećenje	4700	8700	12010	

Moguće odstupanje mera i masa je +/−3%

ATRIKOD	Konstruisao	13.11.2025.	N.KIZIC		
	Pregledao				
Material	Odobrio				
	Standard				
Mera / Vrednost / Masa					
Odstupanje		Datum	Ime	Br	Bilo je / Datum / Ime

Pronena: 5, 4, 3, 2, 1

Naziv: Nadgradnja ATRIK R2PL AU na šasiji MAN TGL12.250 4x2 BL CH, Wb=3600mm

Razmera	Br. sklopa	Br. crteza	List / Listova
1:1		P025121	