OVAJ DOKUMENT je autorsko svojina preduzeća "ATRIKOD" doo - KRUŠEVAC.
Isti se ne smie umnožavati, upotrebljavati niti koristiti kao za koje druge svrhe
van predviđenog bez pismenog odobrenja.
U protivnom, snose se posledice u skladu sa zakonom
Kršenjem zakona (povreda autorskog prava).

Digitally signed by Maranja Mihai
Date: 2025.06.09 09:40:50 EEST
Reason: MoldSign Signature
Location: Moldova
MOLDOVA EUROPEANĂ

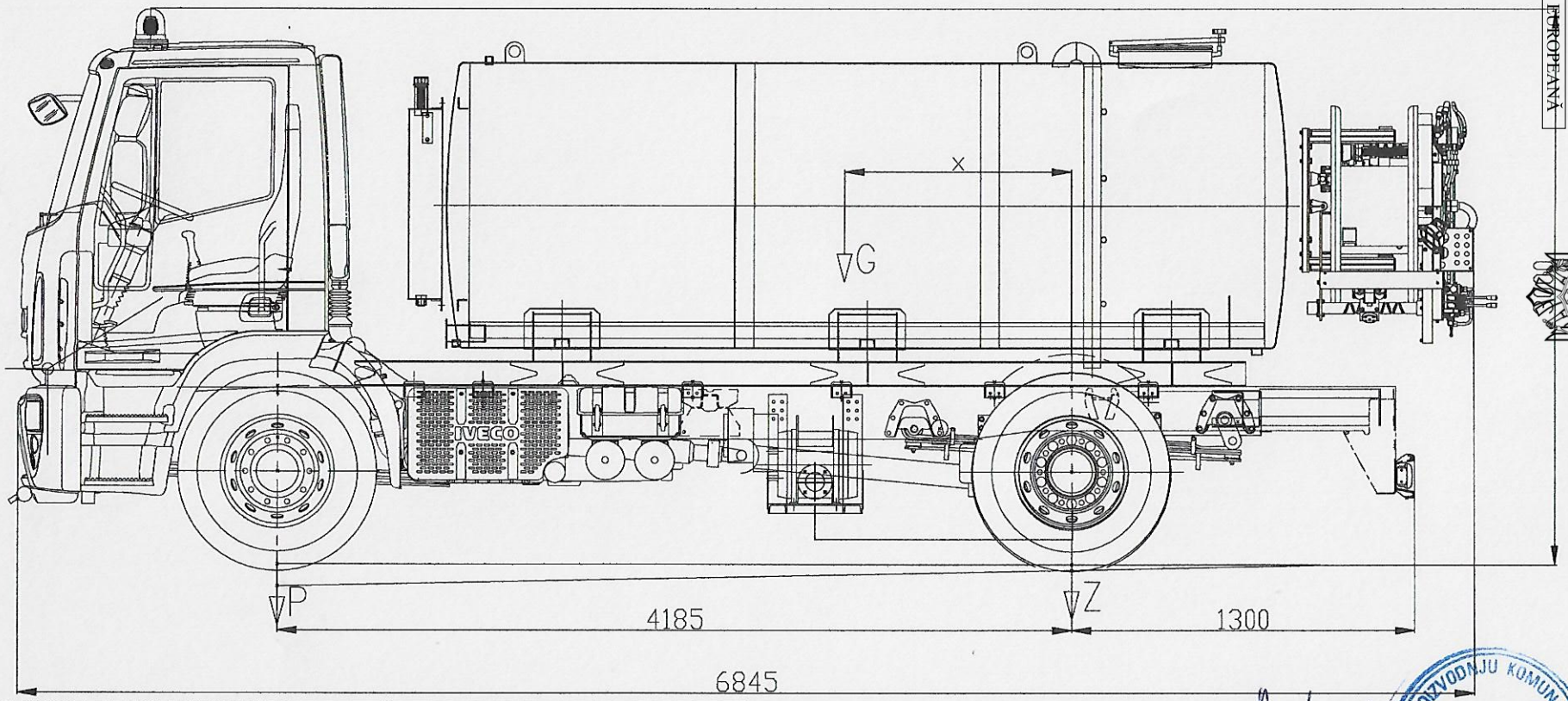

	P (kg)	Z (kg)	G (kg)	X (mm)
Chassis	3700	2150	5850	2647
Superstructure	1060	2640	3700	1199
Unloaded Vehicle	4760	4790	9550	2086
Payload	2439	7011	9450	1080
Loaded Vehicle	7199	11801	19000	1586
Alloved	7500	12000	19000	

Tank volume 10000
Vehicle width 2500 mm

D.O.O. ZA PROIZVODNJU KOMUNALNE OPREME ATRIKOD KRUŠEVAC

		ATRIKOD	Konstruisao	06.06.2025	Darko M.	Izmene	5			
			Pregledao				4			
		Materijal	Odobrio				3			
			Standard				2			
Mera	Vrednost	OE / Masa					1			
Odstupanje				Datum	Ime		Br.	Bilo je	Datum	Ime

Naziv
OFERTA PRE10 IVECO ML190E29 Wb=4185mm

Razmera	Broj sklopa:	Broj crteža:	List Listova
1:28		P176807	