Samochód ciężarowy Urządzenia dodat
1: FASSI F160A.2.23
2: Marrel Ampliroll AL AL16 S58
3: Marrel PANTO 10 500

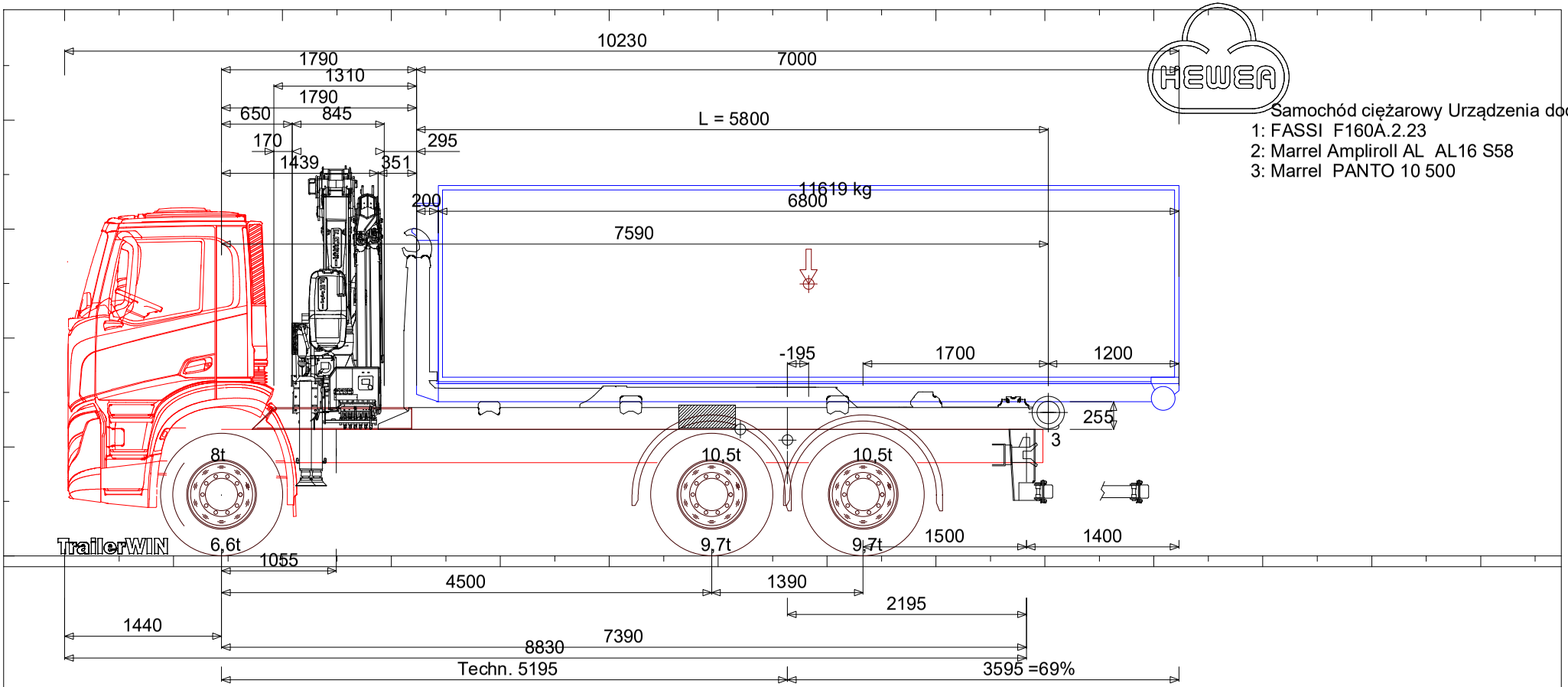

Niezaładowany	7052 { 49%}	7329 (3665+3665)	= 14381 kg
Załadowany	6616 { 25%}	19384 (9692+9692) (2%)	= 26000 kg
Max	8000	19000 (10500+10500)	= 26000 kg

Podnoszenie sytuacji ciała
1696 kg Oś przednia 24304 kg Oś tylna

Digitally signed by Mararița Mihai
Date: 2026.03.23 15:46:35 EET
Reason: MoldSign Signature
Location: Moldova
MOLDOVA EUROPEANĂ

IVECO T-Way MY24 - AD260T36W 6X6 CABINAT AD MY 6X6 - 4500

Hewea sp. z o.o. Byków ul. Przemyslowa 1 55-095 Mirkow

OL 18.02.2026 22:54 : C:\Users\OI\Documents\Trailer\260218 - F160A_2_23 + AL16S58 - Iveco T-Way.trw Obliczanie Data modyfikacji 02-18-2026 TrailerWIN 2026-01