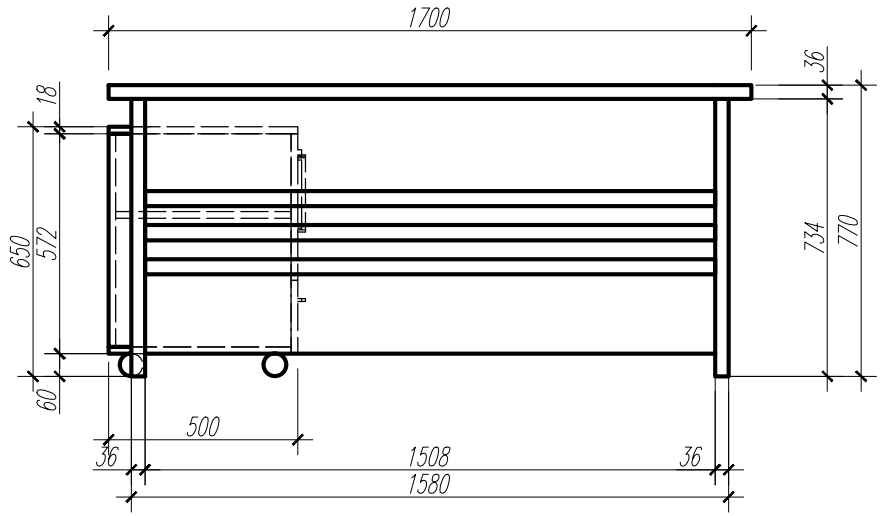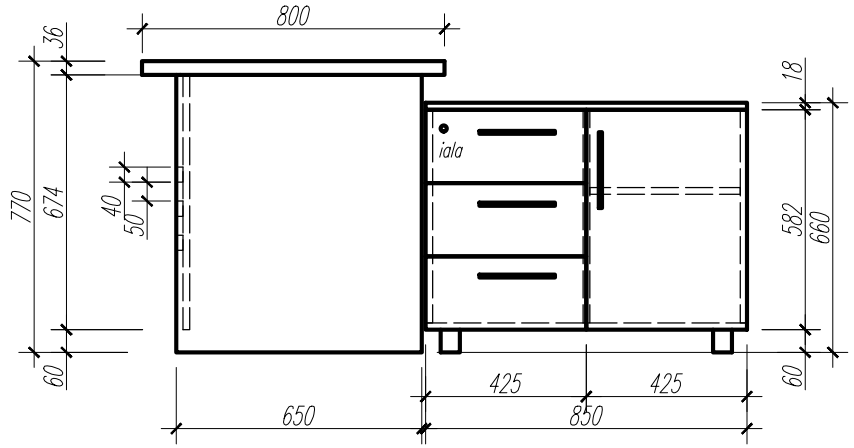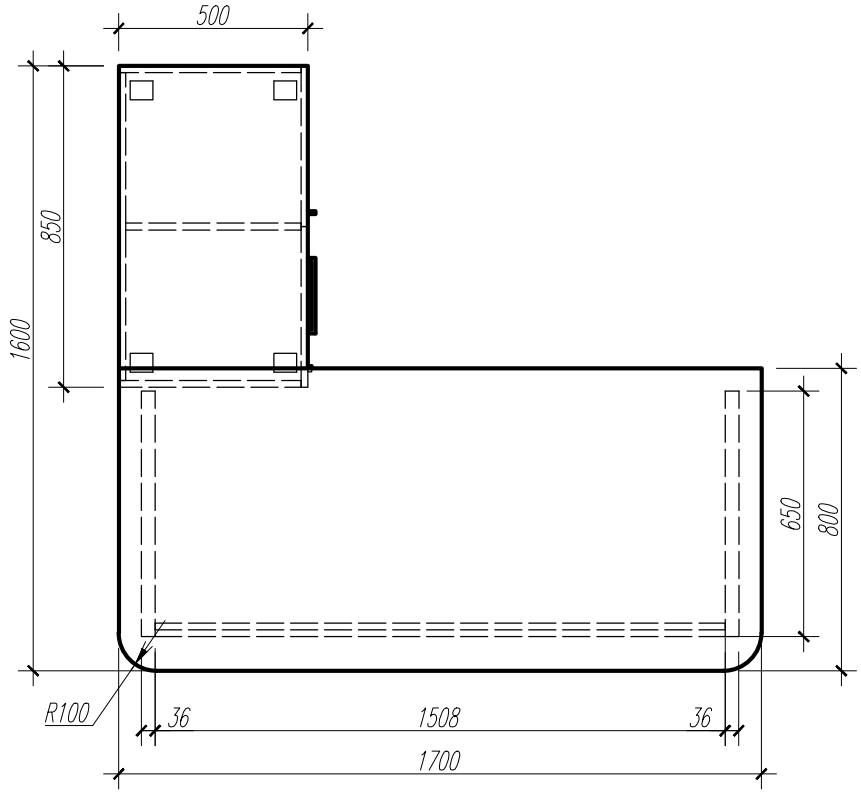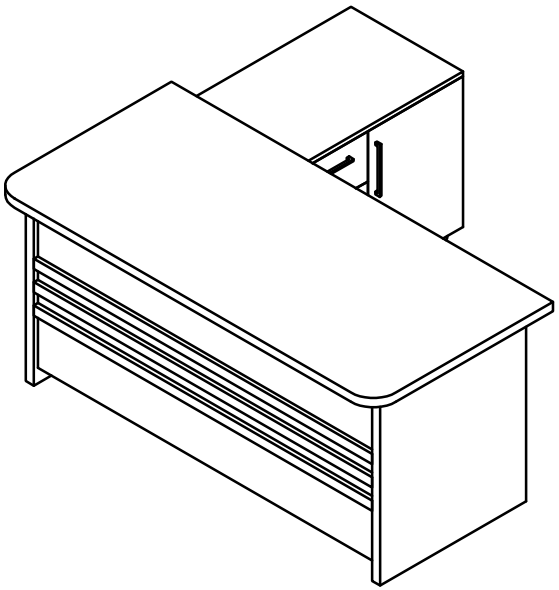Masa pentru birou