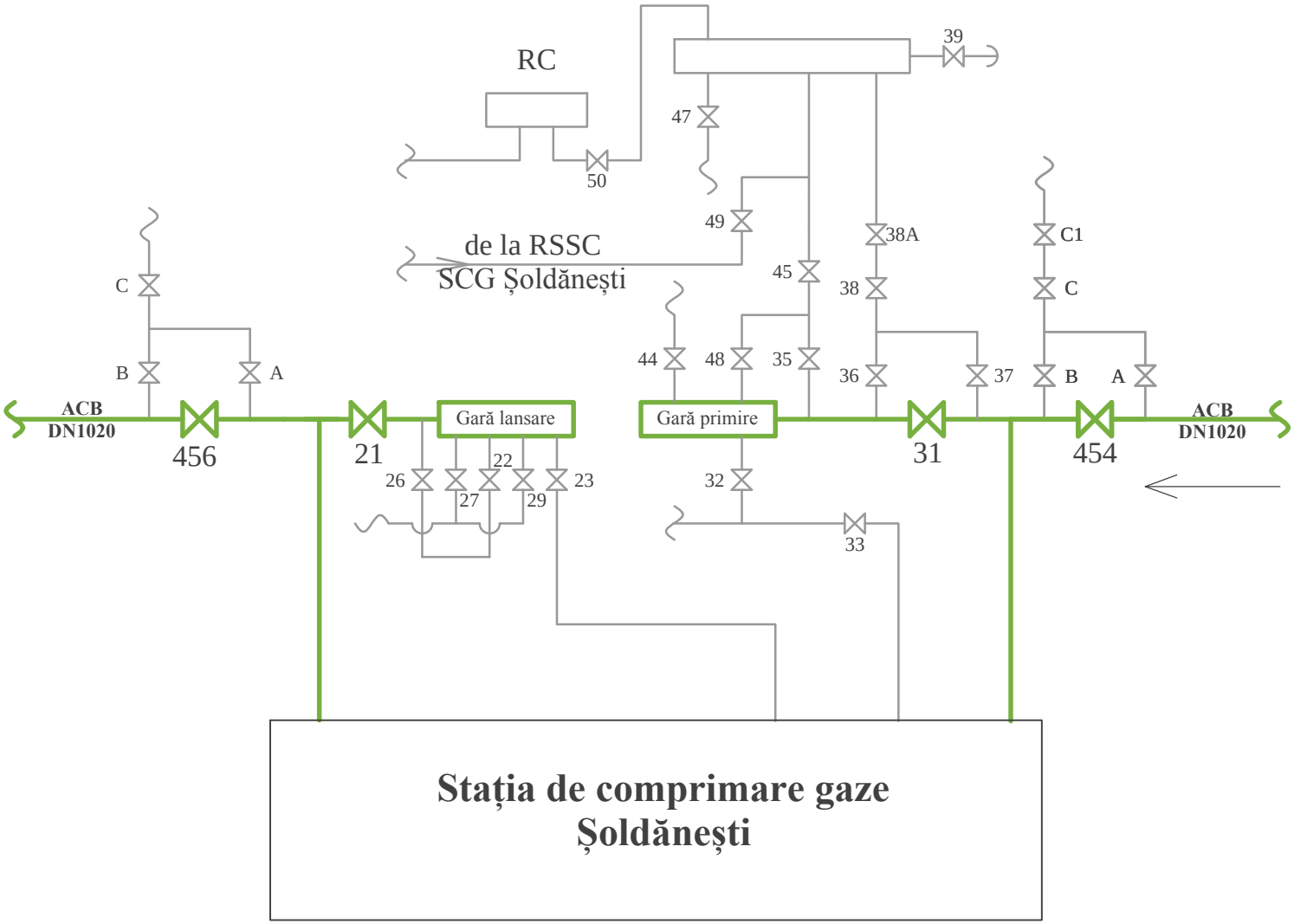Schema tehnologică a gării de lansare -primire a PIG-ului
Stația de comprimare gaze Șoldănești