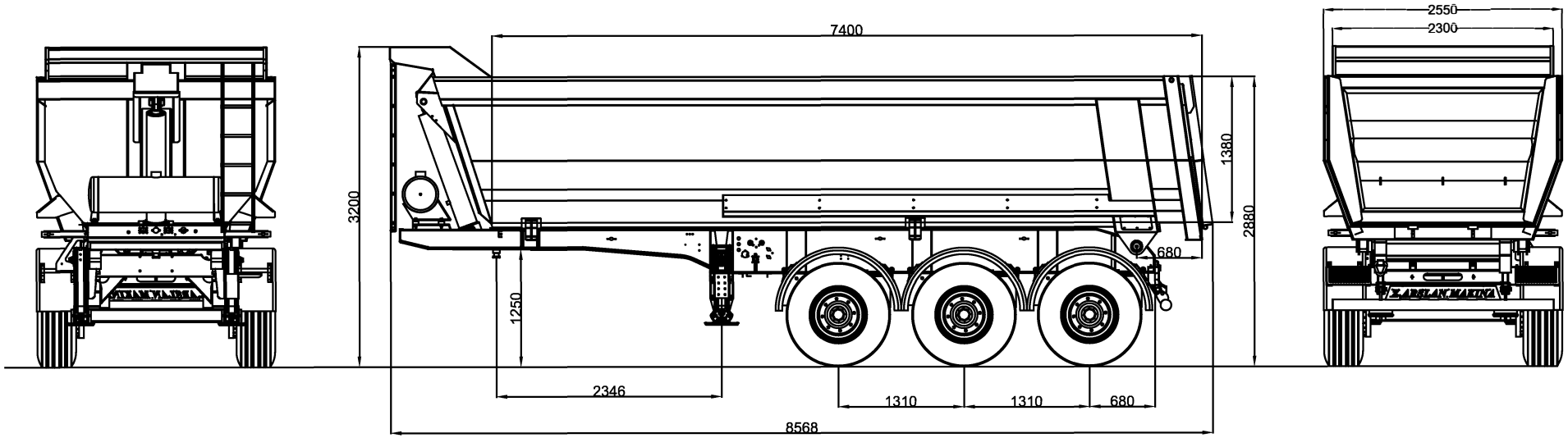

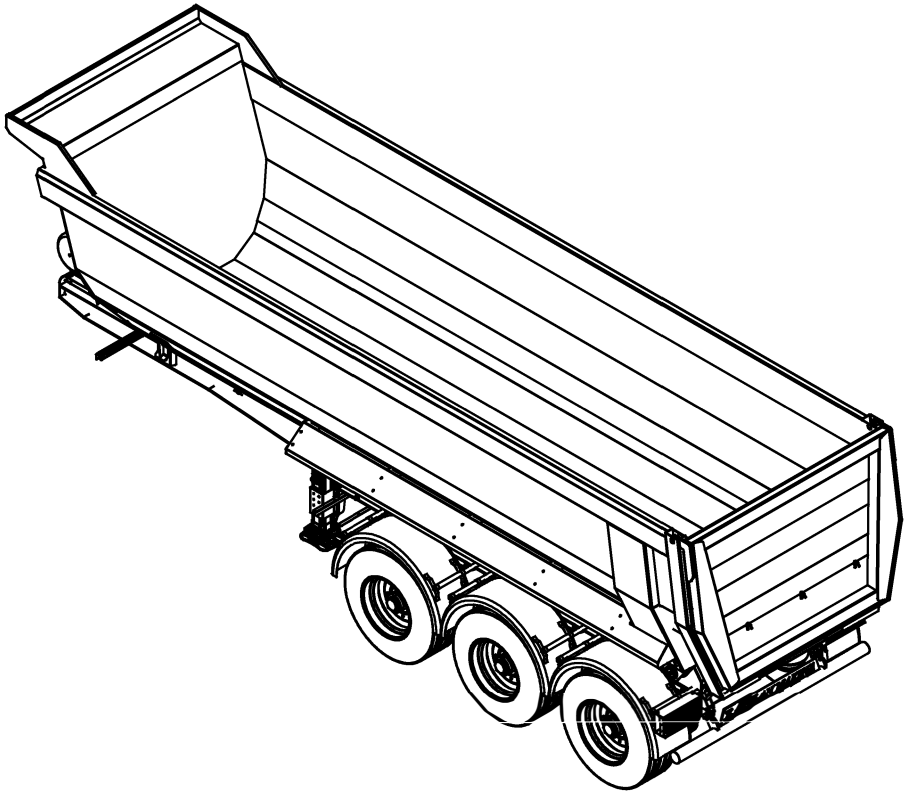

Digitally signed by Chetraru Mihail
Date: 2025.06.01 17:29:57 EEST
Reason: MoldSign Signature
Location: Moldova

MOLDOVA EUROPEANĂ

DIMENSIONAL TOLERANCE VALUES IN WELDED PARTS ISO 13920								
2-30	30-120	120-400	400-1000	1000-2000	2000-4000	4000-8000	8000-12000	12000-16000
±1mm	±1 mm	±1 mm	±2 mm	±3 mm	±4 mm	±5 mm	±7mm	± 7mm

İş plan Numarası	Stok Numarası	Ambar Raf Numarası	Plazma Prog. Numarası	Pres Prog. Numarası	CNC Prog. Numarası	Kalıp	Bıçak	Basma Gücü

Verilmeyen ölçü toleransları ISO 13920 'ye göredir					Ad Soyad	İmza	Tarih	
Tolerançe	Ölçek	Malzeme	Resim No.	Çizen	F.CANİK		26.05.2025	ARSLAN makina
ISO 13920				Kontrol	H.TÜRKOĞLU		26.05.2025	
Tezgah No.	Adet	Ağırlık (kg)	Montaj No.	Onay	E.ARSLAN		26.05.2025	
				E: EMNİYET K: KRİTİK F: FONKSİYONEL M:MİMÖR	Parça Adı			
		Kalınlık	Rev. No. 00		POOL TYPE TRAILER (7400-ÜST ŞASİLİ-22 M3)			