Digitally signed by Petru Ioana
Date: 2023.12.15 10:01:29 EET
Reason: MoldSign Signature
Location: Moldova

Sante

NITRO HB 8000

NITROCARE DÖRT MOTORLU LİFTLİ YOĞUN BAKIM HASTA KARYOLASI

NITROCARE FOUR MOTORS COLUMN MODEL INTENSIVE CARE PATIENT BED

1-) Hemşire Konrol Paneli
2-) Korkuluk Kumandası
3-) El Kumandası
4-) Mekanik CPR
5-) X-Ray Özelliği
6-) 360 Derece Dönebilen Tekerler
7-) 5. Teker
8-) Korkuluk açma kapama özelliği
9-) Sökülebilir Baş ucu ve Ayak ucu paneli
10-) Açı Ölçer
11-) Hemşire Kontrol Paneli Gizleme Çekmecesi
12-) ABS yatma yüzeyi
13-) İdrar Torbası Askılığı
14-) Çarpma Koruyucu Tamponlar
15-) Yüksekliği Ayarlanabilir Serum askılığı

1-) Nurse Control Panel
2-) Side Rail Control
3-) Hand Control Unit
4-) Mechanical Cpr
5-) X-Ray Cassette Holder At Backrest (Hpl)
6-) 360° Movable Castors
7-) 5th Castor (125 Mm)
8-) Side Rail Open / Close
9-) Removable Head And Foot Board
10-) Angle Gauge
11-) Nurse Control Panel Storage
12-) Abs Bed Surfaces
13-) Urine Bag Holders
14-) Protection Bumpers
15-) IV Pole

TEKNİK ÖZELLİKLER

Sırt Ayak, Yükseklik, Trendelenburg ve Ters Trendelenburg Hareketlerini Motor Yardımı ile Yapabilmektedir

Karyola Fowler Vaskuler Pozisyonları Alabilmektedir

Hemşire Kontrol Paneli ve Saklama Alanı Mevcuttur

Hemşire Kontrol Paneli ile tüm fonksiyonları kilitleyebilme özelliği

Korkulukta Merkezi kontrol Kumandası

El Kumandası

Batarya

Mekanik ve Elektronik CPR

Sırt kısmında X-Ray ve Kaset Yuvası

Yatak Boyu Uzatma

Kademeli Mekanizma ile Diz Hareketi Ayarlama

ABS Yatma Yüzeyi

360 Derece dönebilen merkezi kilitli tekerler mevcuttur.

Antistatik Teker Mevcuttur. / 5. Teker (125 mm)

Yüksekliği Ayarlanabilir Serum Askısı

32 Dansite Antibakteriyel Şilte

TECHNICIAL SPECIFICATIONS

Headrest, Legrest, Height, Trendelenburg / Reverse Trendelenburg Adjustment With Electronic Motors

Fowler And Vascular Position

Nurse Control Panel And its Storage

Nurse Control Panel Can Lock The Functions

Hand Control Unit

Battery

Mechanical And Electronic Cpr

X-Ray Cassette Holder At Backrest (Hpl)

Bed Extension

Knee Adjustment With Gradual Mechanism

Removable Head And Foot Board Made Of ABS

4 Pcs Side Rails Made Of ABS

Abs Bed Surfaces

360° Movable Castors With Central Brake Systems (150 mm)

1 Antistatic Castor / 5th Castor (125 mm)

Height Adjustable Iv Pole

DECORS 1034 MAVİ | 1081 KUM BEJİ

EXPORT OPTIONS

Foam Or Visco Mattress

Lateral (Tilt) System

Attendant Control Touch Screen (10")

Weight Scale System

Double Castors Q 150

Full Hpl Bed Surface

Control Panel On Side Rails

Foot Control Panel

Under Bed Light

Lifting Pole (Self Help Pole)

Linen Tray

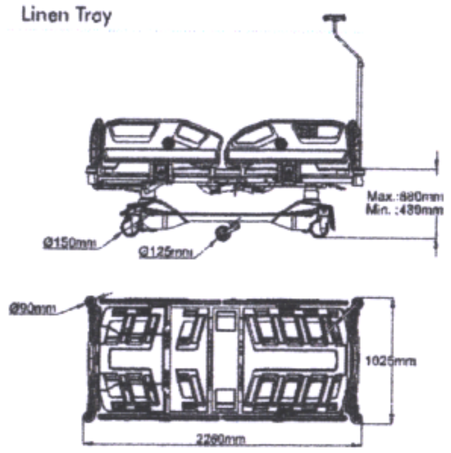

NITROCARE

Ürün Görselleri Seçilen Aksesuar ve Opsiyonlara göre Farklılıklar Gösterebilir.
Product Images May Vary According to Selected Accessories and Options.

SIRT HAREKETİ / BACKREST | AYAK HAREKETİ / LEGREST | SIRT - AYAK / BACKREST-LEGREST | DİZ KIRMA / KNEE BREAKING | YÜKSEKLİK / HEIGHT | TERS TRENDELENBURG / REVERSE TRENDELENBURG | TRENDELENBURG / TRENDELENBURG | KARDİYAK / CARDIAC

Yatak Uzatma
Bed Extension

Hemşire Kontrol Paneli
Nurse Control Panel

ABS Yatma Yüzeyi
ABS Bed Surfaces

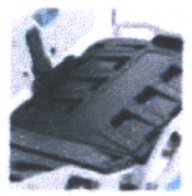

Teker Kilit Sistemi
Brake System

Korkuluk Açma Kapatma
Side Rails Lock