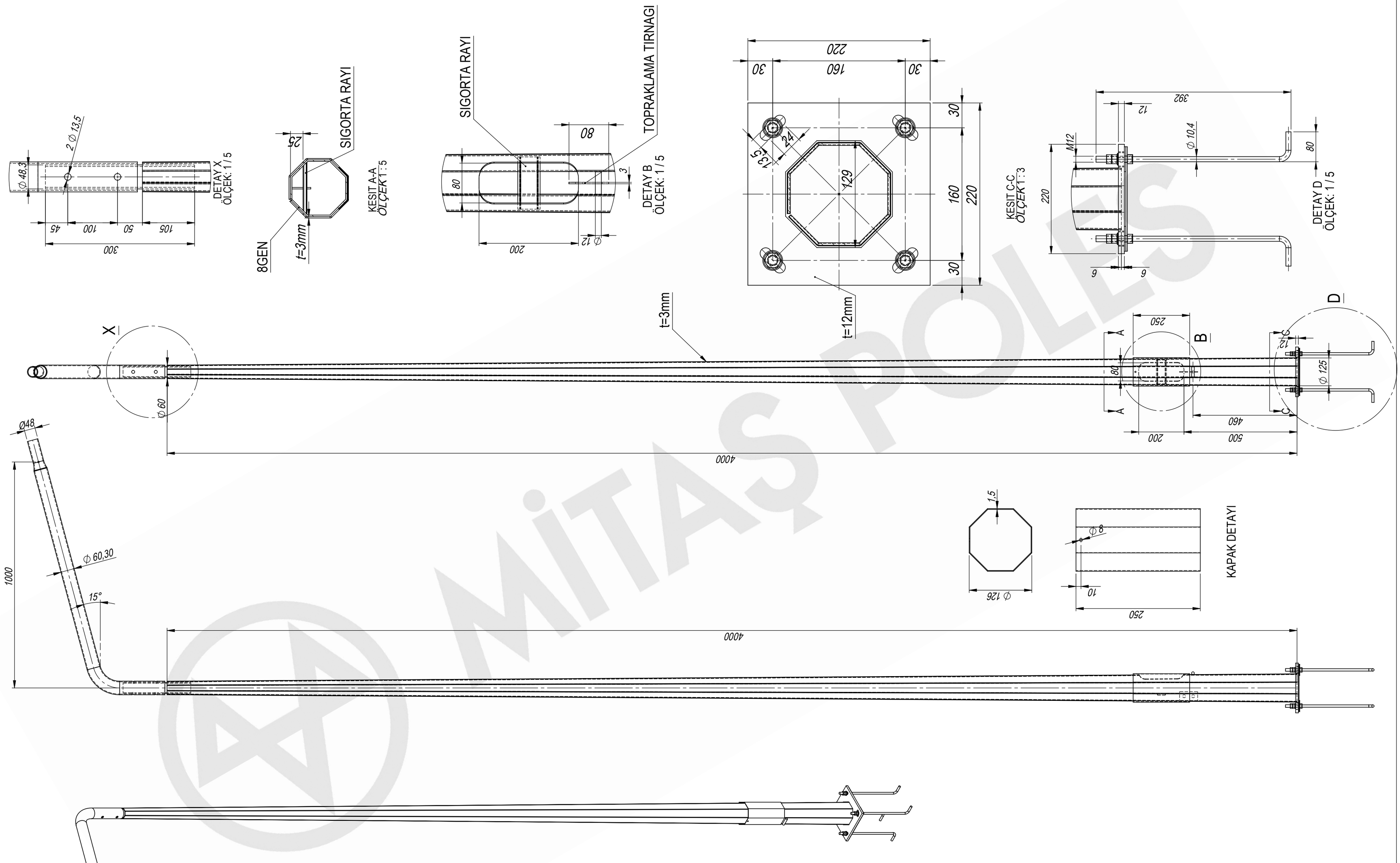

GENERAL NOTES / GENEL NOTLAR	MATERIAL / MALZEME			NAME / İSİM	SIGN / İMZA	DATE / TARİH
	SHAFT / GÖVDE	S235	DESIGN / HAZIRLAYAN	K.CANBALOGLU		31.03.2017
* ALL DIMENSIONS ARE IN mm.	FLANGE / FLANŞ	S235	DRAWN / CIZEN	uoakbiyik		31.03.2017
TÜM ÖLÇÜLER mm'DİR.	OTHER ACCESSORIES / DİĞER AKSESUARLAR	S235	CHECKED / KONTROL	A.PEHLİVAN		31.03.2017
* ALL STEEL ITEMS,BOLTS,NUTS & WASHERS TO BE HOT-DIP GALVD.AS PER (EN ISO 1461)			APPROVED / ONAY	K.CANBALOGLU		31.03.2017
TÜM ÇELİK ELEMANLAR,CIVATA, SOMUN VE RONDELALAR SICAK DALDIRMA GALVANİZDİR. (EN ISO 1461)			DESIGN NOTES / TASARIM NOTLARI			
* BOLTS CAN BE USED AS (ISO 898) 5.8 & 6.8 & 8.8 ACCORDING TO DESIGN CRITERIA.			DESIGN WIND SPEED / TASARIM RÜZGAR HIZI		107 km/h	
TASARIM KRİTERLERİNE GÖRE CIVATALAR (ISO 898) 5.8 & 6.8 & 8.8 OLARAK KULLANILABİLİR.			FACTOR OF SAFETY / GÜVENLİK KATSAYISI			
			DESIGN STANDART / TASARIM STANDARDI		EN40-3-1&3	

AD1 40-10
OUTLINE

SIP/TEK.NO		
PAFTA NO	AD1 40-10	
TARIH	31.03.2017	
SHEET 1 OF 1	SCALE 1:20	A2

REV: A

MİTAŞ POLİGON DEMİR ÇELİK A.Ş.
Eski Güvercinlik Yolu No.:113 Gazi 06560 ANKARA
Tel:+90.312 296 20 00 Fax:+90.212 310 46 36
Kızılbey V.D.9220658412 www.mitaspole.com

MİTAŞ POLES