Plan soclu

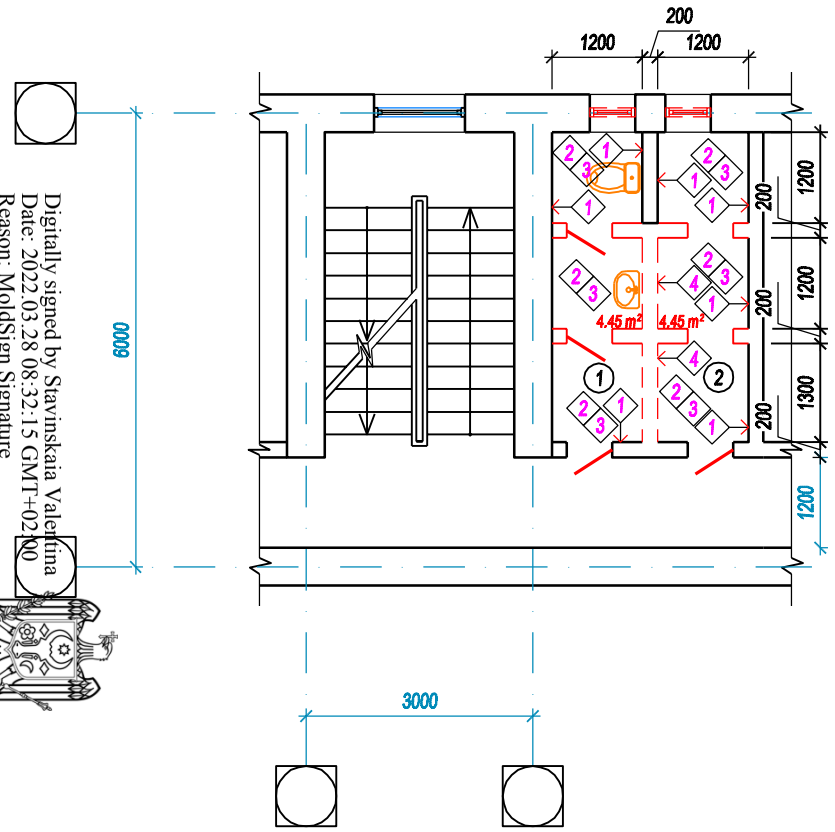

Plan etaj I

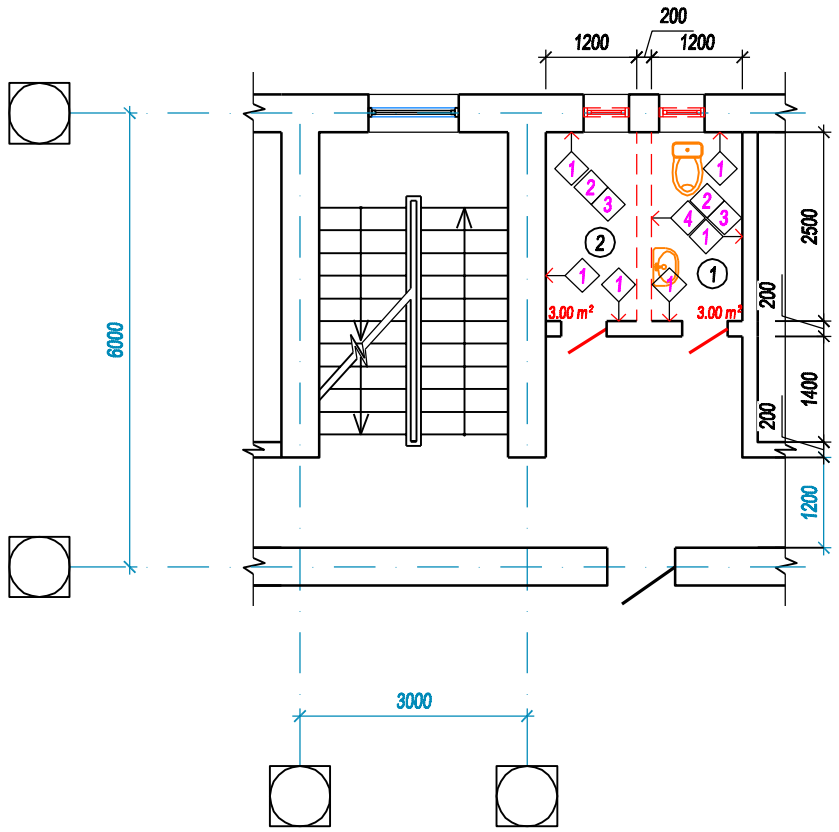

Plan etaj II

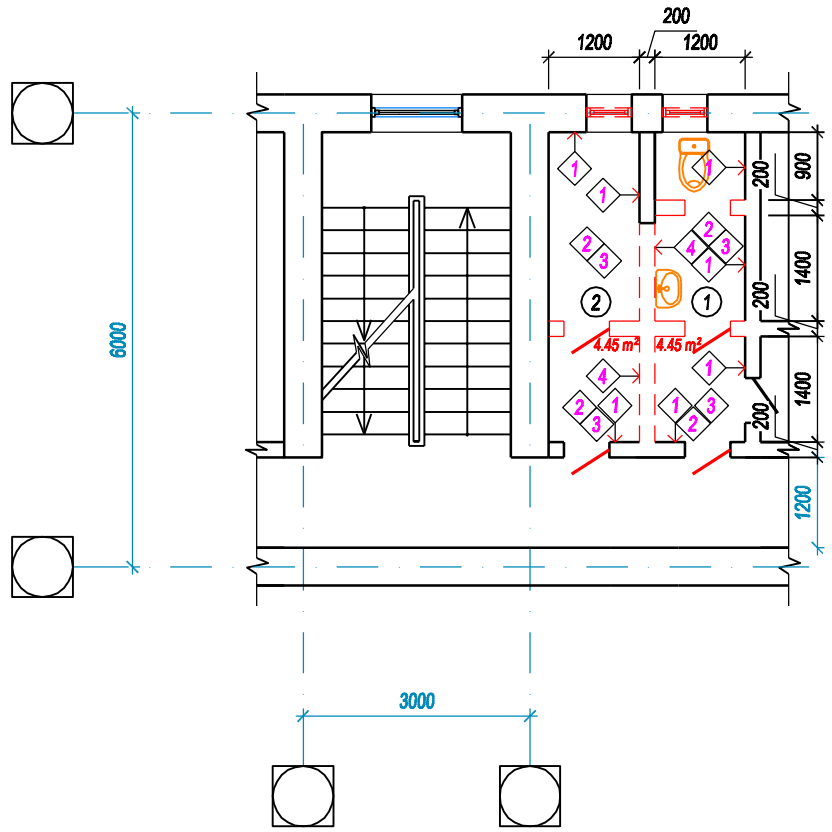

Plan etaj III

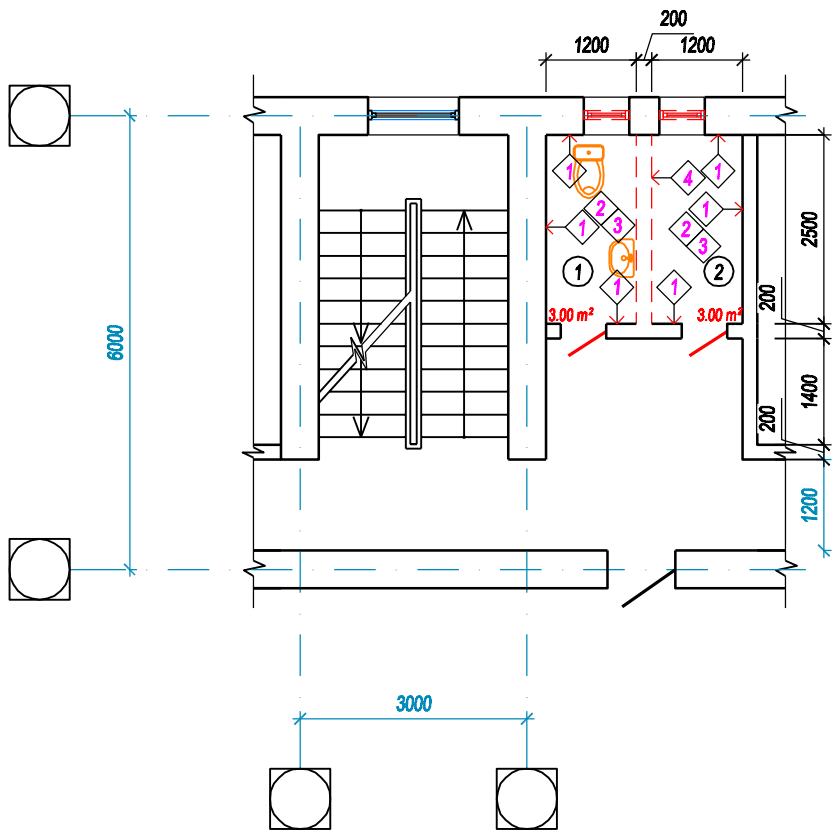

1 - Demontarea de teracota pe pereti

2 - Indepartarea spalare de var de pe tavan

3 - Demontarea pardoselilor de teracota

4 - Demontarea peretilor despartitori din caramida

Explicatia incaperii

N.	Denumire	Aria m²
1	WC	vezi plan
2	Debara	vezi plan

Evidenta volumului de demolare

N.	Denumirea lucrarilor	Unit. de masura	Plan
1	Demontarea de teracota pe pereti	m³	
2	Indepartarea spalare de var de pe tavan	m³	
3	Demontarea pardoselilor de teracota	m²	
4	Demontarea peretilor despartitori din caramida	m³	

Mod.	Nr.part.	Planşa	№ doc.	Semnat.	Data
A.Ş.P.		Ianachi I.			
C.Ş.P.		Guşilo I.			
Arhitec		Ameţinschi T.			

Obiect nr.03/22 - 1 - SA

Lucrarile de reparatie capitala a grupurilor sanitare din incinta Teatrului Dramatic Rus de Stat "Anton Cehov", situat pe str. Vlaicu Parcalab nr. 75

Grup sanitar (Admistraţie)

Faza	Planşa	Planşe
PE	2	

Plan subsol cota - 2.800
Dimensionare.

VERILARPROIECT
Licenţa Nr.49641 din 18.08.2015

Взам. инв. №

Подпись и дата

Инв. № подл.

Digitally signed by Stavinskaia Valentina
Date: 2022.03.28 08:32:15 GMT+02:00
Reason: MoldSign Signature
Location: Moldova

Plan soclu; etaj II

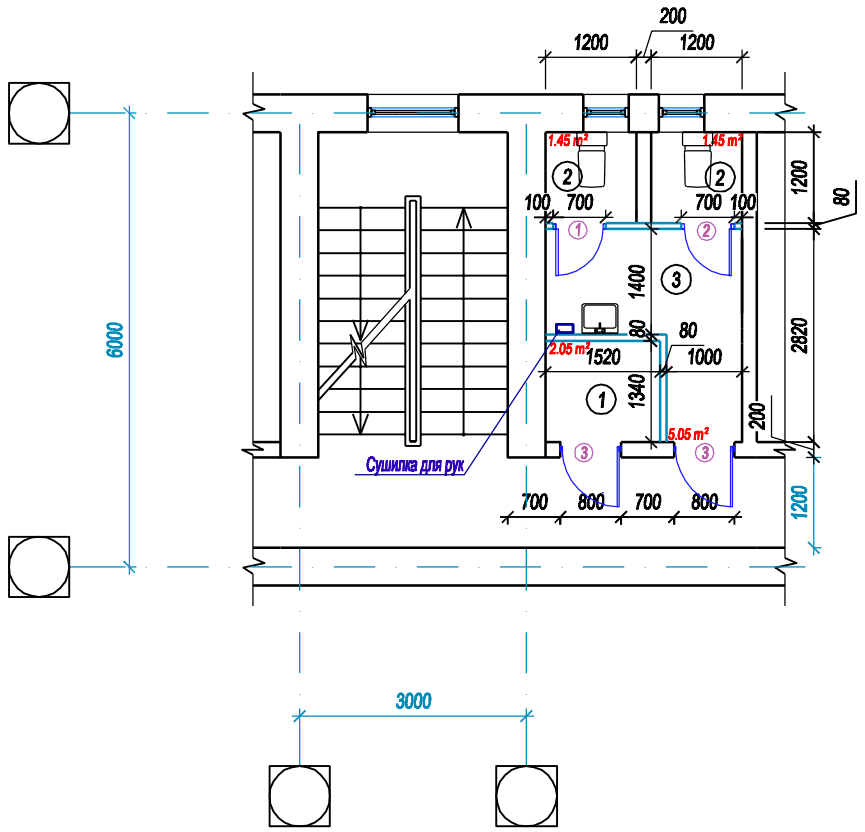

Plan etaj I;III

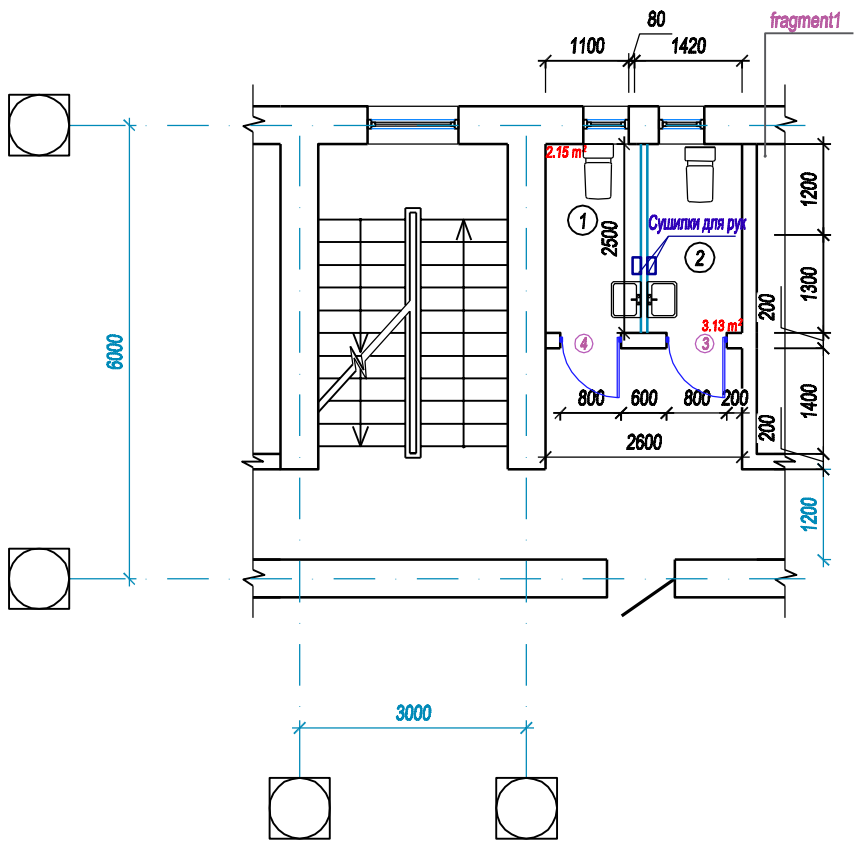

Vedere B

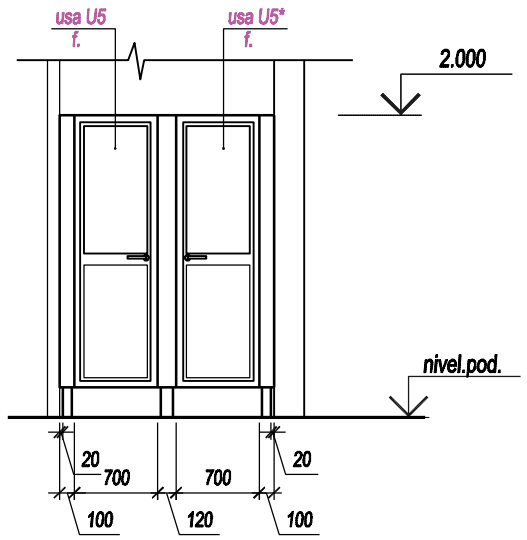

Vedere A

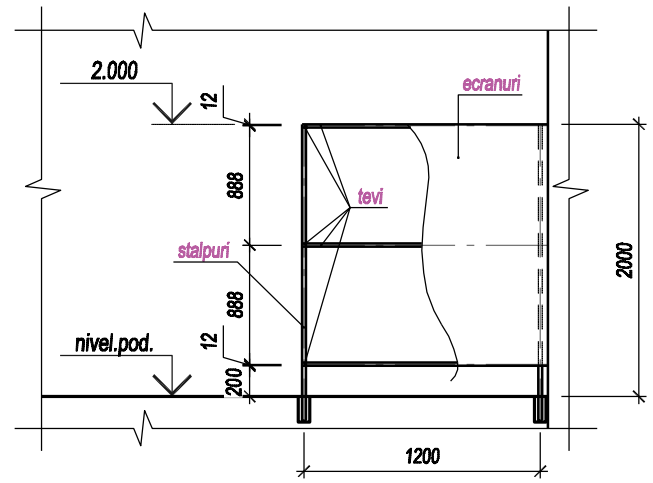

Explicatia incaperii

N.	Denumire	Aria m²
1	WC	vezi plan
2	WC	vezi plan
3	Coridor	5,05

Nota:

1. *Foaia data se studiaza impreuna cu f. .*
2. *In bloc sanitar se executa pereti despartitor si usile din ecran plastic de hidrofug h=1,8m pe carcas metalic - se executa cu firma specializata.*
3. *Stalpurile peretilor despartitor trebuie de montat in puturi (50mm) preventiv prevazut, adancime h=200mm cu ulterilor de betonat puturilor cu beton cl.B15 .*

Mod.	Nr.part.	Planşa	№ doc.	Semnat.	Data
A.Ş.P.		Ianachi I.			
C.Ş.P.		Guşilo I.			
Arhitec		Ameţinschi T.			

Obiect nr.03/22 - 1 - SA

Lucrarile de reparatie capitala a grupurilor sanitare din incinta Teatrului Dramatic Rus de Stat "Anton Cehov", situat pe str. Vlaicu Parcalab nr. 75

Grup sanitar (Admistraţie)

Faza	Planşa	Planşe
PE	3	

Plan subsol cota - 2.800
Lucrari noi.

VERILARPROIECT
Licenţa Nr.49641 din 18.08.2015

Взам. инв. №

Подпись и дата

Инв. № подл.

Specificarea usilor și ferestre

Marca, poz.	Vedere	Denumirea	Cantitate	Total	Nota
1	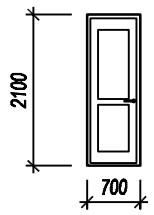	Usa interioara MDF (stinga)	1	1	
2	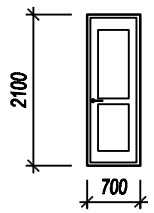	Usa interioara MDF (dreapta)	1	1	
3	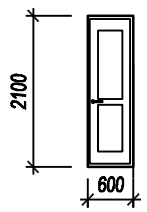	Usa interioara MDF (dreapta)	3	3	
4	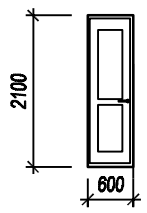	Usa interioara MDF (stinga)	1	1	
5;5*	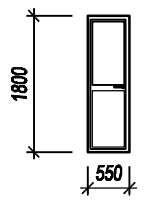	Usa PVC (stinga) / Usa PVC (dreapta)	1 / 1	1 / 1	
	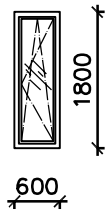	Fereastra din aluminium cu bara termică și geam termopan	8	8	

Evidenta de finisare a incaperilor,suprafata m

Denumirea sau numarul pe plan	Tavan		Pereti sau perete despartitori		Panou			Nota
	Aria, m²	Aspect de finisare	Aria, m²	Aspect de finisare	Aria, m²	Aspect de finisare	Inaltimea mm	
1	4,10	Plasa fibra de sticla	41,56	Tencuiala mortar de ciment si nisip	—	—	—	—
	4,10	Driscuire cu amestec uscat "Knauff"	41,56	Plasa fibra de sticla				
	4,10	Ghituire "Eurofin"-1mm	41,56	Driscuire cu amestec uscat "Knauff"				
	4,10	Grunduire	41,56	Ghituire "Eurofin"-1mm				
	4,10	Emulsie apoasa	41,56	Grunduire				
			41,56	Emulsie apoasa				
2;3	12,90	Plasa fibra de sticla	—	—	126,68	Tencuiala mortar de ciment si nisip	2500	—
	12,90	Driscuire cu amestec uscat "Knauff"						
	12,90	Ghituire "Eurofin"-1mm			126,68	Placi ceramice (adezive)	2500	—
	12,90	Grunduire						
	12,90	Emulsie apoasa						

Nota:

1. Foaia data se studiaza impreuna cu f. .
2. Preventiv de a aplica gruduirea de efectuat slefuire si desprafuire a peretilor.
3. Grosimea de amestec uscat pe tavan -5mm,pe pereti -5mm,tecuiala din ciment si nisip -20mm.
4. Suprafata glafurilor interiori este inclus in evidenta de finisare a incaperilor.
5. Grosimea rosturilor dintre placile de ceramica -2mm.
6. Dimensiunile usilor se concretizeaza pe loc.

Mod.	Nr.part.	Planşa	№ doc.	Semnat.	Data
A.Ș.P.		Ianachi I.			
C.Ș.P.		Guşilo I.			
Arhitec		Ameţinschi T.			

Obiect nr.03/22 - 1 - SA

Lucrarile de reparatie capitala a grupurilor sanitare din incinta Teatrului Dramatic Rus de Stat "Anton Cehov", situat pe str. Vlaicu Parcalab nr. 75

Grup sanitar (Admistrație)

Faza	Planșa	Planșe
PE	4	

Plan subsol cota - 2.800
Specificarea uşilor. Finisarea încaperilor

VERILARPROIECT
Licența Nr.49641 din 18.08.2015

Взам. инв. №
Подпись и дата
Инв. № подл.

Plan finisare a tavanului soclu; etaj II

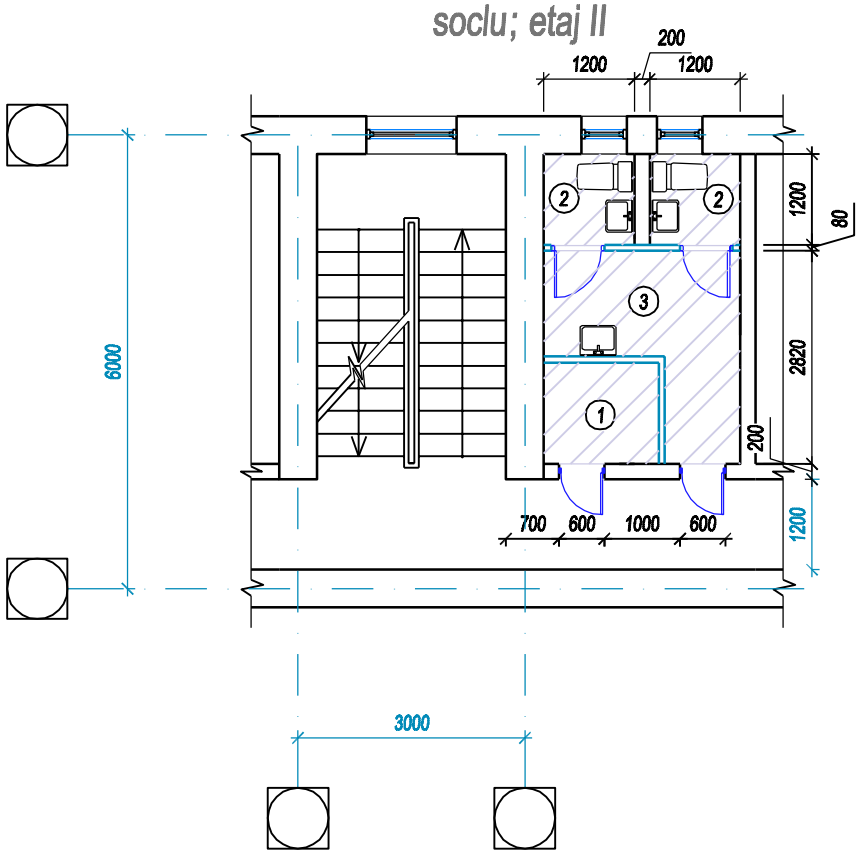

Plan finisare a tavanului etaj I ; III

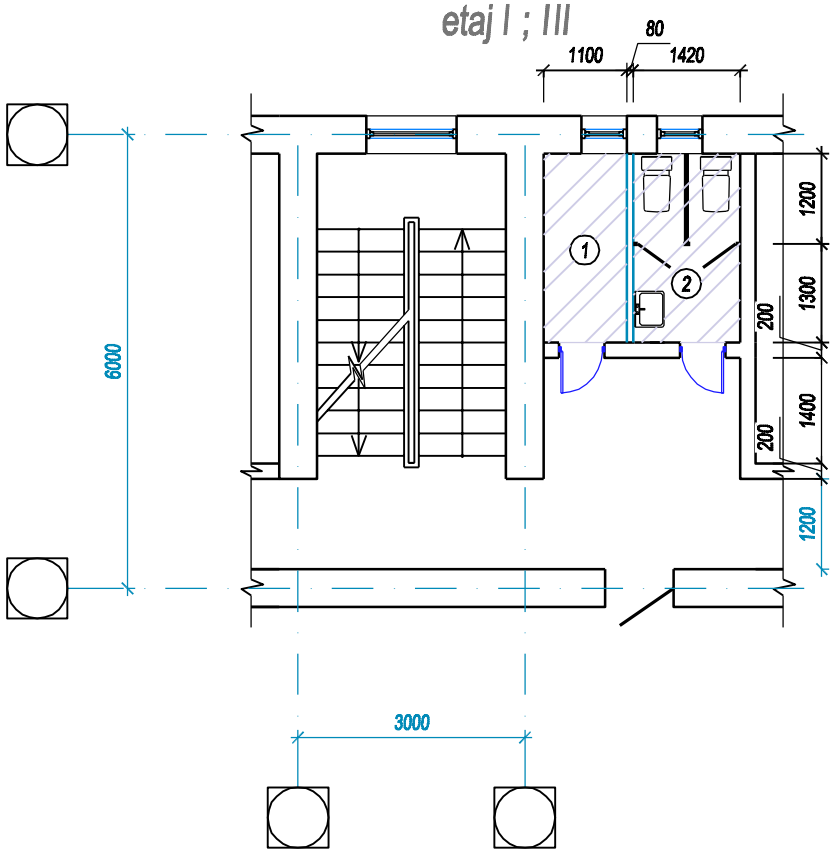

Explicatia incaperii

N.	Denumire	Aria m²
1	Debara	9,60
2	WC	12,90
3	Coridor	10,10

Explicatia gaurilor

N. pe plan	Marimea,mm		Cota de jos,mm	Setul
	b	h		
1				
2				
3				
4				
5				
6				
7				
8				
9				
10				

Tavan finisat cu amestec uscat, vopsea

3.000 Cota de jos a tavanului

Nota:

1. *Foaia data se studiaza impreuna cu f. .*
2. *Lucrari de instalarea tavanelor suspendate vor fi efectuate dupa lucrarile instalatilor sanitare si altori instalatii.*
3. *Gauri in pereti trebuie de facut cu metoda de gaurire prelimitat de-a lungul conturului gaurilor..*

Mod.	Nr.part.	Planşa	№ doc.	Semnat.	Data
A.Ş.P.		Ianachi I.			
C.Ş.P.		Guşilo I.			
Arhitec		Ameţinschi T.			

Obiect nr.03/22 - 1 - SA

Lucrarile de reparatie capitala a grupurilor sanitare din incinta Teatrului Dramatic Rus de Stat "Anton Cehov", situat pe str. Vlaicu Parcalab nr. 75

Grup sanitar (Admistrație)

Faza	Planşa	Planşe
PE	5	

Plan subsol cota - 2.800
Finisarea tavanelor.

VERILARPROIECT
Licența Nr.49641 din 18.08.2015

Взам. инв. №

Подпись и дата

Инв. № подл.

Plan finisare a pardosele soclu; etaj II

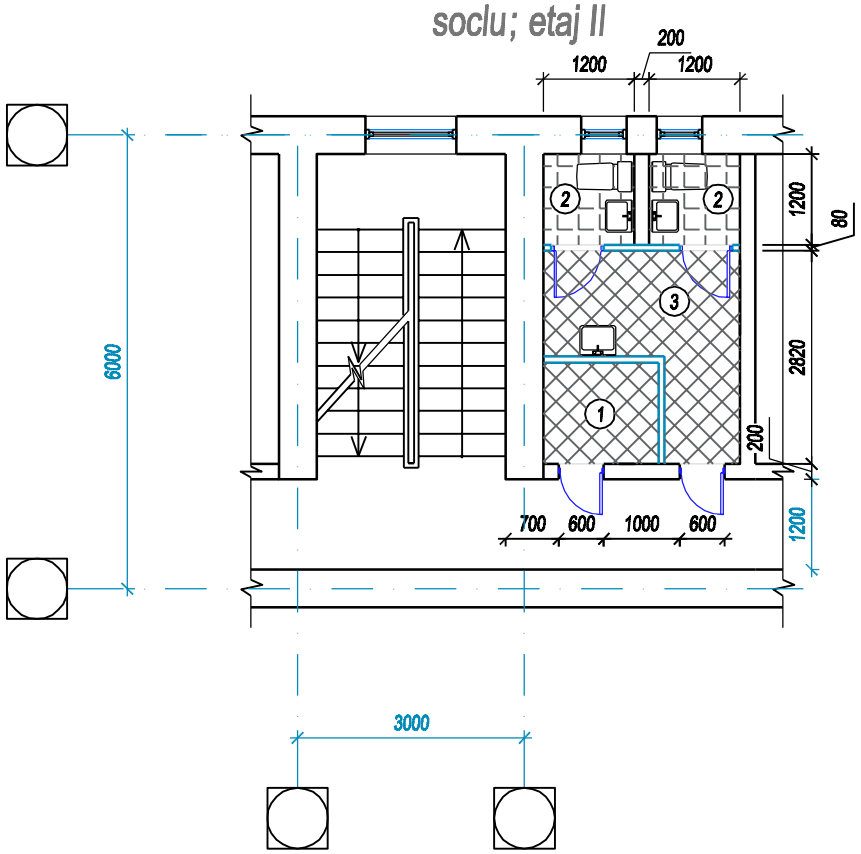

Soclu (placi ceramice)

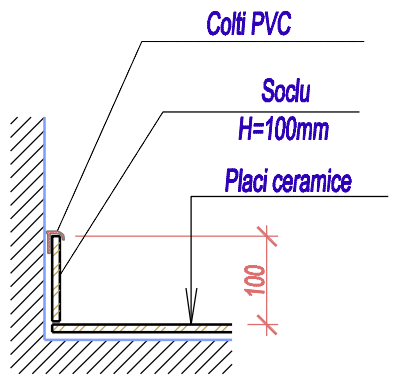

Instructiuni de pardoseala

1. Pardoseala in blocul sanitar se executa cu 20mm mai jos fata de pardoseala incaperilor alaturate.
2. Suprafata placii de ceramica pentru pardoseala trebuie sa fie striata.
3. La explicatia pentru pardoseala include plinte ceramica.
4. Sa aseze podelele dupa finalizarea tuturor lucrarilor de instalare si a lucrarilor de amenajare a retelelor de injinerie.
5. In locurile in care instalate sifoane,impermeabilizati podeaua din 2straturi de mastic de bitum.
6. Grosimea rosturilor dintre placile de ceramica - 2mm.
7. Dupa demontarea peretilor despartitori de indeplinit pardoseala conform nodului dat.
8. Toate lucrarile de pardoseala se efectueaza in conformitate cu СНиП 3.04.01-87 "Изоляционные и отделочные покрытия".

Plan finisare a pardosele etaj I ; III

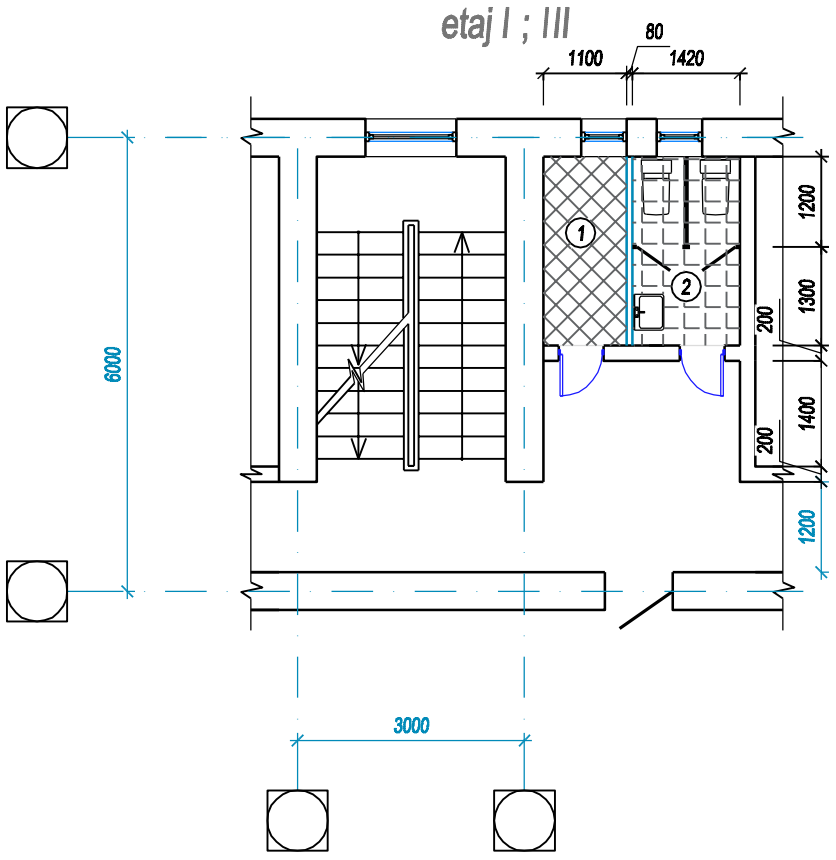

Gresie ceramice

Gresie ceramica cu dm.30x30cm

Explicatia pardoselor

Denumire sau numarul incaperilor pe plan	Tip de pardose	Vederea pardoselei	Elemente pardoselei si grosimea lor		Suprafata m^2	Soclu m.p.
1,3	1	40 20 existent	Acoperire-gresie ceramica "Portelonato" Strat de mastic adeziv (clei Bostik) Strat de nivelere-mortar de ciment si nisip marca M150 Planseu de beton	-12mm - 8mm -40mm -existent	21,70	32,50
2	2	40 20 existent	Acoperire-gresie ceramica "Portelonato" Strat de mastic adeziv (clei Bostik) Strat de nivelere-mortar de ciment si nisip marca M150 Strat de hidroizolarea "Linocrom",1strat Planseu de beton	-12mm - 8mm -40mm -existent	15,50	33,80

Mod.	Nr.part.	Planşa	№ doc.	Semnat.	Data
A.Ş.P.		Ianachi I.			
C.Ş.P.		Guşilo I.			
Arhitec		Ameţinschi T.			

Obiect nr.03/22 - 1 - SA

Lucrarile de reparatie capitala a grupurilor sanitare din incinta Teatrului Dramatic Rus de Stat "Anton Cehov", situat pe str. Vlaicu Parcalab nr. 75

Grup sanitar (Admistraţie)

Faza	Planşa	Planşe
PE	6	

Plan subsol cota - 2.800
Finisarea pardoselelor.

VERILARPROIECT
Licenţa Nr.49641 din 18.08.2015

Взам. инв. №

Подпись и дата

Инв. № подл.

Plan cota -2.800, 3.000

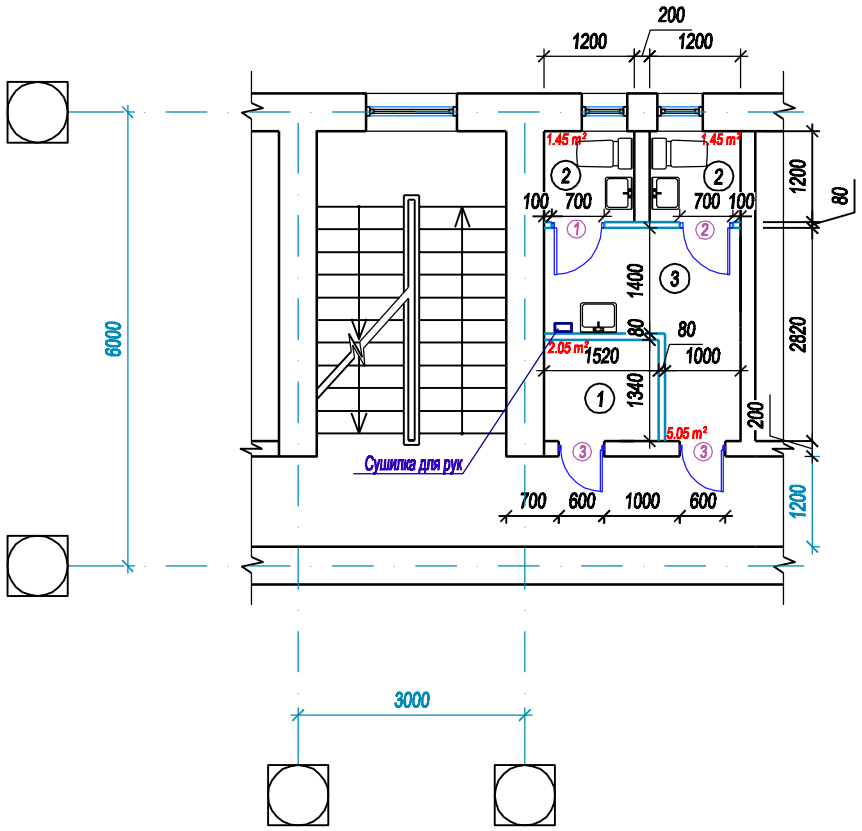

Fragment 1

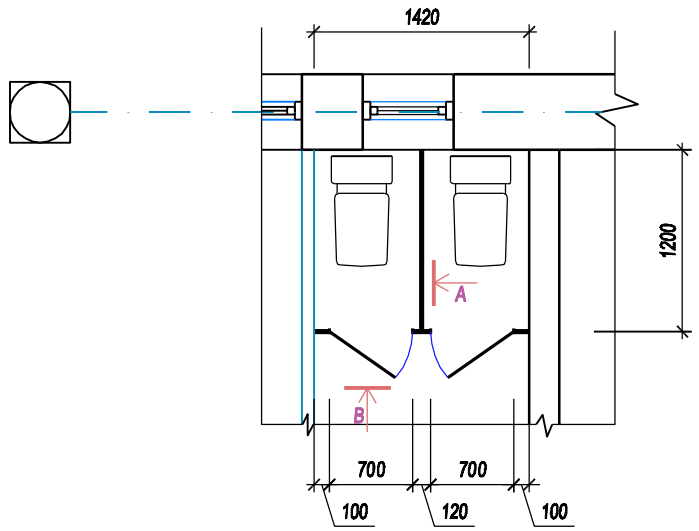

Explicatia incaperii

N.	Denumire	Aria m²
1	Debara	vezi plan
2	WC	vezi plan
3	Coridor	5,05

Vedere A

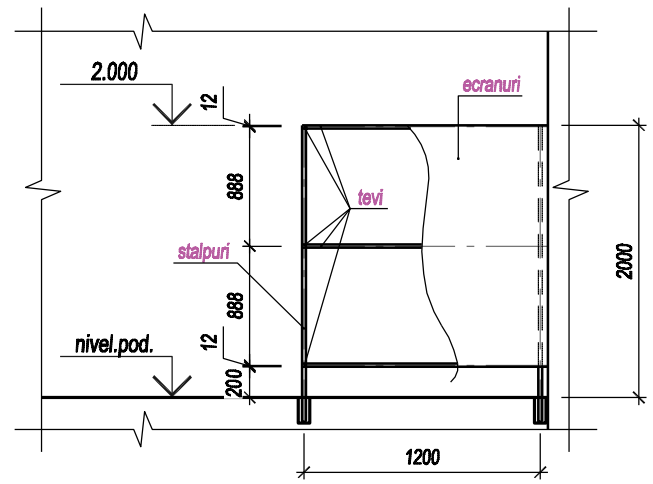

Vedere B

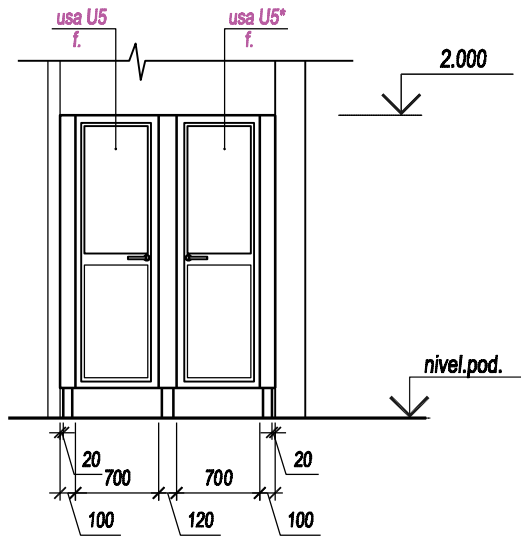

Plan cota 0.000, 6.000

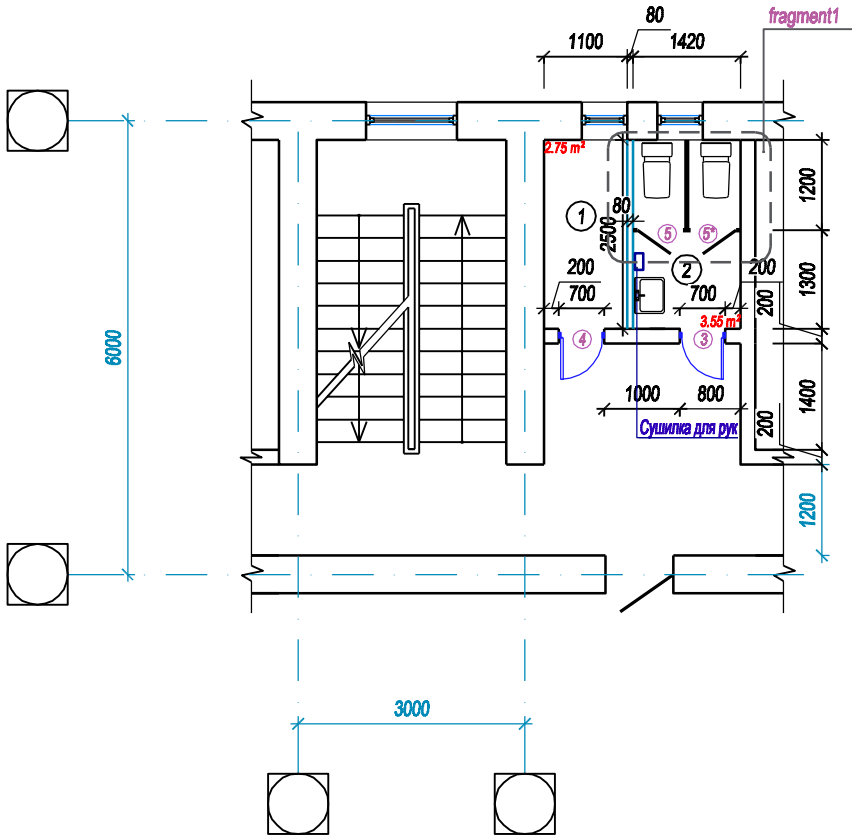

Nota:

1. *Foaia data se studiaza impreuna cu f. .*
2. *In bloc sanitar se executa pereti despartitor si usile din ecran plastic de hidrofug h=1,8m pe carcas metalic - se executa cu firma specializata.*
3. *Stalpurile peretilor despartitor trebuie de montat in puturi (50mm) preventiv prevazut, adancime h=200mm cu ulterilor de betonat puturilor cu beton cl.B15 .*

A.Ș.P.	Ianachi I.		03.22	
C.Ș.P.	Gușilo I.		-//-	
Arhitec	Ameţinschi T.		-//-	

Obiect nr.03/22 - 1 - SA

Lucrarile de reparatie capitala a grupurilor sanitare din incinta Teatrului Dramatic Rus de Stat "Anton Cehov", situat pe str. Vlaicu Parcalab nr. 75

Grup sanitar (Admistrație)

Faza	Planșa	Planșe
PE	3	

Plan cote - 2.800, 0.0, 3.0, 6.000
Lucrari noi.

VERILARPROIECT
Licența Nr.49641 din 18.08.2015

Взам. инв. №

Подпись и дата

Инв. № подл.

Plan subsol

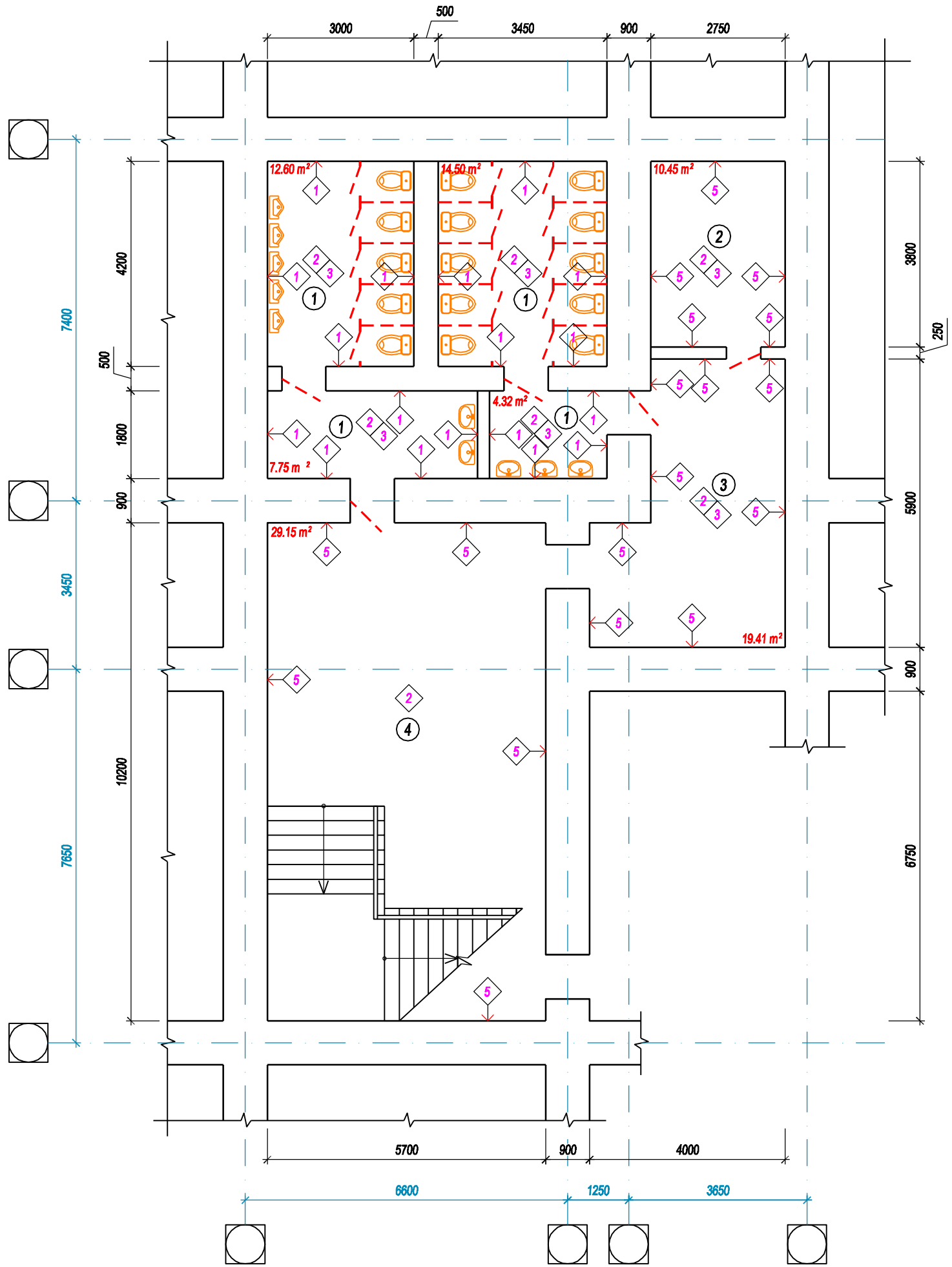

Explicatia incaperii

N.	Denumire	Aria m²
1	WC	vezi plan
2	Debara	10.45
3	Coridor	19.41
4	Hol	29.15

Evidenta volumului de demolare

N.	Denumirea lucrarilor	Unit. de masura	Plan
1	Demontarea de teracota pe pereti	m³	
2	Indepartarea spalare de var de pe tavan	m³	
3	Demontarea pardoselilor de teracota	m²	
5	Indepartarea tencuiala de pe pereti (inainte de zidare)	m³	

1 - Demontarea de teracota pe pereti

2 - Indepartarea spalare de var de pe tavan

3 - Demontarea pardoselilor de teracota

5 - Indepartarea tencuiala de pe pereti (inainte de zidare)

Mod.	Nr.part.	Planşa	№ doc.	Semnat.	Data
A.Ş.P.		Ianachi I.			
C.Ş.P.		Guşilo I.			
Arhitec		Ameţinschi T.			

Obiect nr.03/22 - 2 - SA

Lucrarile de reparatie capitala a grupurilor sanitare din incinta Teatrului Dramatic Rus de Stat "Anton Cehov", situat pe str. Vlaicu Parcalab nr. 75

Grup sanitar (Vizitatori)

Faza	Planşa	Planşe
PE	2	

Plan subsol cota - 2.800
Dimensionare.

VERILARPROIECT
Licenţa Nr.49641 din 18.08.2015

Взам. инв. №

Подпись и дата

Инв. № подл.

Plan subsol

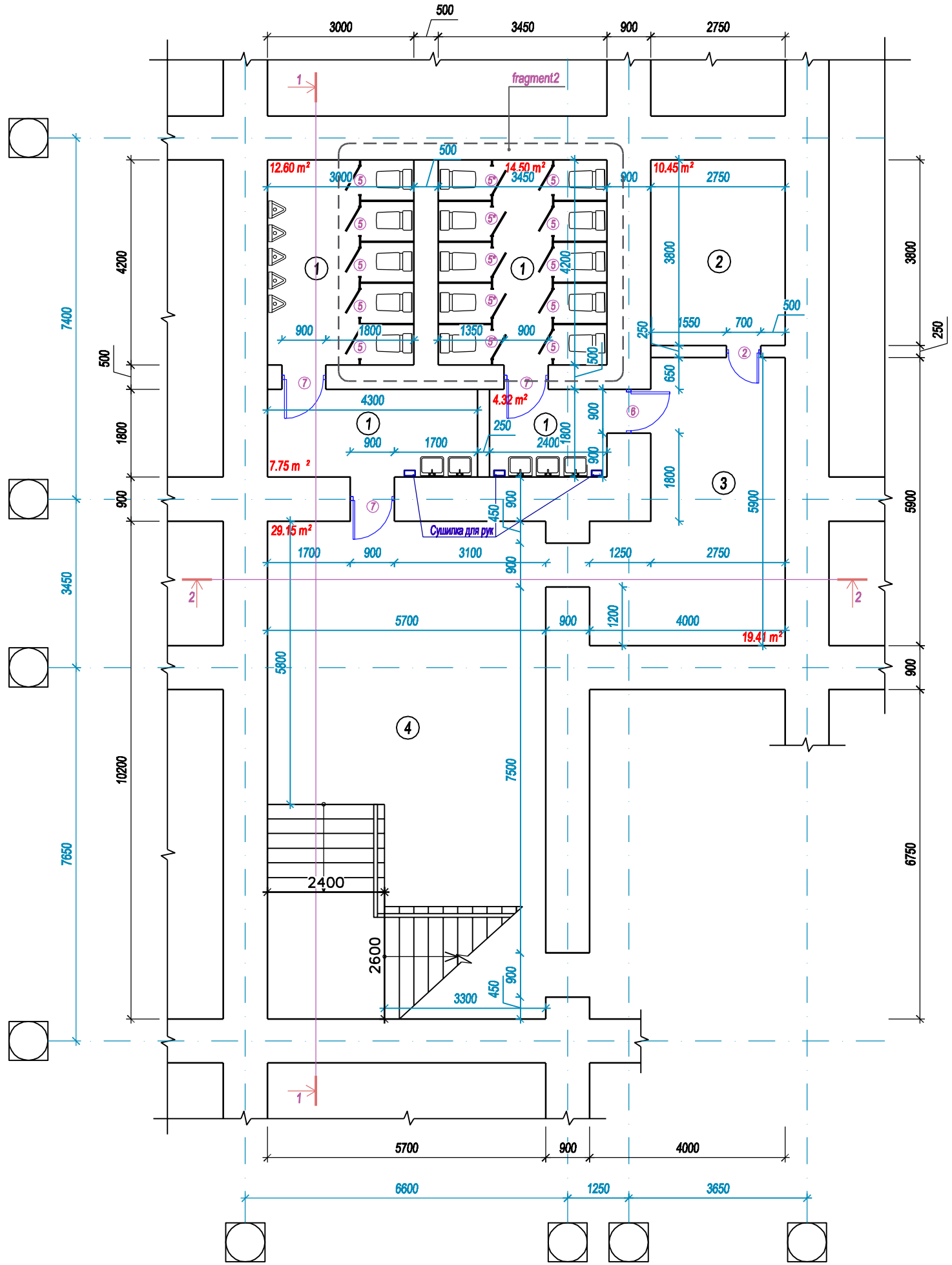

Explicatia incaperii

N.	Denumire	Aria m²
1	WC	vezi plan
2	Debara	10.45
3	Coridor	19.41
4	Hol	29.15

Mod.	Nr.part.	Planşa	№ doc.	Semnat.	Data
A.Ş.P.		Ianachi I.			
C.Ş.P.		Guşilo I.			
Arhitec		Ameţinschi T.			

Obiect nr.03/22 - 2 - SA

Lucrarile de reparatie capitala a grupurilor sanitare din incinta Teatrului Dramatic Rus de Stat "Anton Cehov", situat pe str. Vlaicu Parcalab nr. 75

Grup sanitar (Vizitatori)

Faza	Planşa	Planşe
PE	3	

Plan subsol cota - 2.800
Lucrari noi.

VERILARPROIECT
Licenţa Nr.49641 din 18.08.2015

Взам. инв. №

Подпись и дата

Инв. № подл.

Fragment 1

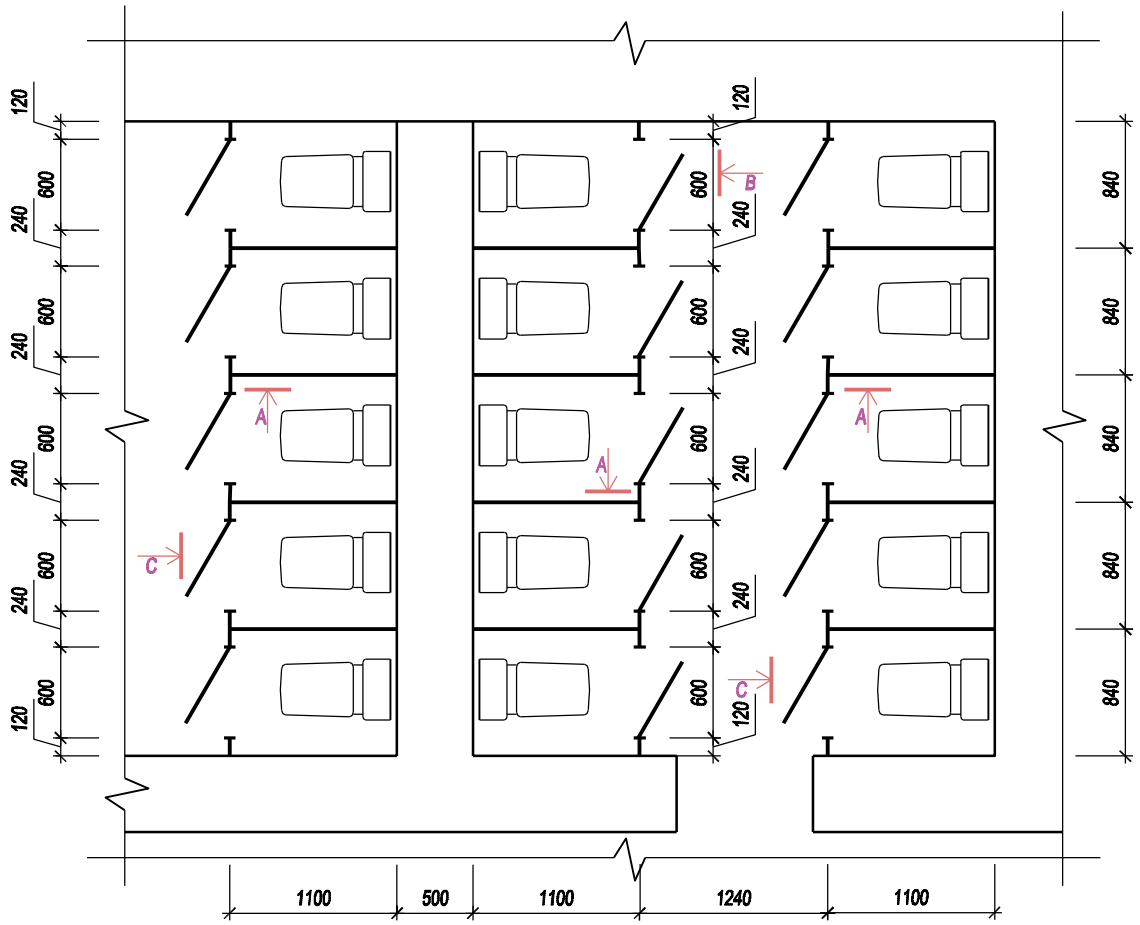

Vedere B

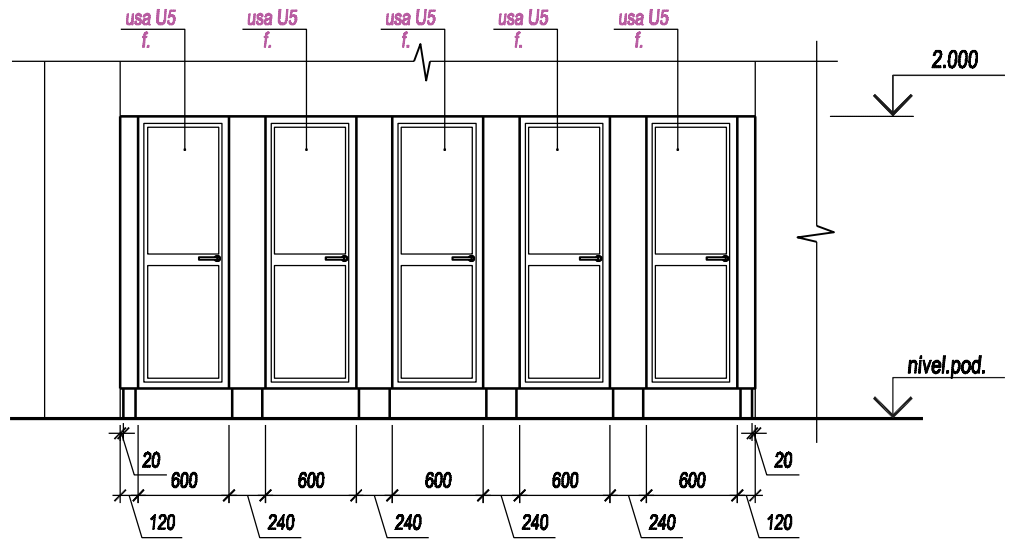

Vedere C

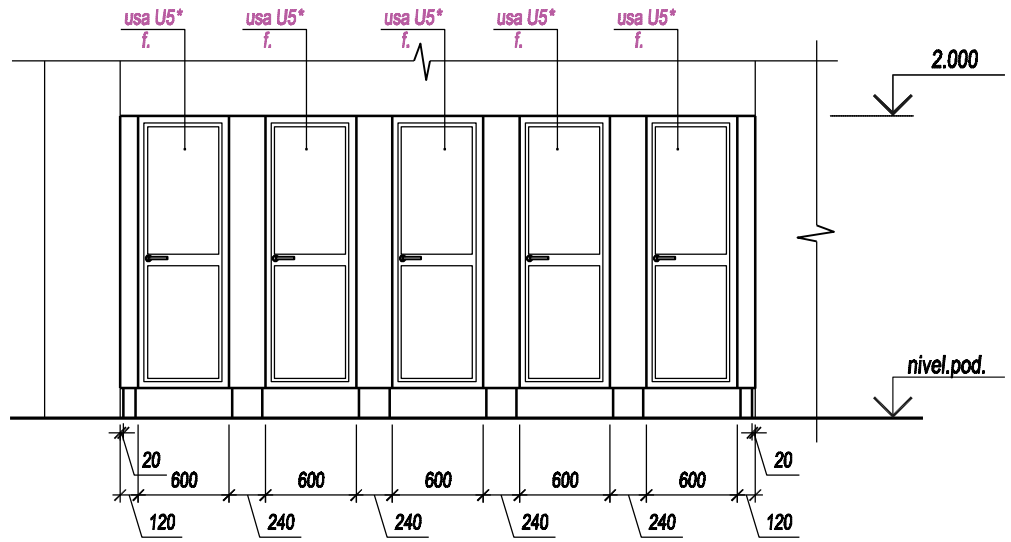

Vedere A

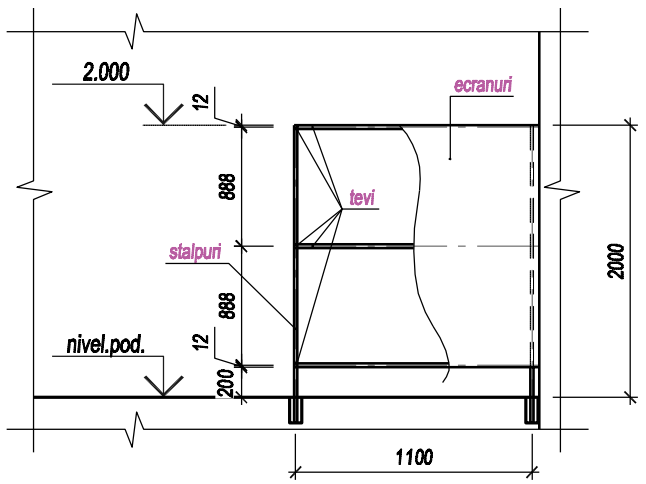

Nota:

1. *Foaia data se studiaza impreuna cu f. .*
2. *In bloc sanitar se executa pereti despartitor si usile din ecran plastic de hidrofug h=1,8m pe carcas metalic - se executa cu firma specializata.*
3. *Stalpurile peretilor despartitor trebuie de montat in puturi (50mm) preventiv prevazut, adancime h=200mm cu ulterilor de betonat puturilor cu beton cl.B15 .*

Mod.	Nr.part.	Planşa	№ doc.	Semnat.	Data
A.Ş.P.		Ianachi I.			
C.Ş.P.		Guşilo I.			
Arhitec		Ameţinschi T.			

Obiect nr.03/22 - 2 - SA

Lucrarile de reparatie capitala a grupurilor sanitare din incinta Teatrului Dramatic Rus de Stat "Anton Cehov", situat pe str. Vlaicu Parcalab nr. 75

Grup sanitar (Vizitatori)

Faza	Planşa	Planşe
PE	4	

Plan subsol cota - 2.800.
Fragment. Vedere.

VERILARPROIECT
Licenţa Nr.49641 din 18.08.2015

Взам. инв. №
Подпись и дата
Инв. № подл.

Specificarea usilor

Marca, poz.	Vedere	Denumirea	Cantitate	Total	Nota
2	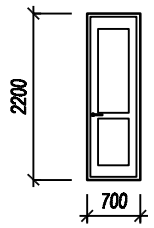	Usa interioara MDF (dreapta)	1	1	
5	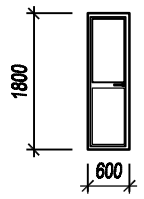	Usa PVC (stinga)	10	10	
5*	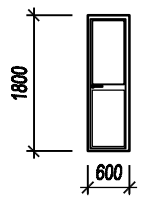	Usa PVC (stinga)	5	5	
6	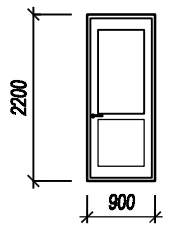	Usa interioara MDF (stinga)	1	1	
7	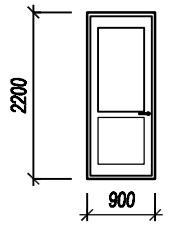	Usa interioara MDF (dreapta)	3	3	

Evidenta de finisare a incaperilor,suprafata m2

Denumirea sau numarul pe plan	Tavan		Pereti sau perete despartitori		Panou			Nota
	Aria, m^2	Aspect de finisare	Aria, m^2	Aspect de finisare	Aria, m^2	Aspect de finisare	Inaltimea mm	
1	39,17	Plasa fibra de sticla	—	—	120,78	Tencuiala mortar de ciment si nisip	2600	
	39,17	Driscuire cu amestec uscat "Knauff"						
	39,17	Ghituire "Eurofin"-1mm			120,78	Placi ceramice (adezive)	2600	
	39,17	Grunduire						
	39,17	Emulsie apoasa						
2	10,45	Plasa fibra de sticla	32,52	Tencuiala mortar de ciment si nisip	—	—	—	—
	10,45	Driscuire cu amestec uscat "Knauff"	32,52	Plasa fibra de sticla				
	10,45	Ghituire "Eurofin"-1mm	32,52	Driscuire cu amestec uscat "Knauff"				
	10,45	Grunduire	32,52	Ghituire "Eurofin"-1mm				
	10,45	Emulsie apoasa	32,52	Grunduire				
			32,52	Emulsie apoasa				
3;4	48,56	Tavan suspendat "Armstrong"	122,48	Tencuiala mortar de ciment si nisip	—	—	—	—
			122,48	Plasa fibra de sticla				
			122,48	Driscuire cu amestec uscat "Knauff"				
			122,48	Ghituire "Eurofin"-1mm				
			122,48	Grunduire				
			122,48	Emulsie apoasa				

Nota:

1. Foaia data se studiaza impreuna cu f. .
2. Preventiv de a aplica gruduirea de efectuat slefuire si desprafuire a peretilor.
3. Grosimea de amestec uscat pe tavan -5mm,pe pereti -5mm,tecuiala din ciment si nisip -20mm.
4. Suprafata glafurilor interiori este inclus in evidenta de finisare a incaperilor.
5. Grosimea rosturilor dintre placile de ceramica -2mm.
6. Dimensiunile usilor se concretizeaza pe loc.

Взам. инв. №

Подпись и дата

Инв. № подл.

Mod.	Nr.part.	Planşa	№ doc.	Semnat.	Data
A.Ş.P.		Ianachi I.			
C.Ş.P.		Guşilo I.			
Arhitec		Ameţinschi T.			

Obiect nr.03/22 - 2 - SA

Lucrarile de reparatie capitala a grupurilor sanitare din incinta Teatrului Dramatic Rus de Stat "Anton Cehov", situat pe str. Vlaicu Parcalab nr. 75

Grup sanitar (Vizitatori)

Faza	Planşa	Planşe
PE	5	

Plan subsol cota - 2.800
Specificarea uşilor. Finisarea încaperilor

VERILARPROIECT
Licenţa Nr.49641 din 18.08.2015

Plan subsol

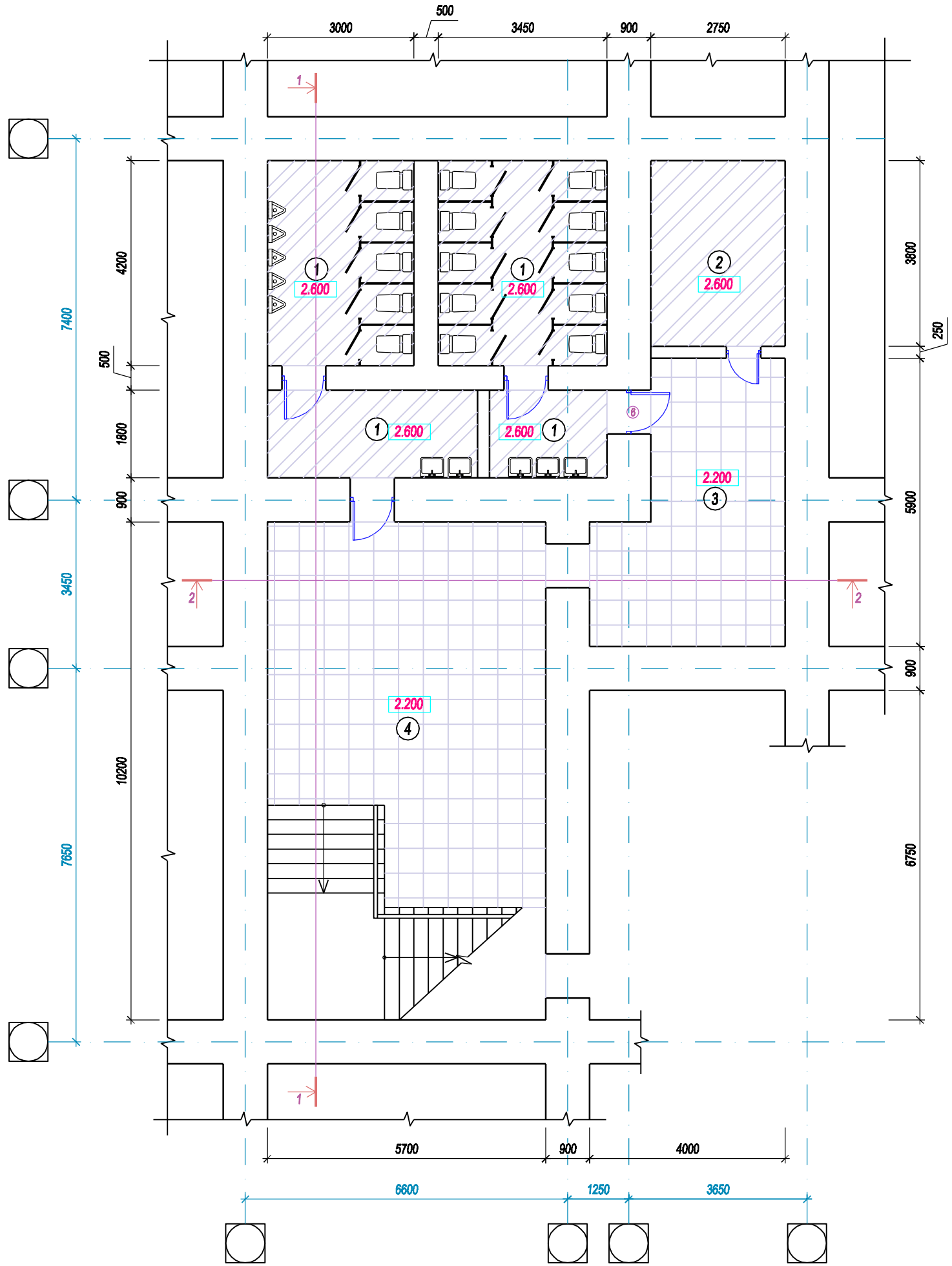

Explicatia incaperii

N.	Denumire	Aria m²
1	WC	vezi plan
2	Debara	10.45
3	Coridor	19.41
4	Hol	29.15

Explicatia gaurilor

N. pe plan	Marimea,mm		Cota de jos,mm	Setul
	b	h		
1				
2				
3				
4				
5				
6				
7				
8				
9				
10				

Tavan suspendat " Armstrong "

Tavan finisat cu amestec uscat, vopsea

3.000 Cota de jos a tavanului

Nota :

1. *Foaia data se studiaza impreuna cu f. .*
2. *Lucrari de instalarea tavanelor suspendate vor fi efectuate dupa lucrarile instalatilor sanitare si altori instalatii.*
3. *Gauri in pereti trebuie de facut cu metoda de gaurire prelimitat de-a lungul conturului gaurilor..*

Mod.	Nr.part.	Planşa	№ doc.	Semnat.	Data
A.Ş.P.		Ianachi I.			
C.Ş.P.		Guşilo I.			
Arhitec		Ameţinschi T.			

Obiect nr.03/22 - 2 - SA

Lucrarile de reparatie capitala a grupurilor sanitare din incinta Teatrului Dramatic Rus de Stat "Anton Cehov", situat pe str. Vlaicu Parcalab nr. 75

Grup sanitar (Vizitatori)

Faza	Planşa	Planşe
PE	6	

Plan subsol cota - 2.800
Finisarea pardoselelor.

VERILARPROIECT
Licenţa Nr.49641 din 18.08.2015

Взам. инв. №

Подпись и дата

Инв. № подл.

Plan subsol

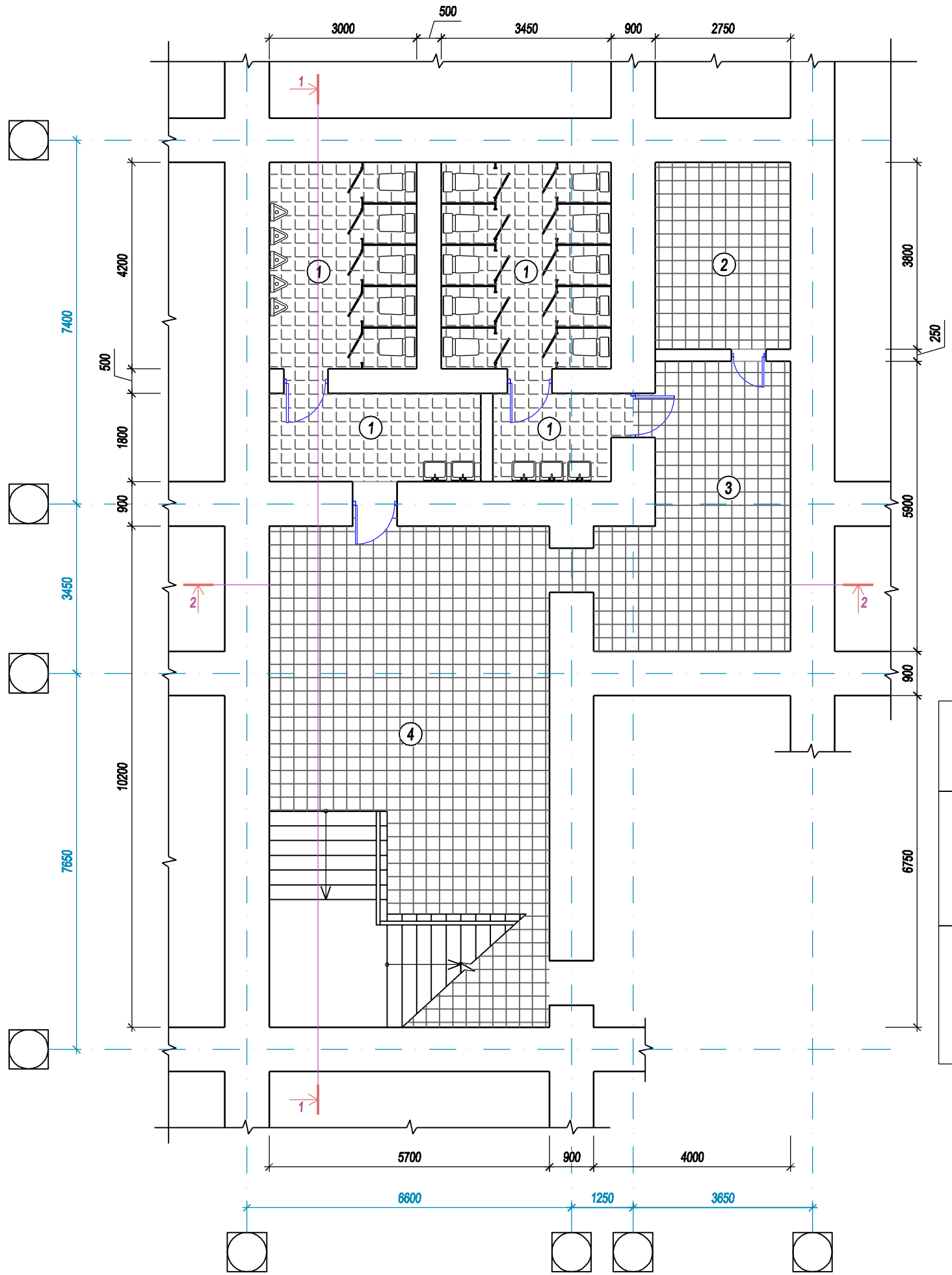

Instructiuni de pardoseala

1. Pardoseala in blocul sanitar se executa cu 20mm mai jos fata de pardoseala incaperilor alaturate.
2. Suprafata placii de ceramica pentru pardoseala trebuie sa fie striata.
3. La explicatia pentru pardoseala include plinte ceramica.
4. Sa aseze podelele dupa finalizarea tuturor lucrarilor de instalare si a lucrarilor de amenajare a retelelor de injinerie.
5. In locurile in care instalate sifoane,impermeabilizati podeaua din 2straturi de mastic de bitum.
6. Grosimea rosturilor dintre placile de ceramica - 2mm.
7. Dupa demontarea peretilor despartitori de indeplinit pardoseala conform nodului dat.
8. Toate lucrarile de pardoseala se efectueaza in conformitate cu СНиП 3.04.01-87 "Изоляционные и отделочные покрытия".

Gresie ceramice

Gresie ceramica cu dm.30x30cm

Soclu (placi ceramice)

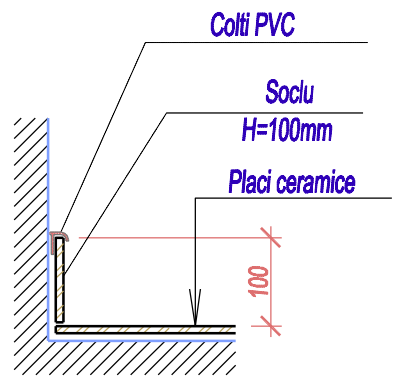

Explicatia pardoselor

Denumire sau numarul incaperilor pe plan	Tip de pardose	Vederea pardoselei	Elemente pardoselei si grosimea lor		Suprafata m^2	Soclu m.p.
1	1	40 20 existent	Acoperire-gresie ceramica "Portelonato" Strat de mastic adeziv (clei Bostik) Strat de nivelere-mortar de ciment si nisip marca M150 Hidroizolarea-2 straturi material rulat, tip "Tehnonicoli" Planseu de beton	-12mm - 8mm -40mm -existent	51,60	58,50
2, 3, 4	3	20 existent	Acoperire-gresie ceramica "Portelonato" Strat de mastic adeziv (clei Bostik) Planseu de beton	-12mm - 8mm -existent	50,50	53,55

Mod.	Nr.part.	Planşa	№ doc.	Semnat.	Data
A.Ş.P.		Ianachi I.			
C.Ş.P.		Guşilo I.			
Arhitec		Ameţinschi T.			

Obiect nr.03/22 - 2 - SA

Lucrarile de reparatie capitala a grupurilor sanitare din incinta Teatrului Dramatic Rus de Stat "Anton Cehov", situat pe str. Vlaicu Parcalab nr. 75

Grup sanitar (Vizitatori)

Faza	Planşa	Planşe
PE	7	

Plan subsol cota - 2.800
Finisarea pardoselelor.

VERILARPROIECT
Licenţa Nr.49641 din 18.08.2015

Взам. инв. №

Подпись и дата

Инв. № подл.

Sectiunea 1-1

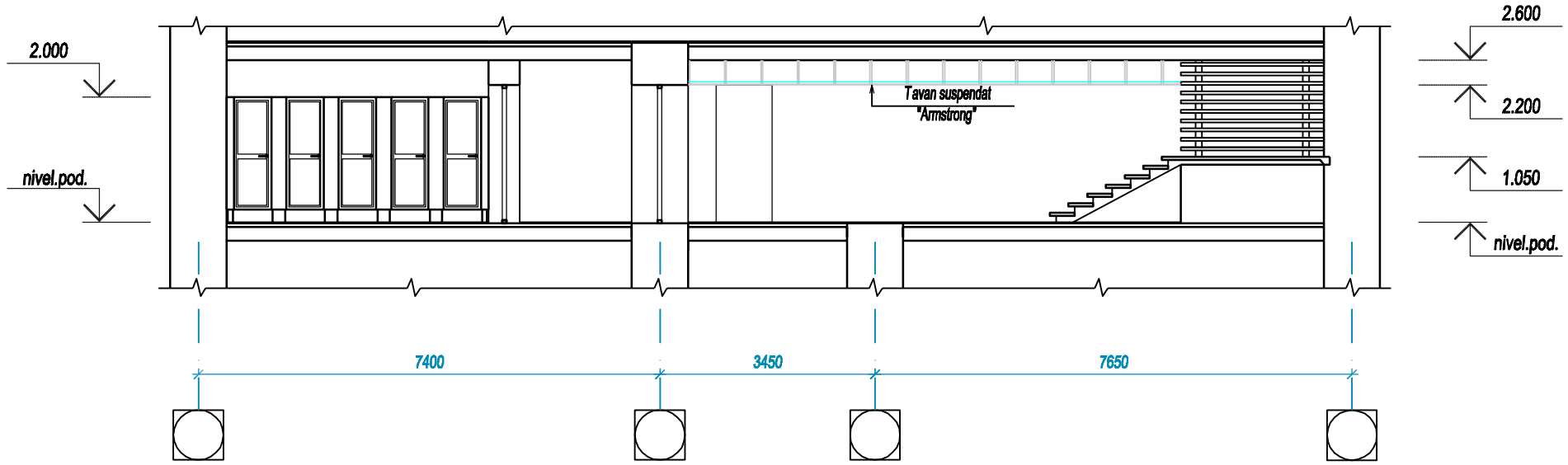

Sectiunea 2-2

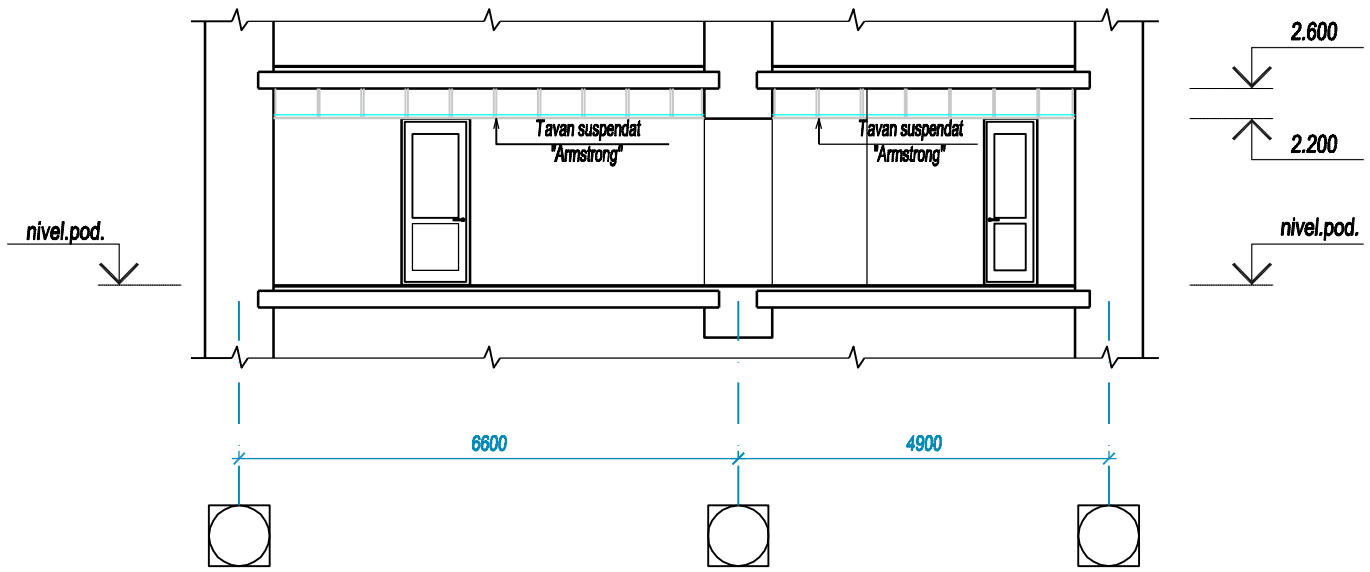

Nota:

1. *Foaia data se studiaza impreuna cu f. .*

Mod.	Nr.part.	Planşa	№ doc.	Semnat.	Data	Obiect nr.03/22 - 2 - SA			
						Lucrarile de reparatie capitala a grupurilor sanitare din incinta Teatrului Dramatic Rus de Stat "Anton Cehov", situat pe str. Vlaicu Parcalab nr. 75			
A.Ş.P.		Ianachi I.				Grup sanitar (Vizitatori)	Faza	Planşa	Planşe
C.Ş.P.		Guşilo I.					PE	8	
Arhitec		Ameţinschi T.				Plan subsol cota - 2.800 Secţiuni 1-1, 2-2	VERILARPROIECT Licenţa Nr.49641 din 18.08.2015		

Взам. инв. №

Подпись и дата

Инв. № подл.