RESİM ÜZERİNDEN ÖLÇÜ ALMAYIN

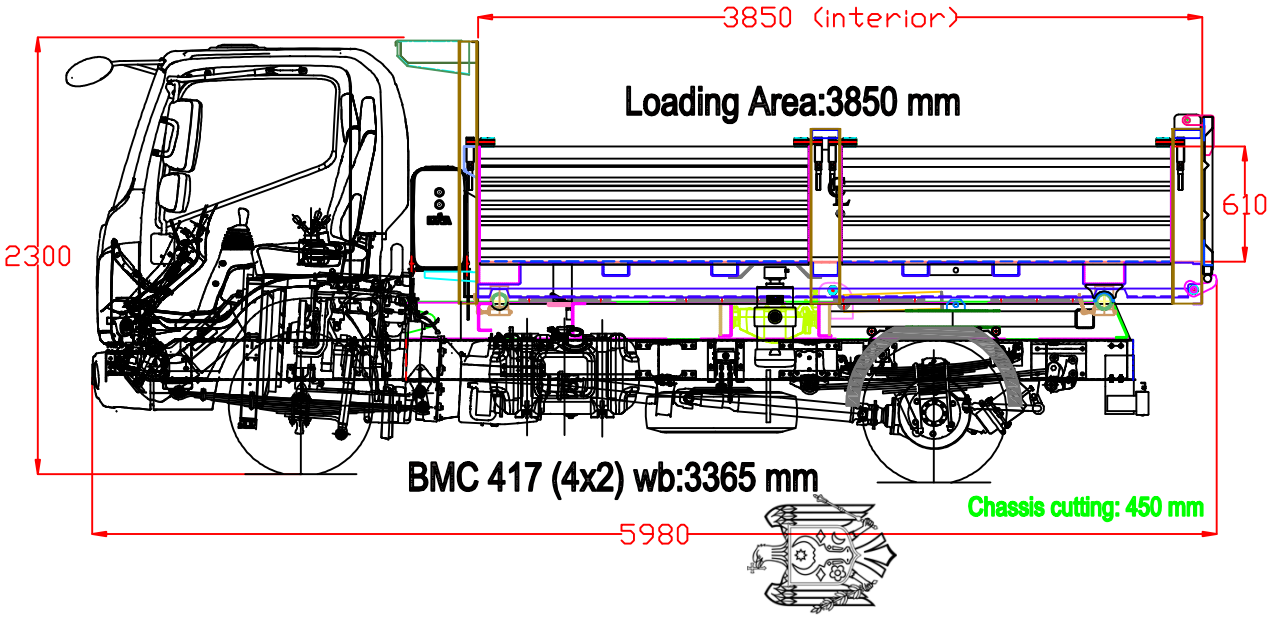

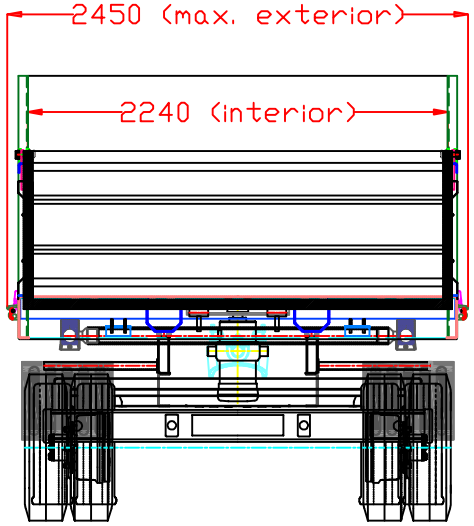

Dimensions of tipper (interior):

Floor: 3850 mm

Depth: 610 mm

Width: 2240 mm

Volume: 5 cbm

Digitally signed by Donici Gheorghe
Date: 2026.06.19 09:06:56 EEST
Reason: MoldSign Signature
Location: Moldova
MOLDOVA EUROPEANĂ

DIN 6930 (Part2) FORMLU PARÇALARDA BOYUTSAL TOLERANS DEĞERLERİ						10 - 25 mm	± 0.4	± 0.5	± 0.6	± 0.8	± 1.2
						25 - 63 mm	± 0.5	± 0.6	± 0.8	± 1.0	± 1.2
ÖLÇÜ ARALIĞI	KALINLIK DEĞERLERİ (mm)					63 - 160 mm	± 0.6	± 0.8	± 1.0	± 1.2	± 1.6
	0.1 - 1	1 - 3	3 - 6	6 - 10	10 ve üzeri	160 - 400 mm	± 1.0	± 1.2	± 1.2	± 1.6	± 2.0
1 - 6 mm	± 0.2	± 0.3	± 0.4	± 0.6	± 0.8	400 - 1000 mm	± 1.6	± 1.6	± 2.0	± 2.0	± 3.0
6 - 10 mm	± 0.3	± 0.4	± 0.5	± 0.8	± 0.8	1000 - 2500 mm	± 2.4	± 3.0	± 3.0	± 4.0	± 4.0

DIN 6930 (Part2) FORMLU PARÇALARDA AÇISAL TOLERANS DEĞERLERİ			
1 - 6 mm	±1 °30'	63 - 160 mm	± 25'
6 - 10 mm	±1 °30'	160 - 400 mm	± 15'
10 - 25 mm	± 50'	400 - 1000 mm	± 10'
25 - 63 mm	± 50'	1000 - 2500 mm	± 10'

İş plan Numarası	Stok Numarası	Ambar Raf Numarası	Plazma Prog. Numarası	Pres Prog. Numarası	CNC Prog. Numarası	Kalıp	Bıçak	Basma Gücü

Verilmeyen ölçü toleransları DIN 6930 (Part2) 'ye göredir					Ad Soyad	İmza	Tarih
Toleranas	Ölçek	Malzeme	Resim No.	Çizen	C.YÜKSEK		
ISO 13920				Kontrol	C.YÜKSEK		
Tezgah No.	Adet	Ağırlık (kg)	Montaj No.	Onay			
	1	kg		E: EMNİYET K: KRİTİK F: FONKSİYONEL M:MİMÖR	Parça Adı		
		Kalınlık	Rev. No. 00				

TANSAN TANKER
Tel:+90232 878 2244

22.09.2022/01