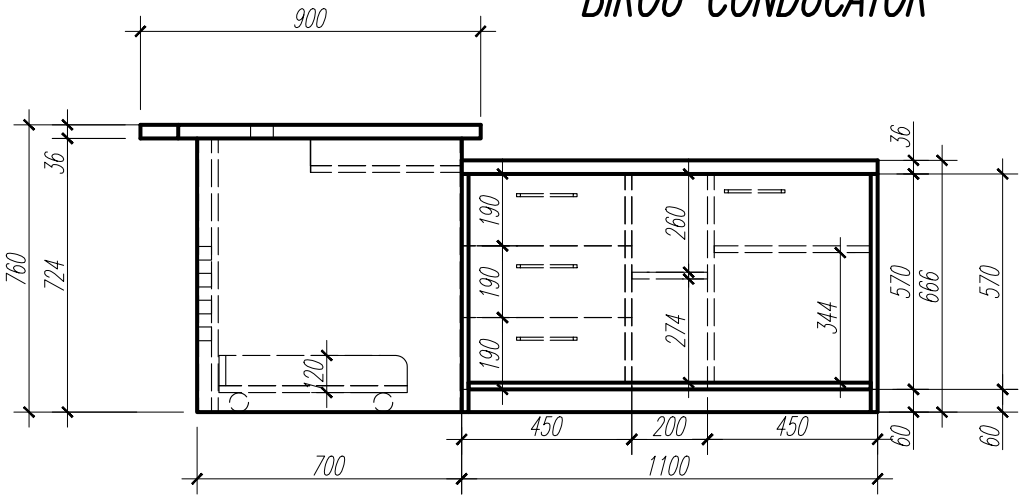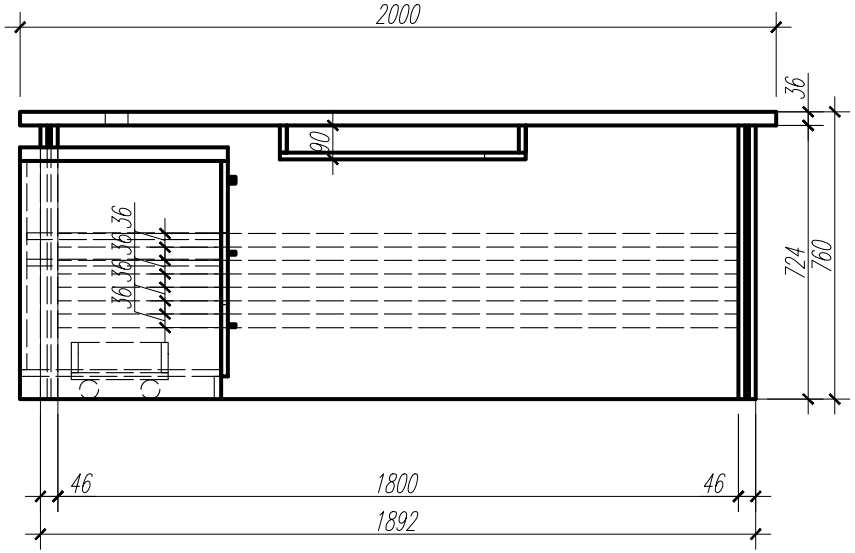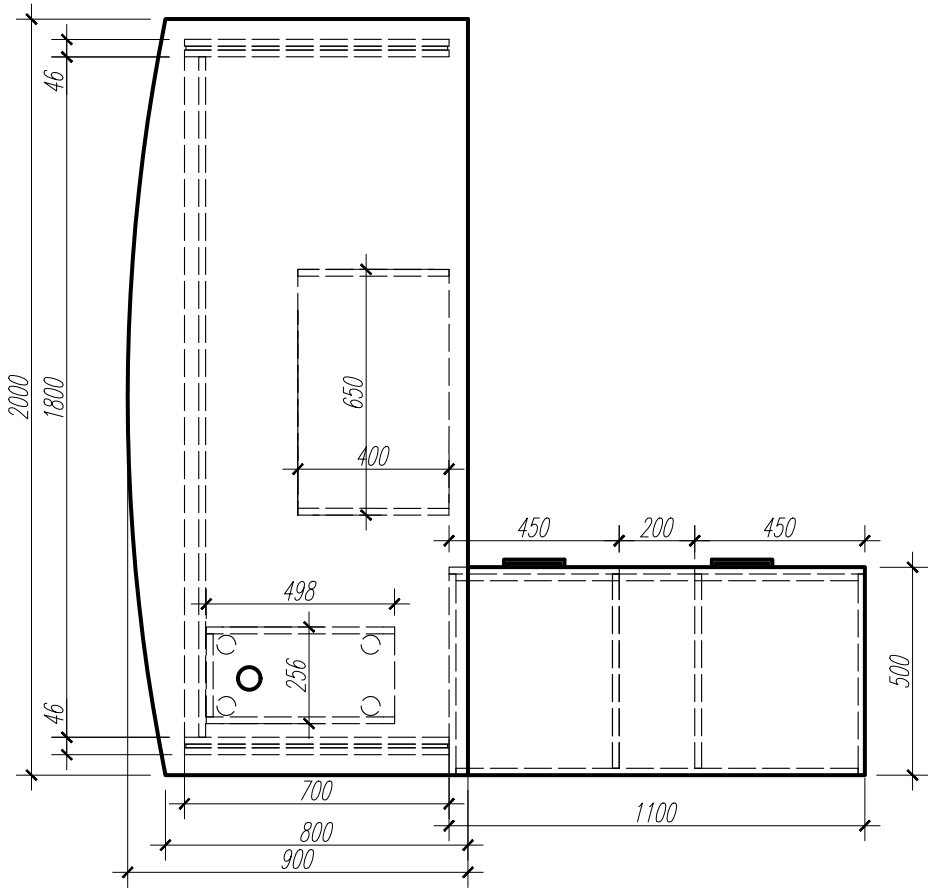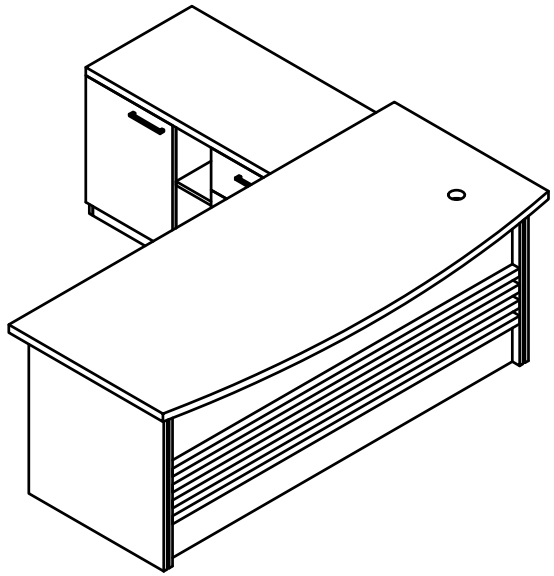BIROU CONDUCATOR