BIROUL DE CERCETĂRI ŞI PROIECTĂRI
"INJPROIECT"S.R.L.
MD2069, Republica Moldova, mun.Chişinău, str.Calea Ieşilor 61/2, of.62, c/f 1003600109976,
tel./fax (+37322)750089, (+37322)755995, E-mail: injproiect@inbox.ru

PROIECT DE EXECUŢIE

Actualizarea documentației de proiect și deviz „Reparaţia capitală a podului de pe str. Babinski din mun. Bălţi''

Volumul 2. Soluţii constructive

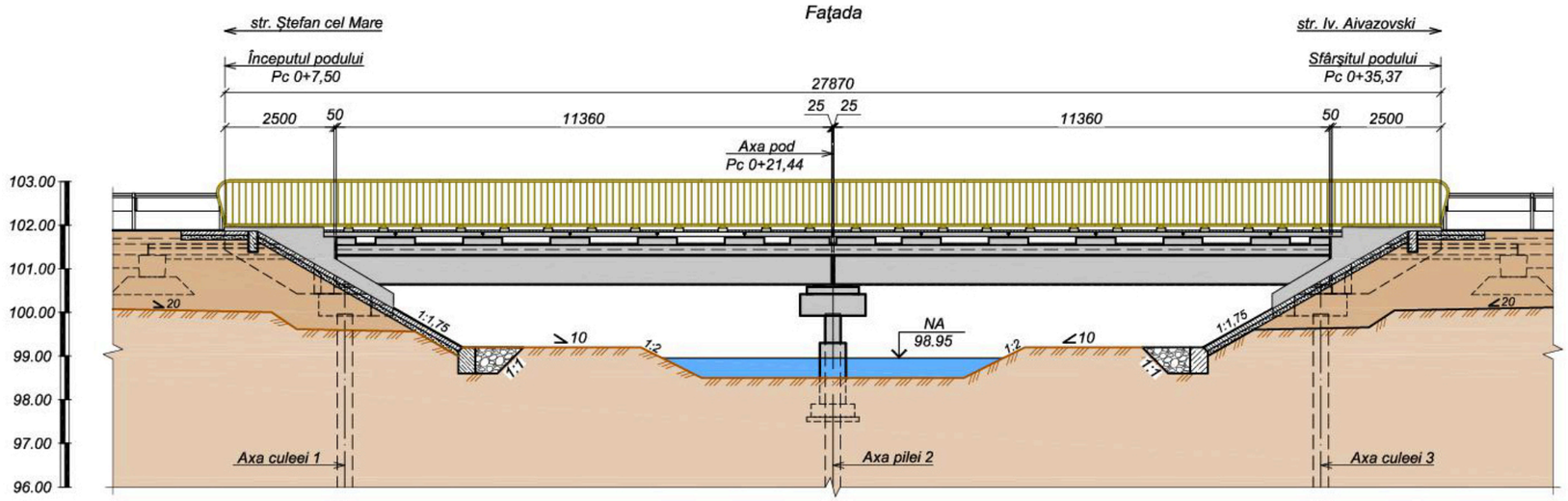

Ex. Nr.____ **Contractul nr. 52**

Mun. CHIȘINĂU 2025

BIROUL DE CERCETĂRI ŞI PROIECTĂRI
“INJPROIECT” S.R.L.

Licenţa seria A MMII nr.022083 din 11.08.2006

PROIECT DE EXECUŢIE

Actualizarea documentației de proiect și deviz „Reparaţia capitală a podului de pe str. Babinski din mun. Bălţi’’

Volumul 2. Soluții constructive

Proiectul este elaborat în conformitate cu normele şi regulile în construcţii în vigoare.
Pericolul alunecărilor de teren lipseşte.

Manager şef **A. Cecan**

Inginer şef **A. Sîrghi**

Inginer-şef proiect **A. Cecan**
certificat seria 2024-P , nr.1189
din 29.05.2024

Ex. nr._____ **Contractul nr. 52**

Mun. CHIȘINĂU 2025

Componenţa proiectului

Volumul 1. Memoriu explicativ

Volumul 2. Soluţii constructive

Volumul 3. Documentaţie de deviz

Volumul 4. Organizarea Construcţiei

Anexe la proiect:

- **Plan topogeodezic**
- **Raport de Expertiză Tehnică a podului**

Lista seturilor de bază a planşelor de execuţie

Indicativ	Denumire	Notă
52 - LA	LUCRĂRI DE ARTĂ	Volumul 2
52 - OC	ORGANIZAREA CONSTRUCȚIEI	Volumul 4

Lista planşelor de execuţie a setului de bază 52 - LA (Început)

Planşă	Denumire	Notă
1	Date generale	3 planşe
2	Dispoziţie generală a podului	3 planşe
3	Dispoziţie generală a culeei 1	-
4	Dispoziţie generală a pilei 2	-
5	Dispoziţie generală a culeei 3	-
6	Suprastructura şi calea podului	4 planşe
7	Racordarea podului cu drumul la culeea 1	2 planşe
8	Racordarea podului cu drumul la culeea 3	2 planşe
9	Consolidarea suprafeţelor	3 planşe
10	Trasarea axelor. Scara 1:500	-
11	Rigla R-1	2 planşe
12	Rigla R-2	2 planşe
13	Rigla R-3	2 planşe
14	Zid de gardă ZG-1	5 planşe
15	Zid de gardă ZG-2	5 planşe
16	Cuzineţii culeei 1	2 planşe
17	Cuzineţii pilei 2	2 planşe
18	Cuzineţii culeei 3	2 planşe
19	Cămăşuirea pilotului NM-1	2 planşe
20	Nodul de îmbinare a grinzilor NM-2	-

Lista planşelor de execuţie a setului de bază 52 - LA (Sfârşit)

Planşă	Denumire	Notă
21	Conectori	-
22	Placa suprabetonată PM-1	2 planşe
23	Nodul NM-3	-
24	Nodul NM-4	-
25	Soclul SM-1	-
26	Soclul SM-2 şi SM-2'	-
27	Rost de dilataţie R-1	-
28	Jgheab de evacuare a apei	-
29	Parapet de siguranţă a circulaţiei vehiculelor	2 planşe
30	Parapet pietonal	-
31	Placa intermediară PM-2	-
32	Schema podului existent	2 planşe

Proiectul este elaborat în conformitate cu cerinţele normelor şi regulelor în construcţii în vigoare

Inginer Şef Proiect Cecan A.

Schimb. nr. inv.

Semnătura şi data

Nr. inv. orig.

LICENŢA: Seria A MMII №022083 din 11.08.2006

I.Ş.P. Comp.-certificat de atestare tehnico-profesională seria 2024-P, nr.1189 din 29.05.2024

Mod.	Nr.sec.	Planşa	Nr.doc.	Semnătura	Data
I.Ş.P.		Cecan A.			04.25
Verificat		Saranciuc I.			04.25
Elaborat		Guştiuc A.			04.25
Contr STAS		Sîrghi A.			04.25

52 - LA

Reparaţia capitală a podului de pe str. Babinski din mun. Bălţi

Pod peste r. Răuțel

Faza	Planşa	Planşe
P.E.	1.1	87

Date generale

"INJPROIECT" S.R.L.
Mun. CHIŞINĂU

Format A3

Lista documentelor de referinţă şi anexate (Început)

Planșa	Denumirea	Notă
	Lista documentelor de referință	
SM 324:2017	Document naţional de aplicare a standardului SM SR EN 206:2016 Beton. Specificaţie, performanţă, producţie şi conformitate	-
SM SR EN 13670:2011	Execuţia structurilor de beton	-
SM SR EN 15050+A1:2014	Produse prefabricate de beton. Elemente pentru poduri	-
SM SR EN 1337-3:2010	Aparate de reazem pentru structuri. Partea 3: Aparate de reazem din elastomeri	Aparat de reazem
SM SR EN 1504	Produse şi sisteme pentru protecţia şi repararea structurilor de beton. Definiţii, condiţii, control de calitate şi evaluarea conformităţii.	-
SM SR EN 10080:2014	Oţeluri pentru armarea betonului. Oţeluri sudabile pentru beton armat. Generalităţi	-
SM 329:2023	Oţel sudabil cu profil periodic spiralat pentru beton armat. Condiţii tehnice	-
SM EN 10025	Produse laminate la cald din oţeluri de construcţii	-
SM EN 13108	Mixturi asfaltice. Specificaţii pentru materiale	Partea carosabilă
SM EN 13808:2014	Bitum şi lianţi bituminoşi. Cadrul specificaţiilor pentru emulsiile bituminoase cationice	Partea carosabilă
SM SR EN 12591:2010	Bitum şi lianţi bituminoşi. Specificaţii pentru bitumuri rutiere	-
SM EN 206:2013+A2:2021	Beton. Specificaţie, performanţă, producţie şi conformitate	-
SM SR EN 12620+A1:2010	Agregate pentru beton	-
SM SR EN 14695:2014	Foi flexibile pentru hidroizolaţii. Foi hidroizolante bituminoase armate pentru hidroizolarea tablierelor de pod de beton şi a altor suprafeţe de beton circulate de autovehicule. Definiţii...	-
SM SR EN 14188	Produse pentru colmatarea rosturilor.	
SM EN 1090	Execuţia structurilor de oţel şi structurilor de aluminiu	-
SM EN ISO 17660	Sudare. Sudarea oţelului beton. Partea 1: Îmbinări sudate care transmit încărcări	-
SM EN ISO 9692	Sudare şi procedee conexe	-
SM EN ISO 4063:2023	Sudare şi procedee conexe. Nomenclatorul procedeelor şi numere de referinţă	-
SM EN ISO 12944	Vopsele şi lacuri. Protecţia prin sisteme de vopsire a structurilor de oţel împotriva coroziunii	-
SM EN ISO 1461:2023	Acoperiri termice de zinc pe piese fabricate din fontă şi oţel. Specificaţii şi metode de încercare	-
SM SR EN 1317	Dispozitive de protecţie la drumuri.	-
SM SR 1848	Semnalizare rutieră. Indicatoare şi mijloace de semnalizare rutieră.	-
CP H.04.04:2018	Betoane și mortare Beton. Specificație, performanță, producție şi conformitate	-
CP H.04.02:2016	Prepararea și aplicarea mortarelor de construcții	-
CP D.02.19-2014	Recomandări de utilizare a parapetelor de siguranţă pe podurile rutiere.	-
CP D.02.25:2021	Mixturi asfaltice executate la cald. Condiții tehnice de proiectare, preparare și punere în operă a mixturilor asfaltice	
CP E.04.03-2005	Protecţia anticorosivă a construcţiilor şi instalaţiilor	-
NCM D.02.01-2024	Drumuri și poduri Proiectarea drumurilor publice	-
NCM A. 07.02-2012	Procedura de elaborare, avizare, aprobare şi conţinutul-cadru al documentaţie de proiect pentru construcţii. Cerinţe şi prevederi principale.	-
NCM E.04.04:2016	Proiectarea protecţiei anticorozive a construcţiilor	-

Lista documentelor de referinţă şi anexate (Sfârşit)

Indicativ	Denumire	Notă
	Lista documentelor de anexate	
52 - LA - 01.00.00	Placa trotuarului PT-1	2 planşe
52 - LA - 02.00.00	Placa trotuarului PT-2 şi PT-2'	2 planşe
52 - LA - 03.00.00	Placa trotuarului PT-3 şi PT-3'	2 planşe
52 - LA - 04.00.00	Placa trotuarului PT-4	2 planşe
52 - LA - 05.00.00	Placa trotuarului PT-5 şi PT-5'	2 planşe
52 - LA - 06.00.00	Placa trotuarului PT-6 şi PT-6'	2 planşe
52 - LA - 07.00.00	Placa de racordare PR-1, L=4,0 m	2 planşe
52 - LA - 08.00.00	Longrina LR-1, L=3,80 m	Racordarea
52 - LA - 00.01.00	Piesă înglobată PÎ-1	Soclul SM-1
52 - LA - 00.02.00	Piesă înglobată PÎ-2	Zid de gardă ZG-1, 2
52 - LA - 00.03.00	Piesă înglobată PÎ-3	Placa trotuarului PT-1 ÷ PT-6
52 - LA - 00.04.00	Conector PÎ-4	Conectori. Suprastructura
52 - LA - 00.05.00	Stîlpul parapetului SM*-0,75-D12	Parapet de siguranţă
52 - LA - 00.06.00	Stîlpul parapetului SD*-1,7-D12	Parapet de siguranţă
52 - LA - 00.07.00	Element de fixare a ţevii EF-1	Parapet de siguranţă
52 - LA - 00.08.00	Panoul parapetului pietonal SP-1, SP-2 şi SP-3	Parapet pietonal
52 - LA - 00.09.00	Lira L-1	Rost de dilataţie
52 - LA - 00.10.00	Lira L-2	Rost de dilataţie
52 - LA - 00.11.00	Jgheab J-1, J-2, J-3 şi J-4	Calea podului

Note generale:

1. *Normele de proiectare:*
   NCM D.02.01-2024 "Drumuri și poduri. Proiectarea drumurilor publice";
   CP D.02.05-2017 "Drumuri și poduri. Proiectarea podurilor de şosea în zone seismice";
   CP D.02.08-2014 "Dimensionarea structurilor rutiere suple";
   CP D.02.10:2016 "Drumuri și poduri. Recomandări privind siguranța rutieră";
   CP D.02.11-2014 "Recomandări privind proiectarea străzilor şi drumurilor din localităţi urbane şi rurale";
   SM EN 1991-2:2024 "Eurocod 1: Acţiuni asupra structurilor. Partea 2: Acţiuni din trafic la poduri";
   SM EN 1992-2:2011 "Eurocod 2: Proiectarea structurilor de beton. Partea 2: Poduri de beton. Proiectare şi prevederi constructive";
   SM EN 1997-2:2011 "Eurocod 7: Proiectarea geotehnică. Partea 2: Investigarea şi încercarea terenului";
   SM EN 1998-3:2011 "Eurocod 8: Proiectarea structurilor pentru rezistenţa la cutremur. Partea 3: Evaluarea şi consolidarea construcţiilor.
2. *Gabaritul podului - G-8,0+1×1,50+1×0,75 m.*
   Lungimea podului 27,87 m, cu lungimea suparstructurii de 22,77 m.
3. *Categoria tehnică a drumului: stradă urbană de importanță locală în zonă locativă.*
4. *Categoria de importanță a obiectului în construcție - "B", cu nivel de importanță normal.*
5. *Clasa de importanță a podului - CC-2, cu nivelul de importanță normal.*
6. *Sarcinile de calcul a podului: A11 şi HK-80.*
7. *Intensitatea seismică de calcul a construcţiei - 7 grade.*
8. *Sistem de cote Baltic. Drept bază servește reperul Rp1 - 101.77 m la distanţa de 5,8 m de la începutul lucrărilor (distanţa de la axa drume 5,40 m, amplasat pe stânga pe capacul fântânii)*
7. *Fazele determinante:*
   - Predarea trasării, amplasamentului şi a bornelor de reper;
   - Infrastructura podului: culeea 1, pila 2 și culeea 3;
   - Suprastructurii și calea podului;
   - Racordarea podului cu rampele de acces;
   - Consolidarea suprafețelor.
8. ** Elementele prefabricate de beton armat se execută în condiţii de uzină, conform schemelor de armare şi de cofraj, cu grosimea stratului de protecţie a armaturii şi caracteristicile armaturii (conform SM SR EN 10080:2014), pieselor înglobate (conform SM EN 1090-2:2018) şi a betonului de ciment (conform CP H.04.04:2018, SM 324:2017, SM EN 206:2013+A2:2021), prevăzute în planşele Proiectului, iar prevederile de execuție a elementelor de beton sunt descrise în standardul SM SR EN 15050+A1:2014 „Produse prefabricate de beton. Elemente pentru poduri".*
9. *Exigențele esențiale stabilite de proiect:*
   A - rezistența și stabilitate;
   B - siguranța în exploatare;
   C - siguranța la foc;
   D - igiena, sănătatea oamenilor, repacerea și protecția mediului înconjurător;
   E - izolație termică, hidrofugă și protecția mediului înconjurător;
   F - protecție împotriva zgomotului.
   G - utilizarea sustenabilă a resurselor naturale.

Schimb. nr. inv.							
Semnătura și data							
Nr. inv. orig.					04.25	52 - LA	Planşa
	Mod.	Nr.sec.	Planşa	Nr.doc.	Semnătura	Data	1.3

Format A4

PLAN GENERAL (1:250)

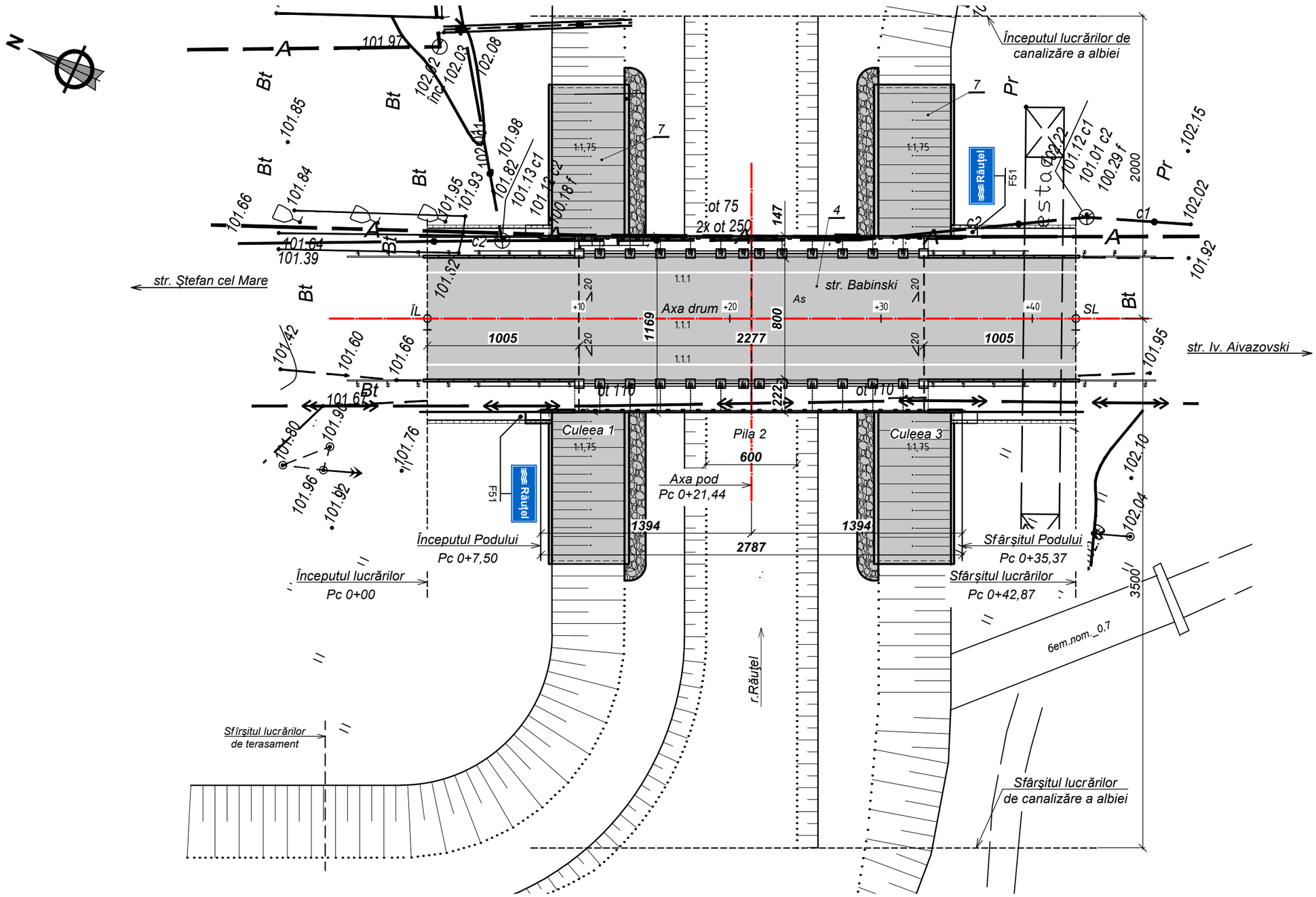

Notă:

1. Dimensiunile sunt date în centimetri, cotele în metri.

Mod.	Nr.sec.	Planşa	Nr.doc.	Semnătura	Data
I.Ş.P.		Cecan A.			04.25
Verificat		Guştiuc A.			04.25
Elaborat		Saranciuc I.			04.25

52 - LA

Reparaţia capitală a podului de pe str. Babinski din mun. Bălţi

Pod peste r. Râuţel	Faza	Planşa	Planşe
	P.E.	2.1	3
Dispoziţia generală a podului	"INJPROIECT" S.R.L. Mun. CHIŞINĂU		

Schimb.nr.inv.

Semnătura şi data

Nr.inv.original

Format A3

1 - 1. Faţada (1:100)

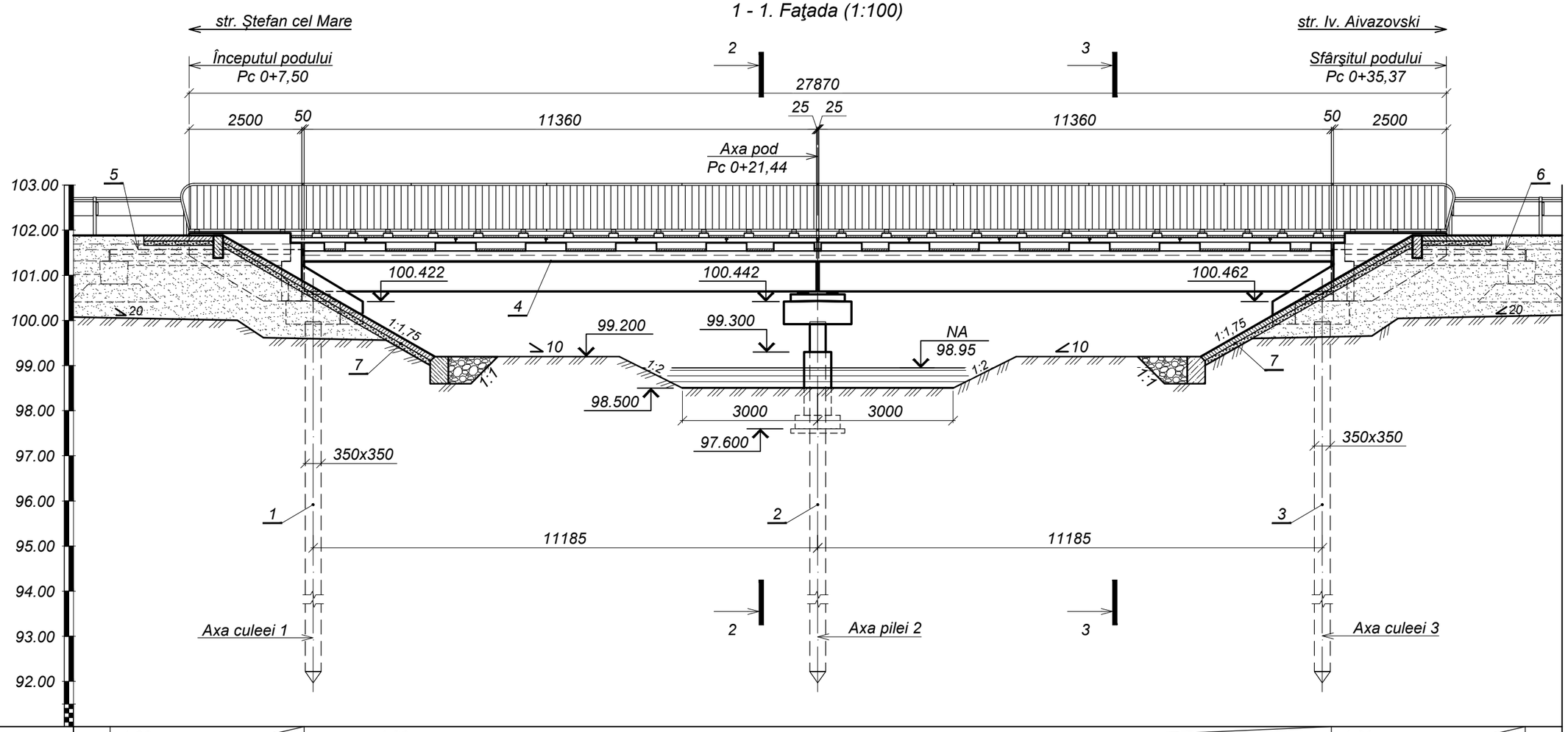

Date proiect	Declivitatea,‰ / Distanţa, m	1,80 / 4,30	1,80		22,77	1,80 / 4,30	
	Cota pe axa părţii carosabile,m	101.78	101.79	101.81		101.83	101.84
Date teren	Cota teren pe axa părţii carosabile, m		101.77	101.77		101.78	
	Distanţa, m		11,40	11,40			

Notă:

1. Nivelul apelor mari de calcul la întrare constituie $NAC_{1\%}$=100.05 m.
2. Debitul de calcul $Q_{1\%}$=52,0 m³/s.

Mod.	Nr.sec.	Planşa	Nr.doc.	Semnătura	Data	52 - LA	Planşa 2.2

Schimb. nr. inv. | Semnătura şi data | Nr. inv. orig.

Format A3

2 - 2 (1:100)

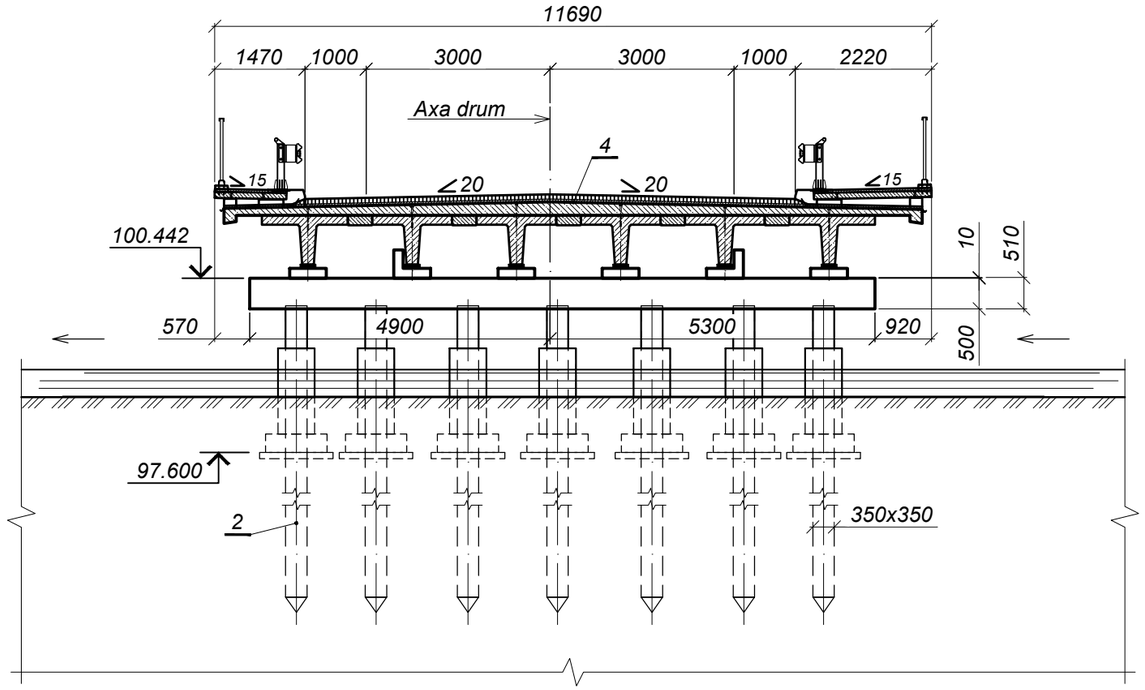

3 - 3 (1:100)

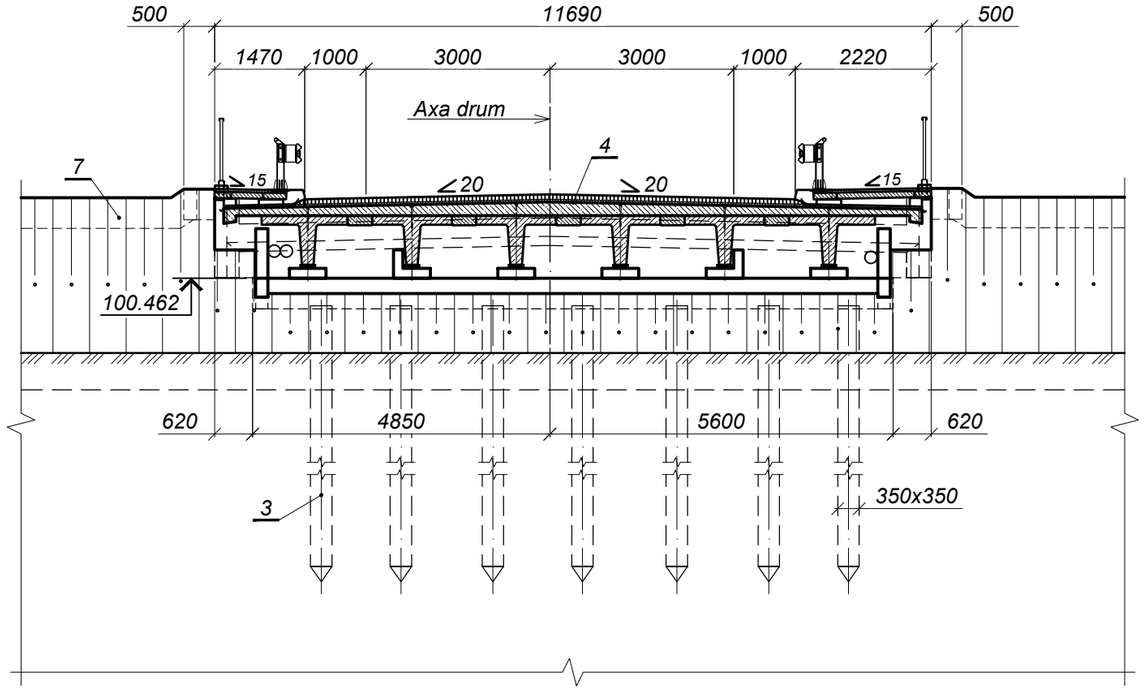

Specificaţia

Poziţia	Indicativ	Denumire	Cantitatea	Masa un., kg	Notă
1	52 - LA, planșa 3	Dispoziţia generală a culeei 1	1	-	-
2	52 - LA, planșa 4	Dispoziţia generală a pilei 2	1	-	-
3	52 - LA, planșa 5	Dispoziţia generală a culeei 3	1	-	-
4	52 - LA, planșa 6	Suprastructura şi calea pudului	1	-	-
5	52 - LA, planșa 7	Racordarea podului cu drumul la culeea 1	1	-	-
6	52 - LA, planșa 8	Racordarea podului cu drumul la culeea 3	1	-	-
7	52 - LA, planșa 9	Consolidarea suprafeţelor	1	-	-
8	SM SR 1848-1:2021	Indicator rutier	2	-	-

Specificaţia indicatoarelor rutiere permanente conform "Regulamentul circulației rutiere"

Nr.	Indice	Schița	Denumire	Cantitatea, buc.	Notă
5.67	F51		Denumirea râului sau altui ibiectiv	2	200×500 mm
	Total:			2	

Notă:

1. Indicatorele și marcajul rutier se execută conform "Regulamentului circulației rutiere" al R. Moldova și SM SR 1848.

Schimb. nr. inv.	Semnătura și data	Nr. inv. orig.

Mod.	Nr.sec.	Planşa	Nr.doc.	Semnătura	Data	52 - LA	Planşa 2.3

Format A3

Faţada (1:100)

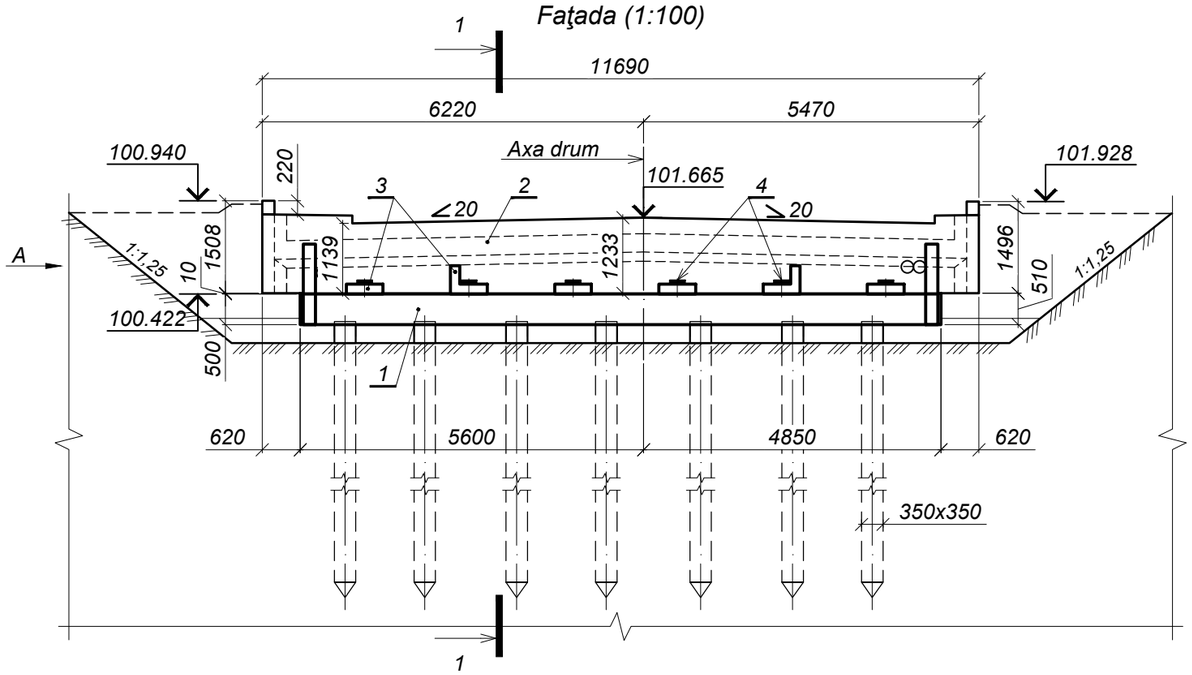

Vederea A (1:100)

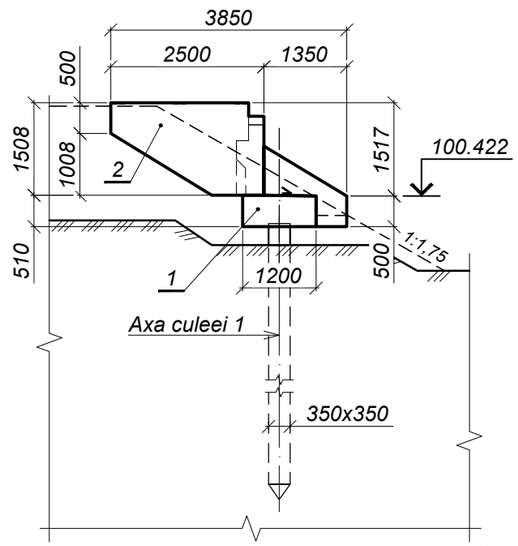

1 -1 (1:100)

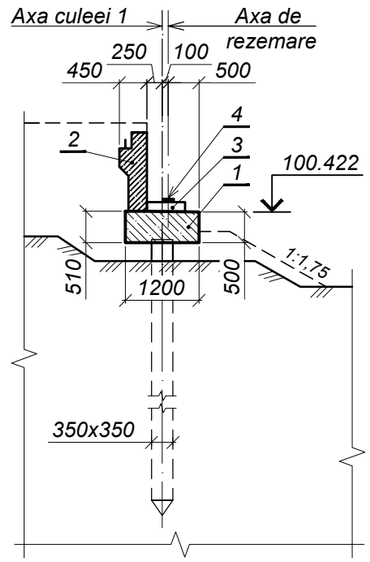

Plan (1:100)

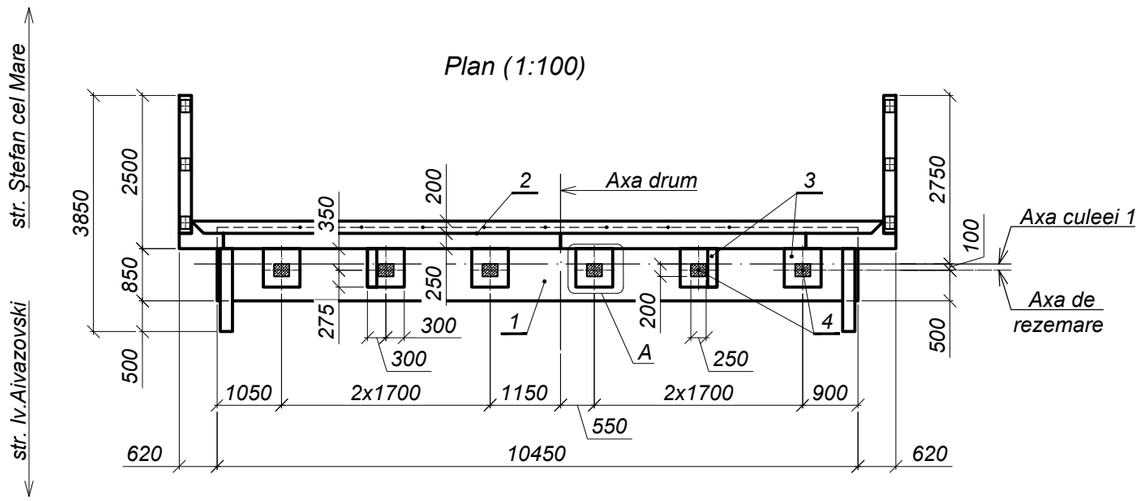

A (1:25)

Detaliu de amplasare a aparatului de reazem

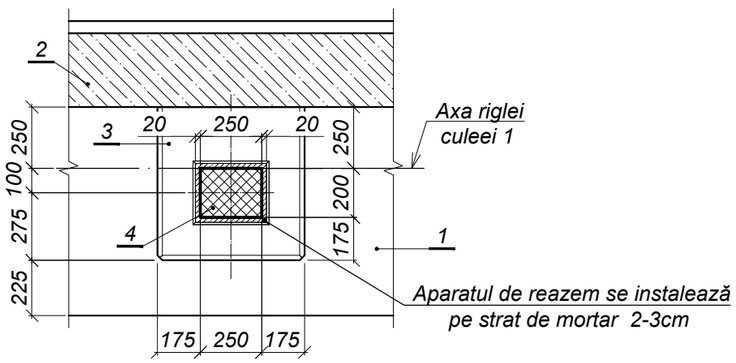

Specificaţia

Poziţia	Indicativ	Denumire	Cantitatea	Masa un., kg	Notă
1	52 - LA, planșa 11	Rigla R-1	1	-	6,38 m³
2	52 - LA, planșa 14	Zid de gardă ZG-1	1	-	6,15 m³
3	52 - LA, planșa 16	Cuzineţii culeei 1	1	-	0,43 m³
4	SM SR EN 1337-3:2010	Aparat de reazem din cauciuc 20×25×6,2	6	7,2	-
5	SM SR EN 1504 Sika BUILDING TRUST	Sistem de protecţie anticorozivă a suprafeţelor de beton a elementelor vizibile a culeei Sikagard (sau analog): 1. Hidrofobizarea cu Sikagard-703W 2. Strat de acoperire cu Sikagard-680S 3. Strat final cu Sikagard-680S color	-	-	31,00 m²
6	SM EN 15814+A2:2016	Hidroizolarea suprafețelor culeei cu două straturi de emulsie bituminoasă PMBC-W1, ulterior acoperite cu pământ	-	-	32,00 m²

Notă:

1. Lucrările de execuţie a zidului de gardă pot fi începute numai după coordonarea corespunzătoare cu proprietarii reţelelor inginereşti.

Mod.	Nr.sec.	Planşa	Nr.doc.	Semnătura	Data
I.Ş.P.		Cecan A.			04.25
Verificat		Saranciuc I.			04.25
Elaborat		Guştiuc A.			04.25

52 - LA

Reparaţia capitală a podului de pe str. Babinski din mun. Bălţi

Pod peste r. Răuțel

Faza	Planşa	Planşe
P.E.	3	1

Dispoziţia generală a culeei 1

"INJPROIECT" S.R.L.
Mun. CHIŞINĂU

Schimb. nr. inv.

Semnătura şi data

Nr. inv. orig.

Format A3

Faţada (1:100)

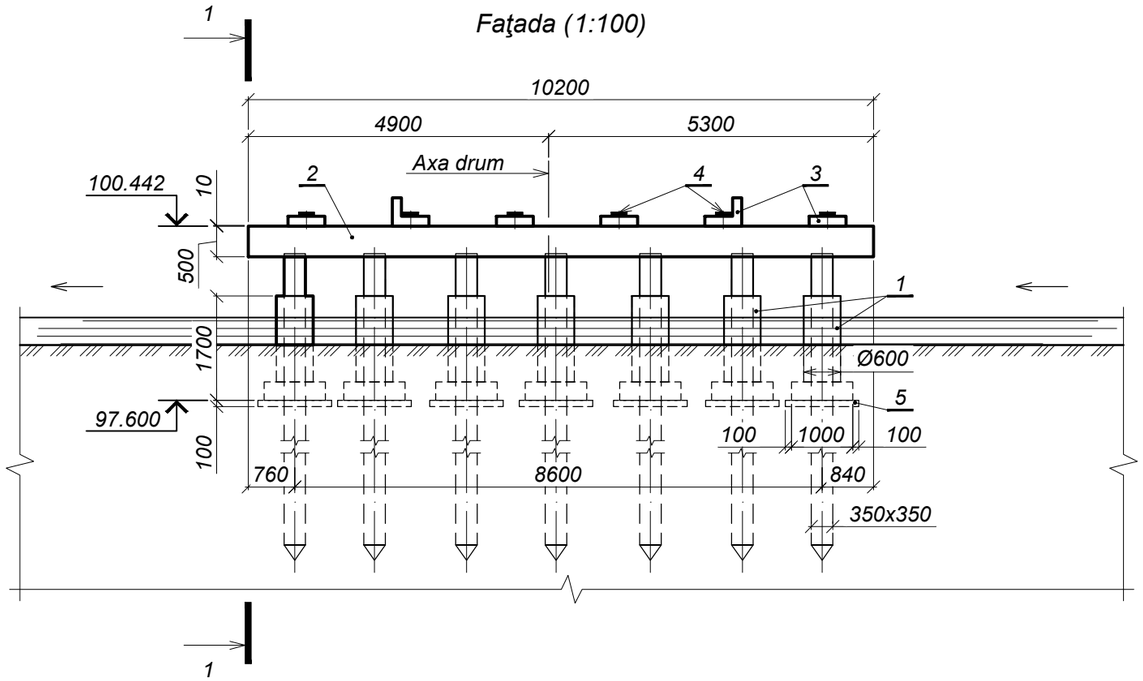

1 - 1 (1:100)

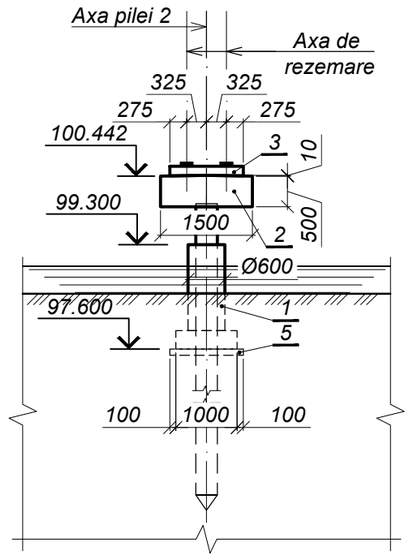

Plan (1:100)

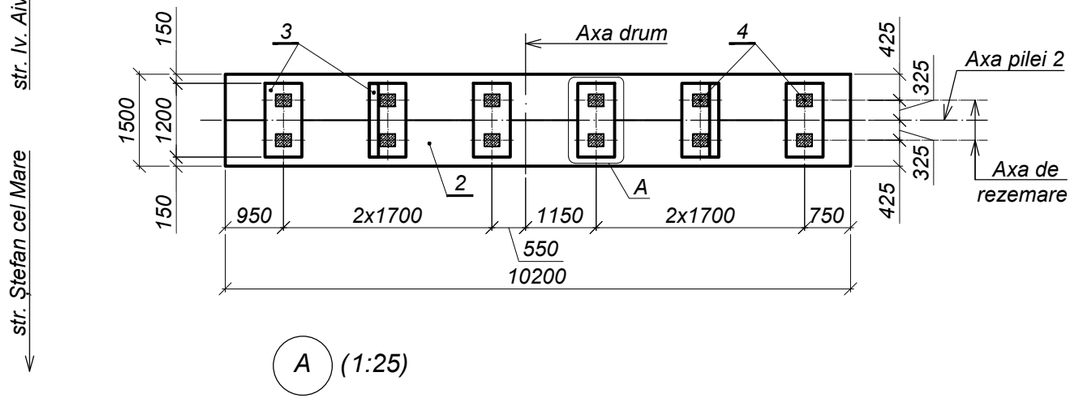

A (1:25)

Detaliu de amplasare a aparatului de reazem

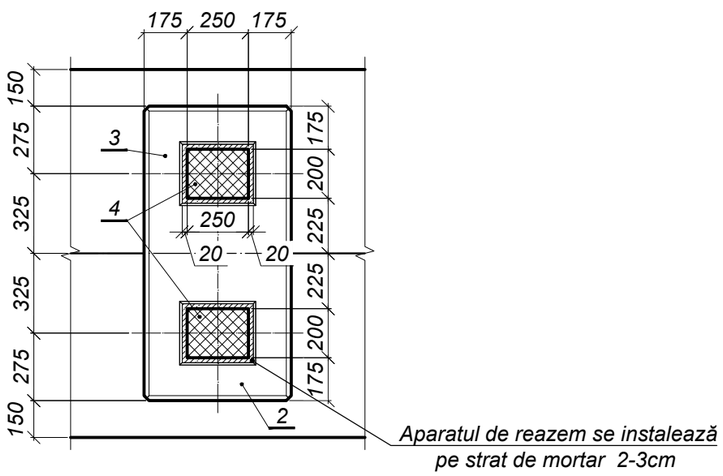

Specificaţia

Poziţia	Indicativ	Denumire	Cantitatea	Masa un., kg	Notă
1	52 - LA, planşa 19	Cămăşuirea pilotului NM-1	7	-	0,53 m³
2	52 - LA, planşa 12	Rigla R-2	1	-	7,75 m³
3	52 - LA, planşa 17	Cuzineţii pilei 2	1	-	0,82 m³
4	SM SR EN 1337-3:2010	Aparat de reazem din cauciuc 20×25×6,2	12	7,2	-
5	SM SR EN 12620+A1:2010	Pat de piatră spartă de granit, sort 16-22,4, $WA_{24}1$, F1, LA_{20}, h=10 cm		-	1,01 m³
6	SM EN 998-2:2017	Astuparea ştirbiturilor cu mortar M20 de ciment şi nisip, strat până la h = 3 cm	-	-	0,33 m³
7	SM SR EN 1504 Sika BUILDING TRUST	Sistem de protecţie anticorozivă a suprafeţelor de beton a elementelor vizibile a culeei Sikagard (sau analog): 1. Hidrofobizarea cu Sikagard-703W 2. Strat de acoperire cu Sikagard-680S 3. Strat final cu Sikagard-680S color	-	-	64,60 m²
8	SM EN 15814+A2:2016	Hidroizolarea suprafeţelor culeei cu două straturi de emulsie bituminoasă PMBC-W1, ulterior acoperite cu pământ	-	-	14,00 m²

Mod.	Nr.sec.	Planşa	Nr.doc.	Semnătura	Data
I.Ş.P.		Cecan A.			04.25
Verificat		Saranciuc I.			04.25
Elaborat		Guştiuc A.			04.25

52 - LA

Reparaţia capitală a podului de pe str. Babinski din mun. Bălţi

Pod peste r. Răuţel

Faza	Planşa	Planşe
P.E.	4	1

Dispoziţia generală a pilei 2

"INJPROIECT" S.R.L.
Mun. CHIŞINĂU

Schimb. nr. inv.

Semnătura şi data

Nr. inv. orig.

Format A3

Faţada (1:100)

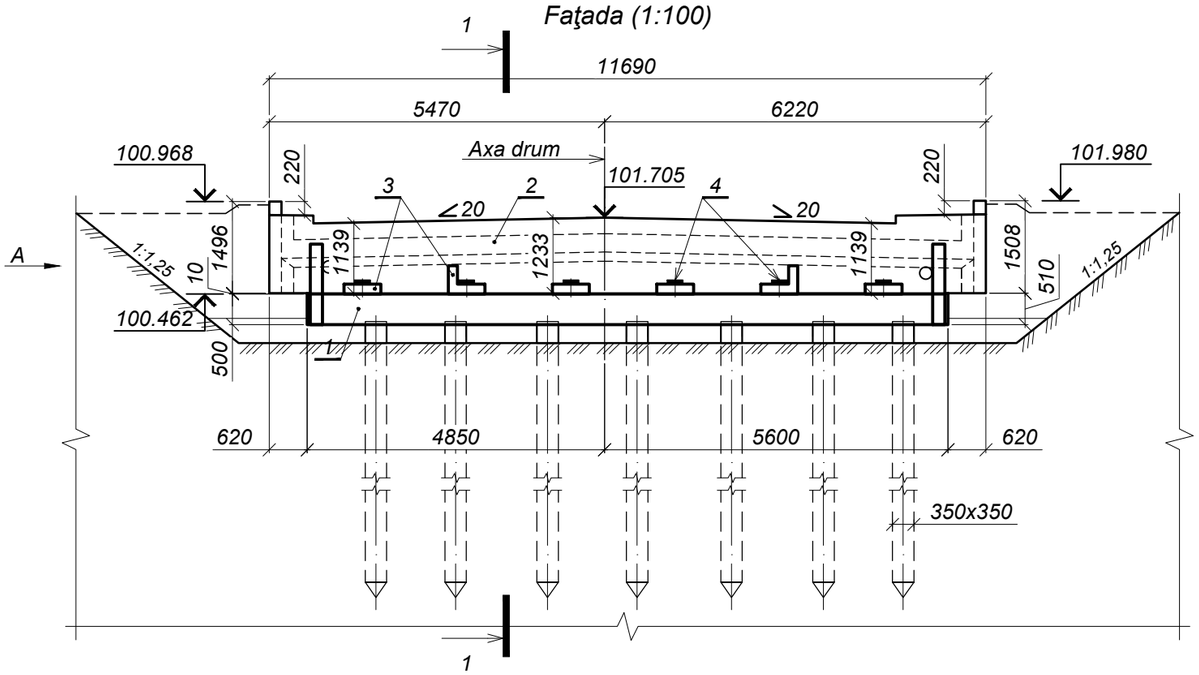

Vederea A (1:100)

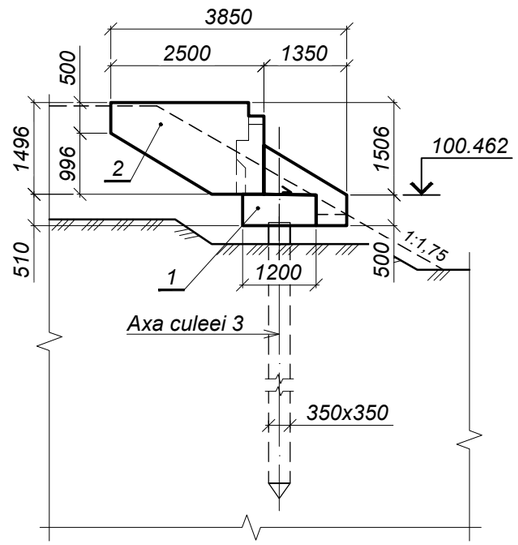

1 -1 (1:100)

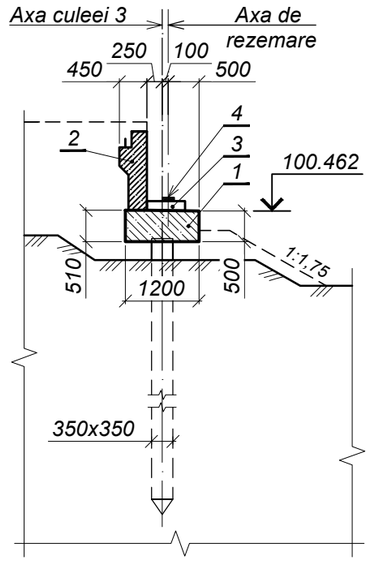

Plan (1:100)

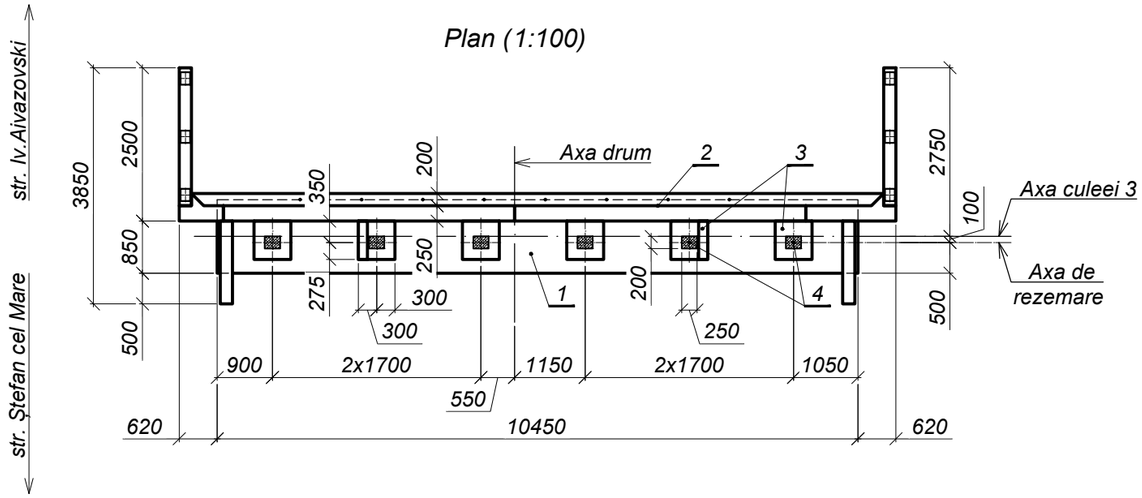

Specificaţia

Poziţia	Indicativ	Denumire	Cantitatea	Masa un., kg	Notă
1	52 - LA, planşa 13	Rigla R-3	1	-	6,38 m³
2	52 - LA, planşa 15	Zid de gardă ZG-2	1	-	6,15 m³
3	52 - LA, planşa 18	Cuzineţii culeei 3	1	-	0,43 m³
4	SM SR EN 1337-3:2010	Aparat de reazem din cauciuc 20×25×6,2	6	7,2	-
5	SM SR EN 1504 Sika BUILDING TRUST	Sistem de protecţie anticorozivă a suprafeţelor de beton a elementelor vizibile a culeei Sikagard (sau analog): 1. Hidrofobizarea cu Sikagard-703W 2. Strat de acoperire cu Sikagard-680S 3. Strat final cu Sikagard-680S color	-	-	31,00 m²
5	SM EN 15814+A2:2016	Hidroizolarea suprafeţelor culeei cu două straturi de emulsie bituminoasă PMBC-W1, ulterior acoperite cu pământ	-	-	32,00 m²

Nută:

1. Lucrările de execuţie a zidului de gardă pot fi începute numai după coordonarea corespunzătoare cu proprietarii reţelelor inginereşti.

(A) (1:25)

Detaliu de amplasare a aparatului de reazem

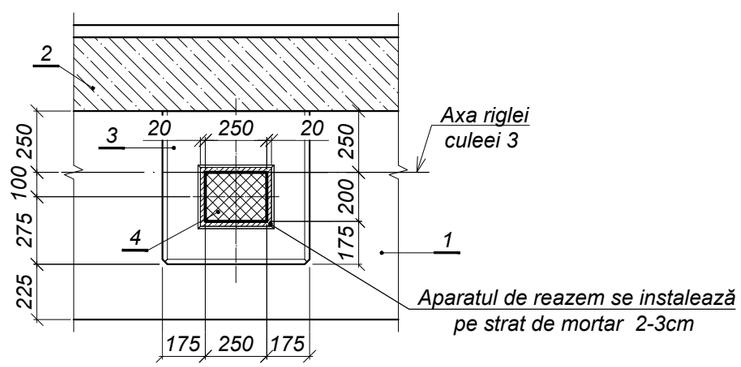

Mod.	Nr.sec.	Planşa	Nr.doc.	Semnătura	Data	52 - LA			
						Reparaţia capitală a podului de pe str. Babinski din mun. Bălţi			
						Pod peste r. Răuţel	Faza	Planşa	Planşe
							P.E.	5	1
I.Ş.P.		Cecan A.			04.25				
Verificat		Saranciuc I.			04.25	Dispoziţia generală a culeei 3	"INJPROIECT" S.R.L. Mun. CHIŞINĂU		
Elaborat		Guştiuc A.			04.25				

Schimb. nr. inv.

Semnătura şi data

Nr. inv. orig.

Format A3

1 - 1 (1:50)

Strat de mixtură bituminoasă MAS16	h=40	20
Strat de beton asfaltic tip BAP16	h=40	19.1
Strat de protecţie	h=40	19
Hidroizolaţia	h=5	18
Placa suprabetonată	h=100÷220	11
Placa grinzii	h=150	

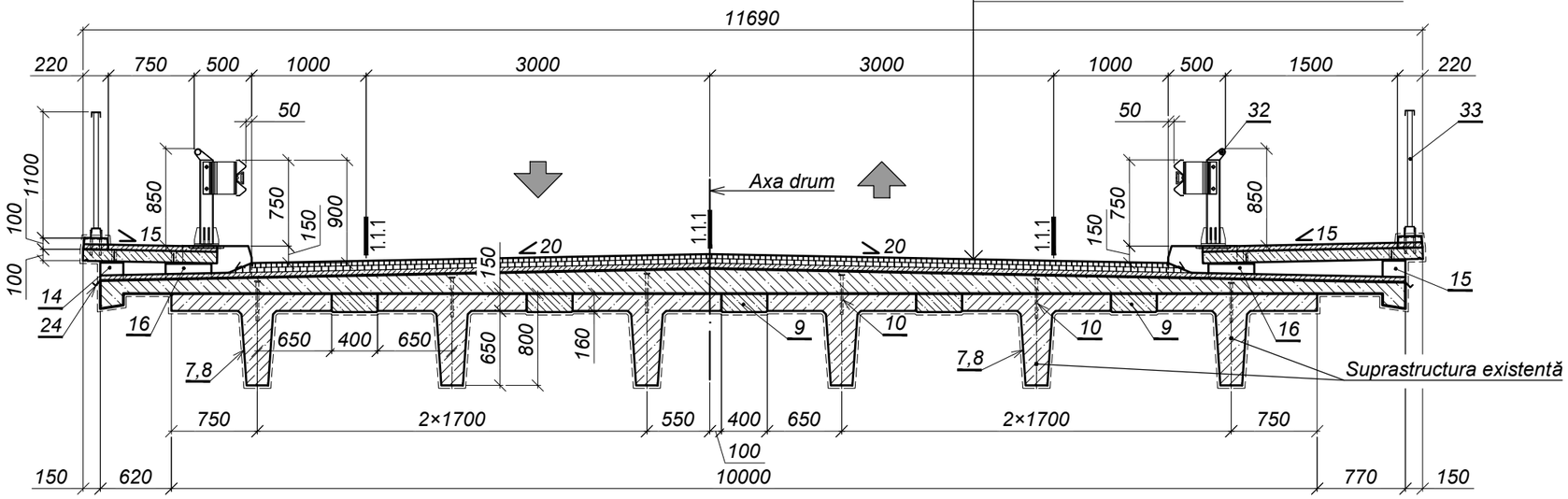

2 - 2 (1:20)

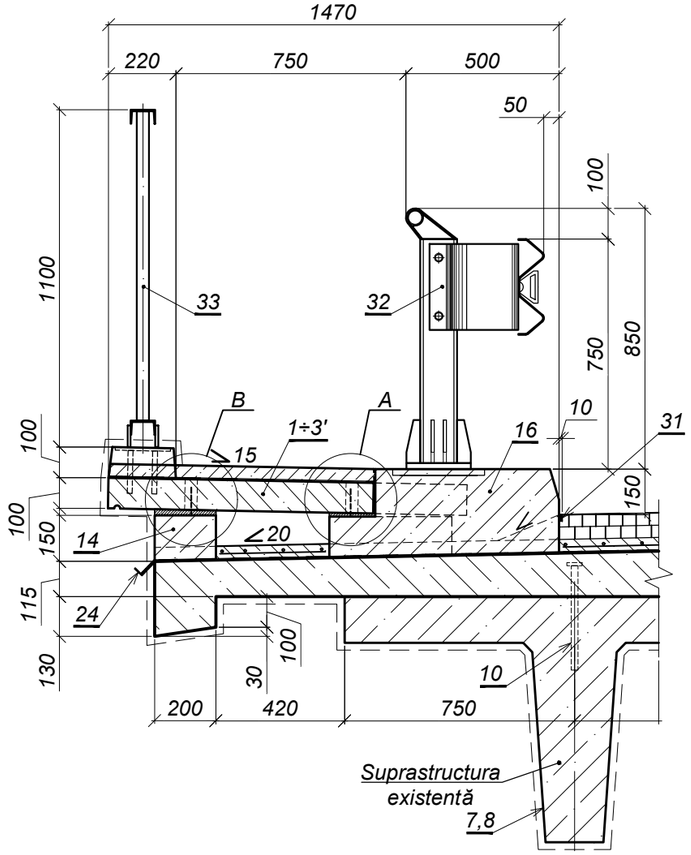

Detaliu de execuţie a rostului între plăcile trotuarului (1:5)

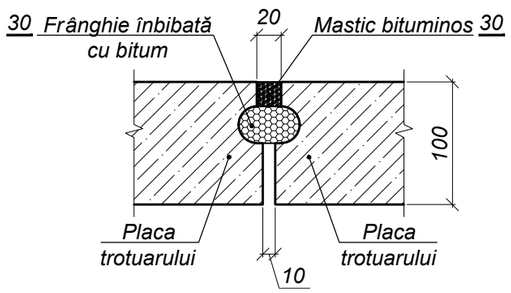

A (1:10)

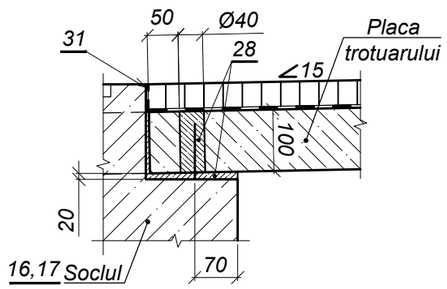

B (1:10)

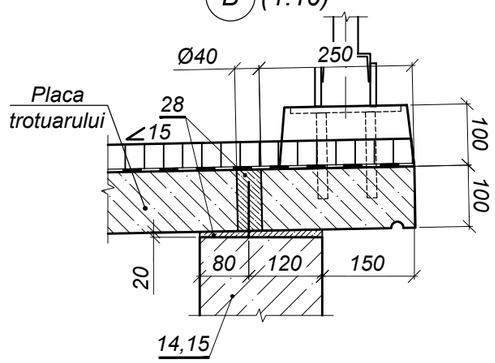

Mod.	Nr.sec.	Planşa	Nr.doc.	Semnătura	Data
I.Ş.P.		Cecan A.			04.25
Verificat		Saranciuc I.			04.25
Elaborat		Guştiuc A.			04.25

52 - LA

Reparaţia capitală a podului de pe str. Babinski din mun. Bălţi

Pod peste r. Răuțel	Faza	Planşa	Planşe
	P.E.	6.1	4
Suprastructura și calea podului	"INJPROIECT" S.R.L. Mun. CHIŞINĂU		

Schimb. nr. inv. | Semnătura și data | Nr. inv. orig.

Format A3

Plan (1:100)

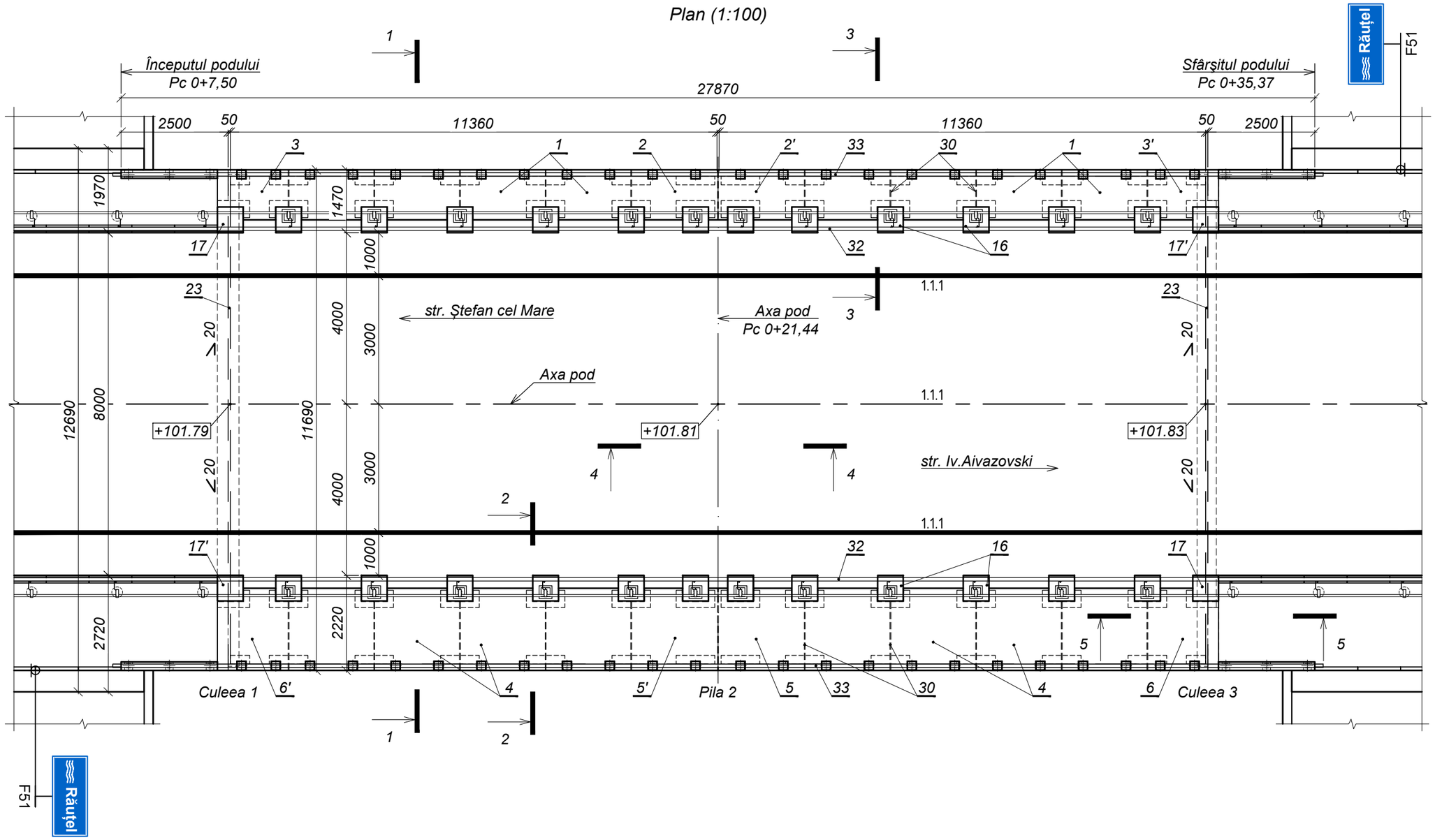

Notă:

1. *Geoplasă sintetică rutieră (poz.25, 26): rezistenţa la rupere 100/100 kN/m, ochiul 25×25 mm, îmbibată cu bitum şi aşternută pe amorsaj din emulsie de bitum vâscos (bitum marca BND 60/90, SM EN 13108-3:2016 - în proporţie de 70%), în cantitate de 0,8 kg/m².*
2. *Geoplasă sintetică rutieră (poz.25, 26) propusă este similară cu Geoplasa ССНП 100/100-25 Haivei.*
3. *Indicatorele și marcajul rutier se execută conform "Regulamentului circulației rutiere" al R. Moldova și SM SR 1848.*
4. *Toate dimensiunile sunt date în mm, cotele în m.*

Schimb. nr. inv.	Semnătura și data	Nr. inv. orig.

Mod.	Nr.sec.	Planşa	Nr.doc.	Semnătura	Data
					04.25

52 - LA

Planşa 6.2

Format A3

3 - 3 (1:20)

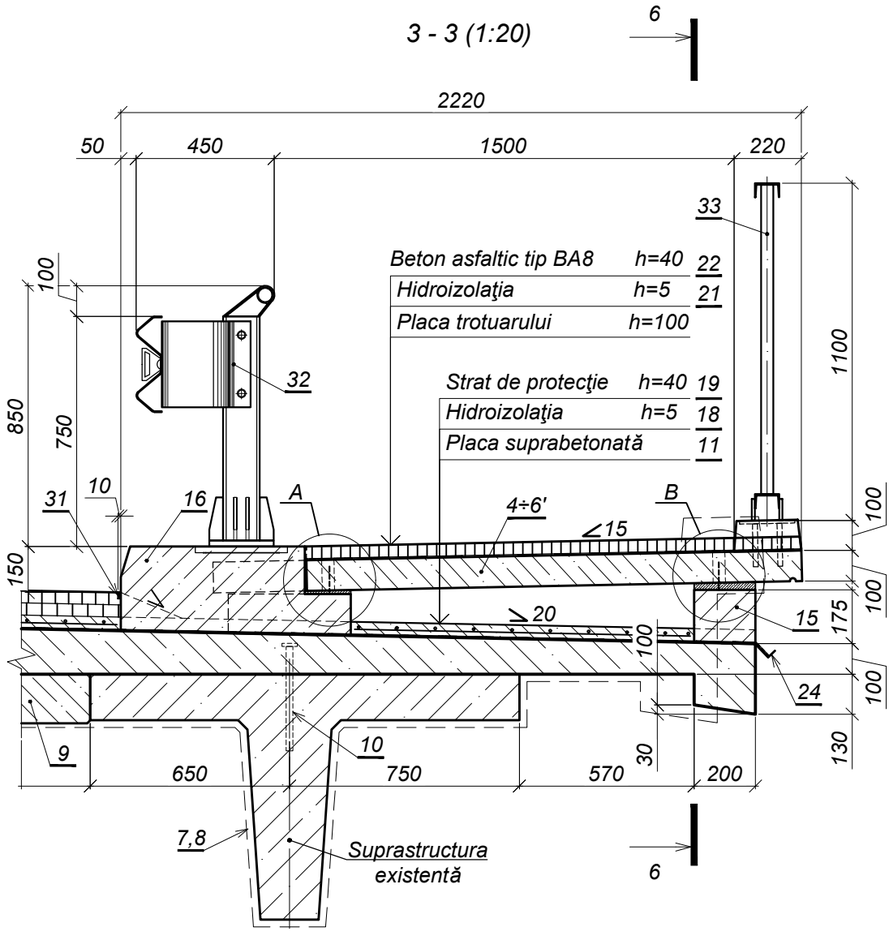

4 - 4 (1:20)

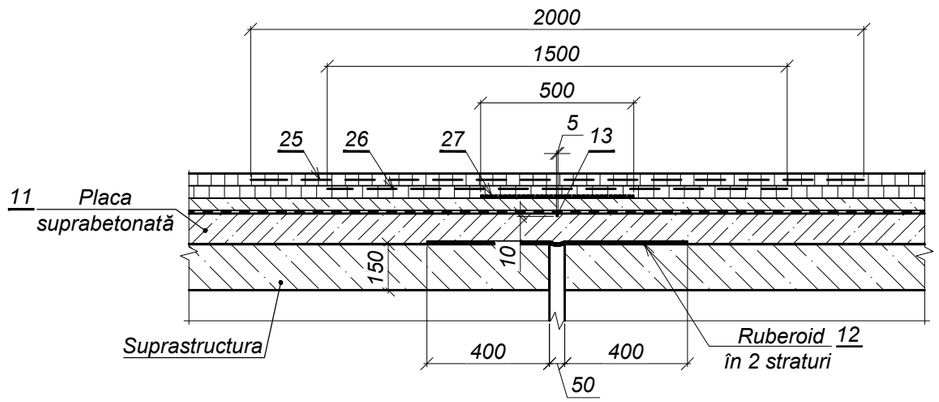

5 - 5 (1:10)

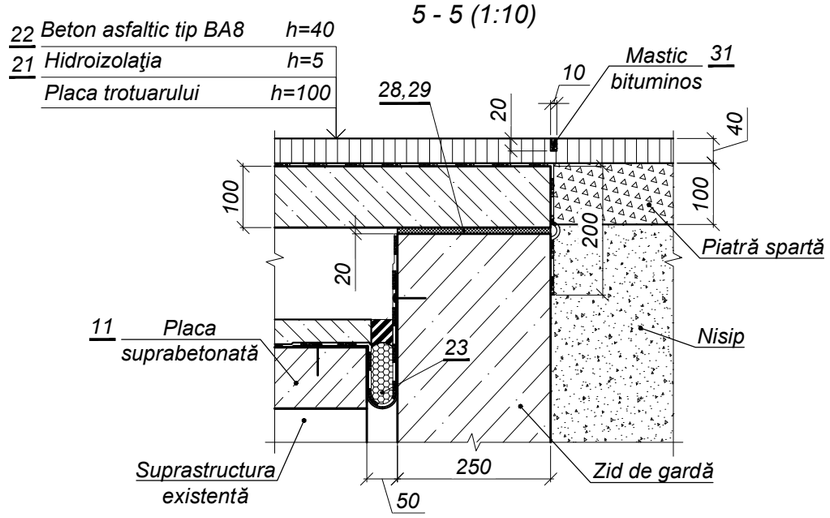

6 - 6 (1:20)

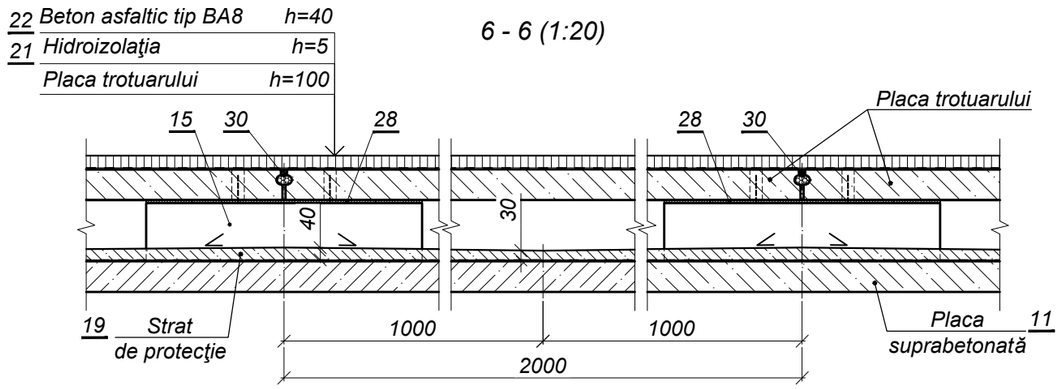

					04.25	52 - LA	Planşa
Mod.	Nr.sec.	Planşa	Nr.doc.	Semnătura	Data		6.3

Schimb. nr. inv.

Semnătura şi data

Nr. inv. orig.

Format A3

Specificaţia (Început)

Poziţia	Indicativ	Denumire	Cantitatea	Masa un., kg	Notă
		Elemente prefabricate din beton armat			
1	52 - LA - 01.00.00	Placa trotuarului PT-1	8	575,0	0,22 m³
2	52 - LA - 02.00.00	Placa trotuarului PT-2	1	575,0	0,22 m³
2'	52 - LA - 02.00.00	Placa trotuarului PT-2'	1	575,0	0,22 m³
3	52 - LA - 03.00.00	Placa trotuarului PT-3	1	445,0	0,17 m³
3'	52 - LA - 03.00.00	Placa trotuarului PT-3'	1	445,0	0,17 m³
4	52 - LA - 04.00.00	Placa trotuarului PT-4	8	965,0	0,37 m³
5	52 - LA - 05.00.00	Placa trotuarului PT-5	1	965,0	0,37 m³
5'	52 - LA - 05.00.00	Placa trotuarului PT-5'	1	965,0	0,37 m³
6	52 - LA - 06.00.00	Placa trotuarului PT-6	1	760,0	0,29 m³
6'	52 - LA - 06.00.00	Placa trotuarului PT-6'	1	760,0	0,29 m³
		Suprastructura			
7	Sika BUILDING TRUST SM SR EN 1504	Reparaţia grinzilor suprastructurii: amorsare suprafeţelor de beton şi armaturi cu Sika MonoTop-910N; astuparea ştirbiturilor cu mortar pe bază de ciment, monocomponent, modificat polimeric Sika MonoTop-612), h_{med}=2cm	- - -	- - -	12,80 m² 12,8 m² 0,26 m³
8	Sika BUILDING TRUST SM SR EN 1504	Vopsirea suprafeţelor vizibile a suprastructurii cu vopsea polimerică (sistem de protecţie anticorozivă a suprafeţelor de beton a elementelor vizibile), inclusiv: 1. Hidrofobizarea cu Sikagard-703W 2. Strat de acoperire cu Sikagard-680S 3. Strat final cu Sikagard-680S color	-	-	459,0 m²
9	52 - LA, planșa 20	Nodul de îmbinare a grinzilor NM-2	10	-	0,73 m³
10	52 - LA, planșa 21	Conectori	276	1,2	-
11	52 - LA, planșa 22	Placa suprabetonată PM-1	1	-	43,63 m³
12	SM SR EN 14967:2010	Ruberoid în două straturi la rost deasupra pilei intermediare: 0,85×10,0 m	-	-	8,50 m²
13	SM SR EN 14188-1:2010	Rost etanşare 5×10 mm pe placa suprabetonată deasupra pilei 2, umplut cu mastic bituminos vâscos	-	0,5	11,4 m
		Calea podului			
14	52 - LA, planșa 23	Nodul NM-3	1	-	0,35 m³
15	52 - LA, planșa 24	Nodul NM-4	1	-	0,40 m³
16	52 - LA, planșa 25	Soclul SM-1	24	-	0,13 m³
17	52 - LA, planșa 26	Soclul SM-2	2	-	0,13 m³
17'	52 - LA, planșa 26	Soclul SM-2'	2	-	0,13 m³
18	SM SR EN 14695:2014 SM SR EN 12591:2010	Membrană hidroizolantă armată, h=0,5cm rezistentă la temperaturi de peste 180°C, inclusiv: amorsarea suprafeței cu proimer pe baza de bitum	0	-	271,40 m²

Specificaţia (Sfârşit)

Poziţia	Indicativ	Denumire	Cantitatea	Masa un., kg	Notă
19	SM EN 206:2013+A2:2021 SM EN ISO 15630-2:2019	Strat de protecție din beton armat cl.C30/37, XC4,XF4,XD1, h=4 cm: plasă Ø5 B500C, ochi 100×100mm	- -	- 1271,0	239,80 m² -
19.1	SM EN 13108-1:2016	Strat de beton asfaltic tip BAP16 cu bitum 50/70 pe partea carosabilă, h=4 cm	-	-	182,20 m²
20	SM EN 13108-1:2016	Strat de mixtură asfaltică MAS16 cu bitum modificat cu polimeri, executat la cald, pe partea carosabilă, h=4 cm	-	-	182,20 m²
21	SM SR EN 14695:2014 SM SR EN 12591:2010	Membrană hidroizolantă armată, h=0,5cm rezistentă la temperaturi de peste 180°C, inclusiv: amorsarea suprafeței cu proimer pe baza de bitum pe trotuar	-	-	69,00 m²
22	SM EN 13108-1:2016	Îmbrăcăminte din beton asfaltic BA8 cu bitum 50/70, executate la cald, h=4,0 cm, pe trotuar	-	-	65,10 m²
23	52 - LA, planșa 27	Rost de dilataţie R-1	2	-	11,39 m
24	52 - LA, planșa 28	Jgheab de evacuare a apei	2	-	22,77 m
25	SM SR EN ISO 13426-2:2011	Geoplasă sintetică rutieră PGM-G 100/100-25: 2,0×8,0 m	1	-	16,00 m²
26	SM SR EN ISO 13426-2:2011	Geoplasă sintetică rutieră PGM-G 100/100-25: 1,5×8,0 m	1	-	12,00 m²
27	SM SR EN 14967:2010	Ruberoid în două straturi la rost deasupra pilelor: 0,5×8,0 m	1	-	4,00 m²
28	SM EN 998-2:2017	Strat din mortar fără priză de nisip şi ciment la rezemarea plăcilor trotuarului, h_{med}=2 cm	-	-	12,50 m²
29	SM SR EN 14967:2010	Ruberoid în două straturi la rezemarea plăcilor trotuarului pe zidul de gardă, 250×7380	1	-	1,48 m²
30	SM SR EN 14188-1:2010	Rost etanşare dintre plăcile trotuarului: mastic bituminos vâscos; umplutură poroasă a rostului.	- - -	- 9,8 7,1	27,17 m - -
31	SM SR EN 14188-1:2010	Rost etanşare 10×20 mm, dintre beton şi beton asfaltic umplut cu mastic bituminos	-	10,4	57,80 m
32	52 - LA, planșa 29	Parapet de siguranţă a circulaţiei vehiculelor	2	-	53,45 m
33	52 - LA, planșa 30	Parapet pietonal	2	-	27,90 m
34	SM SR 1848-7:2017	Marcaj rutier 1.1.1 pe pod și accese, lățimea-15cm	-	-	128,60 m 19,29 m²

Mod.	Nr.sec.	Planşa	Nr.doc.	Semnătura	Data		Planşa
					04.25	52 - LA	6.4

Schimb. nr. inv. | Semnătura şi data | Nr. inv. orig.

Format A3

Strat de mixtură bituminoasă MAS16	h=4 cm	12
Amorsarea cu emulsie bituminoasă 0,3 l /m²		12.1
Strat de beton asfaltic tip BAD22,4	h=8 cm	13
Amorsarea cu emulsie bituminoasă 0,8 l /m²		13.1
Hidroizolaţia	h=0,5 cm	6
Monolitizarea plăcilor	h=10 cm	3
Placa de racordare	h=15 cm	2

1 - 1 (1:100)

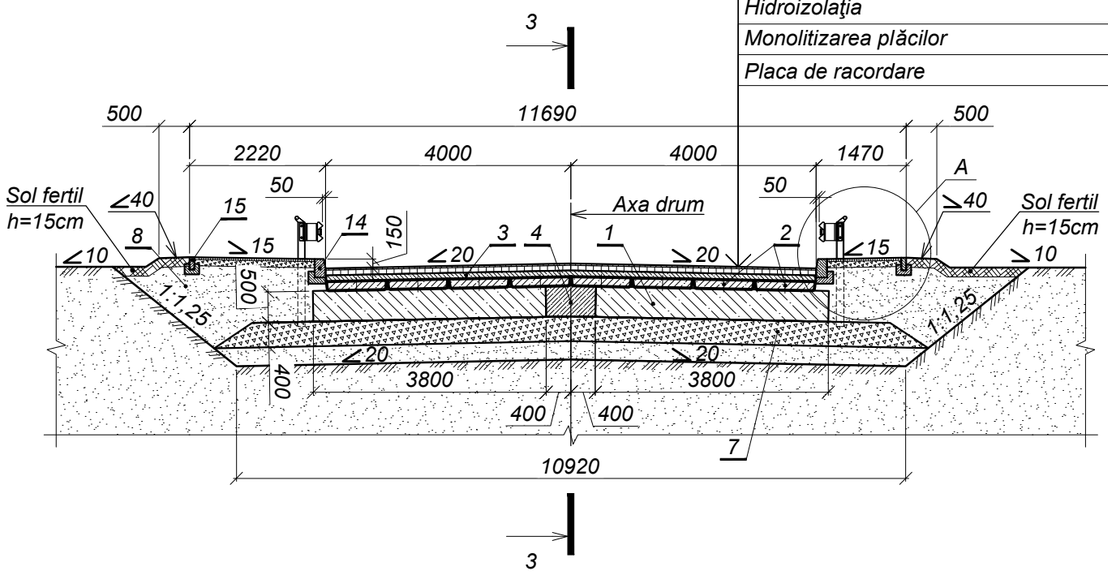

2 - 2 (1:100)

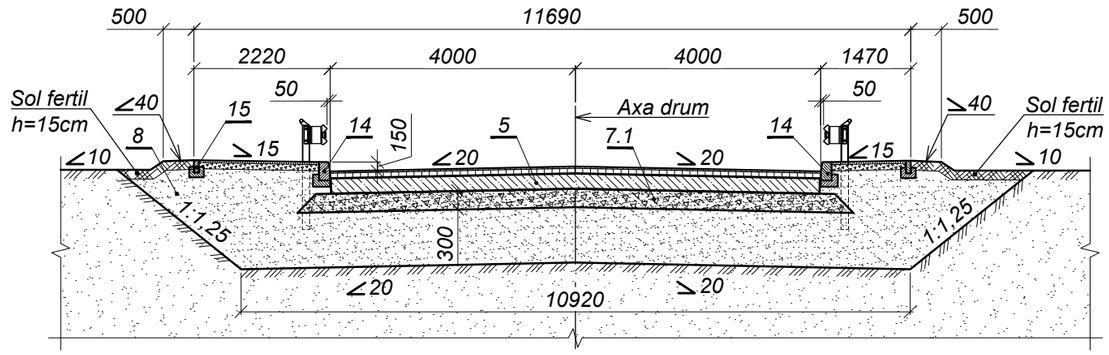

3 - 3 (1:100)

Strat de mixtură bituminoasă MAS16	h=4 cm	12
Amorsarea cu emulsie bituminoasă 0,3 l /m²		12.1
Strat de beton asfaltic tip BAD22,4	h=8 cm	13
Amorsarea cu emulsie bituminoasă 0,8 l /m²		13.1
Hidroizolaţia	h=0,5 cm	6
Monolitizarea plăcilor	h=10 cm	3
Placa de racordare	h=15 cm	2

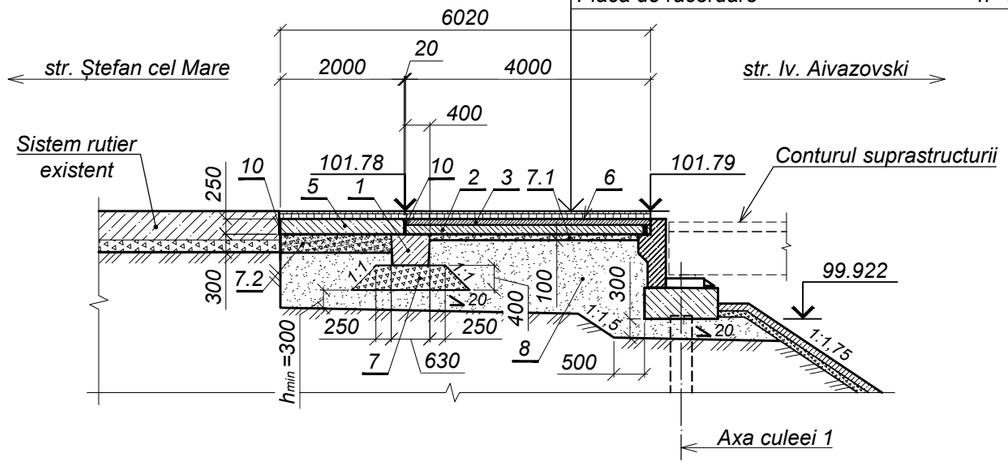

Plan (1:100)

(Sistemul rutier, consolidarea şi suprastructura convenţional nu sunt arătate)

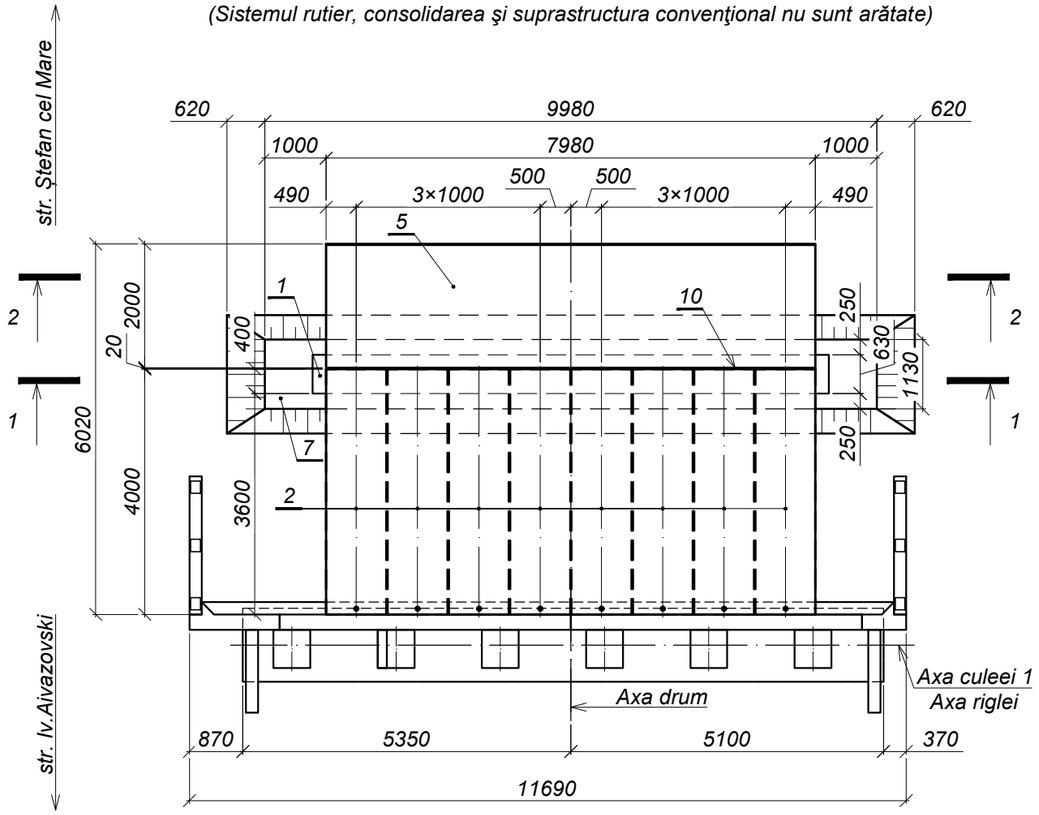

Mod.	Nr.sec.	Planşa	Nr.doc.	Semnătura	Data
I.Ş.P.		Cecan A.			04.25
Verificat		Guştiuc A.			04.25
Elaborat		Saranciuc I.			04.25

52 - LA

Reparaţia capitală a podului de pe str. Babinski din mun. Bălţi

Pod peste r. Răuţel

Faza	Planşa	Planşe
P.E.	7.1	2

Racordarea podului cu drumul la culeea 1

"INJPROIECT" S.R.L.
Mun. CHIŞINĂU

Format A3

Schimb. nr. inv.

Semnătura şi data

Nr. inv. orig.

A (1:20)

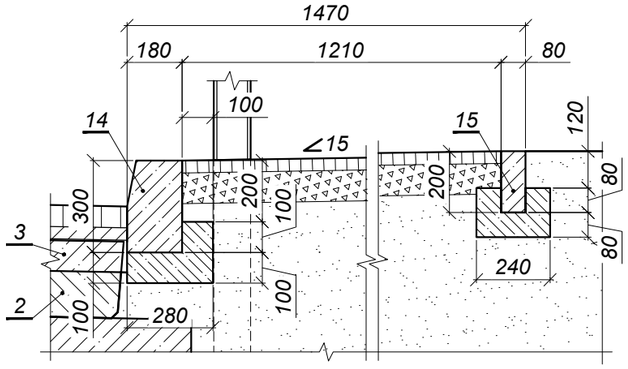

Nod de rezemare a dalelor de racordare pe zidul de gardă și blocul longrinei (1:20)

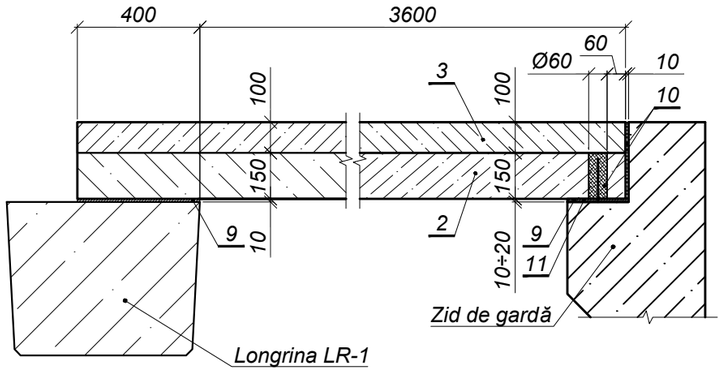

Specificaţia

Poziţia	Indicativ	Denumire	Cantitatea	Masa un., kg	Notă
		Elemente prefabricate din beton armat			
1	52 - LA - 08.00.00	Longrina LR-1, L=3,80 m	2	2870,0	1,15 m³
2	52 - LA - 07.00.00	Placa de racordare PR-1, L=4,0 m	8	1430,0	0,57 m³
		Elemente din beton armat monolit			
3	SM EN 206:2013+A2:2021	Monolitizarea plăcilor de racordare cu beton cl.C30/37, XC4,XF4,XD1	1	-	3,20 m³
4	SM EN 206:2013+A2:2021	Monolitizarea longrinelor cu beton cl.C30/37, XC4,XF4,XD1	1	-	0,25 m³
5	52 - LA, planșa 31	Placa intermediară PM-2	1	-	3,99 m³
		Diverse elemnte şi materiale			
6	SM EN 13808:2014	Hidroizolarea suprafețelor elementelor de racordare cu două straturi de emulsie bituminoasă PMBC-W1	1	-	53,20 m²
7	SM SR EN 13242+A1:2010	Pat din piatră sparta de granit, sort 16-22,4, 31,5-63, WA_{241}, F_1, LA_{20}, împănată, h=40 cm	1	-	12,15 m³
7.1	SM SR EN 13242+A1:2010	Strat din piatră sparta de granit, sort 16-22,4, 31,5-63, WA_{241}, F_1, LA_{20}, în strat h=10 cm	-	-	2,79 m³
7.2	SM SR EN 13242+A1:2010	Strat de fundație amestec optimal din piatră spartă , sort 0-63, LA_{30}, h=30 cm	-	-	4,44 m³
8	SM EN 13285:2018	Amestec de nisip cu prundiş, 0-63 GA75 (Coef. com. = 1,22)	-	-	93,00 m³
9	SM EN 998-2:2017	Pat din mortar de ciment M20 şi nisip, h=2÷3 cm	-	-	4,80 m²
10	SM SR EN 14188-1:2010	Mastic bituminos	-	64,0	-
11	SM SR EN 14695:2014	Pânză de ruberoid în 3 straturi	-	-	1,60 m²
		Rampa de acces			
12	CP D.02.25:2021	Strat uzură din mixtură asfaltică MAS16 cu bitum modificat cu polimeri, h=4 cm	-	-	48,20 m²
12.1	SM EN 13808:2014	Amorsarea suprafeţelor suport cu emulsie bituminoasă - 0,3 l/mp	-	-	48,20 m²
13	CP D.02.25:2021	Strat de legătură din beton asfaltic BAD22,4 cu bitum 50/70, h=6 cm	-	-	48,20 m²
13.1	SM EN 13808:2014	Amorsarea suprafeţelor suport cu emulsie bituminoasă - 0,8 l/mp	-	-	48,20 m²
14	SM EN 1340:2010 SM EN 206:2013+A2:2021	Bordură din blocuri БР100.30.18, din beton cl.C35/45, XC4,XF4,XD3,XM1, pe fundație din beton cl.C25/30, XF2	-	-	20,00 m
15	SM EN 1340:2010 SM EN 206:2013+A2:2021	Bordură din blocuri БР100.20.8, din beton cl. C35/45,XC4,XF4,XD3, pe fundaţie din beton cl.C25/30, XF2	-	-	16,00 m

Notă:

1. Lucrările de excavare a pămîntului şi execuţie a racordării podului cu drumul pot fi începute numai după coordonarea corespunzătoare cu proprietarii reţelelor inginereşti.

Schimb. nr. inv.	Semnătura şi data	Nr. inv. orig.

Mod.	Nr.sec.	Planşa	Nr.doc.	Semnătura	Data		Planşa
					04.25	52 - LA	7.2

Format A3

Strat de mixtură bituminoasă MAS16	h=4 cm	12
Amorsarea cu emulsie bituminoasă 0,3 l /m²		12.1
Strat de beton asfaltic tip BAD22,4	h=8 cm	13
Amorsarea cu emulsie bituminoasă 0,8 l /m²		13.1
Hidroizolaţia	h=0,5 cm	6
Monolitizarea plăcilor	h=10 cm	3
Placa de racordare	h=15 cm	2

1 - 1 (1:100)

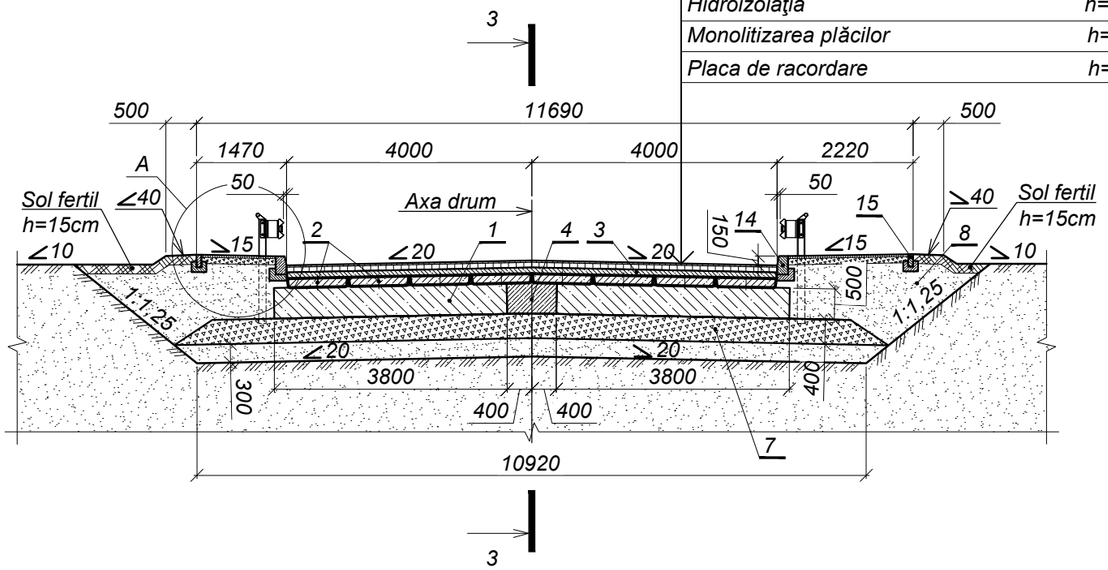

2 - 2 (1:100)

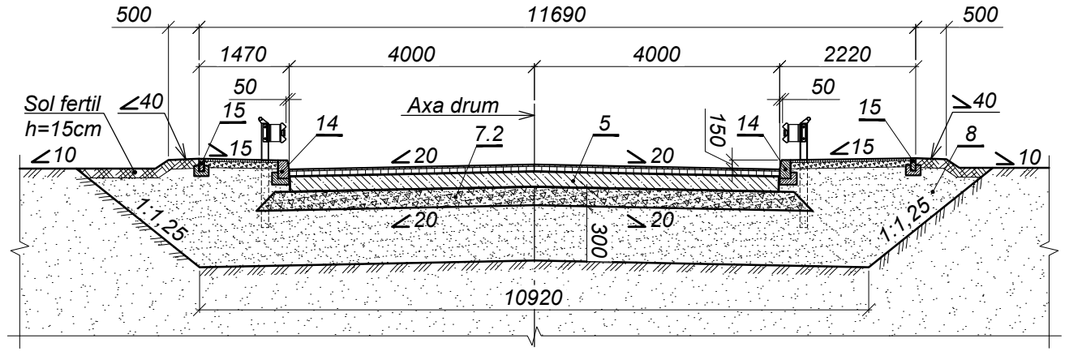

Plan (1:100)

(Sistemul rutier, consolidarea şi suprastructura convenţional nu sunt arătate)

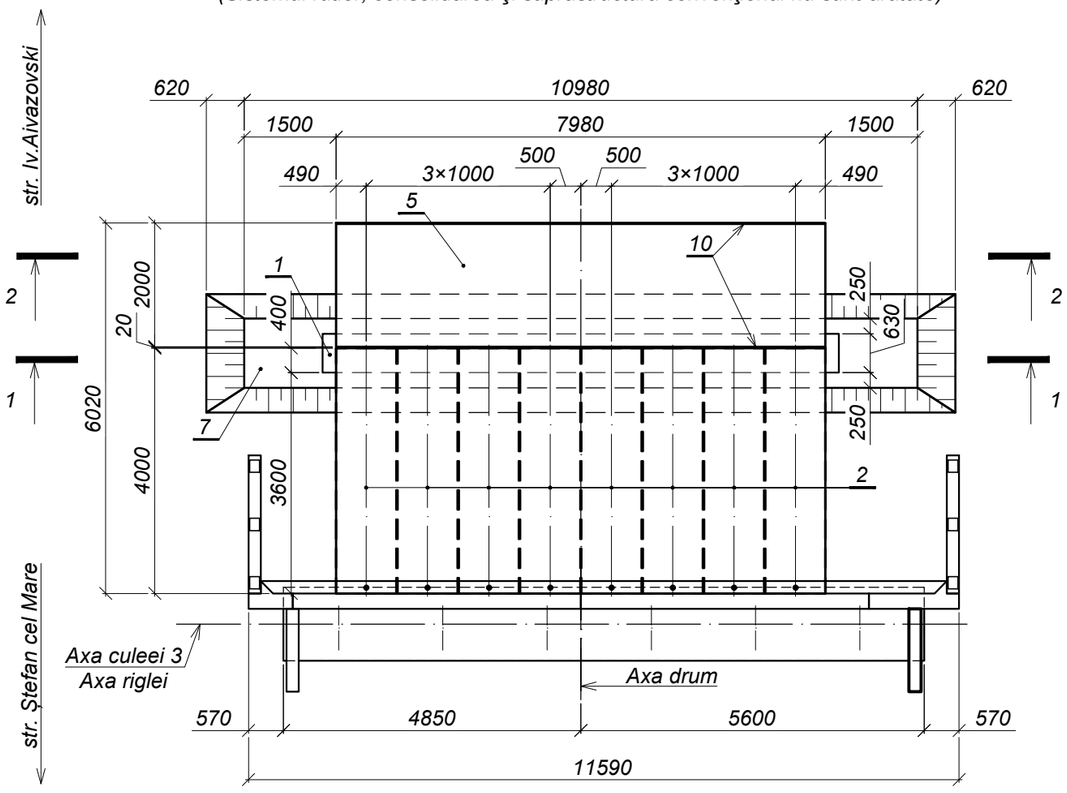

3 - 3 (1:100)

Strat de mixtură bituminoasă MAS16	h=4 cm	12
Amorsarea cu emulsie bituminoasă 0,3 l /m²		12.1
Strat de beton asfaltic tip BAD22,4	h=8 cm	13
Amorsarea cu emulsie bituminoasă 0,8 l /m²		13.1
Hidroizolaţia	h=0,5 cm	6
Monolitizarea plăcilor	h=10 cm	3
Placa de racordare	h=15 cm	2

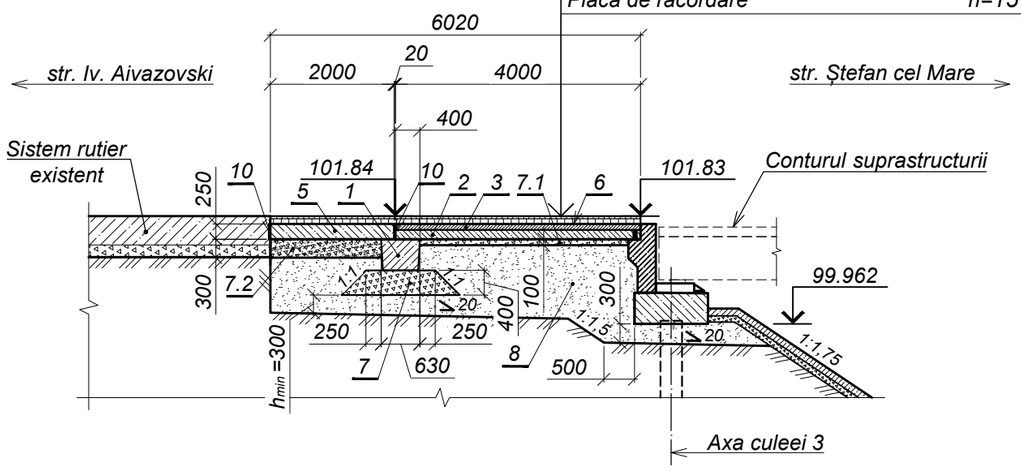

Schimb. nr. inv.	Semnătura şi data	Nr. inv. orig.

Mod.	Nr.sec.	Planşa	Nr.doc.	Semnătura	Data	52 - LA			
						Reparaţia capitală a podului de pe str. Babinski din mun. Bălţi			
						Pod peste r. Răuţel	Faza	Planşa	Planşe
							P.E.	8.1	2
I.Ş.P.		Cecan A.			04.25	Racordarea podului cu drumul la culeea 3	"INJPROIECT" S.R.L. Mun. CHIŞINĂU		
Verificat		Guştiuc A.			04.25				
Elaborat		Saranciuc I.			04.25				

Format A3

A (1:20)

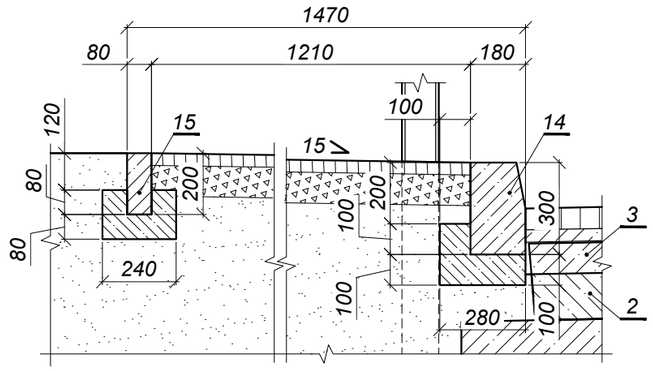

Nod de rezemare a dalelor de racordare pe zidul de gardă și blocul longrinei (1:20)

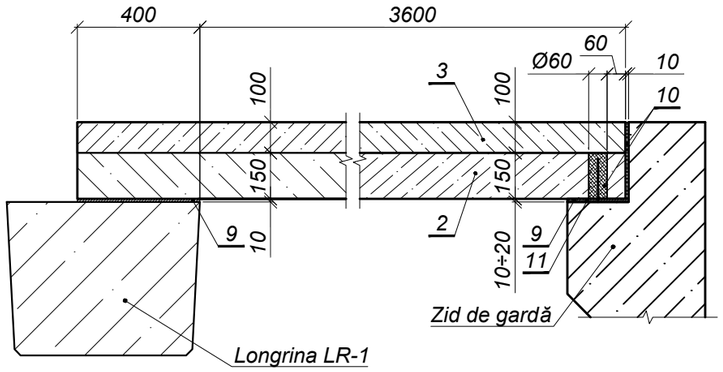

Specificaţia

Poziţia	Indicativ	Denumire	Cantitatea	Masa un., kg	Notă
		Elemente prefabricate din beton armat			
1	52 - LA - 08.00.00	Longrina LR-1, L=3,80 m	2	287,0	1,15 m³
2	52 - LA - 07.00.00	Placa de racordare PR-1, L=4,0 m	8	1430,0	0,57 m³
		Elemente din beton armat monolit			
3	SM EN 206:2013+A2:2021	Monolitizarea plăcilor de racordare cu beton cl.C30/37, XC4,XF4,XD1	1	-	3,20 m³
4	SM EN 206:2013+A2:2021	Monolitizarea longrinelor cu beton cl.C30/37, XC4,XF4,XD1	1	-	0,25 m³
5	52 - LA, planșa 31	Placa intermediară PM-2	1	-	3,99 m³
		Diverse elemnte şi materiale			
6	SM EN 13808:2014	Hidroizolarea suprafețelor elementelor de racordare cu două straturi de emulsie bituminoasă PMBC-W1	-	-	53,20 m²
7	SM SR EN 13242+A1:2010	Pat din piatră sparta de granit, sort 16-22,4, 31,5-63, WA_{241}, F_1, LA_{20}, împănată, h=40 cm	-	-	6,69 m³
7.1	SM SR EN 13242+A1:2010	Strat din piatră sparta de granit, sort 16-22,4, 31,5-63, WA_{241}, F_1, LA_{20}, în strat h=10 cm	-	-	2,79 m³
7.2	SM SR EN 13242+A1:2010	Strat de fundație amestec optimal din piatră spartă , sort 0-63, LA_{30}, h=30 cm	-	-	4,44 m³
8	SM EN 13285:2018	Amestec de nisip cu prundiş, 0-63 GA75 (Coef. com. = 1,22)	-	-	93,00 m³
9	SM EN 998-2:2017	Pat din mortar de ciment M20 şi nisip, h=2÷3 cm	-	-	4,80 m²
10	SM SR EN 14188-1:2010	Mastic bituminos	-	64,0	-
11	SM SR EN 14695:2014	Pânză de ruberoid în 3 straturi	-	-	1,60 m²
		Rampa de acces			
12	CP D.02.25:2021	Strat uzură din mixtură asfaltică MAS16 cu bitum modificat cu polimeri, h=4 cm	-	-	48,20 m²
12.1	SM EN 13808:2014	Amorsarea suprafeţelor suport cu emulsie bituminoasă - 0,3 l/mp	-	-	48,20 m²
13	CP D.02.25:2021	Strat de legătură din beton asfaltic BAD22,4 cu bitum 50/70, h=6 cm	-	-	48,20 m²
13.1	SM EN 13808:2014	Amorsarea suprafeţelor suport cu emulsie bituminoasă - 0,8 l/mp	-	-	48,20 m²
14	SM EN 1340:2010 SM EN 206:2013+A2:2021	Bordură din blocuri БР100.30.18, din beton cl.C35/45, XC4,XF4,XD3,XM1, pe fundație din beton cl.C25/30, XF2	-	-	20,00 m
15	SM EN 1340:2010 SM EN 206:2013+A2:2021	Bordură din blocuri БР100.20.8, din beton cl. C35/45,XC4,XF4,XD3, pe fundaţie din beton cl.C25/30, XF2	-	-	16,00 m

Notă:

1. Lucrările de excavare a pământului şi execuţie a racordării podului cu drumul pot fi începute numai după coordonarea corespunzătoare cu proprietarii reţelelor inginereşti.

Schimb. nr. inv.	Semnătura şi data	Nr. inv. orig.

Mod.	Nr.sec.	Planşa	Nr.doc.	Semnătura	Data		Planşa
					04.25	52 - LA	8.2

Format A3

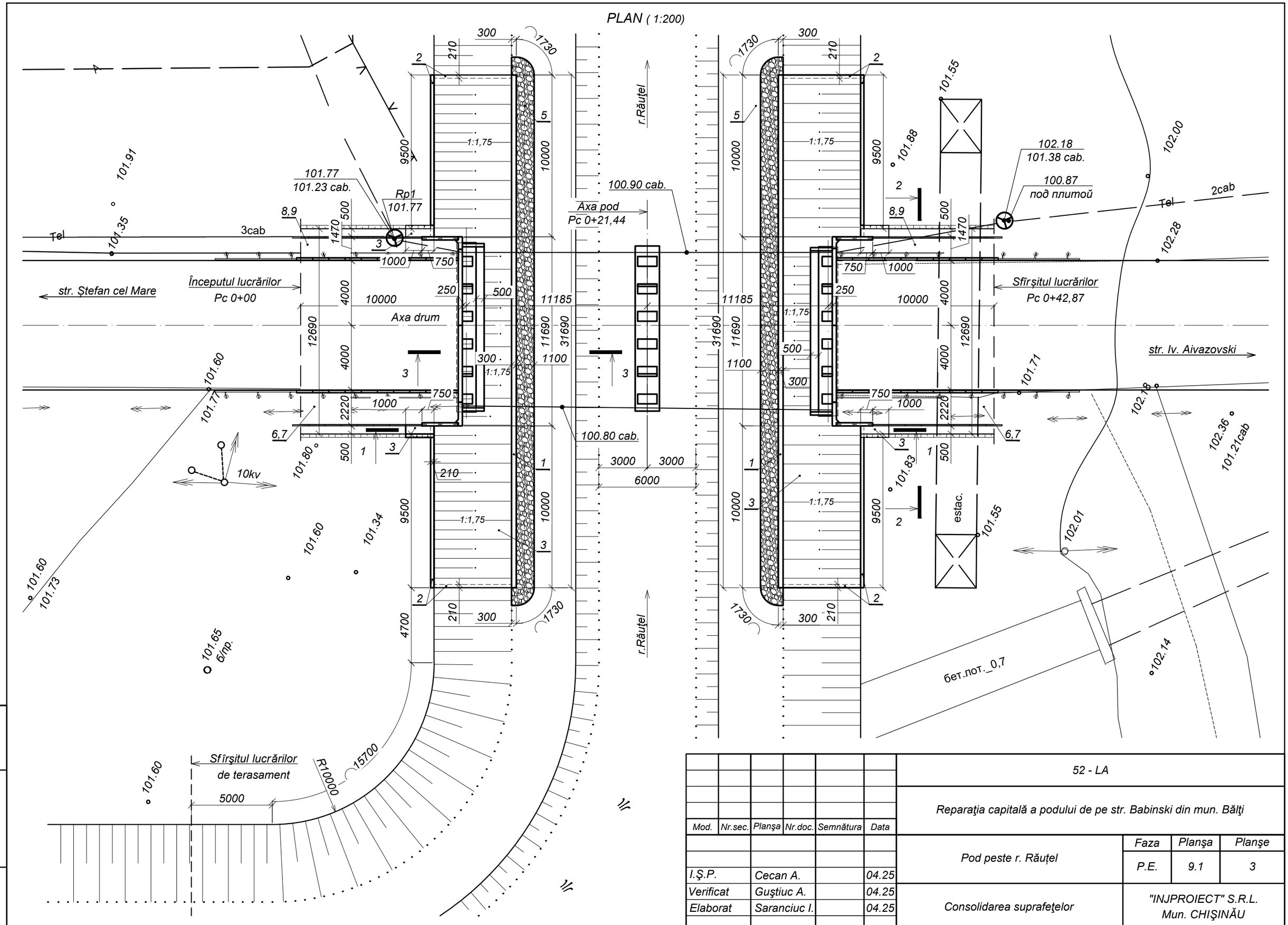
PLAN (1:200)
str. Ştefan cel Mare
str. Iv. Aivazovski
Tel
3cab
2cab
Axa drum
Axa pod
Pc 0+21,44
Începutul lucrărilor
Pc 0+00
Sfîrşitul lucrărilor
Pc 0+42,87
Sfîrşitul lucrărilor
de terasament
r.Răuţel
101.77
101.23 cab.
Rp1
101.77
100.90 cab.
100.80 cab.
102.18
101.38 cab.
100.87
под плитой
101.55
101.88
101.91
101.35
101.60
101.77
101.80
101.83
101.71
101.60
101.73
101.34
101.65
6/пр.
102.00
102.28
102.16
102.36
101.21cab
102.01
102.14
10kv
estac.
бет.лот._0,7
R10000
15700
5000
3000
6000
11185
31690
11690
12690
10000
9500
4700
1:1,75
1730
Schimb. nr. inv.
Semnătura şi data
Nr. inv. orig.
Mod.
Nr.sec.
Planşa
Nr.doc.
Semnătura
Data
I.Ş.P.
Cecan A.
04.25
Verificat
Guştiuc A.
04.25
Elaborat
Saranciuc I.
04.25
52 - LA
Reparaţia capitală a podului de pe str. Babinski din mun. Bălţi
Pod peste r. Răuţel
Faza
Planşa
Planşe
P.E.
9.1
3
Consolidarea suprafeţelor
"INJPROIECT" S.R.L.
Mun. CHIŞINĂU
Format A3

1 - 1 (1:100)

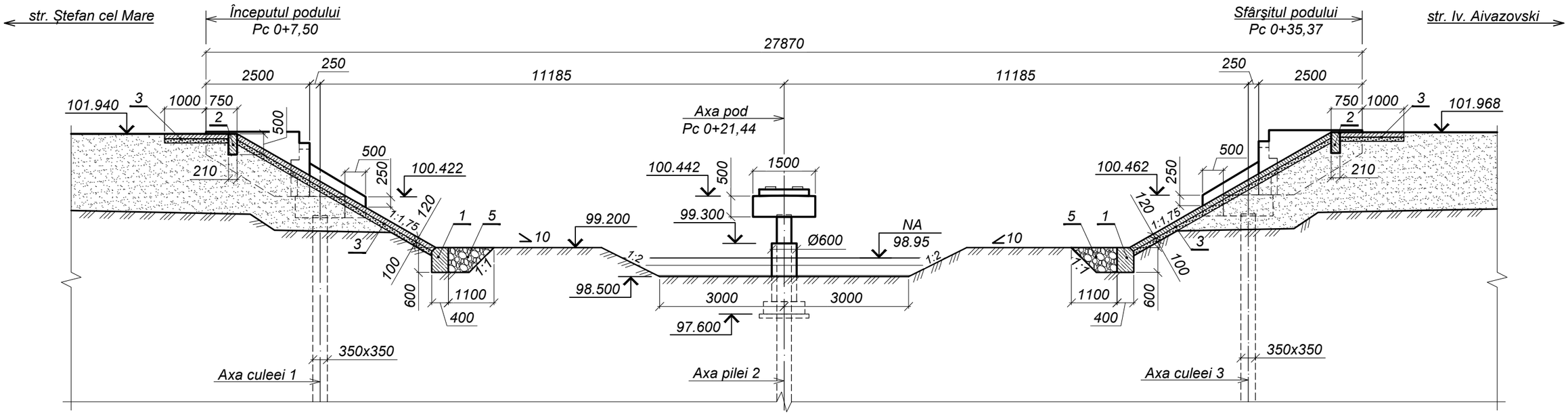

2 - 2 (1:100)

9	Strat de beton asfaltic tip BA8 50/70	h=4 cm
8.1	Amorsarea cu emulsie bituminoasă 0,8 l /m²	
8	Strat de piatră concasată de granit	h=10 cm

Strat de beton asfaltic tip BA8 50/70	h=4 cm	7
Amorsarea cu emulsie bituminoasă 0,8 l /m²		6.1
Strat de piatră concasată de granit	h=10 cm	6

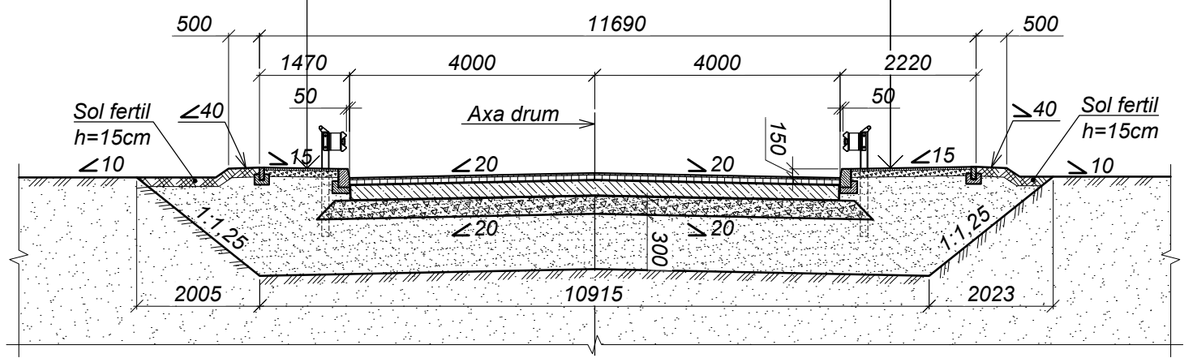

3 - 3 (1:100)

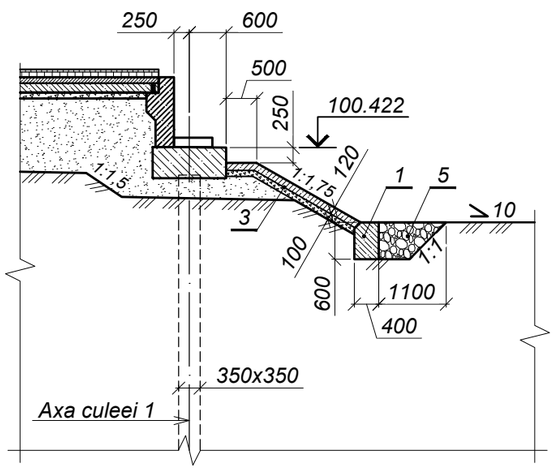

Schimb. nr. inv.	
Semnătura şi data	
Nr. inv. orig.	

Mod.	Nr.sec.	Planşa	Nr.doc.	Semnătura	Data
					04.25

52 - LA

Planşa 9.2

Format A3

Specificaţia

Poziţia	Indicativ	Denumire	Cantitea	Masa un., kg	Notă
		Consolidarea suprafeţelor			
1	SM EN 206:2013+A2:2021	Pinten din beton cl.C30/35, XC4,XF4,XD1; secţiunea 40×60 cm	1	-	63,40 m
2	SM EN 206:2013+A2:2021	Pinten din beton cl.C30/35, XC4,XF4,XD1, secţiunea 21×50 cm	1	-	62,10 m
3	SM EN 206:2013+A2:2021 SM SR EN 12620+A1:2010	Protecția suprafețelor cu beton armat cl.C30/37 XC4,XF4,XD1, h=12 cm, pe pat de piatră spartă de granit h=10 cm sort 16-22,4, $WA_{24}1$, F1, LA_{20}, inclusiv:	-	-	295,00 m²
	SM EN ISO 15630-2:2019	plasă Ø6 A240, ochi 200×200	-	679,0	-
4		Rost de deformaţie pe suprafaţa consolidată, inclusiv:	-	-	244,0 m
	SM SR EN 1611-1:2012	cherestea din rășinoase, secțiunea 3×10cm prelucrată cu antiseptic,L=244m;	-	-	0,73 m³
	SM SR EN 14188-1:2010	etanşarea rosturilor 3×2 cm cu mastic bituminos	-	50,0	-
5	SM SR EN 13383-1:2010/AC:2010	Risbermă din piatră brută granit, Ø20-25, $CP_{90/250}$, $WA_{0,5}$, CS_{80}, grosimea de 50 cm	-	-	31,50 m³
		Rampe de acces			
6	SM SR EN 12620+A1:2010	Strat de fundaţie din piatră concasată de granit sort 16-22,4, WA_{241}, F_1, LA_{20}, pe trotuarul drept, h=10cm	-	-	37,70 m²
6.1	SM EN 13808:2014	Amorsarea suprafeţelor suport cu emulsie bituminoasă - 0,8 l/mp	-	-	37,70 m²
7	SM EN 13108-1:2016	Îmbrăcăminte din beton asfaltic tip BA8 50/70, pe trotuarul drept, h = 4 cm	-	-	37,70 m²
8	SM SR EN 12620+A1:2010	Strat de fundaţie din piatră concasată de granit sort 16-22,4, WA_{241}, F_1, LA_{20}, pe trotuarul stâng, h=10cm	-	-	23,00 m²
8.1	SM EN 13808:2014	Amorsarea suprafeţelor suport cu emulsie bituminoasă - 0,8 l/mp	-	-	23,00 m²
9	SM EN 13108-1:2016	Îmbrăcăminte din beton asfaltic tip BA8 50/70, pe trotuarul stâng, h = 4 cm	-	-	23,00 m²
10		Pămînt de umplutură	-	-	400,00 m³

Schimb. nr. inv.

Semnătura şi data

Nr. inv. orig.

Mod.	Nr.sec.	Planşa	Nr.doc.	Semnătura	Data
					04.25

52 - LA

Planşa 9.3

Format A4

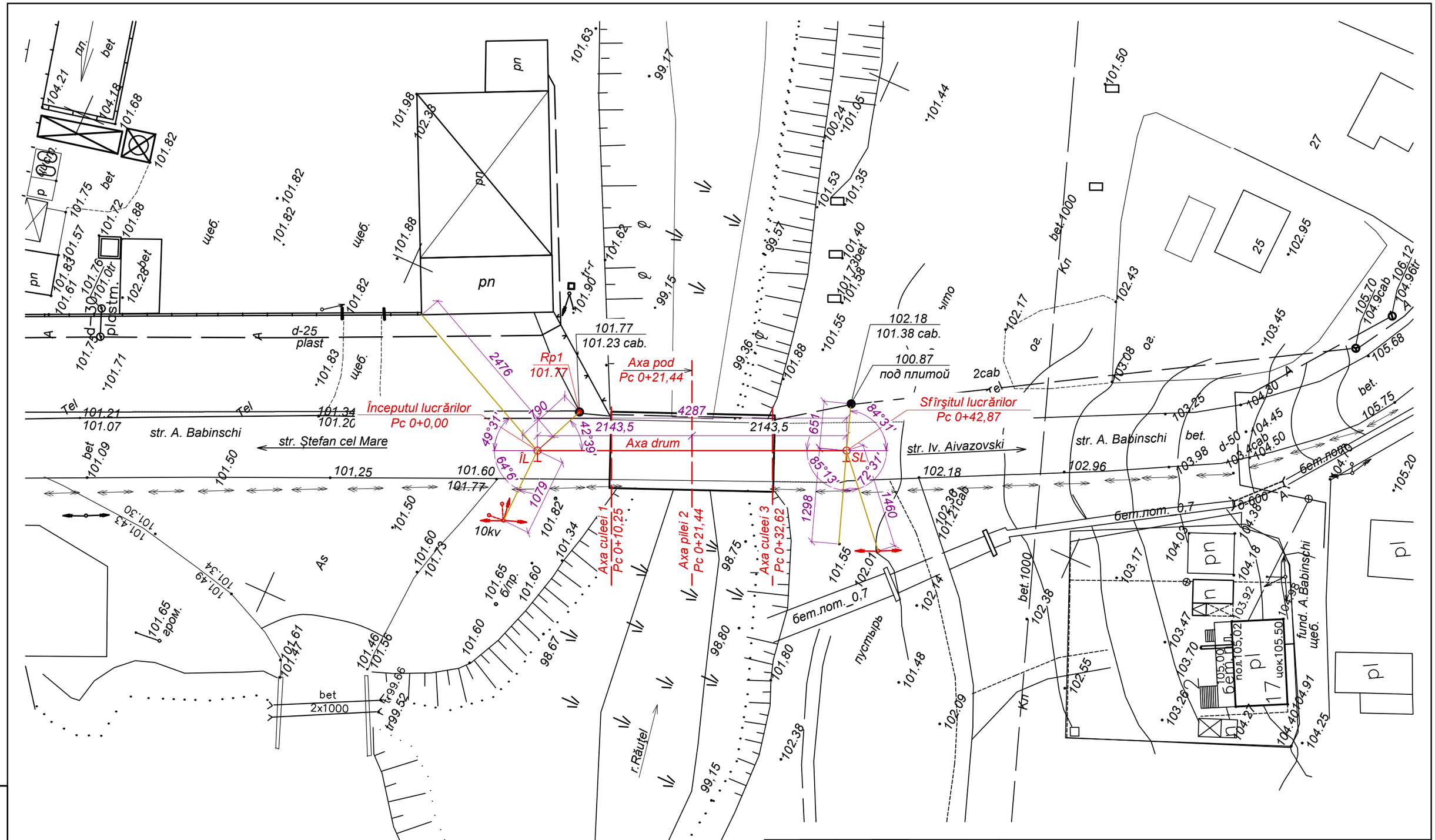

Notă:

1. La trasare a axelor de invitat reprezentantul companiei de proiectare.
2. Dimensiunile sunt date în cm, cotele sunt date în m.

Mod.	Nr.sec.	Planşa	Nr.doc.	Semnătura	Data
I.Ş.P.		Cecan A.			04.25
Verificat		Guştiuc A.			04.25
Elaborat		Saranciuc I.			04.25

52 - LA

Reparaţia capitală a podului de pe str. Babinski din mun. Bălţi

Pod peste r. Răuțel

Faza	Planşa	Planşe
P.E.	10	1

Trasarea axelor podului Scara 1:500

"INJPROIECT" S.R.L.
Mun. CHIŞINĂU

Schimb. nr. inv.

Semnătura şi data

Nr. inv. orig.

Format A3

Faţada (1:50)

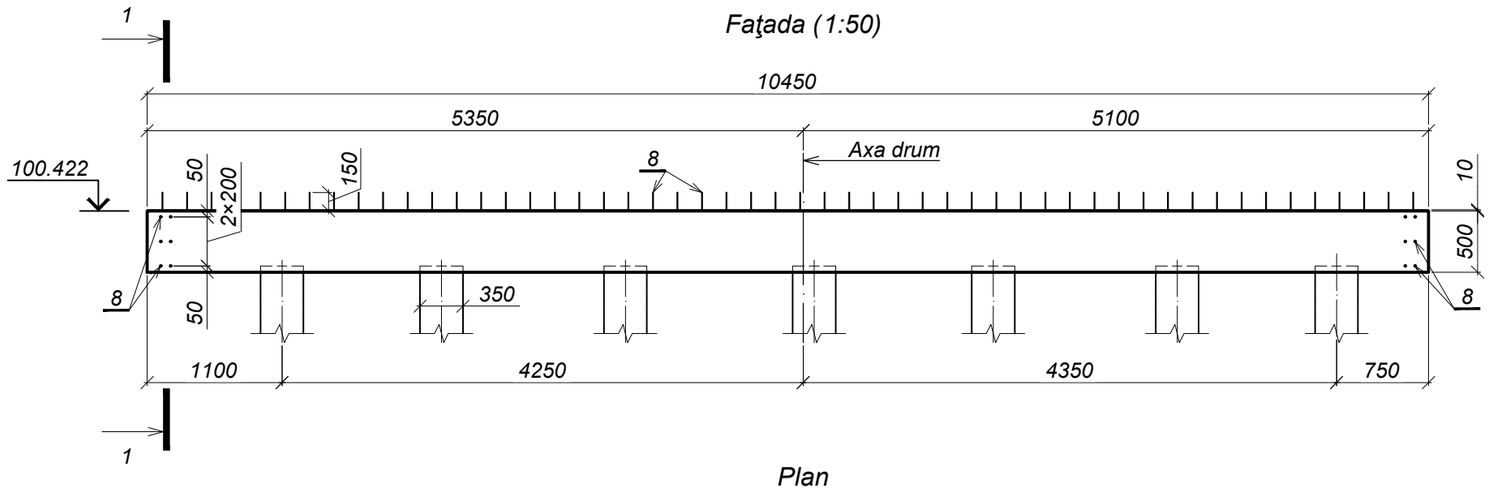

1-1 (1:25)

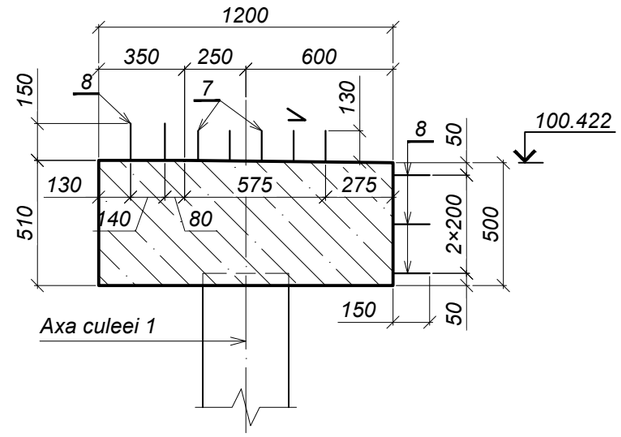

Plan

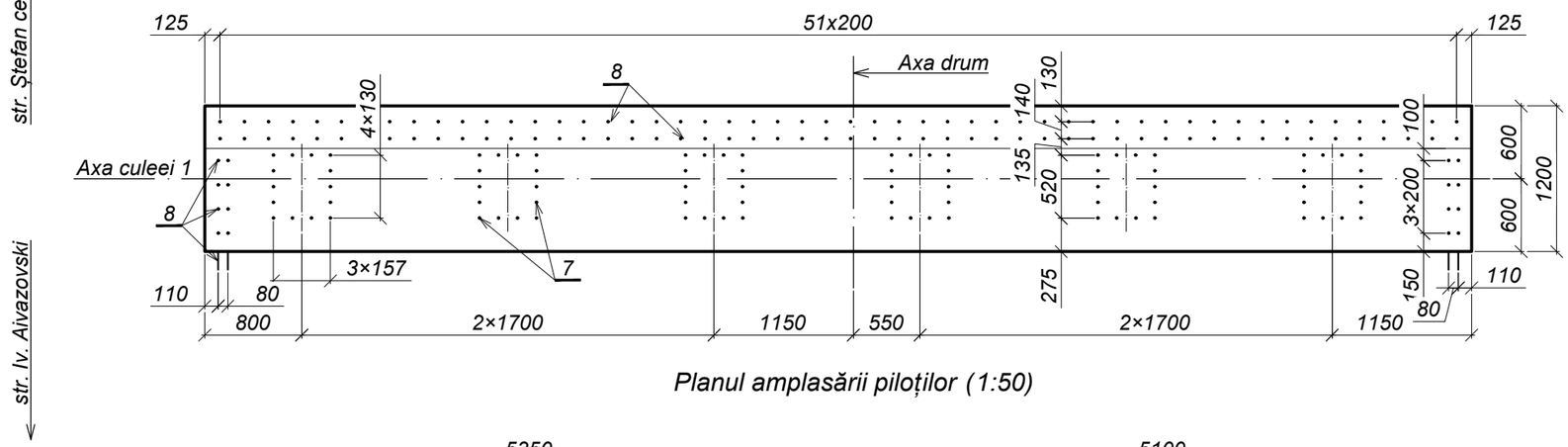

Poz. 7 (1:20)

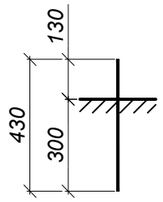

Poz. 8 (1:20)

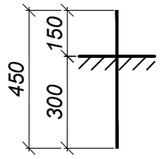

Planul amplasării piloţilor (1:50)

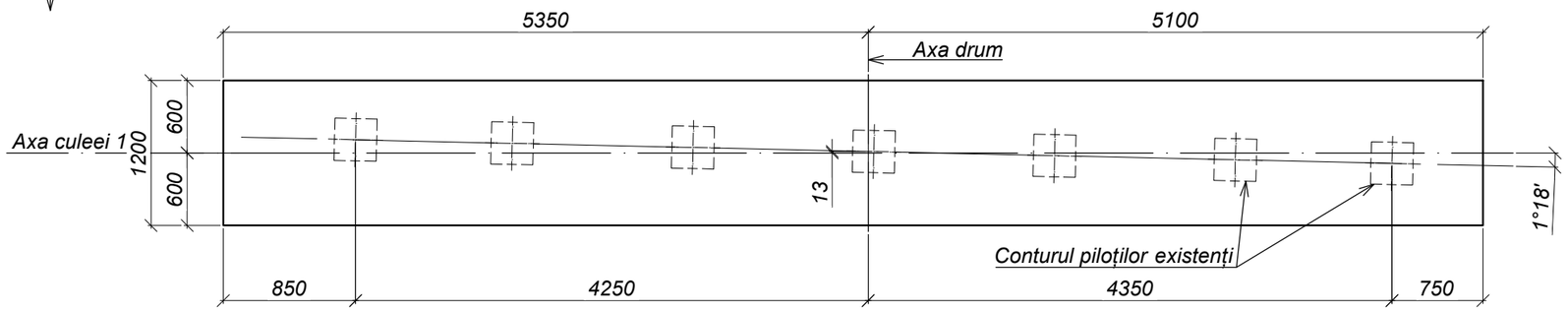

Consumul de metal pentru un element, kg

Marca elementului	Confecţii din armatură								Greutate totală
	Armatura clasa							Total	
	A240, S235JO				A500C, S355J2				
	SM EN 10025-2:2020								
	Ø6	Ø8	Ø10	Total	Ø14	Ø18	Total		
R-1	3,9	400,8	25,6	430,3	108,0	331,2	439,2	869,5	869,5

Mod.	Nr.sec.	Planşa	Nr.doc.	Semnătura	Data
I.Ş.P.		Cecan A.			04.25
Verificat		Guştiuc A.			04.25
Elaborat		Saranciuc I.			04.25

52 - LA

Reparaţia capitală a podului de pe str. Babinski din mun. Bălţi

Pod peste r. Răuţel

Faza	Planşa	Planşe
P.E.	11.1	2

Rigla R-1

"INJPROIECT" S.R.L.
Mun. CHIŞINĂU

Format A3

Schimb. nr. inv.

Semnătura şi data

Nr. inv. orig.

Schema de armare. Faţada (1:50)

(poz. 7 şi 8 convenţional nu este arătată)

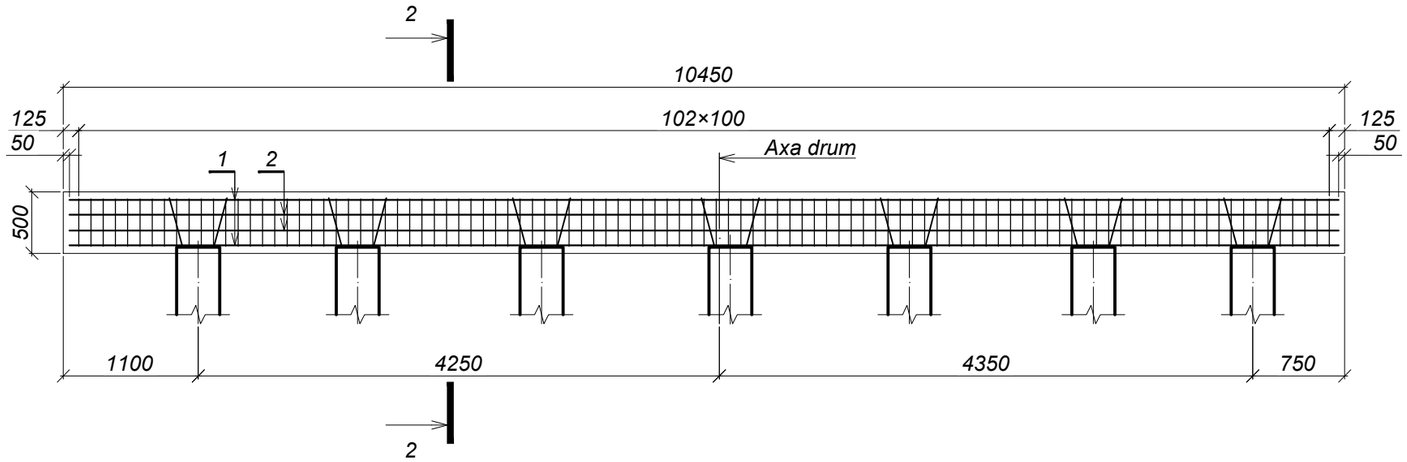

2 - 2 (1:20)

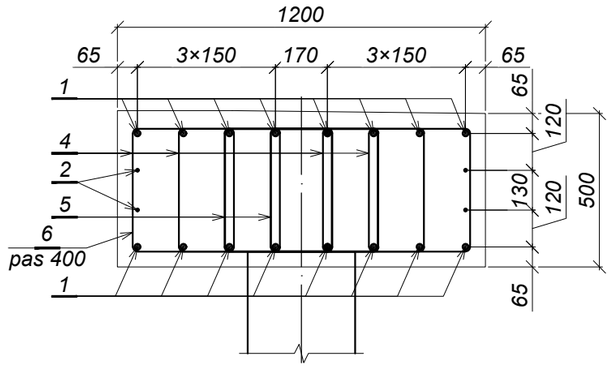

Specificaţia

Poziţia	Indicativ	Denumire		Cantitatea	Masa un., kg	Notă
		Piese				
1	SM SR EN 10080:2014	Ø18 A500C, S355J2	L=10350	16	20,7	
2	SM SR EN 10080:2014	Ø10 A240, S235JO	L=10350	4	6,4	
3	SM SR EN 10080:2014	Ø6 A240, S235JO	L=17500	1	3,9	
4	SM SR EN 10080:2014	Ø8 A240, S235JO	L=1600	412	0,6	
5	SM SR EN 10080:2014	Ø8 A240, S235JO	L=1640	206	0,6	
6	SM SR EN 10080:2014	Ø8 A240, S235JO	L=3140	25	1,2	
7	SM SR EN 10080:2014	Ø14 A500C, S355J2	L=430	84	0,5	
8	SM SR EN 10080:2014	Ø14 A500C, S355J2	L=450	132	0,5	
		Materiale				
	SM EN 206:2013+A2:2021	Beton cl.C30/37, XC4,XF4,XD1		-	-	6,38 m³

Nod de îmbinare a riglei cu pilotul (1:20)

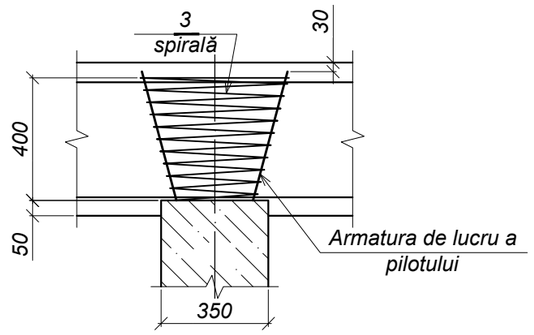

Tabela pieselor

Poz.	Schiţă
4	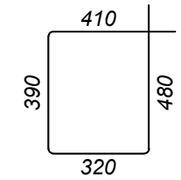
5	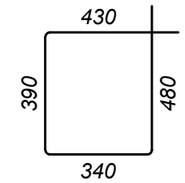
6	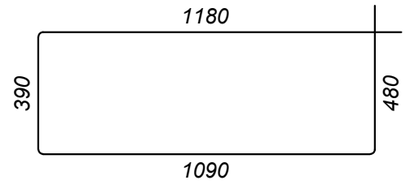

Notă:

1. La armarea riglelor de invitat reprezentantul organizației de proiectare pentru precizarea dimensiunelor și axei riglelor.
2. Grosimea stratului de protecţie - 50 mm.
3. Amplasarea poziţiei 7 şi 8 vezi schema de cofraj.

Schimb. nr. inv.	Semnătura şi data	Nr. inv. orig.

Mod.	Nr.sec.	Planşa	Nr.doc.	Semnătura	Data		Planşa
					04.25	52 - LA	11.2

Format A3

Faţada (1:50)

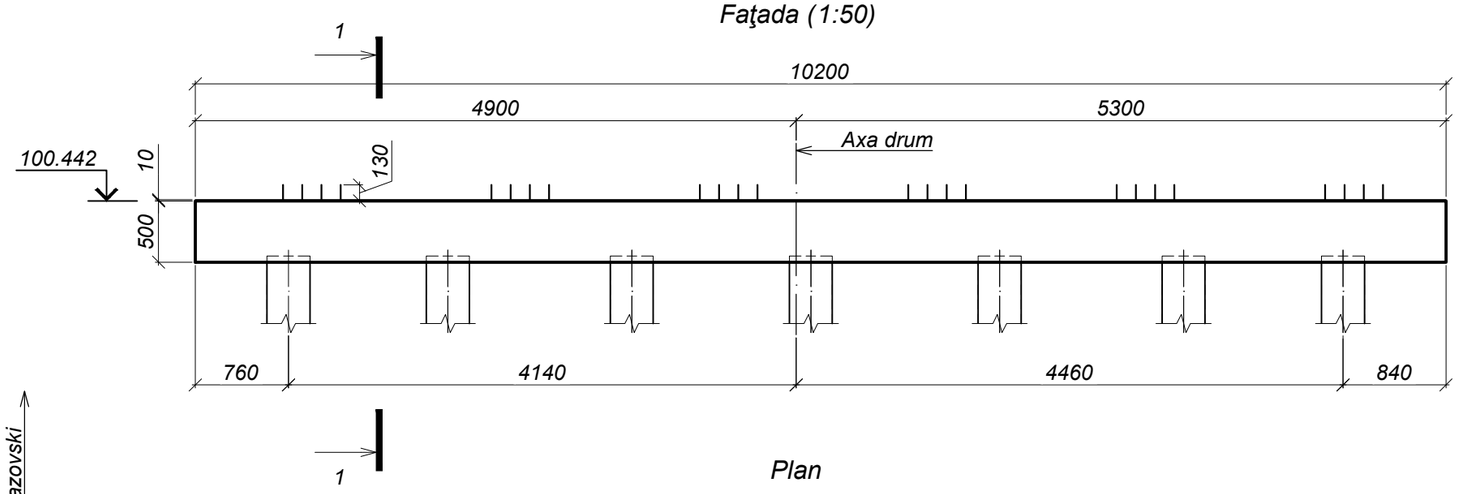

1-1 (1:25)

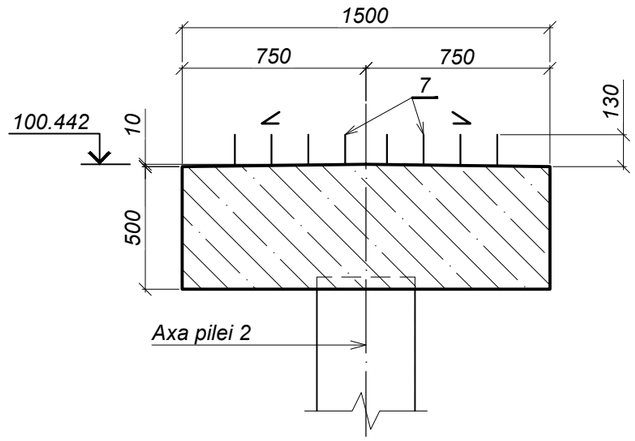

Plan

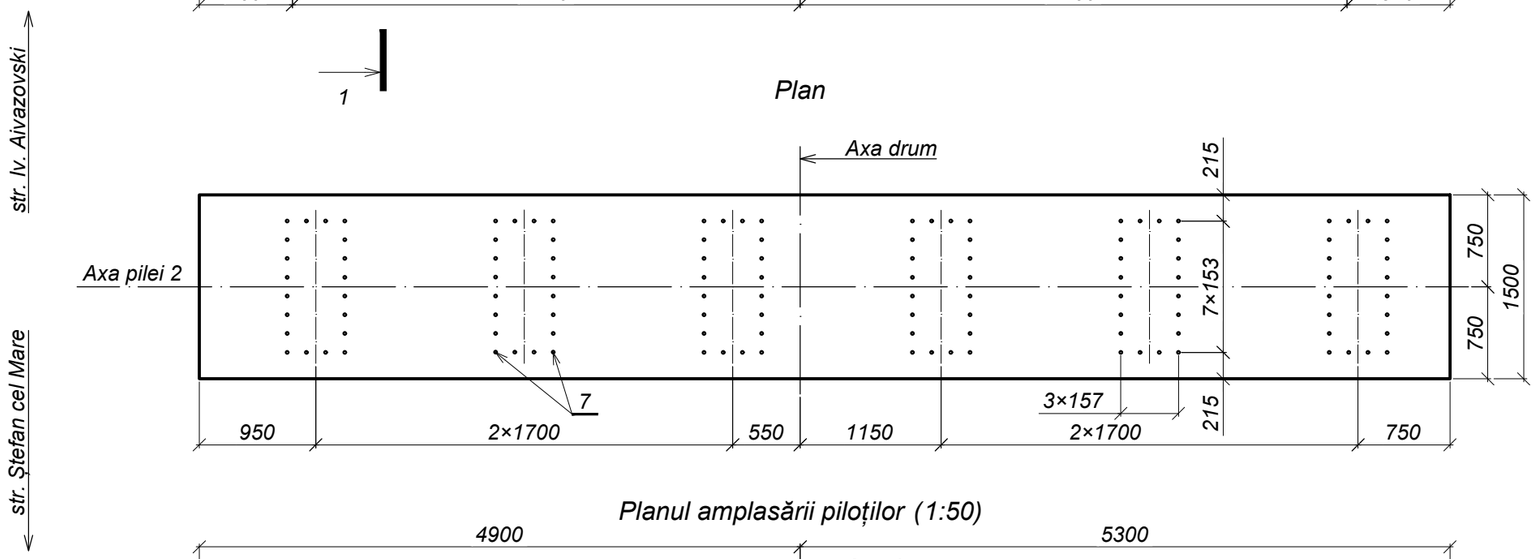

Poz. 7 (1:20)

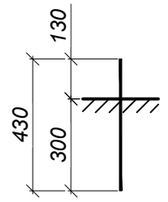

Planul amplasării piloţilor (1:50)

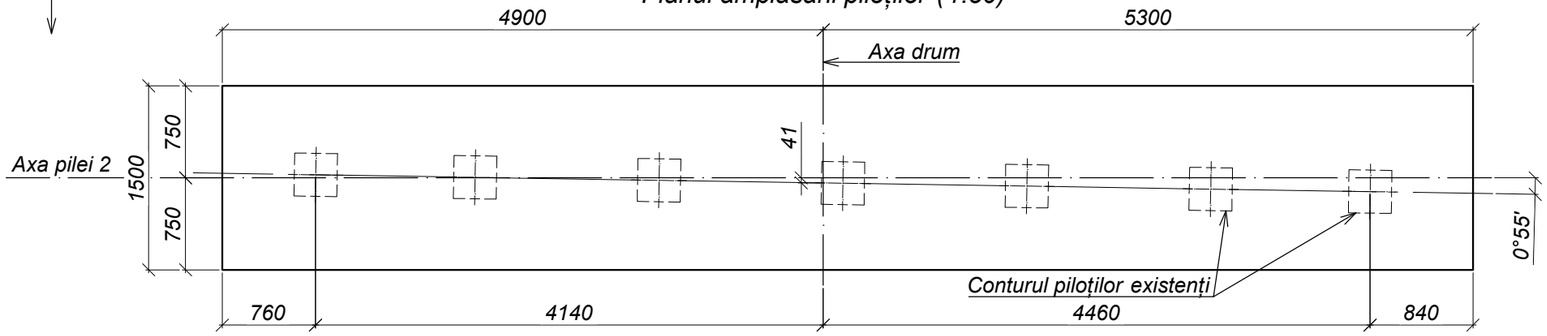

Consumul de metal pentru un element, kg

Marca elementului	Confecţii din armatură								Greutate totală
	Armatura clasa							Total	
	A240, S235JO				A500C, S355J2				
	SM EN 10025-2:2020								
	Ø6	Ø8	Ø10	Total	Ø14	Ø18	Total		
R-2	3,9	461,7	24,8	490,4	60,0	363,6	423,6	914,0	914,0

Mod.	Nr.sec.	Planşa	Nr.doc.	Semnătura	Data
I.Ş.P.		Cecan A.			04.25
Verificat		Guştiuc A.			04.25
Elaborat		Saranciuc I.			04.25

52 - LA

Reparaţia capitală a podului de pe str. Babinski din mun. Bălţi

Pod peste r. Răuţel

Faza	Planşa	Planşe
P.E.	12.1	2

Rigla R-2

"INJPROIECT" S.R.L.
Mun. CHIŞINĂU

Schimb. nr. inv.

Semnătura şi data

Nr. inv. orig.

Format A3

Schema de armare. Faţada (1:50)

(poz. 7 convenţional nu este arătată)

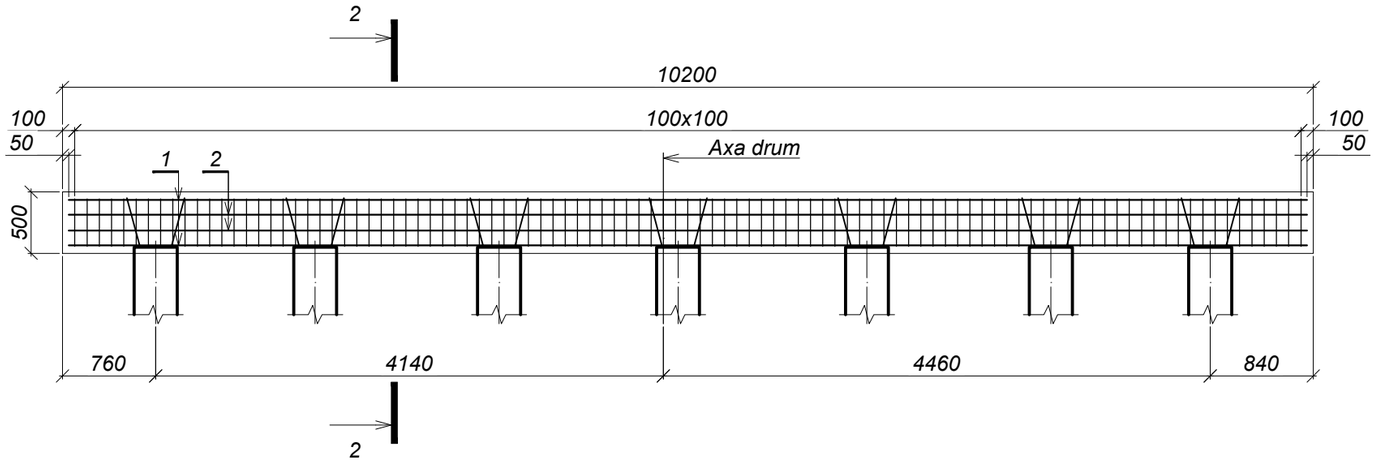

2 - 2 (1:20)

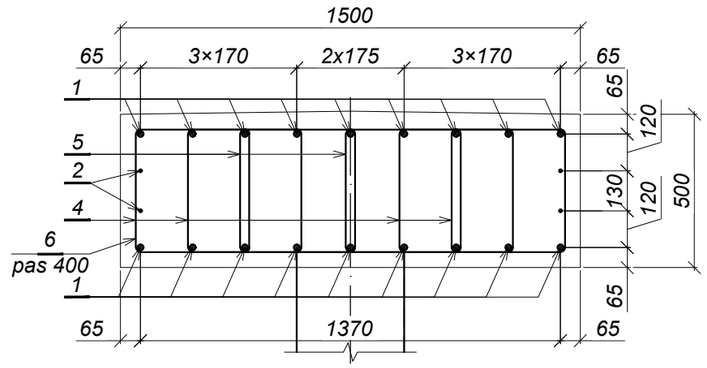

Specificaţia

Poziţia	Indicativ	Denumire		Cantitatea	Masa un., kg	Notă
		Piese				
1	SM SR EN 10080:2014	Ø18 A500C, S355J2	L=10100	18	20,2	
2	SM SR EN 10080:2014	Ø10 A240, S235JO	L=10100	4	6,2	
3	SM SR EN 10080:2014	Ø6 A240, S235JO	L=17500	1	3,9	
4	SM SR EN 10080:2014	Ø8 A240, S235JO	L=1680	404	0,7	
5	SM SR EN 10080:2014	Ø8 A240, S235JO	L=1690	202	0,7	
6	SM SR EN 10080:2014	Ø8 A240, S235JO	L=3740	25	1,5	
7	SM SR EN 10080:2014	Ø14 A500C, S355J2	L=430	120	0,5	
		Materiale				
	SM EN 206:2013+A2:2021	Beton cl.C30/37, XC4,XF4,XD1		-	-	7,75 m³

Nod de îmbinare a riglei cu pilotul (1:20)

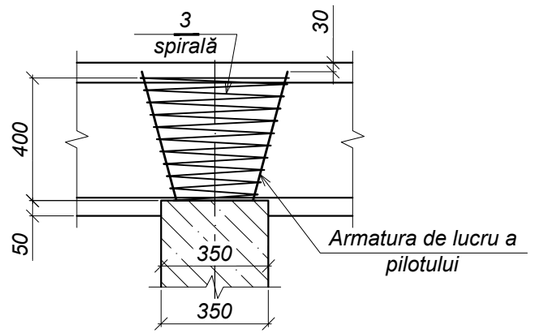

Tabela pieselor

Poz.	Schiţă
4	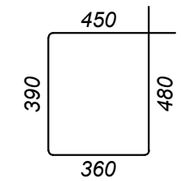
5	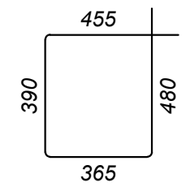
6	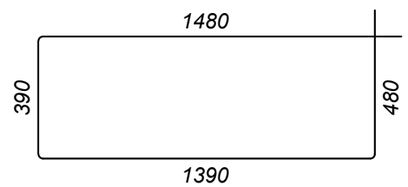

Notă:

1. La armarea riglelor de invitat reprezentantul organizaţiei de proiectare pentru precizarea dimensiunelor şi axei riglelor.
2. Grosimea stratului de protecţie - 50 mm.
3. Amplasarea poziţiei 7 vezi schema de cofraj.

Schimb. nr. inv.	Semnătura şi data	Nr. inv. orig.

Mod.	Nr.sec.	Planşa	Nr.doc.	Semnătura	Data		Planşa
					04.25	52 - LA	12.2

Format A3

Faţada (1:50)

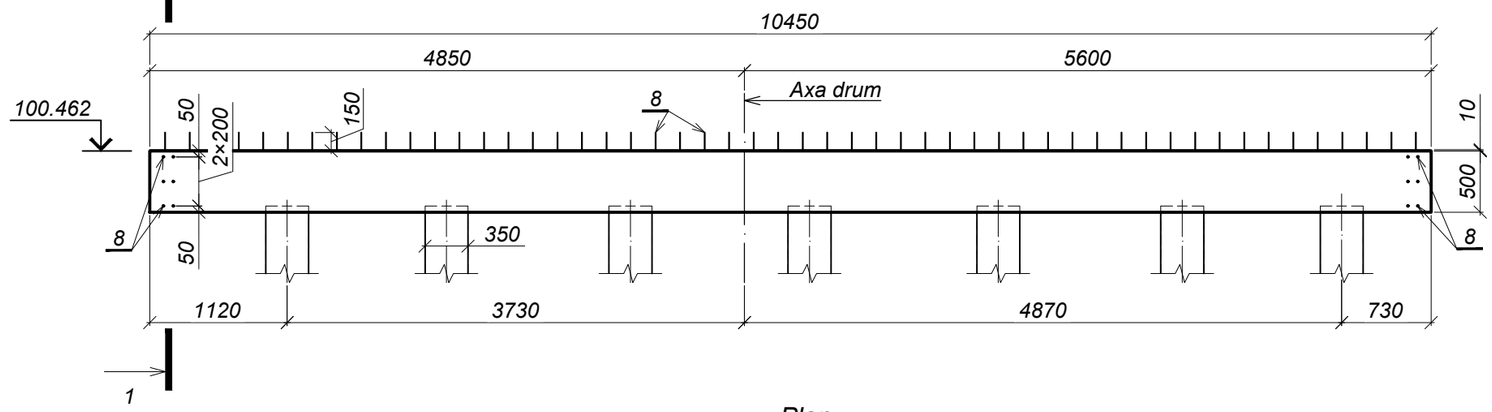

1-1 (1:25)

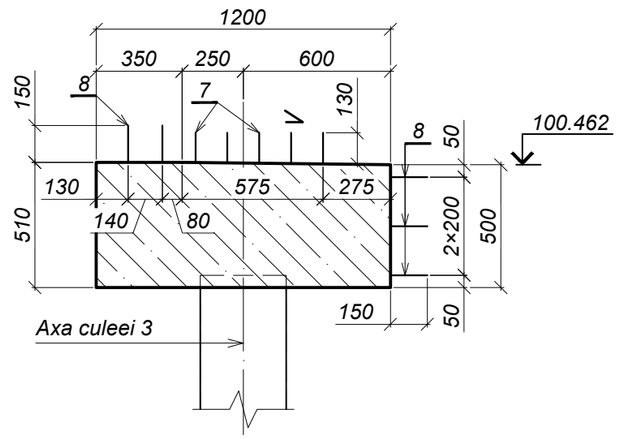

Plan

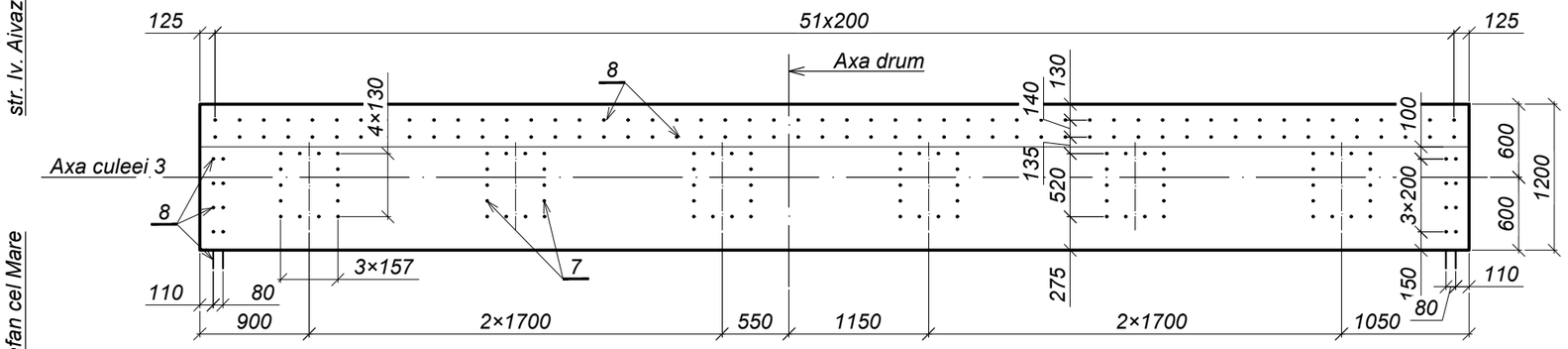

Poz. 7 (1:20)

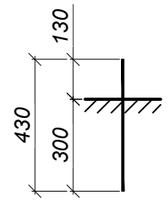

Poz. 8 (1:20)

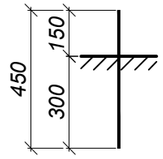

Planul amplasării piloților (1:50)

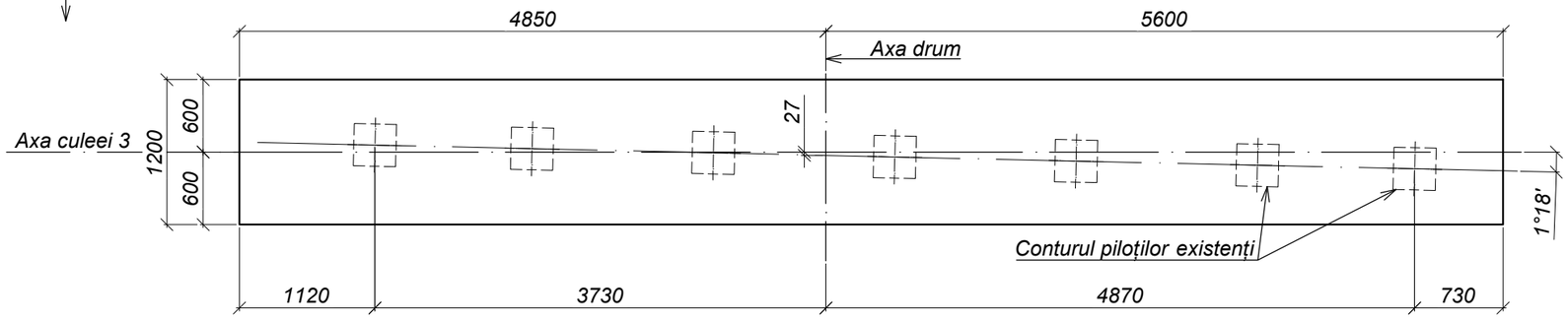

Consumul de metal pentru un element, kg

Marca elementului	Confecţii din armatură								Greutate totală
	Armatura clasa							Total	
	A240, S235JO				A500C, S355J2				
	SM EN 10025-2:2020								
	Ø6	Ø8	Ø10	Total	Ø14	Ø18	Total		
R-3	3,9	400,8	25,6	430,3	108,0	331,2	439,2	869,5	869,5

Mod.	Nr.sec.	Planşa	Nr.doc.	Semnătura	Data
I.Ş.P.		Cecan A.			04.25
Verificat		Guştiuc A.			04.25
Elaborat		Saranciuc I.			04.25

52 - LA

Reparaţia capitală a podului de pe str. Babinski din mun. Bălţi

Pod peste r. Răuţel

Faza	Planşa	Planşe
P.E.	13.1	2

Rigla R-3

"INJPROIECT" S.R.L.
Mun. CHIŞINĂU

Schimb. nr. inv.

Semnătura şi data

Nr. inv. orig.

Format A3

Schema de armare. Faţada (1:50)
(poz. 7 şi 8 convenţional nu este arătată)

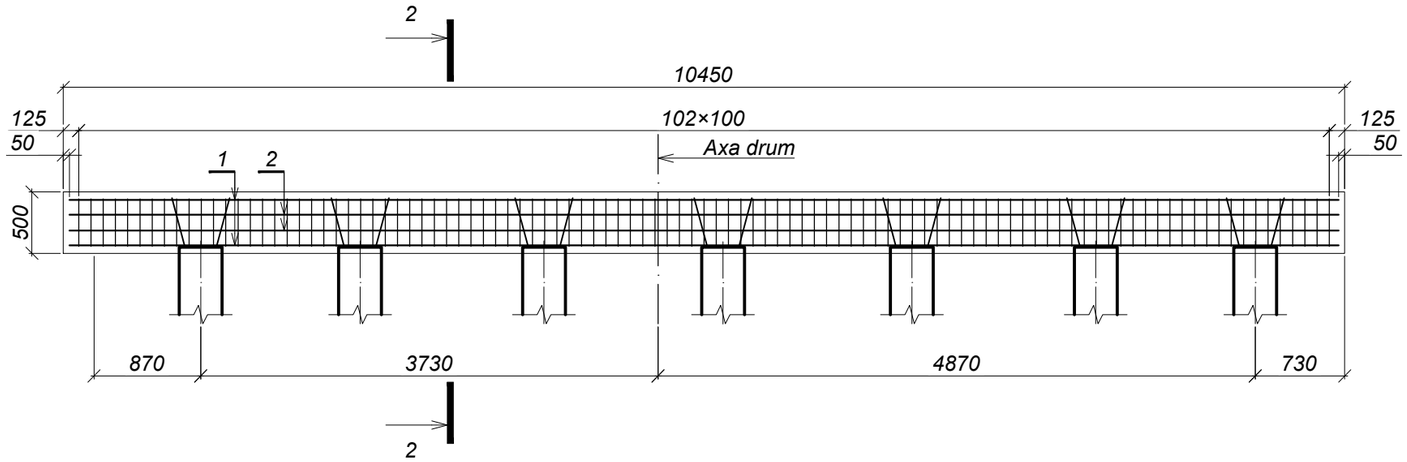

2 - 2 (1:20)

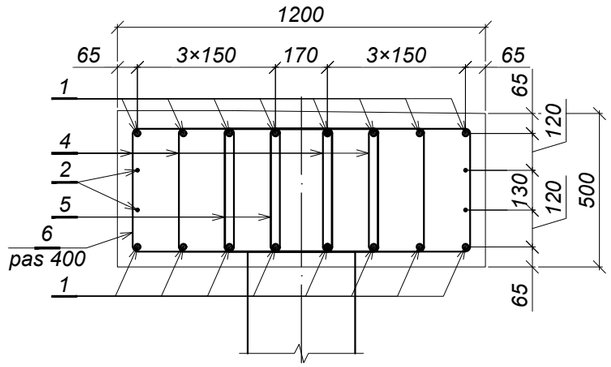

Specificaţia

Poziţia	Indicativ	Denumire		Cantitatea	Masa un., kg	Notă
		Piese				
1	SM SR EN 10080:2014	Ø18 A500C, S355J2	L=10350	16	20,7	
2	SM SR EN 10080:2014	Ø10 A240, S235JO	L=10350	4	6,4	
3	SM SR EN 10080:2014	Ø6 A240, S235JO	L=17500	1	3,9	
4	SM SR EN 10080:2014	Ø8 A240, S235JO	L=1600	412	0,6	
5	SM SR EN 10080:2014	Ø8 A240, S235JO	L=1640	206	0,6	
6	SM SR EN 10080:2014	Ø8 A240, S235JO	L=3140	25	1,2	
7	SM SR EN 10080:2014	Ø14 A500C, S355J2	L=430	84	0,5	
8	SM SR EN 10080:2014	Ø14 A500C, S355J2	L=450	132	0,5	
		Materiale				
	SM EN 206:2013+A2:2021	Beton cl.C30/37, XC4,XF4,XD1		-	-	6,38 m³

Nod de îmbinare a riglei cu pilotul (1:20)

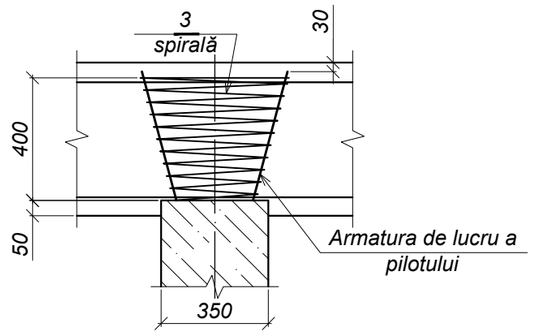

Tabela pieselor

Poz.	Schiţă
4	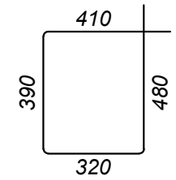
5	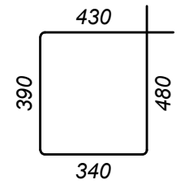
6	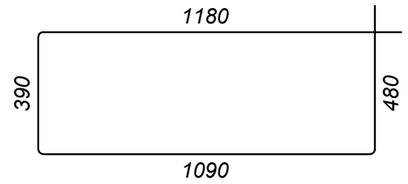

Notă:
1. La armarea riglelor de invitat reprezentantul organizației de proiectare pentru precizarea dimensiunelor și axei riglelor.
2. Grosimea stratului de protecţie - 50 mm.
3. Amplasarea poziţiei 7 şi 8 vezi schema de cofraj.

Schimb. nr. inv.	
Semnătura şi data	
Nr. inv. orig.	

Mod.	Nr.sec.	Planşa	Nr.doc.	Semnătura	Data		Planşa
					04.25	52 - LA	13.2

Format A3

Schema de cofraj (1:50)

Faţada

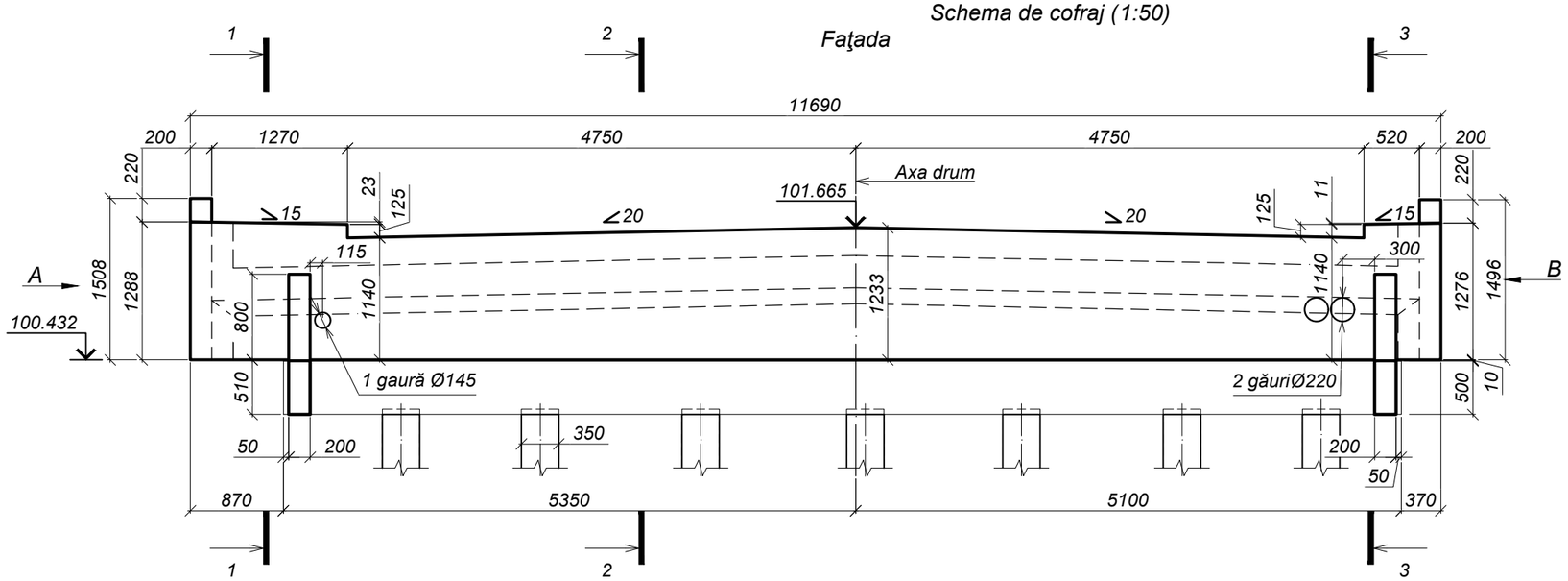

Vederea B

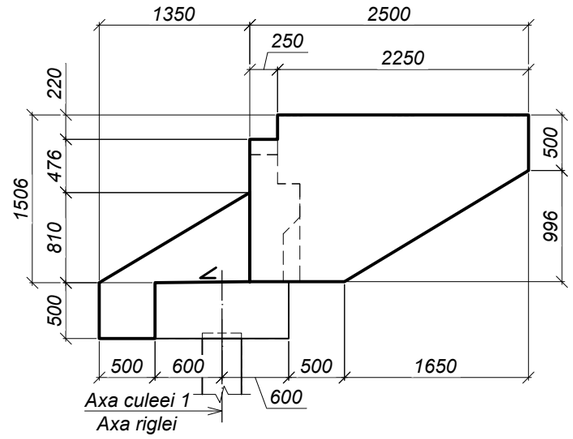

Plan

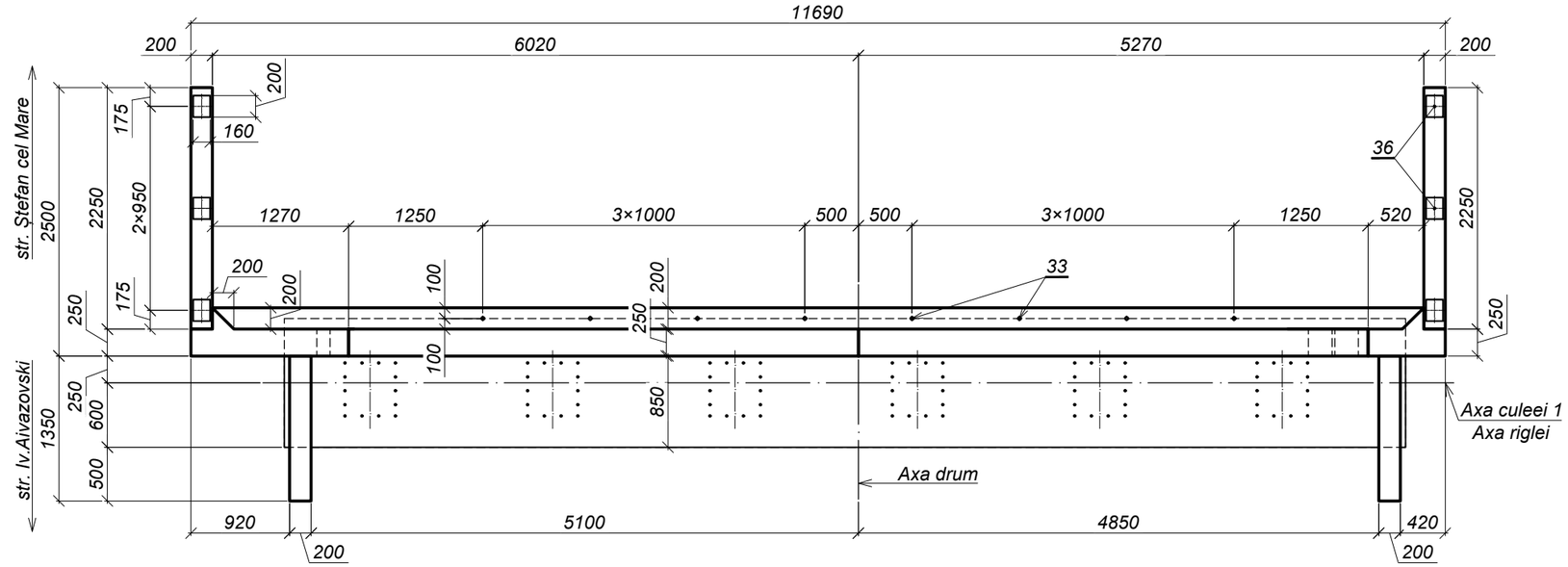

Vederea A

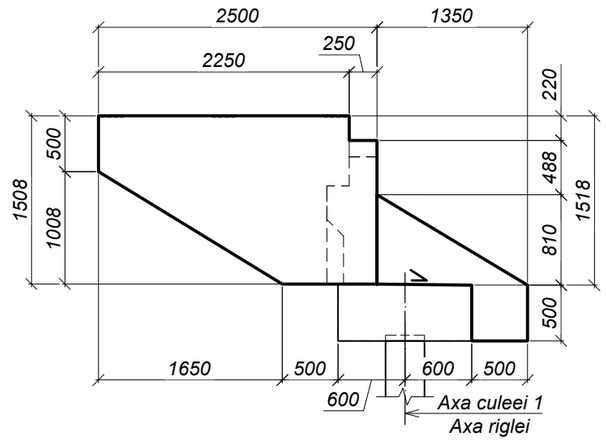

1 - 1 (1:50)

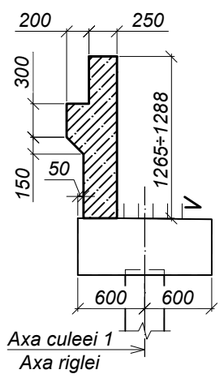

2 - 2 (1:50)

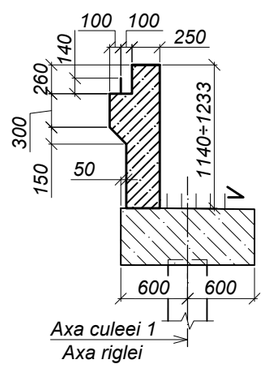

3 - 3 (1:50)

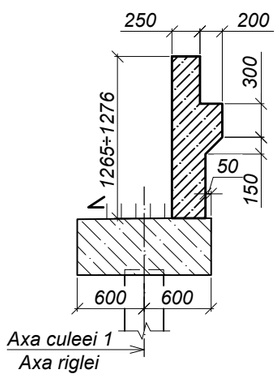

Mod.	Nr.sec.	Planşa	Nr.doc.	Semnătura	Data
I.Ş.P.		Cecan A.			04.25
Verificat		Guştiuc A.			04.25
Elaborat		Saranciuc I.			04.25

52 - LA

Reparaţia capitală a podului de pe str. Babinski din mun. Bălţi

Pod peste r. Răuţel

Faza	Planşa	Planşe
P.E.	14.1	5

Zid de gardă ZG-1

"INJPROIECT" S.R.L.
Mun. CHIŞINĂU

Format A3

Schimb. nr. inv.

Semnătura şi data

Nr. inv. orig.

Schema de armare (1:50)
Faţada
(Carcasa CR-1 şi poziţiile 33, 34, 35 şi 36 convenţional nu sînt arătate)

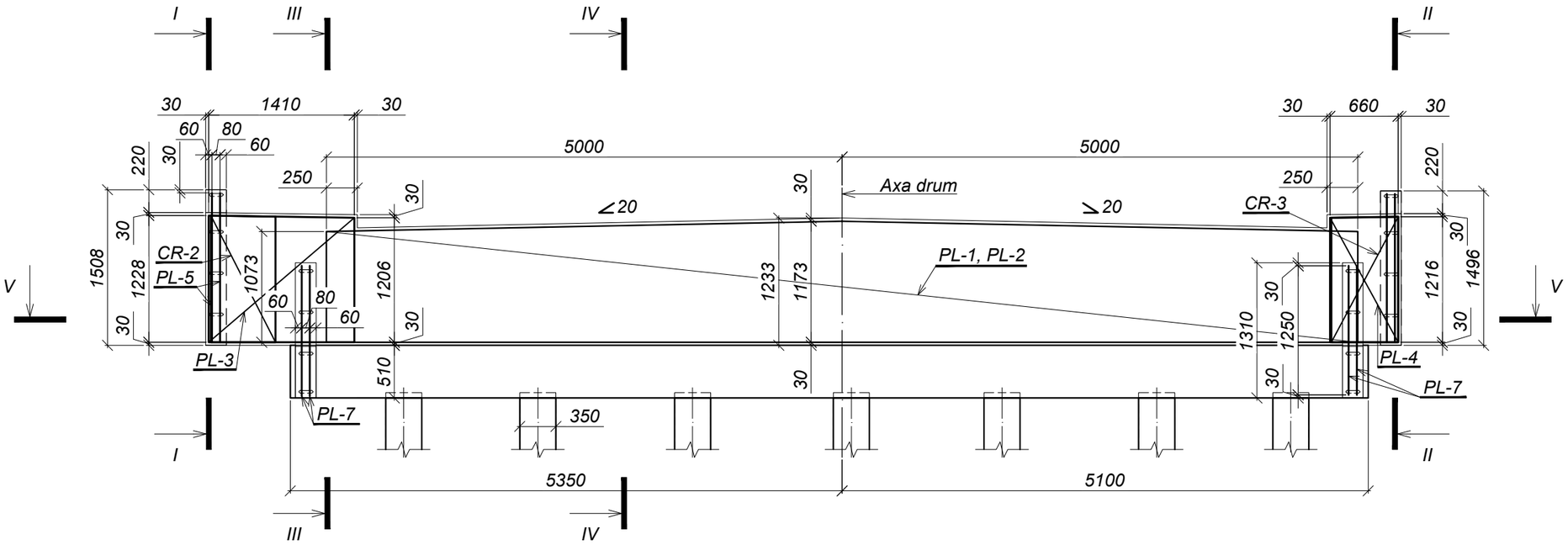

V - V

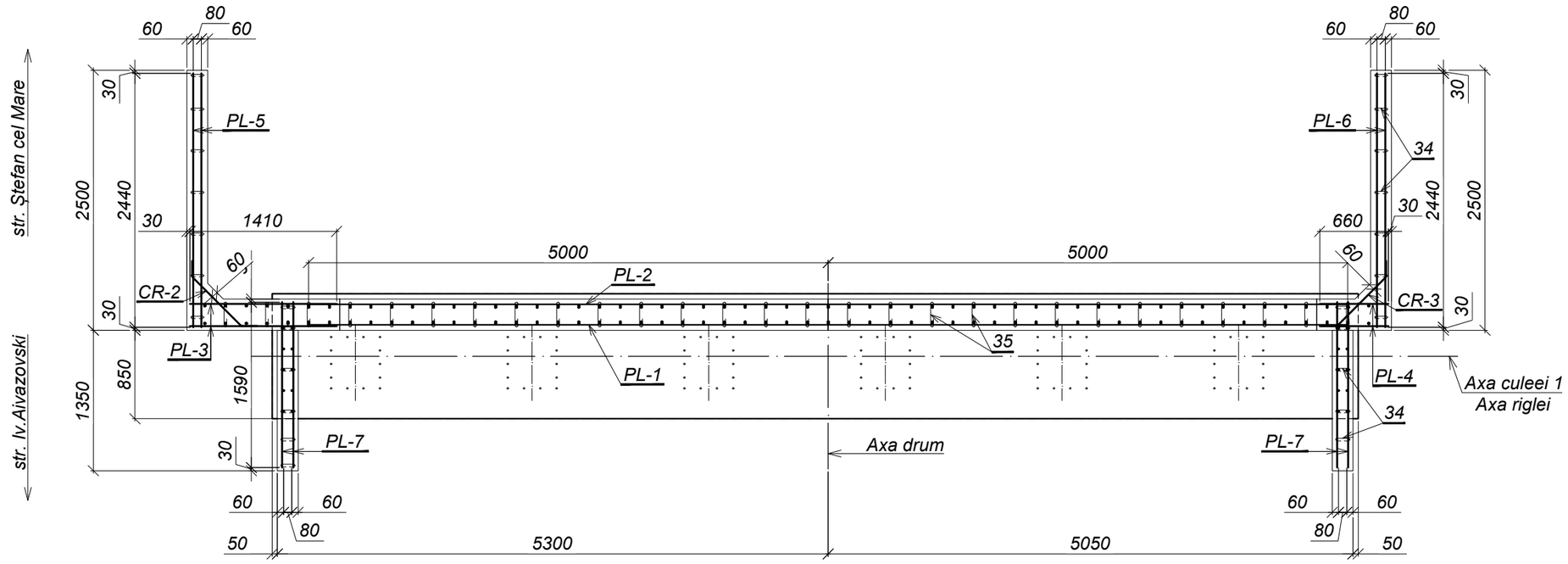

Tabela pieselor

Poz.	Schiţă
2	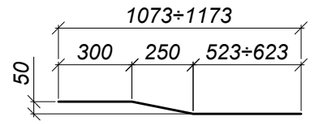
28	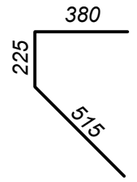
32	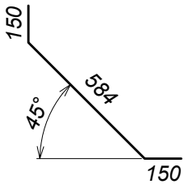
34	l=200
35	l=400

Schimb. nr. inv.	Semnătura şi data	Nr. inv. orig.

Mod.	Nr.sec.	Planşa	Nr.doc.	Semnătura	Data
					04.25

52 - LA

Planşa 14.2

Format A3

I - I (1:25)

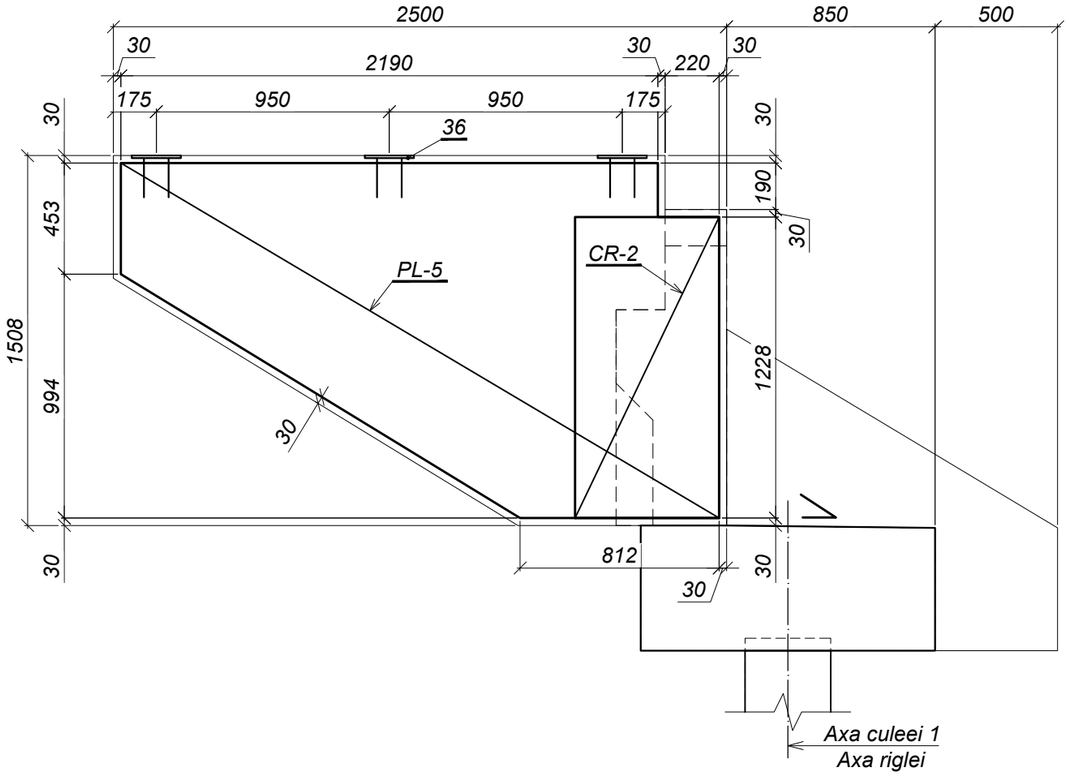

II - II (1:25)

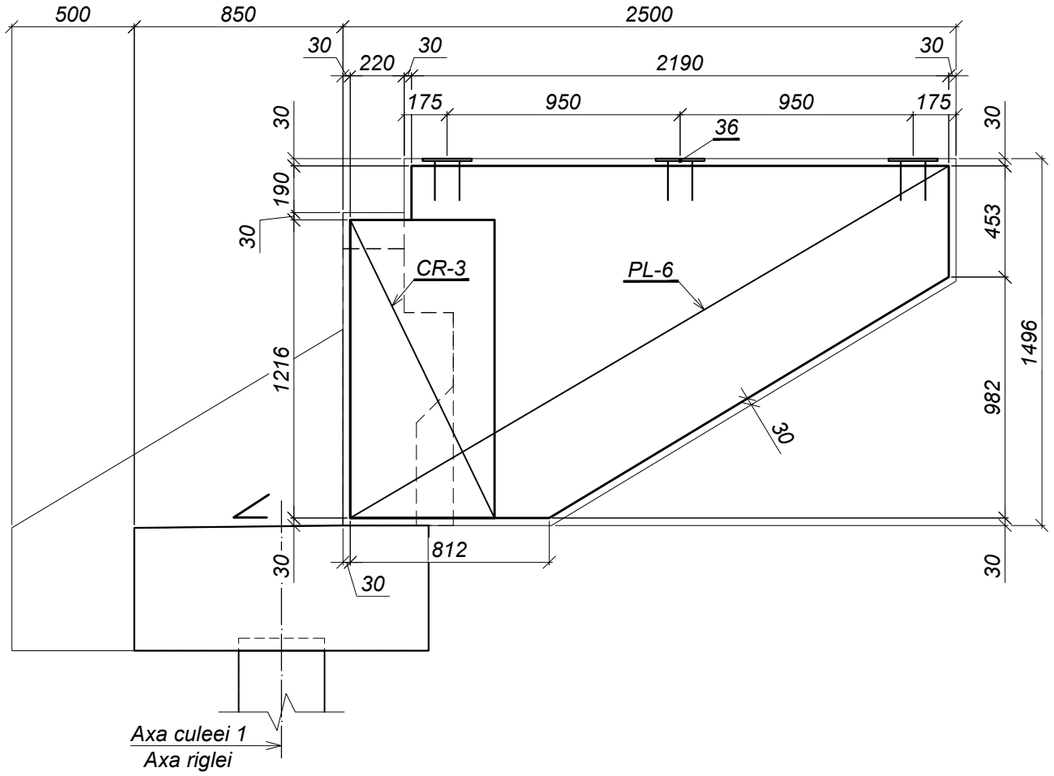

III - III (1:25)

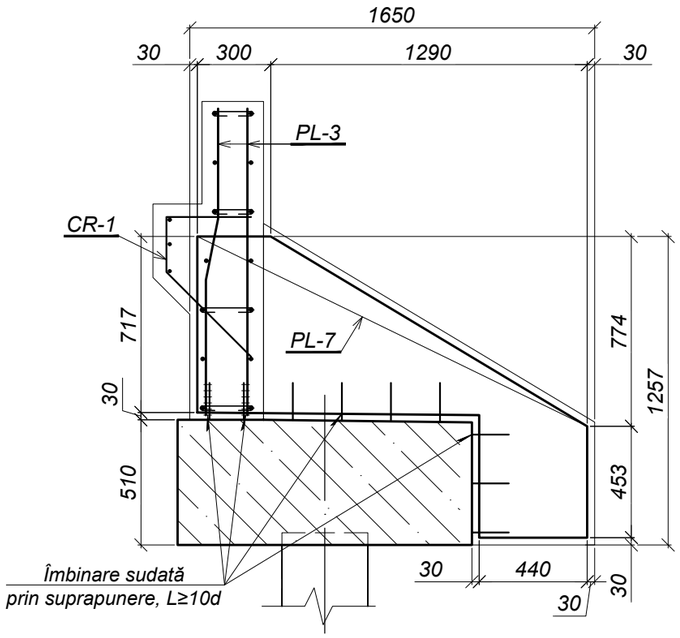

IV - IV (1:25)

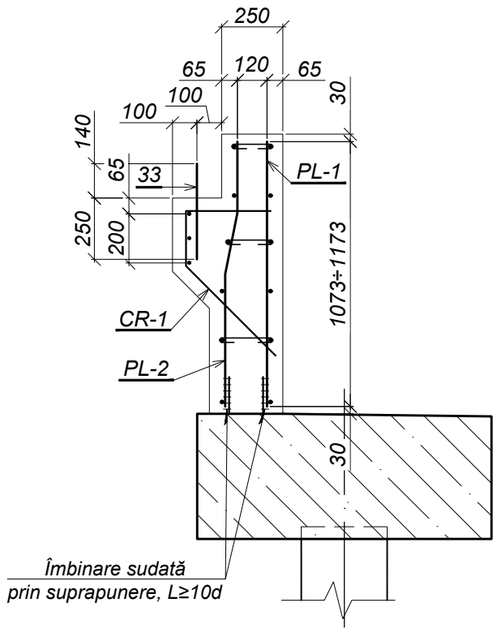

Carcasa CR-1 (1:25)

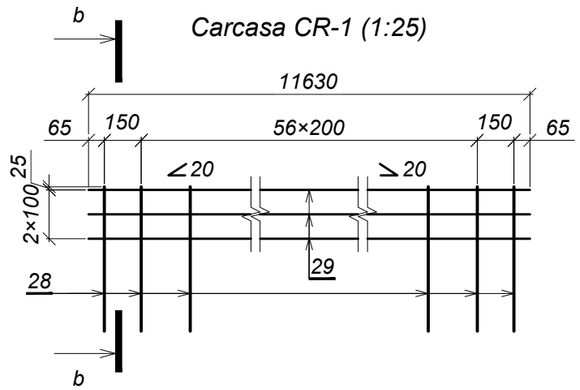

b - b (1:25)

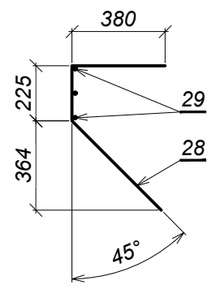

Notă:

1. *Lucrările de execuţie a zidului de gardă pot fi începute numai după coordonarea corespunzătoare cu proprietarii reţelelor inginereşti.*
2. *Grosimea stratului de protecţie - 50 mm.*
3. *Sudarea pieselor se execută conform SM EN ISO 17660-1:2016, tip: îmbinare sudată prin suprapunere, L≥10d.*

Mod.	Nr.sec.	Planşa	Nr.doc.	Semnătura	Data		Planşa
					04.25	52 - LA	14.3

Schimb. nr. inv. | Semnătura şi data | Nr. inv. orig.

Format A3

Plasa PL-1 și PL-2 (1:25)

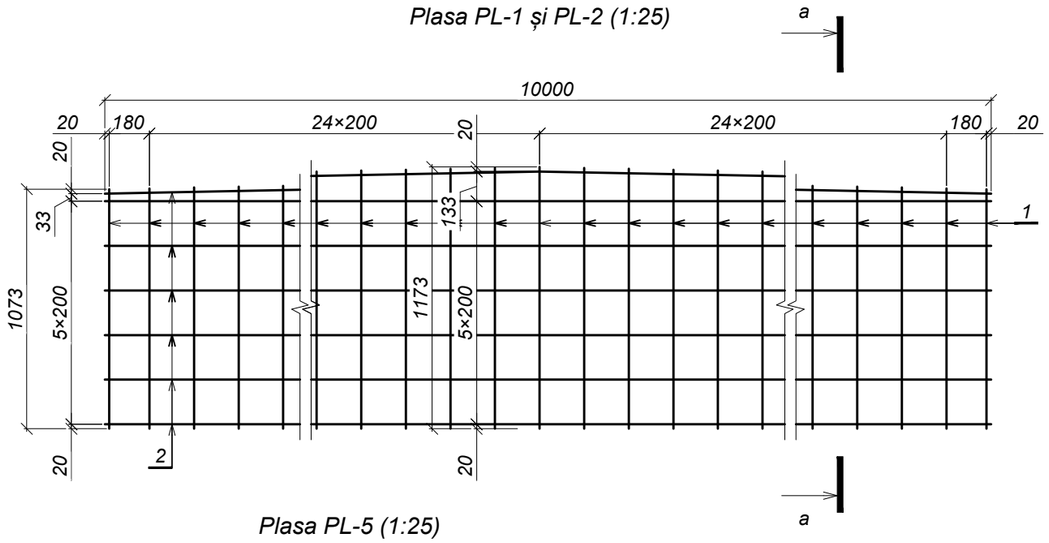

a - a (1:25)

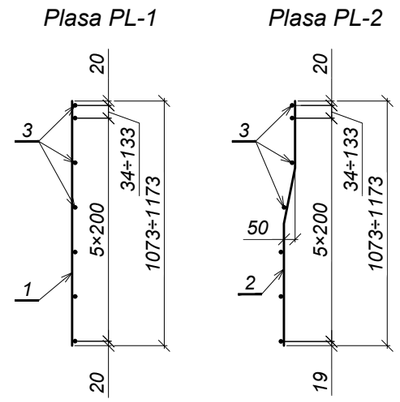

Plasa PL-3 (1:25)

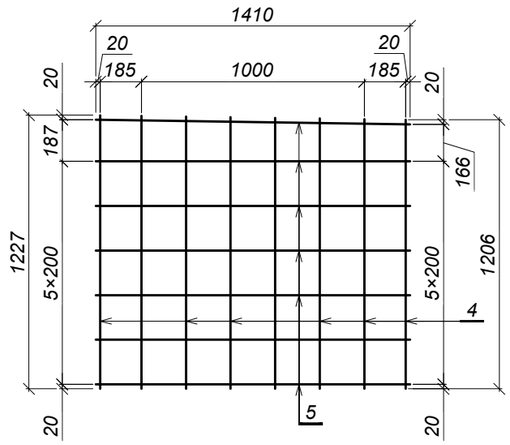

Plasa PL-5 (1:25)

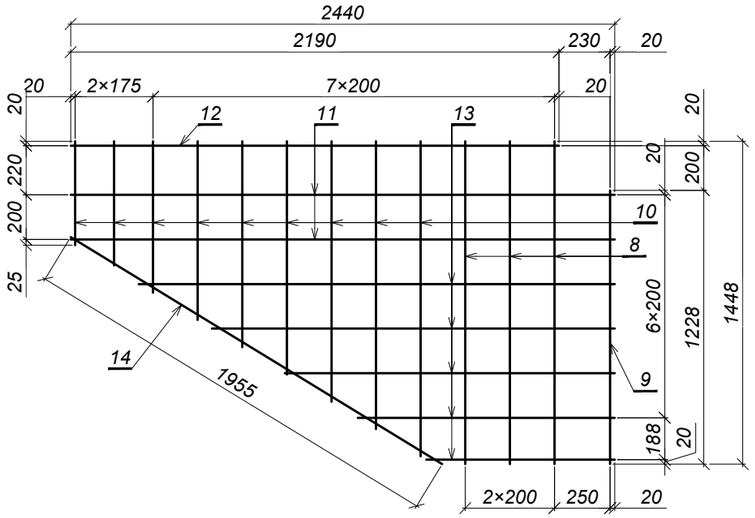

Plasa PL-6 (1:25)

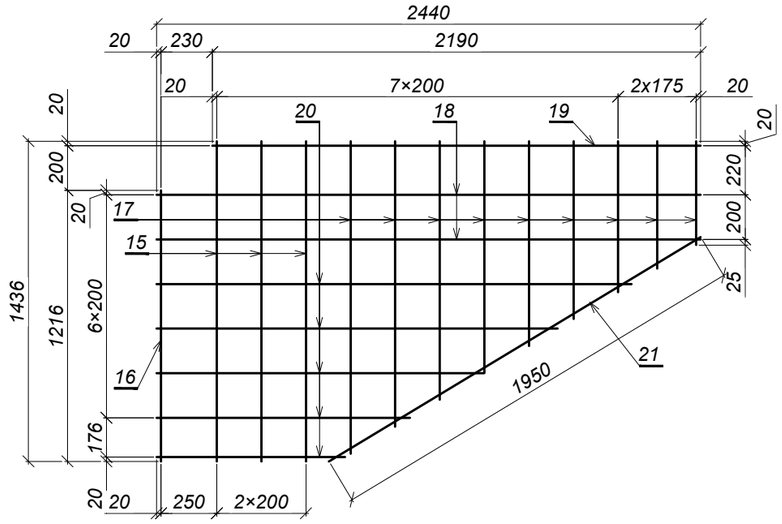

Plasa PL-4 (1:25)

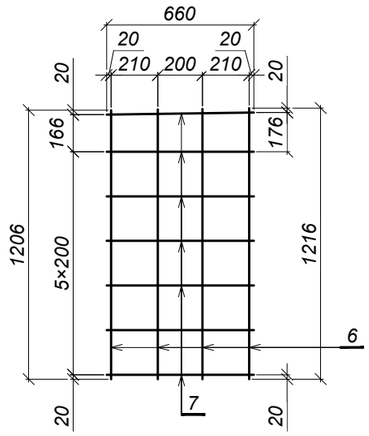

Plasa PL-7 (1:25)

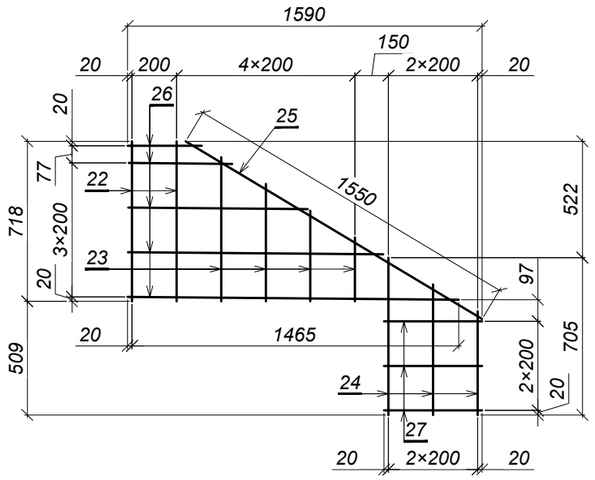

Carcasa CR-2 (1:25)

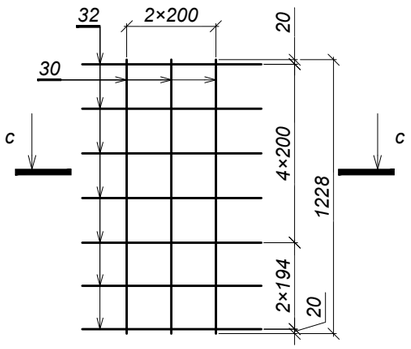

Carcasa CR-3 (1:25)

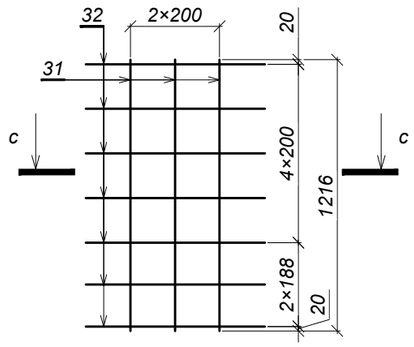

c - c

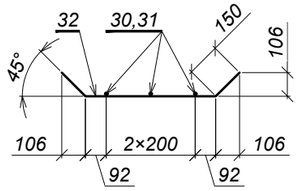

Schimb. nr. inv.	
Semnătura și data	
Nr. inv. orig.	

Mod.	Nr.sec.	Planșa	Nr.doc.	Semnătura	Data		
					04.25	52 - LA	Planșa 14.4

Format A3

Specificaţia (Început)

Poziţia	Indicativ	Denumire		Cantitatea	Masa un., kg	Notă
		Elemente de asamblare				
		Plasa PL-1		1	116,2	
1	SM SR EN 10080:2014	Ø14 A500C, S355J2	Lmed=1125	52	1,4	
3	SM SR EN 10080:2014	Ø10 A500C, S355J2	L=10000	7	6,2	
		Plasa PL-2		1	116,2	
2	SM SR EN 10080:2014	Ø14 A500C, S355J2	Lmed=1125	52	1,4	
3	SM SR EN 10080:2014	Ø10 A500C, S355J2	L=10000	7	6,2	
		Plasa PL-3		2	18,3	
4	SM SR EN 10080:2014	Ø14 A500C, S355J2	Lmed=1220	8	1,5	
5	SM SR EN 10080:2014	Ø10 A500C, S355J2	L=1410	7	0,9	
		Plasa PL-4		2	8,8	
6	SM SR EN 10080:2014	Ø14 A500C, S355J2	Lmed=1210	4	1,5	
7	SM SR EN 10080:2014	Ø10 A500C, S355J2	L=660	7	0,4	
		Plasa PL-5		2	19,0	
8	SM SR EN 10080:2014	Ø10 A500C, S355J2	L=1450	3	0,9	
9	SM SR EN 10080:2014	Ø10 A500C, S355J2	L=1230	1	0,8	
10	SM SR EN 10080:2014	Ø10 A500C, S355J2	Lmed=955	9	0,6	
11	SM SR EN 10080:2014	Ø10 A500C, S355J2	L=2440	2	1,5	
12	SM SR EN 10080:2014	Ø10 A500C, S355J2	L=2190	1	1,4	
13	SM SR EN 10080:2014	Ø10 A500C, S355J2	Lmed=1490	5	0,9	
14	SM SR EN 10080:2014	Ø10 A500C, S355J2	L=1955	1	1,2	
		Plasa PL-6		2	19,0	
15	SM SR EN 10080:2014	Ø10 A500C, S355J2	L=1435	3	0,9	
16	SM SR EN 10080:2014	Ø10 A500C, S355J2	L=1220	1	0,8	
17	SM SR EN 10080:2014	Ø10 A500C, S355J2	Lmed=935	9	0,6	
18	SM SR EN 10080:2014	Ø10 A500C, S355J2	L=2440	2	1,5	
19	SM SR EN 10080:2014	Ø10 A500C, S355J2	L=2190	1	1,4	
20	SM SR EN 10080:2014	Ø10 A500C, S355J2	Lmed=1490	5	0,9	
21	SM SR EN 10080:2014	Ø10 A500C, S355J2	L=1950	1	1,2	
		Plasa PL-7		4	8,1	
22	SM SR EN 10080:2014	Ø10 A500C, S355J2	L=720	3	0,4	
23	SM SR EN 10080:2014	Ø10 A500C, S355J2	Lmed=465	1	0,3	
24	SM SR EN 10080:2014	Ø10 A500C, S355J2	Lmed=585	9	0,4	
25	SM SR EN 10080:2014	Ø10 A500C, S355J2	L=1550	2	1,0	
26	SM SR EN 10080:2014	Ø10 A500C, S355J2	Lmed=910	5	0,6	
27	SM SR EN 10080:2014	Ø10 A500C, S355J2	L=440	1	0,3	

Specificaţia (Sfârşit)

Poziţia	Indicativ	Denumire		Cantitatea	Masa un., kg	Notă
		Carcasa CR-1		1	82,6	
28	SM SR EN 10080:2014	Ø12 A500C, S355J2	L=1120	61	1,0	
29	SM SR EN 10080:2014	Ø10 A500C, S355J2	L=11630	3	7,2	
		Carcasa CR-2		1	5,9	
30	SM SR EN 10080:2014	Ø10 A500C, S355J2	L=1228	3	0,8	
32	SM SR EN 10080:2014	Ø10 A500C, S355J2	L=885	7	0,5	
		Carcasa CR-3		1	5,9	
31	SM SR EN 10080:2014	Ø10 A500C, S355J2	L=1216	3	0,8	
32	SM SR EN 10080:2014	Ø10 A500C, S355J2	L=885	7	0,5	
		Piese				
33	SM SR EN 10080:2014	Ø28 A240, S235JO	L=390	8	1,9	
34	SM SR EN 10080:2014	Ø6 A240, S235JO	L=200	95	0,04	
35	SM SR EN 10080:2014	Ø6 A240, S235JO	L=400	180	0,1	
36	52 - LA - 00.02.00	Piesă înglobată PÎ-2		6	4,1	
		Materiale				
	SM EN 206:2013+A2:2021	Beton cl.C30/37, XC4,XF4,XD1		-	-	6,15 m³

Consumul de metal pentru un element, kg

Marca elementului	Confecţii din armatură								Piese înglobate					Greutate totală
	Armatura clasa							Total	Armatura clasa		Marca oțel		Total	
	A240, S235JO			A500C, S355J2					A500C, S355J2		S355J2			
	SM EN 10025-2:2020								SM EN 10025-2:2020					
	Ø6	Ø28	Total	Ø10	Ø12	Ø14	Total		Ø16	Total	10×160	Total		
ZG-1	21,8	15,2	37,0	246,8	61,0	181,6	489,4	526,4	9,6	9,6	15,0	15,0	24,6	551,0

Mod.	Nr.sec.	Planşa	Nr.doc.	Semnătura	Data
					04.25

52 - LA

Planşa 14.5

Schimb. nr. inv. | Semnătura şi data | Nr. inv. orig.

Format A3

Schema de cofraj (1:50)

Faţada

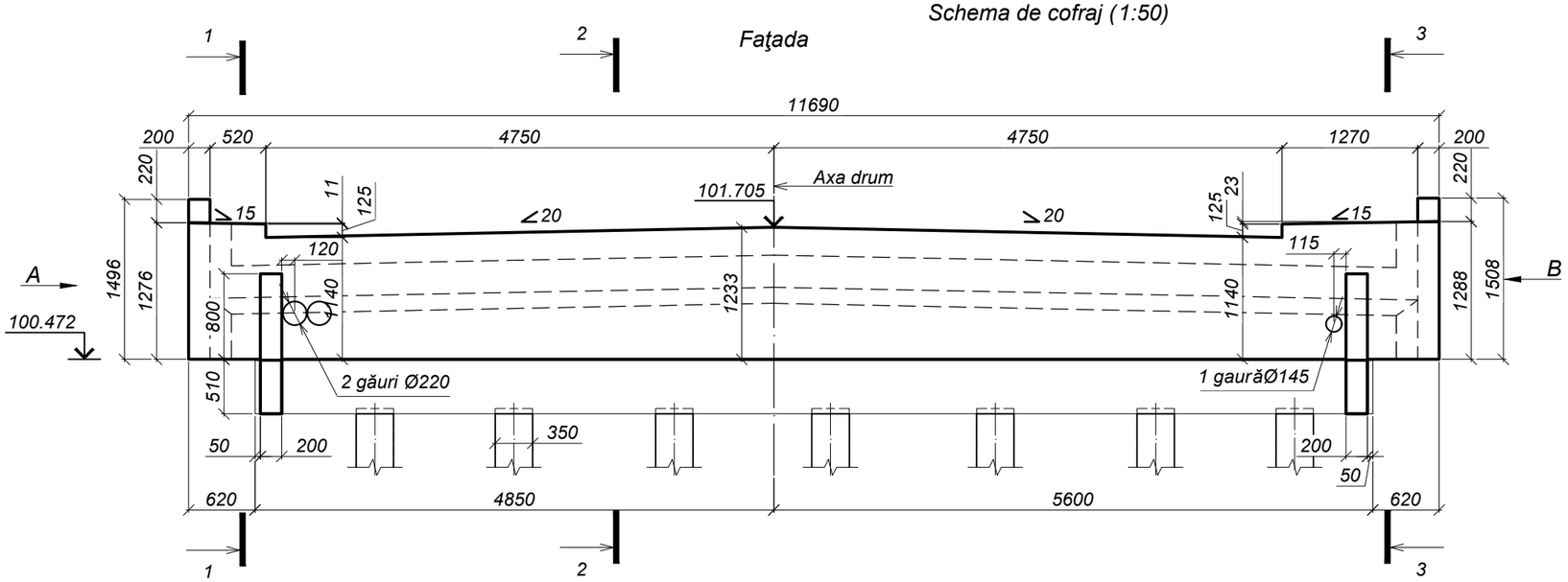

Vederea B

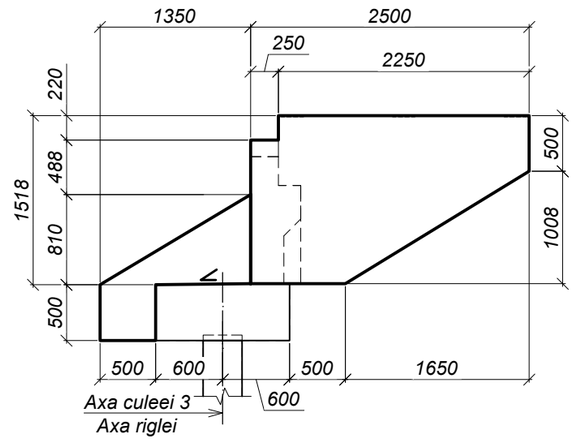

Plan

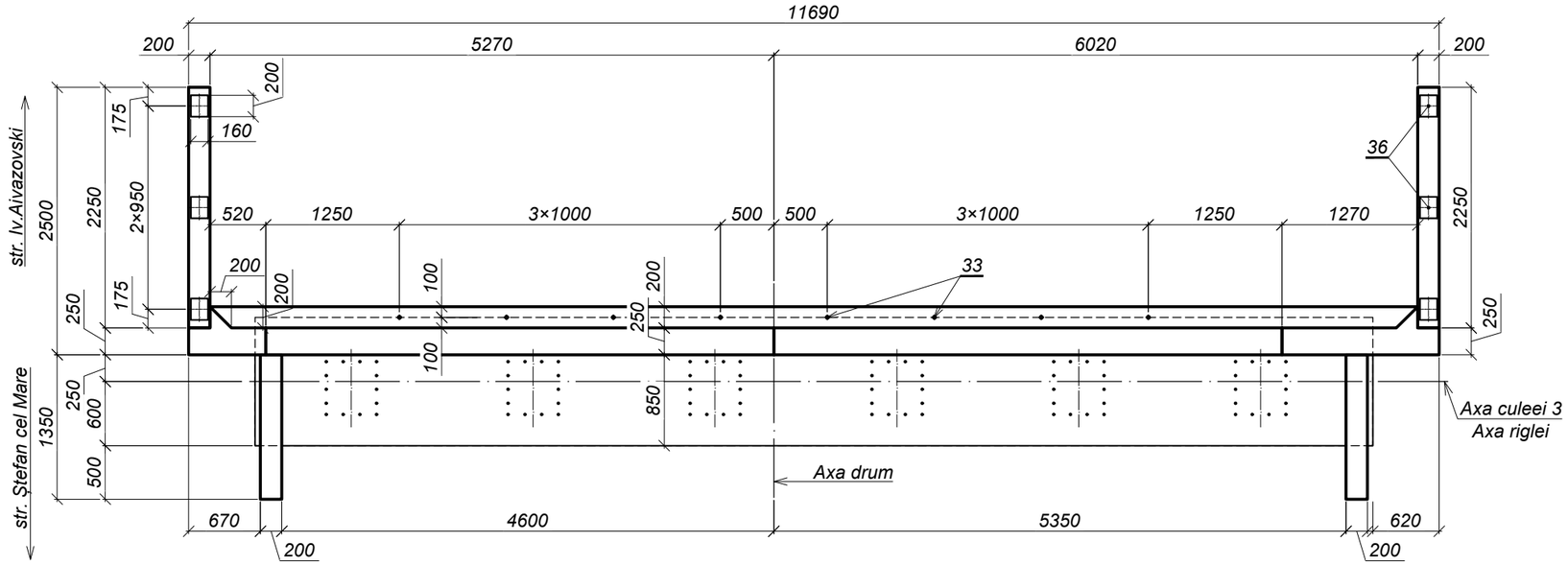

Vederea A

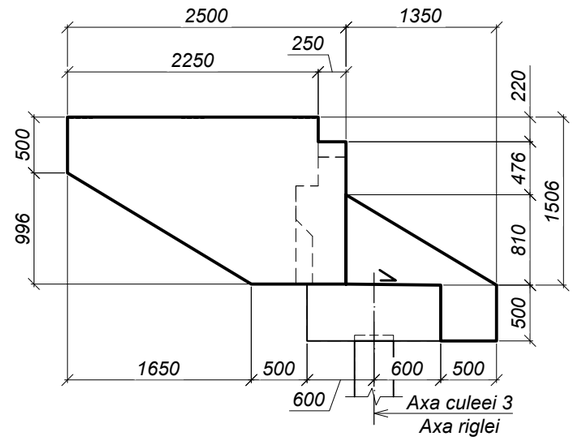

1 - 1 (1:50)

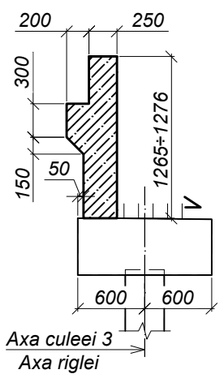

2 - 2 (1:50)

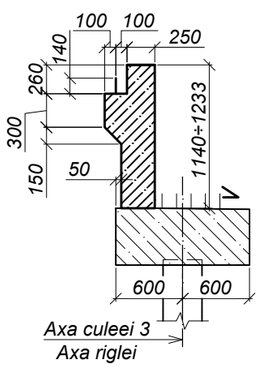

3 - 3 (1:50)

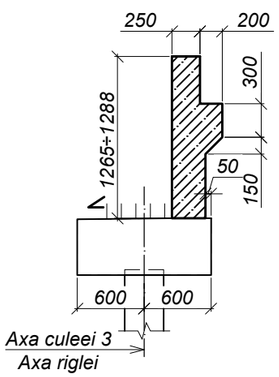

Schimb. nr. inv.	Semnătura şi data	Nr. inv. orig.

Mod.	Nr.sec.	Planşa	Nr.doc.	Semnătura	Data
I.Ş.P.		Cecan A.			04.25
Verificat		Guştiuc A.			04.25
Elaborat		Saranciuc I.			04.25

52 - LA

Reparaţia capitală a podului de pe str. Babinski din mun. Bălţi

Pod peste r. Răuţel

Faza	Planşa	Planşe
P.E.	15.1	5

Zid de gardă ZG-2

"INJPROIECT" S.R.L.
Mun. CHIŞINĂU

Format A3

Schema de armare (1:50)
Faţada
(Carcasa CR-1 şi poziţiile 33, 34, 35 şi 36 convenţional nu sînt arătate)

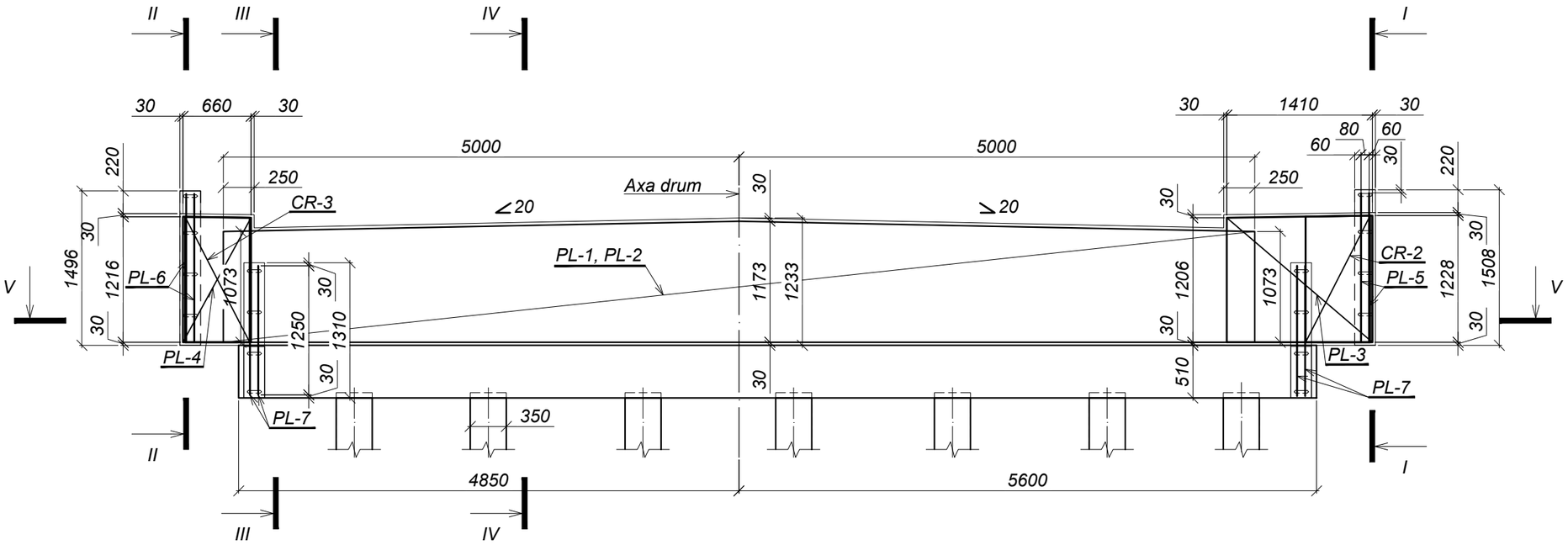

V - V

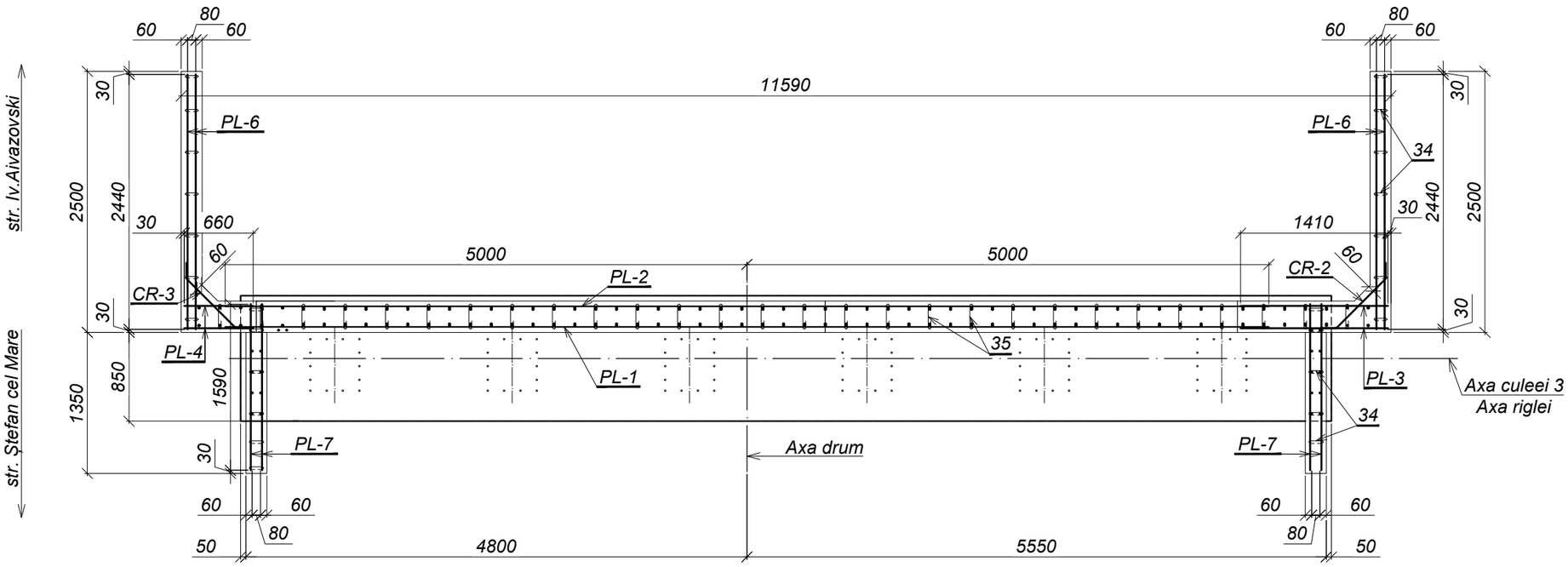

Tabela pieselor

Poz.	Schiţă
2	1073÷1173; 300; 250; 523÷623; 50
28	380; 225; 515
32	150; 584; 45°; 150
34	l=200
35	l=400

Schimb. nr. inv.	Semnătura şi data	Nr. inv. orig.

Mod.	Nr.sec.	Planşa	Nr.doc.	Semnătura	Data
					04.25

52 - LA

Planşa 15.2

Format A3

II - II (1:25)

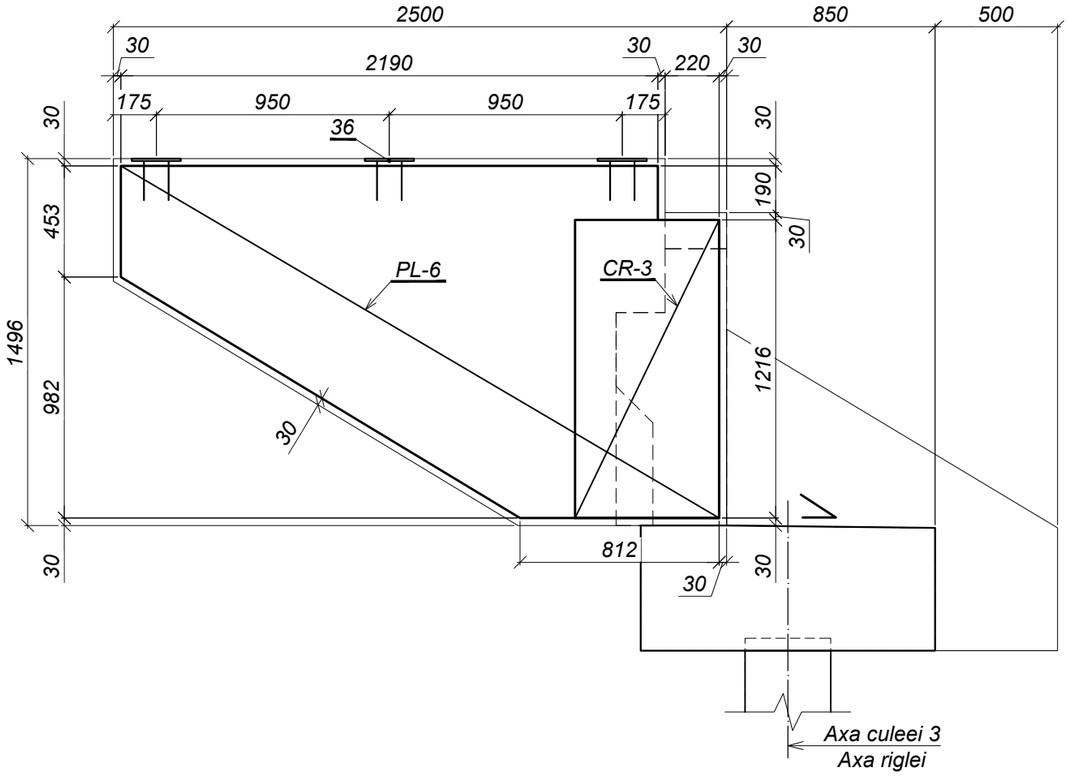

I - I (1:25)

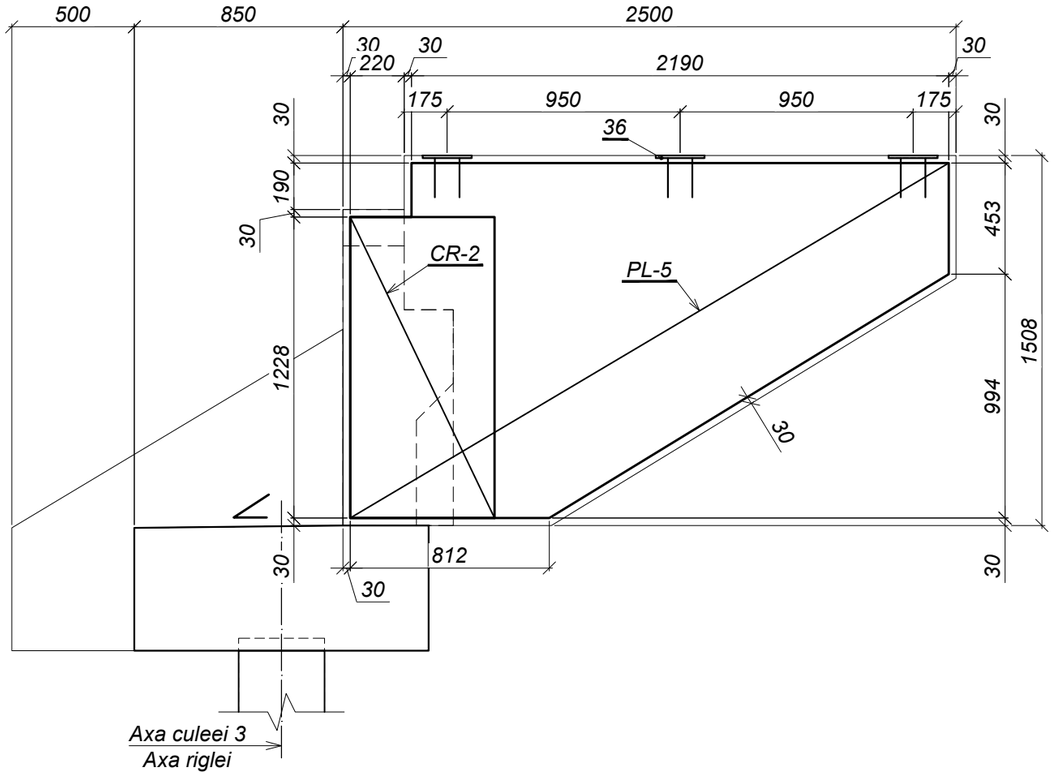

III - III (1:25)

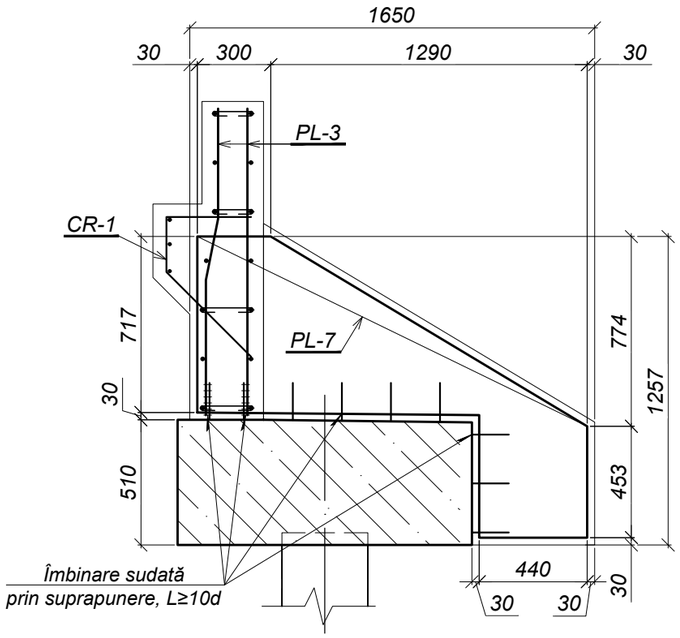

IV - IV (1:25)

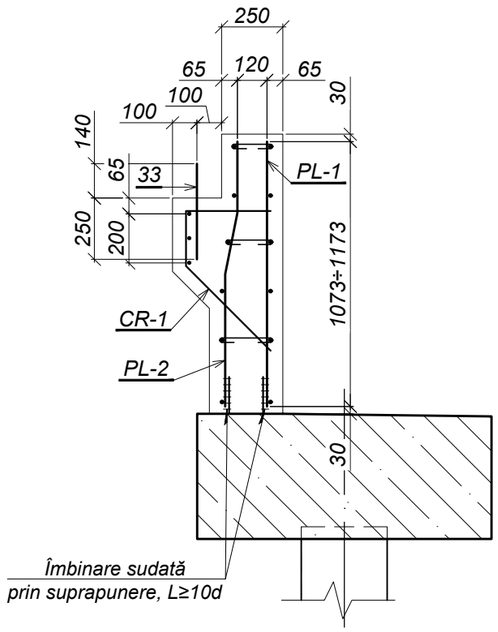

Carcasa CR-1 (1:25)

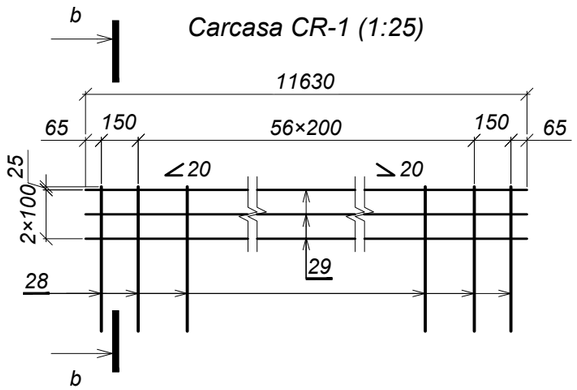

b - b (1:25)

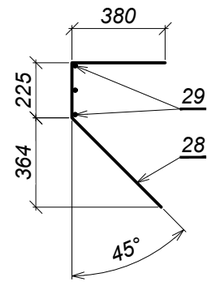

Notă:

1. *Lucrările de execuţie a zidului de gardă pot fi începute numai după coordonarea corespunzătoare cu proprietarii reţelelor inginereşti.*
2. *Grosimea stratului de protecţie - 50 mm.*
3. *Sudarea pieselor se execută conform SM EN ISO 17660-1:2016, tip: îmbinare sudată prin suprapunere, L≥10d.*

Schimb. nr. inv.	Semnătura şi data	Nr. inv. orig.

Mod.	Nr.sec.	Planşa	Nr.doc.	Semnătura	Data		Planşa
					04.25	52 - LA	15.3

Format A3

Plasa PL-1 și PL-2 (1:25)

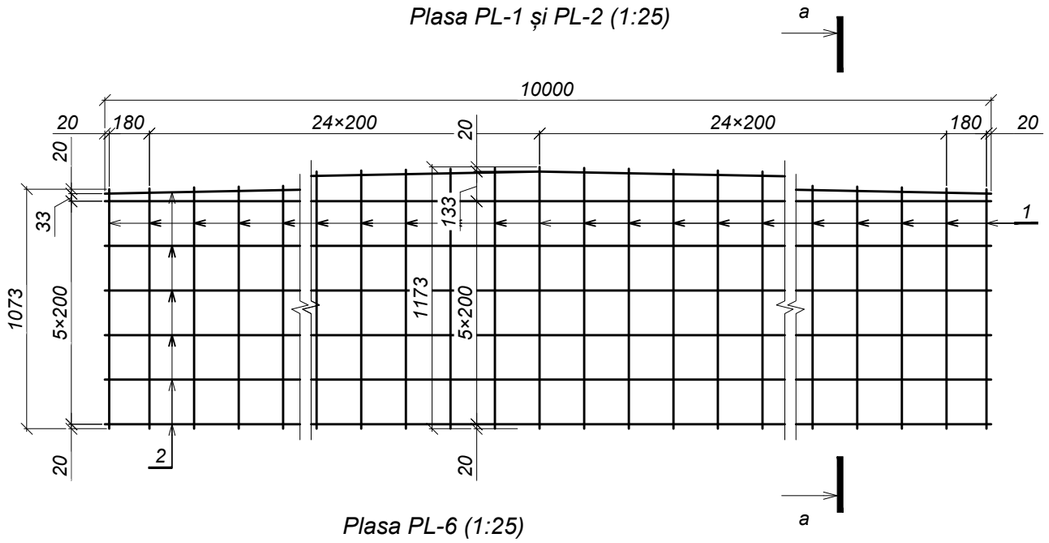

a - a (1:25)

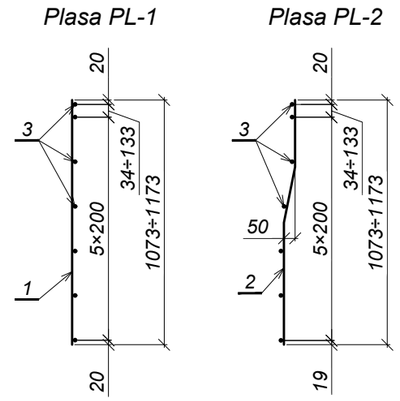

Plasa PL-3 (1:25)

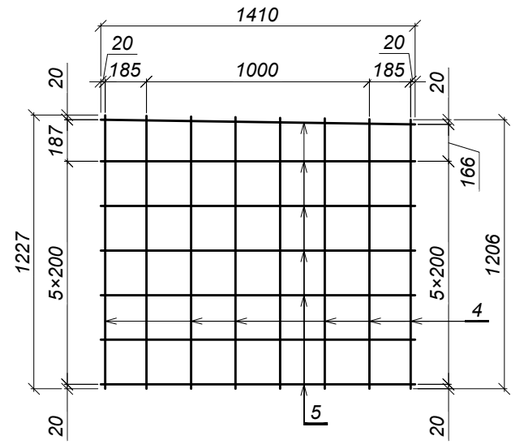

Plasa PL-6 (1:25)

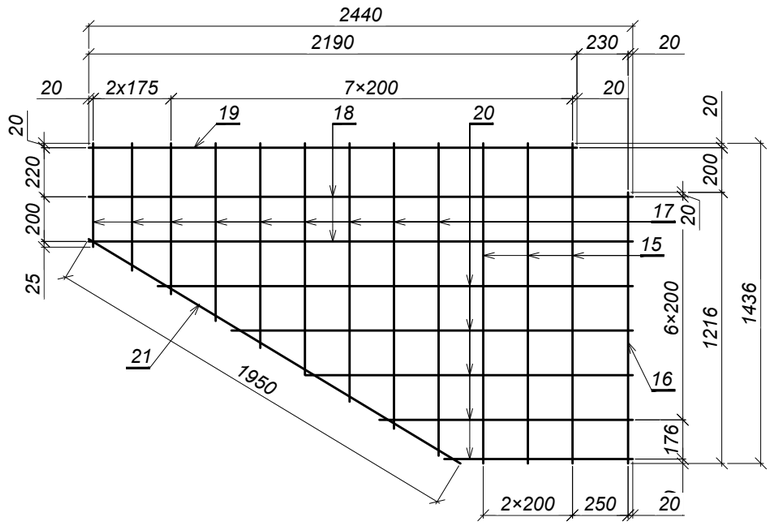

Plasa PL-5 (1:25)

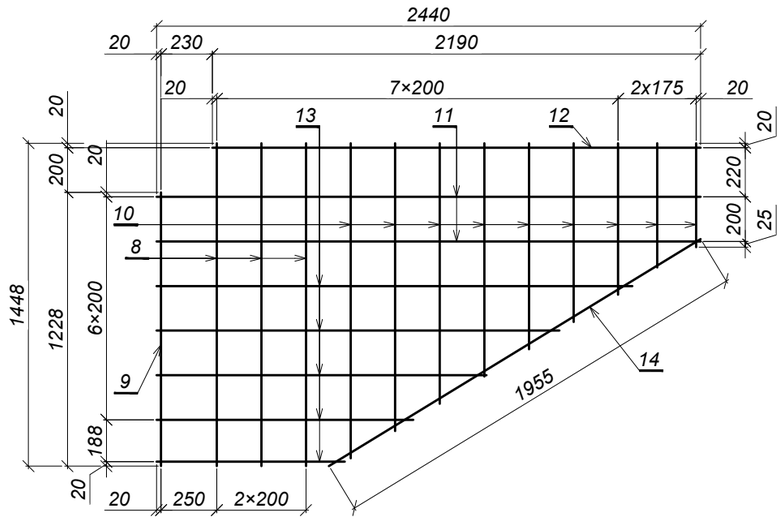

Plasa PL-4 (1:25)

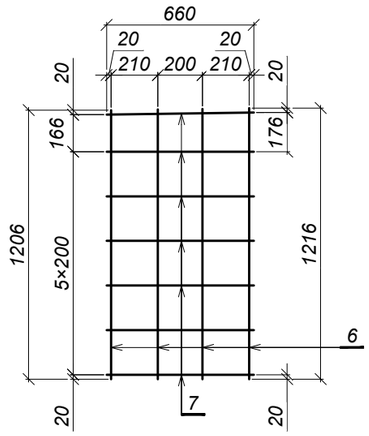

Plasa PL-7 (1:25)

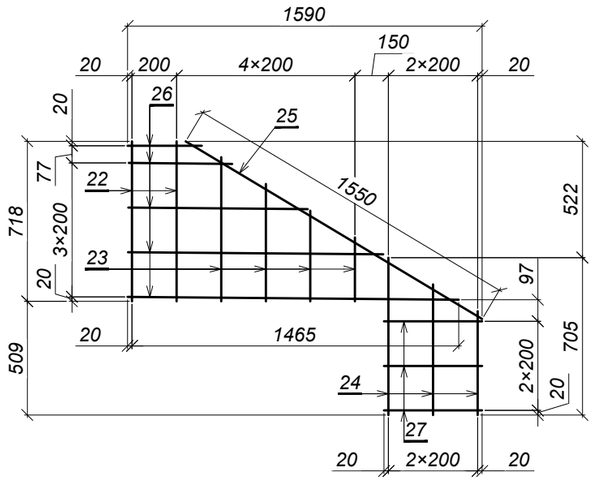

Carcasa CR-2 (1:25)

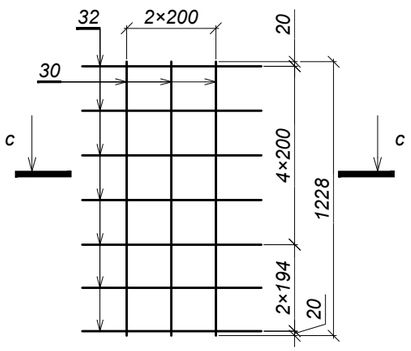

Carcasa CR-3 (1:25)

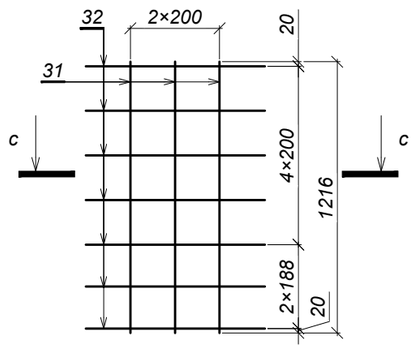

c - c

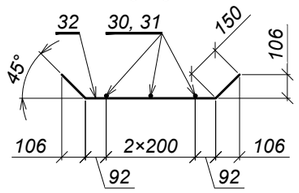

Schimb. nr. inv.	
Semnătura și data	
Nr. inv. orig.	

Mod.	Nr.sec.	Planșa	Nr.doc.	Semnătura	Data		
					04.25	52 - LA	Planșa 15.4

Format A3

Specificaţia (Început)

Poziţia	Indicativ	Denumire		Cantitatea	Masa un., kg	Notă
		Elemente de asamblare				
		Plasa PL-1		1	116,2	
1	SM SR EN 10080:2014	Ø14 A500C, S355J2	Lmed=1125	52	1,4	
3	SM SR EN 10080:2014	Ø10 A500C, S355J2	L=10000	7	6,2	
		Plasa PL-2		1	116,2	
2	SM SR EN 10080:2014	Ø14 A500C, S355J2	Lmed=1125	52	1,4	
3	SM SR EN 10080:2014	Ø10 A500C, S355J2	L=10000	7	6,2	
		Plasa PL-3		2	18,3	
4	SM SR EN 10080:2014	Ø14 A500C, S355J2	Lmed=1220	8	1,5	
5	SM SR EN 10080:2014	Ø10 A500C, S355J2	L=1410	7	0,9	
		Plasa PL-4		2	8,8	
6	SM SR EN 10080:2014	Ø14 A500C, S355J2	Lmed=1210	4	1,5	
7	SM SR EN 10080:2014	Ø10 A500C, S355J2	L=660	7	0,4	
		Plasa PL-5		2	19,0	
8	SM SR EN 10080:2014	Ø10 A500C, S355J2	L=1450	3	0,9	
9	SM SR EN 10080:2014	Ø10 A500C, S355J2	L=1230	1	0,8	
10	SM SR EN 10080:2014	Ø10 A500C, S355J2	Lmed=955	9	0,6	
11	SM SR EN 10080:2014	Ø10 A500C, S355J2	L=2440	2	1,5	
12	SM SR EN 10080:2014	Ø10 A500C, S355J2	L=2190	1	1,4	
13	SM SR EN 10080:2014	Ø10 A500C, S355J2	Lmed=1490	5	0,9	
14	SM SR EN 10080:2014	Ø10 A500C, S355J2	L=1955	1	1,2	
		Plasa PL-6		2	19,0	
15	SM SR EN 10080:2014	Ø10 A500C, S355J2	L=1435	3	0,9	
16	SM SR EN 10080:2014	Ø10 A500C, S355J2	L=1220	1	0,8	
17	SM SR EN 10080:2014	Ø10 A500C, S355J2	Lmed=935	9	0,6	
18	SM SR EN 10080:2014	Ø10 A500C, S355J2	L=2440	2	1,5	
19	SM SR EN 10080:2014	Ø10 A500C, S355J2	L=2190	1	1,4	
20	SM SR EN 10080:2014	Ø10 A500C, S355J2	Lmed=1490	5	0,9	
21	SM SR EN 10080:2014	Ø10 A500C, S355J2	L=1950	1	1,2	
		Plasa PL-7		4	8,1	
22	SM SR EN 10080:2014	Ø10 A500C, S355J2	L=720	3	0,4	
23	SM SR EN 10080:2014	Ø10 A500C, S355J2	Lmed=465	1	0,3	
24	SM SR EN 10080:2014	Ø10 A500C, S355J2	Lmed=585	9	0,4	
25	SM SR EN 10080:2014	Ø10 A500C, S355J2	L=1550	2	1,0	
26	SM SR EN 10080:2014	Ø10 A500C, S355J2	Lmed=910	5	0,6	
27	SM SR EN 10080:2014	Ø10 A500C, S355J2	L=440	1	0,3	

Specificaţia (Sfârşit)

Poziţia	Indicativ	Denumire		Cantitatea	Masa un., kg	Notă
		Carcasa CR-1		1	82,6	
28	SM SR EN 10080:2014	Ø12 A500C, S355J2	L=1120	61	1,0	
29	SM SR EN 10080:2014	Ø10 A500C, S355J2	L=11630	3	7,2	
		Carcasa CR-2		1	5,9	
30	SM SR EN 10080:2014	Ø10 A500C, S355J2	L=1228	3	0,8	
32	SM SR EN 10080:2014	Ø10 A500C, S355J2	L=885	7	0,5	
		Carcasa CR-3		1	5,9	
31	SM SR EN 10080:2014	Ø10 A500C, S355J2	L=1216	3	0,8	
32	SM SR EN 10080:2014	Ø10 A500C, S355J2	L=885	7	0,5	
		Piese				
33	SM SR EN 10080:2014	Ø28 A240, S235JO	L=390	8	1,9	
34	SM SR EN 10080:2014	Ø6 A240, S235JO	L=200	95	0,04	
35	SM SR EN 10080:2014	Ø6 A240, S235JO	L=400	180	0,1	
36	52 - LA - 00.02.00	Piesă înglobată PÎ-2		6	4,1	
		Materiale				
	SM EN 206:2013+A2:2021	Beton cl.C30/37, XC4,XF4,XD1		-	-	6,15 m³

Consumul de metal pentru un element, kg

Marca elementului	Confecţii din armatură								Piese înglobate					Greutate totală
	Armatura clasa							Total	Armatura clasa		Marca oțel		Total	
	A240, S235JO			A500C, S355J2					A500C, S355J2		S355J2			
	SM EN 10025-2:2020								SM EN 10025-2:2020					
	Ø6	Ø28	Total	Ø10	Ø12	Ø14	Total		Ø16	Total	10×160	Total		
ZG-2	21,8	15,2	37,0	246,8	61,0	181,6	489,4	526,4	9,6	9,6	15,0	15,0	24,6	551,0

Mod.	Nr.sec.	Planşa	Nr.doc.	Semnătura	Data
					04.25

52 - LA

Planşa 15.5

Schimb. nr. inv. | Semnătura şi data | Nr. inv. orig.

Format A3

Schema de cofraj. Faţada (1:50)

(zigul de gardă și aripile convenţional nu sînt arătate)

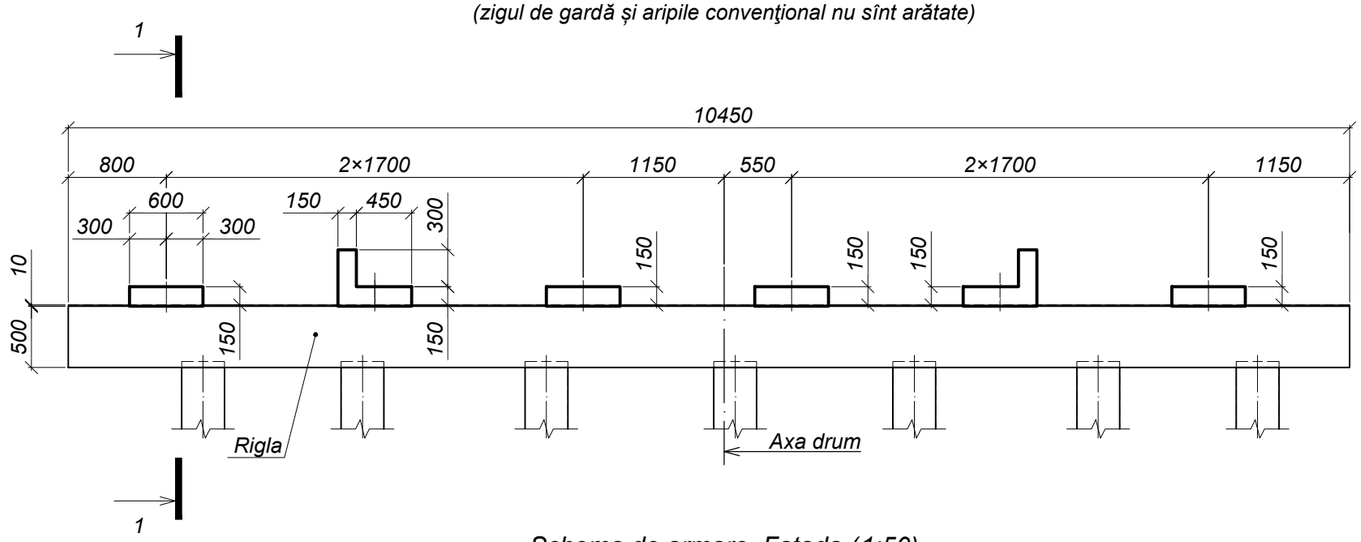

1 - 1 (1:50)

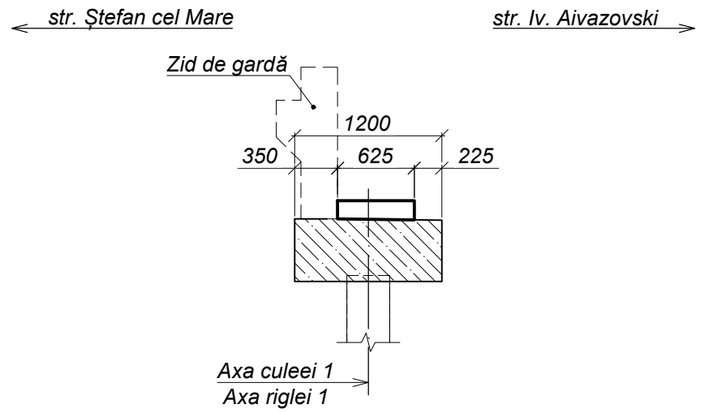

Schema de armare. Faţada (1:50)

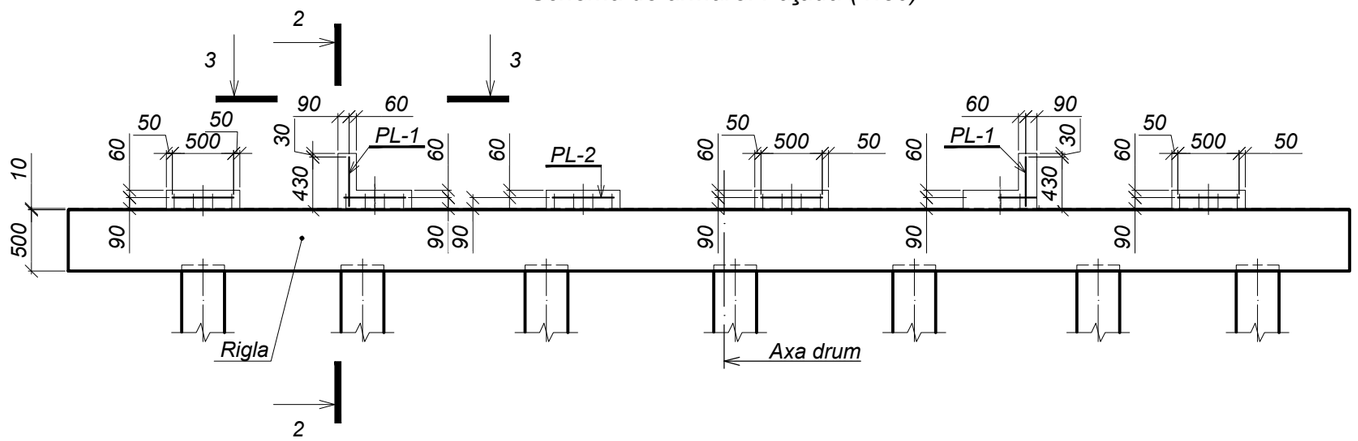

3 - 3 (1:25)

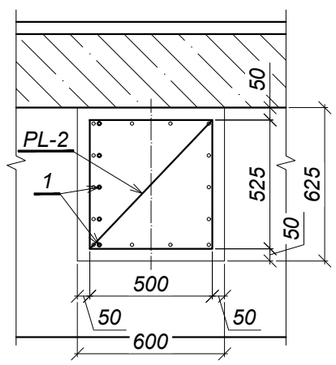

2 - 2 (1:25)

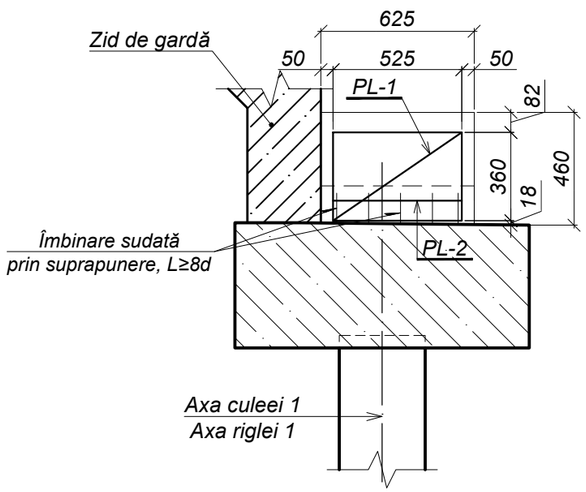

Consumul de metal pentru un element, kg

Marca elementului	Confecţii din armatură				Total	Greutate totală
	Armatura clasa					
	A240, S235JO		A500C, S355J2			
	SM EN 10025-2:2020					
	Ø8	Total	Ø14	Total		
Cuzineţii culeei 1	16,0	16,0	4,8	4,8	20,8	20,8

Mod.	Nr.sec.	Planşa	Nr.doc.	Semnătura	Data
I.Ş.P.		Cecan A.			04.25
Verificat		Guştiuc A.			04.25
Elaborat		Saranciuc I.			04.25

52 - LA

Reparaţia capitală a podului de pe str. Babinski din mun. Bălţi

Pod peste r. Răuțel

Faza	Planşa	Planşe
P.E.	16.1	2

Cuzineţii culeei 1

"INJPROIECT" S.R.L.
Mun. CHIŞINĂU

Schimb. nr. inv.

Semnătura şi data

Nr. inv. orig.

Format A3

Plasa PL-1 (1:20)

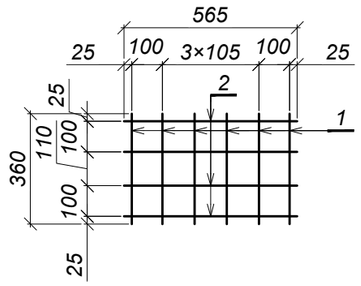

Plasa PL-2 (1:20)

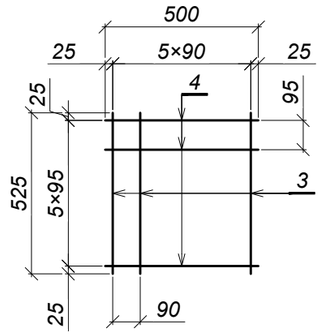

Specificaţia

Poziţia	Indicativ	Denumire	Cantitatea	Masa un., kg	Notă
		Elemente de asamblare			
		Plasa PL-1	2	3,2	
1	SM SR EN 10080:2014	Ø14 A500C, S355J2 L=360	6	0,4	
2	SM SR EN 10080:2014	Ø8 A240, S235JO L=565	4	0,2	
		Plasa PL-2	6	2,4	
3	SM SR EN 10080:2014	Ø8 A240, S235JO L=525	6	0,2	
4	SM SR EN 10080:2014	Ø8 A240, S235JO L=500	6	0,2	
		Materiale			
	SM EN 206:2013+A2:2021	Beton cl.C30/37, XC4,XF4,XD1	-	-	0,43 m³

Notă:
1. Grosimea stratului de protecţie de beton - 50 mm.
2. Sudarea pieselor se execută conform SM EN ISO 17660-1:2016, tip: îmbinare sudată prin suprapunere, L≥10d.

Schimb. nr. inv.

Semnătura şi data

Nr. inv. orig.

Mod.	Nr.sec.	Planşa	Nr.doc.	Semnătura	Data
					04.25

52 - LA

Planşa 16.2

Format A4

Schema de cofraj. Faţada (1:50)

(zigul de gardă și aripile convenţional nu este arătat)

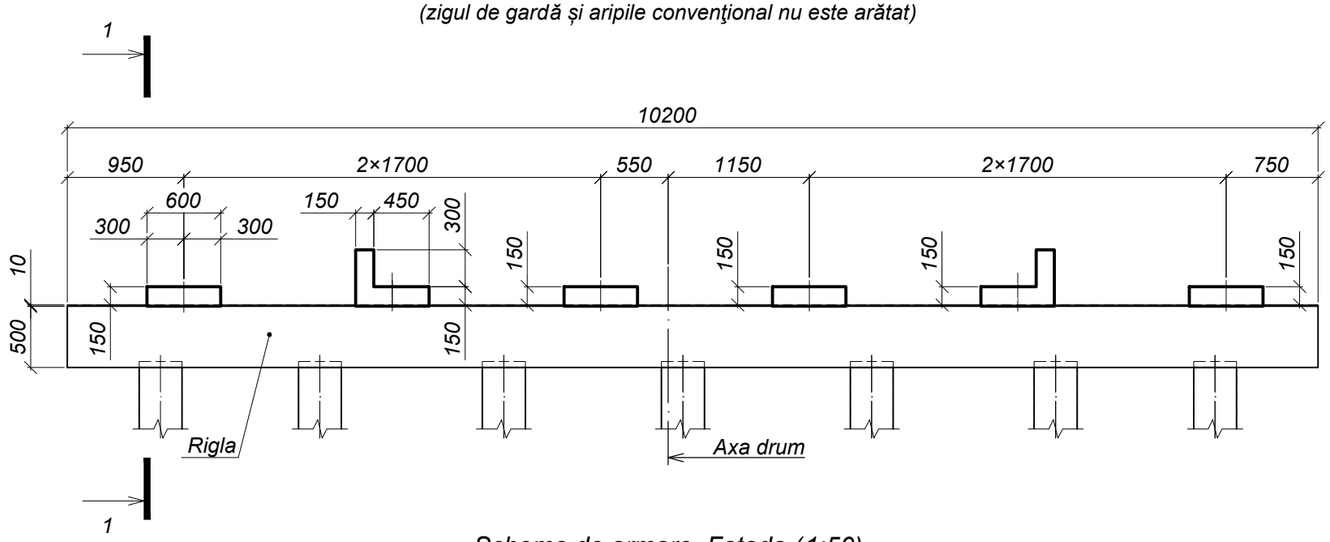

1 - 1 (1:50)

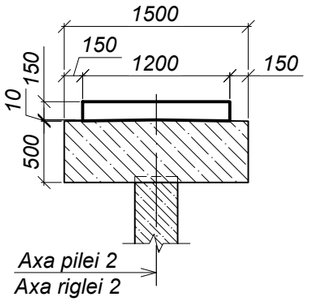

Schema de armare. Faţada (1:50)

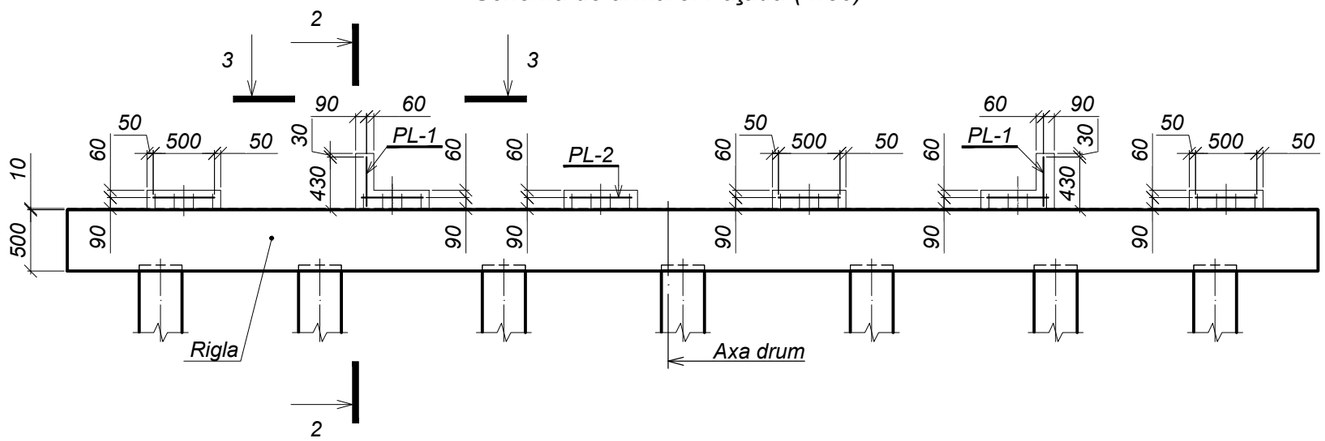

3 - 3 (1:25)

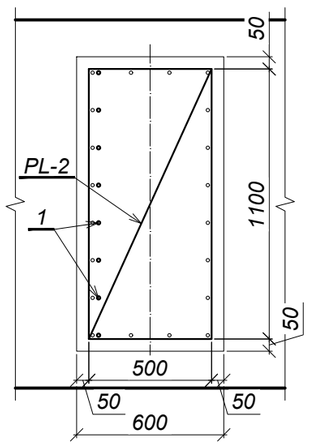

2 - 2 (1:25)

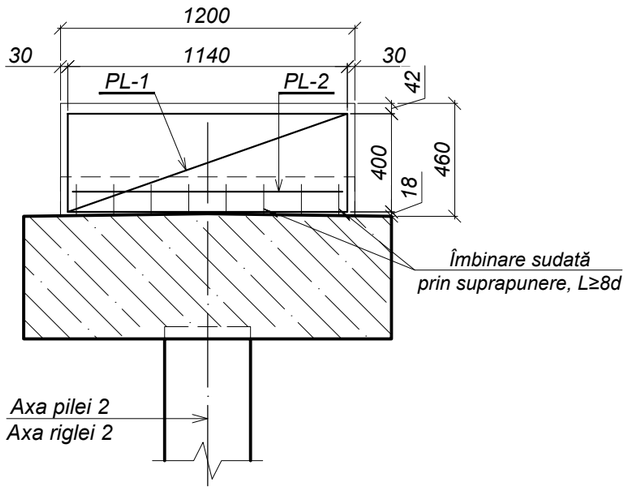

Consumul de metal pentru un element, kg

Marca elementului	Confecţii din armătură				Total	Greutate totală
	Armatura clasa					
	A240, S235JO		A500C, S355J2			
	SM EN 10025-2:2020					
	Ø8	Total	Ø14	Total		
Cuzineţii pilei 2	31,6	31,6	11,0	11,0	42,6	42,6

Mod.	Nr.sec.	Planşa	Nr.doc.	Semnătura	Data
I.Ş.P.		Cecan A.			04.25
Verificat		Guştiuc A.			04.25
Elaborat		Saranciuc I.			04.25

52 - LA

Reparaţia capitală a podului de pe str. Babinski din mun. Bălţi

Pod peste r. Răuțel

Faza	Planşa	Planşe
P.E.	17.1	2

Cuzineţii pilei 2

"INJPROIECT" S.R.L.
Mun. CHIŞINĂU

Schimb. nr. inv.

Semnătura şi data

Nr. inv. orig.

Format A3

Plasa PL-1 (1:20)

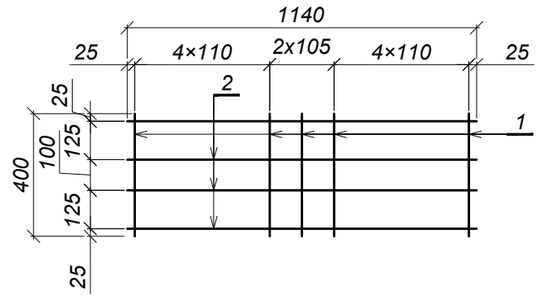

Plasa PL-2 (1:20)

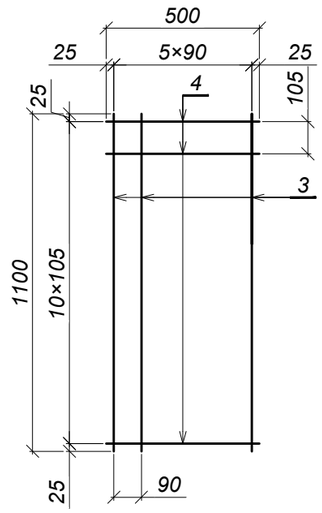

Specificaţia

Poziţia	Indicativ	Denumire	Cantitatea	Masa un., kg	Notă
		Elemente de asamblare			
		Plasa PL-1	2	7,5	
1	SM SR EN 10080:2014	Ø14 A500C, S355J2 L=400	11	0,5	
2	SM SR EN 10080:2014	Ø8 A240, S235JO L=1140	4	0,5	
		Plasa PL-2	6	4,6	
3	SM SR EN 10080:2014	Ø8 A240, S235JO L=1100	6	0,4	
4	SM SR EN 10080:2014	Ø8 A240, S235JO L=500	11	0,2	
		Materiale			
	SM EN 206:2013+A2:2021	Beton cl.C30/37, XC4,XF4,XD1	-	-	0,82 m³

Notă:
1. Grosimea stratului de protecţie de beton - 50 mm.
2. Sudarea pieselor se execută conform SM EN ISO 17660-1:2016, tip: îmbinare sudată prin suprapunere, L≥10d.

Schimb. nr. inv.

Semnătura și data

Nr. inv. orig.

Mod.	Nr.sec.	Planşa	Nr.doc.	Semnătura	Data	52 - LA	Planşa
					04.25		17.2

Format A4

Schema de cofraj. Faţada (1:50)

(zigul de gardă și aripile convenţional nu sînt arătate)

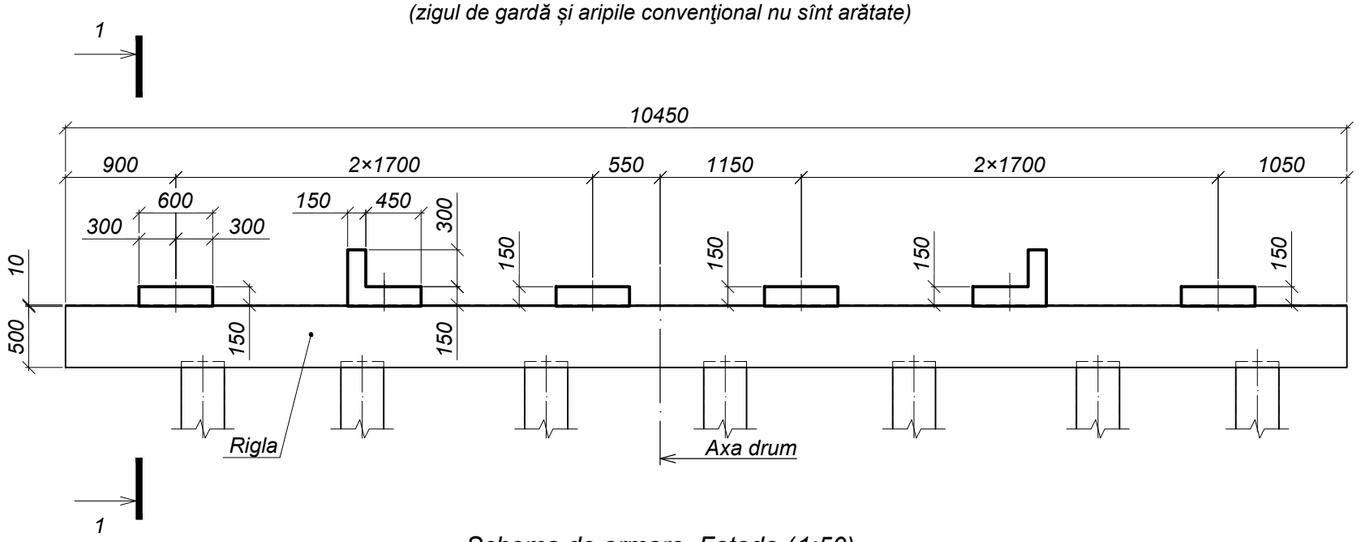

1 - 1 (1:50)

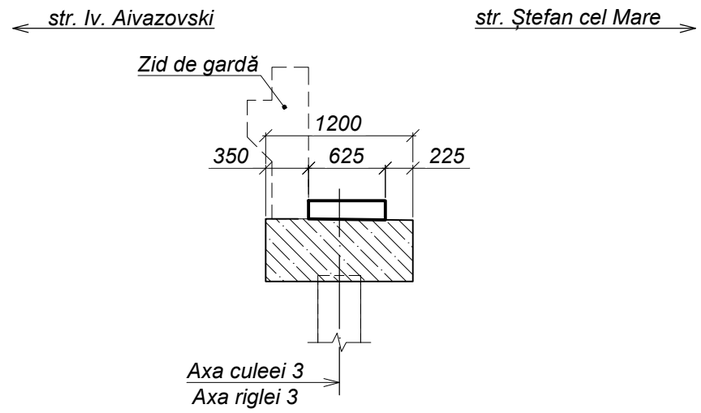

Schema de armare. Faţada (1:50)

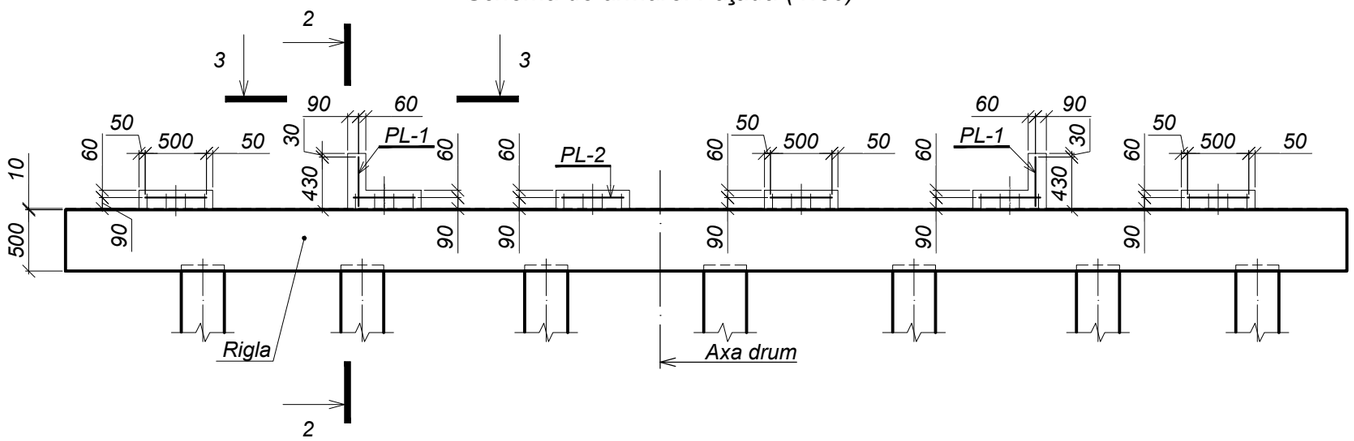

Consumul de metal pentru un element, kg

Marca elementului	Confecţii din armătură				Total	Greutate totală
	Armatura clasa					
	A240, S235JO		A500C, S355J2			
	SM EN 10025-2:2020					
	Ø8	Total	Ø14	Total		
Cuzineţii culeei 3	16,0	16,0	4,8	4,8	20,8	20,8

3 - 3 (1:25)

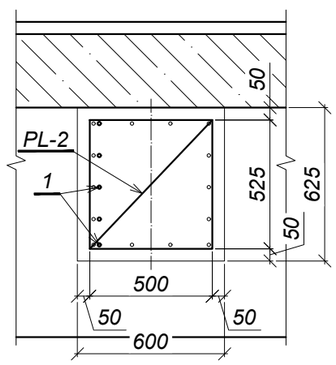

2 - 2 (1:25)

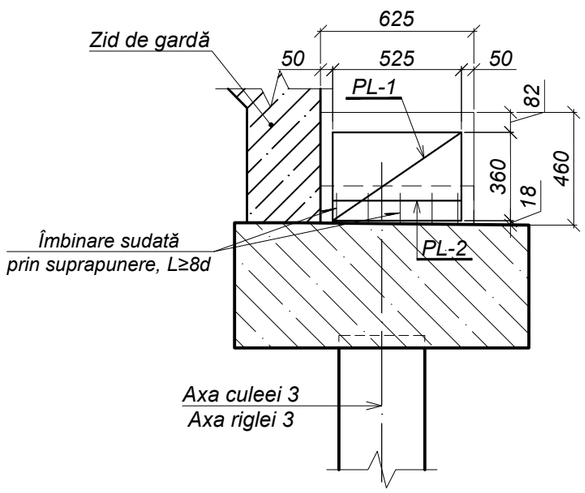

Mod.	Nr.sec.	Planşa	Nr.doc.	Semnătura	Data
I.Ş.P.		Cecan A.			04.25
Verificat		Guştiuc A.			04.25
Elaborat		Saranciuc I.			04.25

52 - LA

Reparaţia capitală a podului de pe str. Babinski din mun. Bălţi

Pod peste r. Răuțel	Faza	Planşa	Planşe
	P.E.	18.1	2
Cuzineţii culeei 3	"INJPROIECT" S.R.L. Mun. CHIŞINĂU		

Format A3

Schimb. nr. inv.

Semnătura și data

Nr. inv. orig.

Plasa PL-1 (1:20)

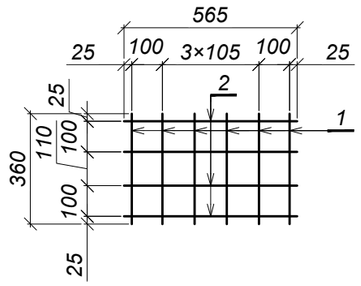

Plasa PL-2 (1:20)

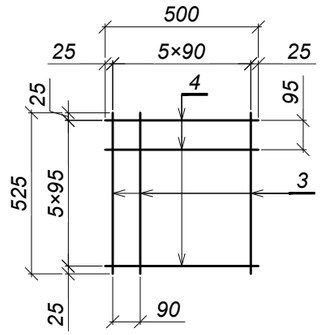

Specificaţia

Poziţia	Indicativ	Denumire	Cantitatea	Masa un., kg	Notă
		Elemente de asamblare			
		Plasa PL-1	2	3,2	
1	SM SR EN 10080:2014	Ø14 A500C, S355J2 L=360	6	0,4	
2	SM SR EN 10080:2014	Ø8 A240, S235JO L=565	4	0,2	
		Plasa PL-2	6	2,4	
3	SM SR EN 10080:2014	Ø8 A240, S235JO L=525	6	0,2	
4	SM SR EN 10080:2014	Ø8 A240, S235JO L=500	6	0,2	
		Materiale			
	SM EN 206:2013+A2:2021	Beton cl.C30/37, XC4,XF4,XD1	-	-	0,43 m³

Notă:
1. Grosimea stratului de protecţie de beton - 50 mm.
2. Sudarea pieselor se execută conform SM EN ISO 17660-1:2016, tip: îmbinare sudată prin suprapunere, L≥10d.

Schimb. nr. inv.

Semnătura şi data

Nr. inv. orig.

Mod.	Nr.sec.	Planşa	Nr.doc.	Semnătura	Data
					04.25

52 - LA

Planşa 18.2

Format A4

Schema de cofraj. Faţada (1:20)

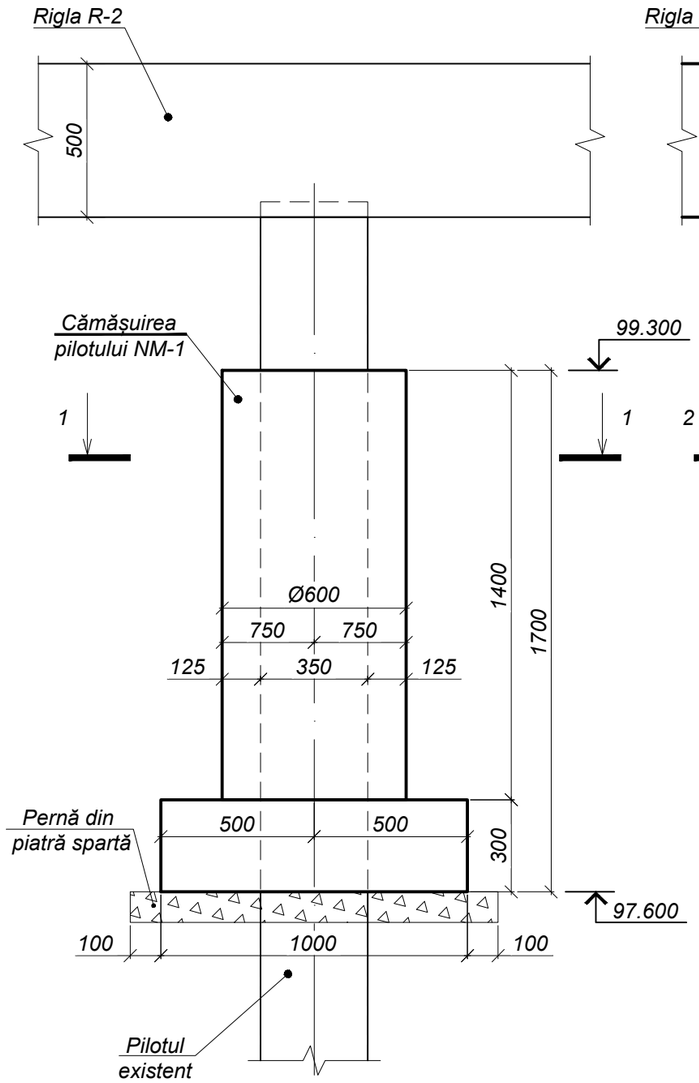

1 - 1 (1:20)

Schema de armare. Faţada (1:20)

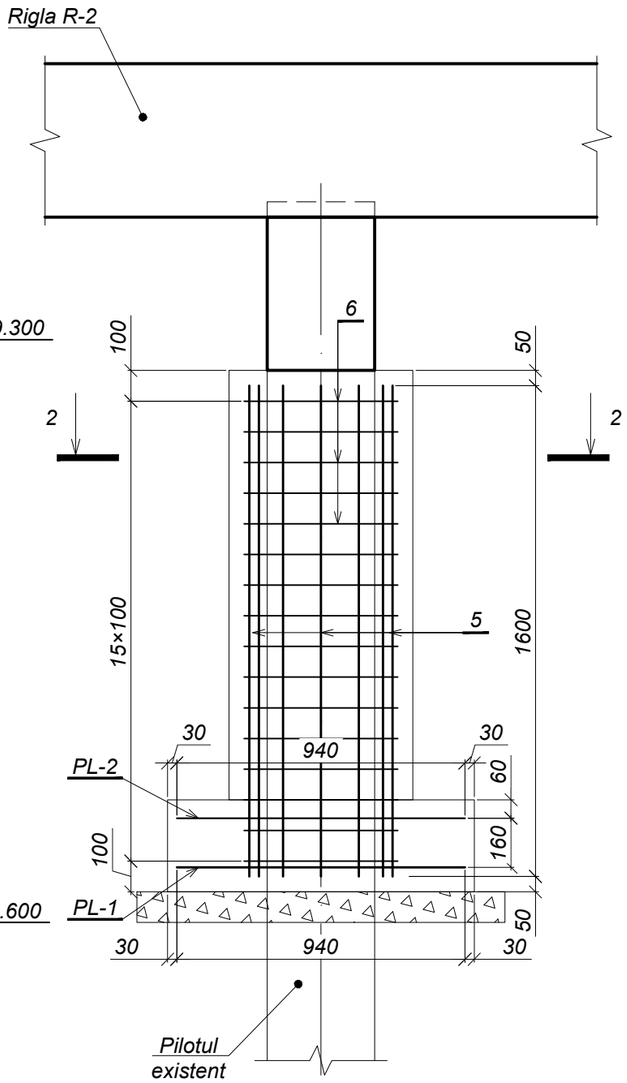

2 - 2 (1:20)

PL-1 (1:20)

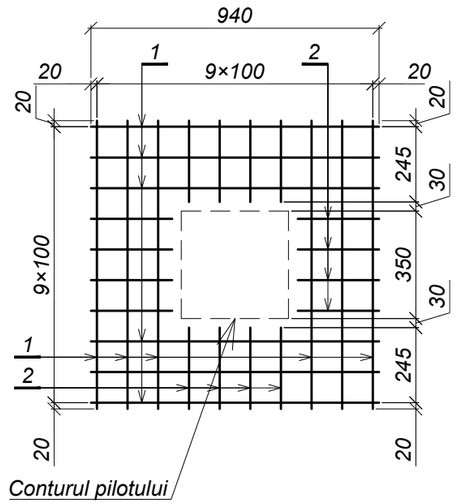

PL-2 (1:20)

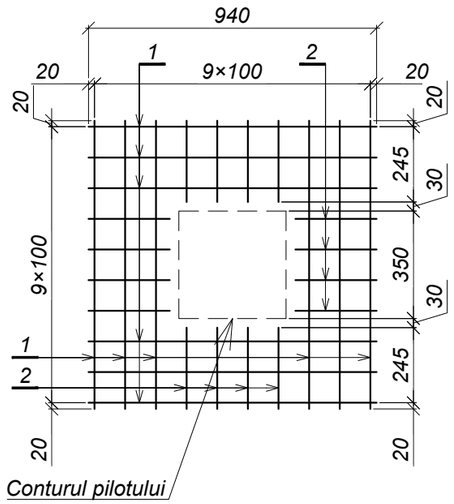

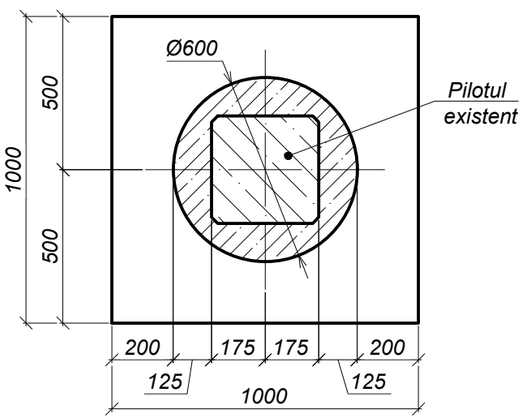

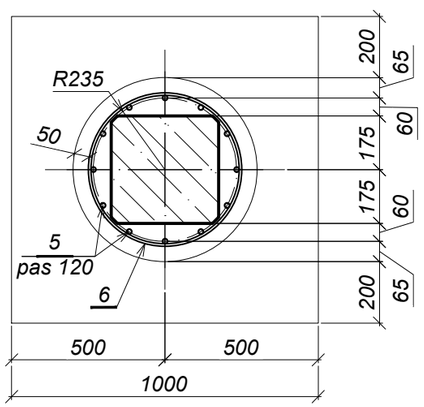

Consumul de metal pentru un element, kg

Marca elementului	Confecţii din armatură						Greutate totală
	Armatura clasa					Total	
	A240, S235JO		A500C, S355J2				
	SM EN 10025-2:2020						
	Ø8	Total	Ø14	Ø18	Total		
NM-1	11,2	11,2	40,8	30,8	71,6	82,8	82,8

Mod.	Nr.sec.	Planşa	Nr.doc.	Semnătura	Data
I.Ş.P.		Cecan A.			04.25
Verificat		Guştiuc A.			04.25
Elaborat		Saranciuc I.			04.25

52 - LA

Reparaţia capitală a podului de pe str. Babinski din mun. Bălţi

Pod peste r. Răuțel

Faza	Planşa	Planşe
P.E.	19.1	2

Cămăşuirea pilotului NM-1

"INJPROIECT" S.R.L.
Mun. CHIŞINĂU

Schimb. nr. inv. | Semnătura şi data | Nr. inv. orig.

Format A3

Specificaţia

Poziţia	Indicativ	Denumire	Cantitatea	Masa un., kg	Notă
		Elemente de asamblare			
		Plasa PL-1	1	30,8	
1	SM SR EN 10080:2014	Ø18 A500C, S355J2 L=940	12	1,9	
2	SM SR EN 10080:2014	Ø18 A500C, S355J2 L=265	16	0,5	
		Plasa PL-2	1	18,0	
3	SM SR EN 10080:2014	Ø14 A500C, S355J2 L=940	12	1,1	
4	SM SR EN 10080:2014	Ø14 A500C, S355J2 L=265	16	0,3	
		Piese			
5	SM SR EN 10080:2014	Ø14 A500C, S355J2 L=1600	12	1,9	
6	SM SR EN 10080:2014	Ø8 A240, S235JO L=1700	16	0,7	
		Materiale			
	SM EN 206:2013+A2:2021	Beton cl.C30/37, XC4,XF4,XD1,XA1	-	-	0,53 m³

Tabela pieselor

Poz.	Schiţă
6	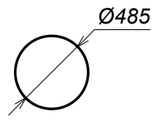

Notă:
1. Grosimea stratului de protecţie - 50 mm.
2. Suprafaţa şi muchiile de beton a pilotului care urmează să fie cămăşuite cu beton trebuie să fie curăţate şi supuse buceardării, S=2,38 m².

Schimb. nr. inv.	Semnătura şi data	Nr. inv. orig.	Mod.	Nr.sec.	Planşa	Nr.doc.	Semnătura	Data		Planşa
								04.25	52 - LA	19.2

Format A4

Schema de cofraj. Plan (1:50)

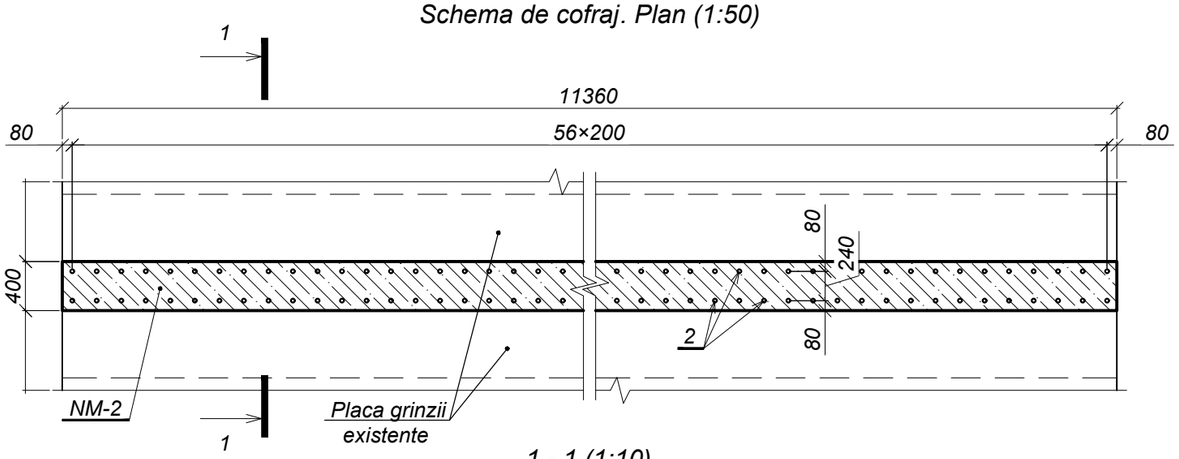

1 - 1 (1:10)

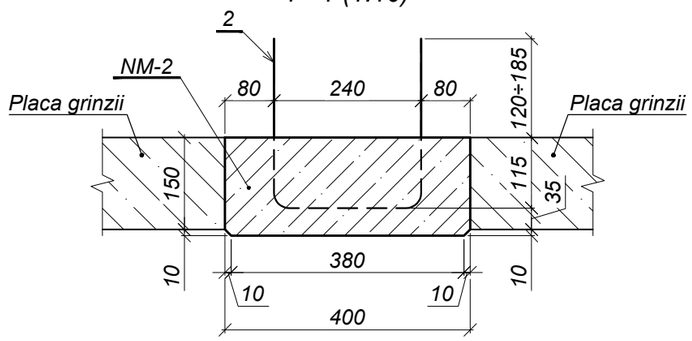

Schema de armare. Plan (1:50)

(poz.2 convenţional nu este arătată)

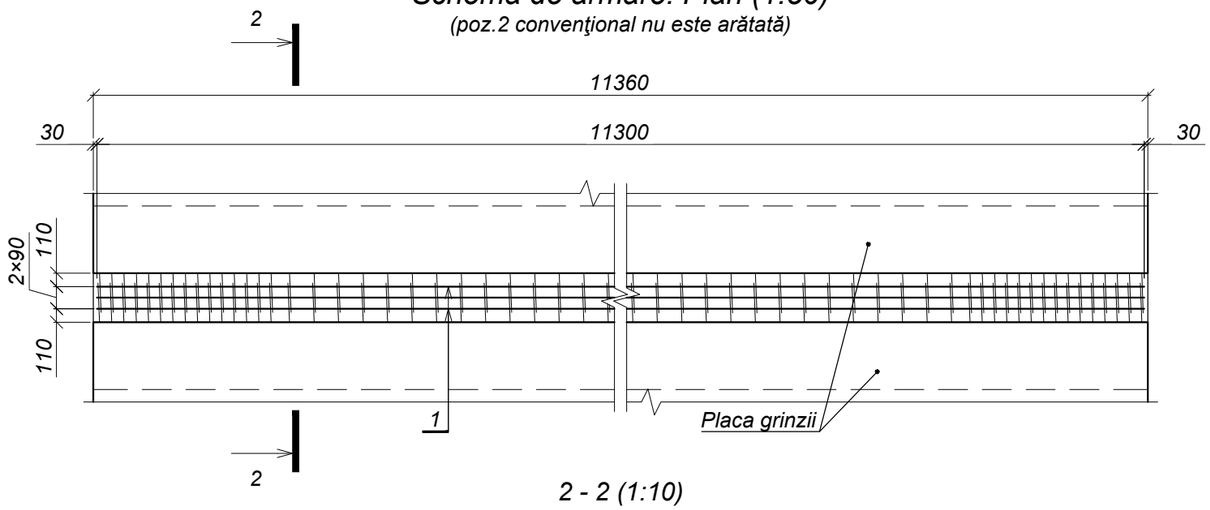

2 - 2 (1:10)

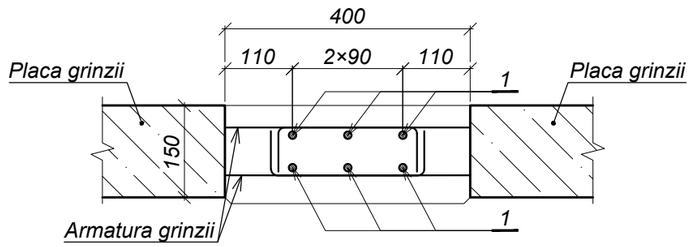

Specificaţia

Poziţia	Indicativ	Denumire	Cantitatea	Masa un., kg	Notă
		Piese		0,0	
1	SM SR EN 10080:2014	Ø12 A500C, S355J2 L=11300	6	10,0	
2	SM SR EN 10080:2014	Ø14 A500C, S355J2 Lmed=775	57	0,9	
		Materiale			
	SM EN 206:2013+A2:2021	Beton cl.C30/37, XC4,XF4,XD1	-	-	0,73 m³

Consumul de metal pentru un element, kg

Marca elementului	Confecţii din armatură				Greutate totală
	Armatura clasa			Total	
	A500C, S355J2				
	SM EN 10025-2:2020				
	Ø12	Ø14	Total		
NM-2	60,0	51,3	111,3	111,3	111,3

Tabela pieselor

Poz.	Schiţă
2	235÷300, 235÷300, 240

Notă:
1. Grosimea stratului de protecţie - 30 mm.

Mod.	Nr.sec.	Planşa	Nr.doc.	Semnătura	Data
I.Ş.P.		Cecan A.			04.25
Verificat		Saranciuc I.			04.25
Elaborat		Guştiuc A.			04.25

52 - LA

Reparaţia capitală a podului de pe str. Babinski din mun. Bălţi

Pod peste r. Răuțel

Faza	Planşa	Planşe
P.E.	20	1

Nodul de îmbinare a grinzilor NM-2

"INJPROIECT" S.R.L.
Mun. CHIŞINĂU

Schimb. nr. inv.

Semnătura şi data

Nr. inv. orig.

Format A3

1 - 1 (1:50)

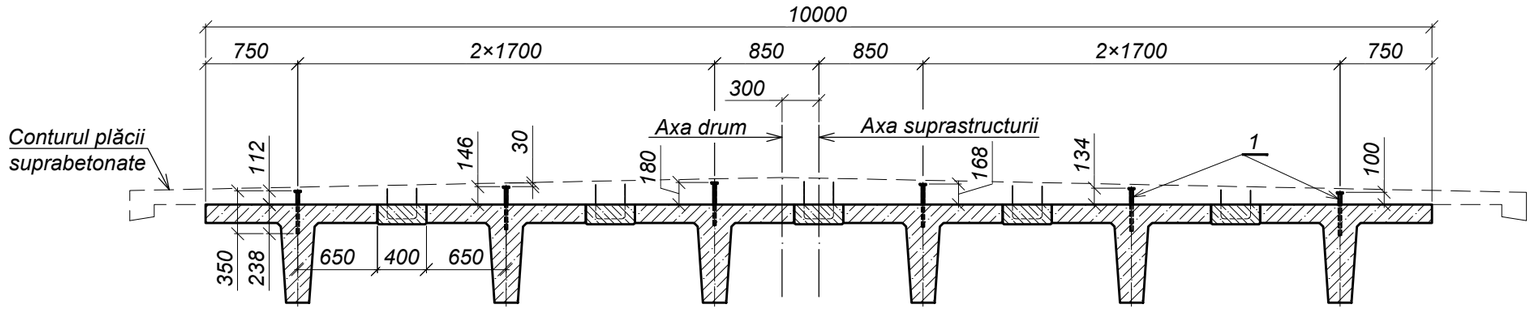

2 - 2 (1:10)

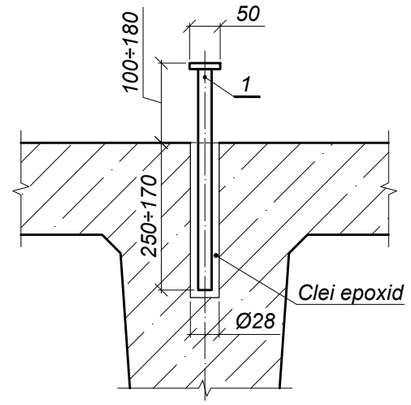

Plan (1:100)

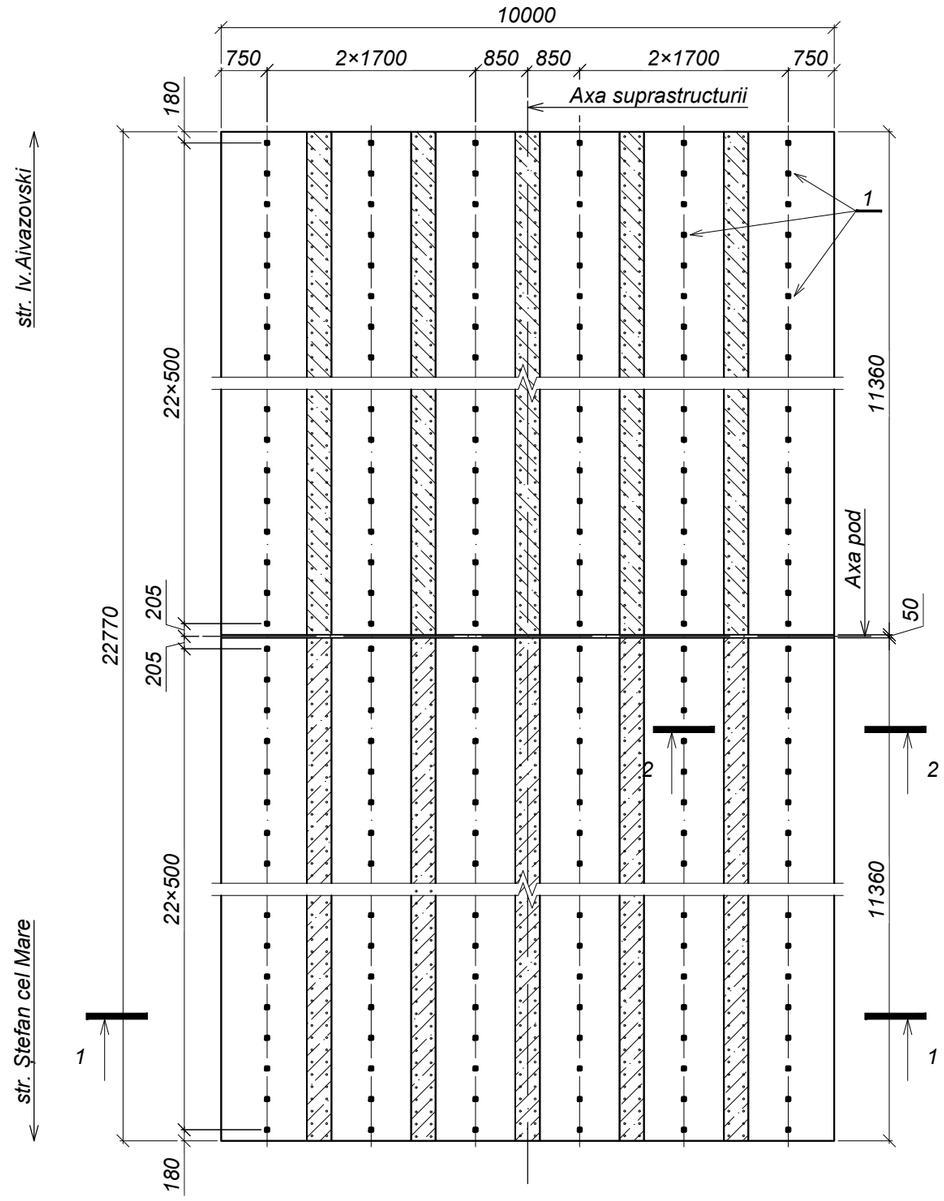

Specificaţia

Poziţia	Indicativ	Denumire	Cantitatea	Masa un., kg	Notă
		Piese			
1	52 - LA - 00.04.00	Conector PÎ-4	276	1,2	-
		Materiale			
	SM SR EN 1504-4:2010	Rășină epoxidică	-	15,4	-

Consumul de metal pentru un element, kg

Marca elementului	Piese înglobate					Greutate totală
	Armatura clasa		Marca oțel		Total	
	A500C, S355J2		S355J2			
	SM EN 10025-2:2020					
	Ø22	Total	10×50	Total		
Conectori	276,0	276,0	55,2	55,2	331,2	331,2

Schimb. nr. inv.	Semnătura și data	Nr. inv. orig.

Mod.	Nr.sec.	Planşa	Nr.doc.	Semnătura	Data
I.Ş.P.		Cecan A.			04.25
Verificat		Saranciuc I.			04.25
Elaborat		Guştiuc A.			04.25

52 - LA

Reparaţia capitală a podului de pe str. Babinski din mun. Bălţi

Pod peste r. Răuțel

Faza	Planşa	Planşe
P.E.	21	1

Conectori

"INJPROIECT" S.R.L.
Mun. CHIŞINĂU

Format A3

Schema de cofraj (1:50)
1 - 1

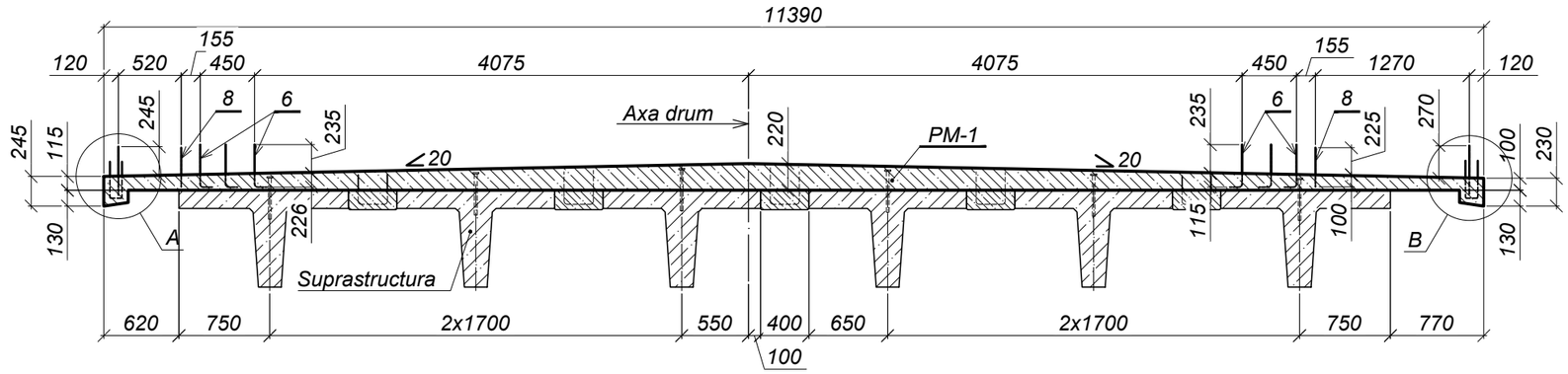

A (1:10)

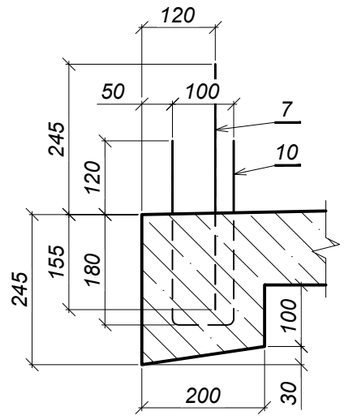

B (1:10)

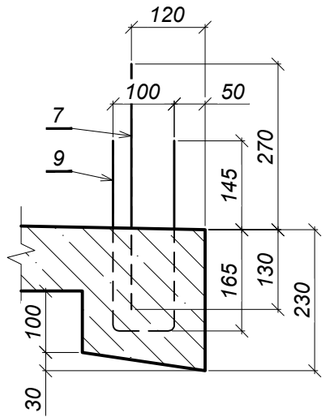

Plan (1:100)

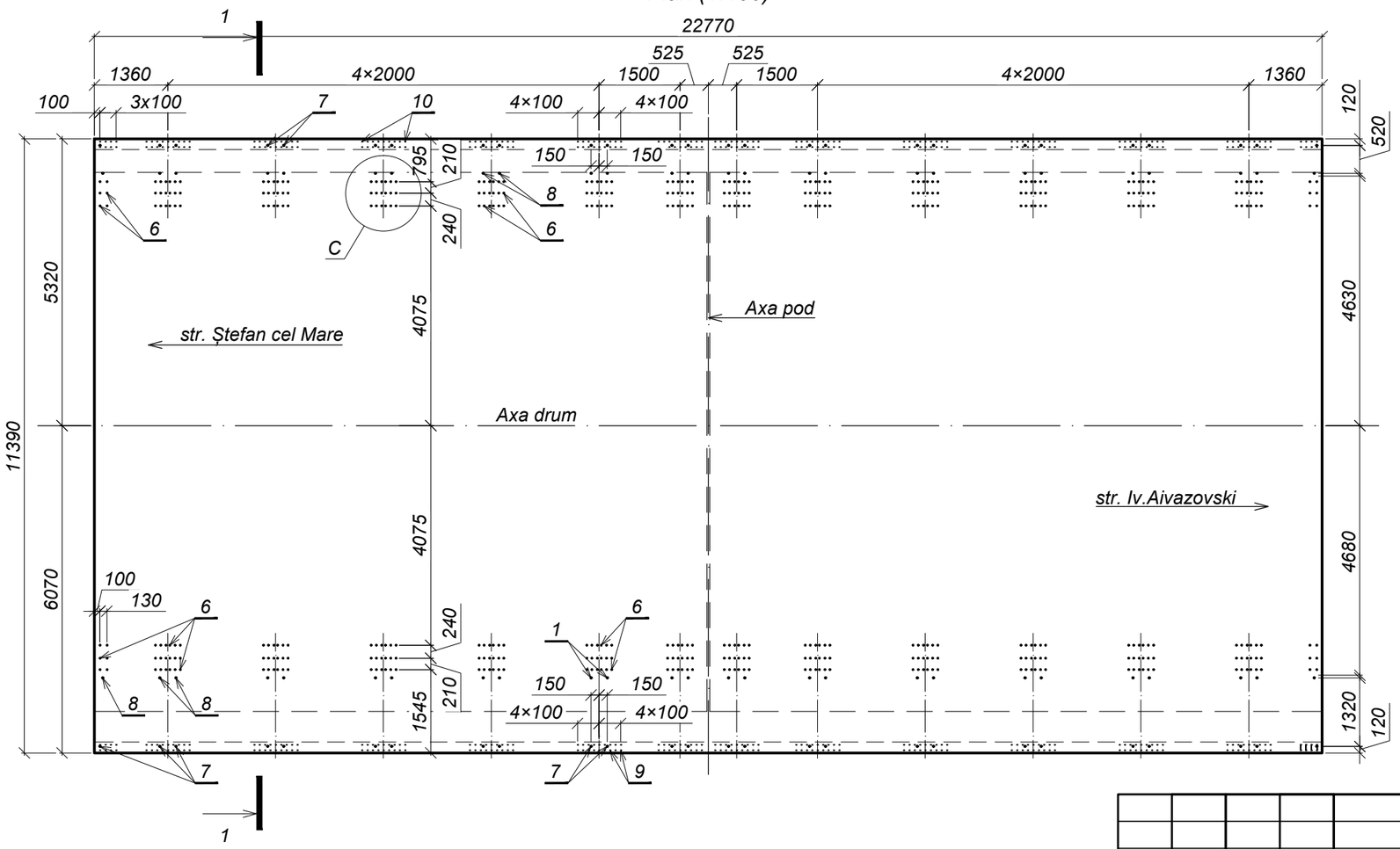

C (1:10)

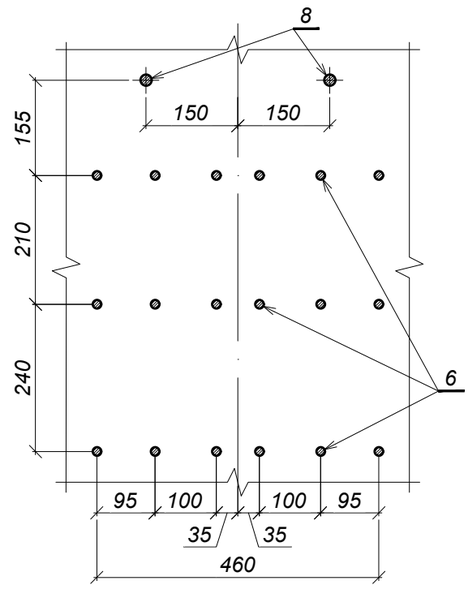

Nota:

1. Grosimea stratului de protecţie - 50 mm.
2. Lungimea poziţiei 4 include necesitatea îmbinării barelor de armatură prin sudare conform SM EN ISO 17660-1:2016, tip: îmbinare sudată prin suprapunere, L≥10d.
3. Poziţia 5 se montează deasupra pilei 2.

Mod.	Nr.sec.	Planşa	Nr.doc.	Semnătura	Data
I.Ş.P.		Cecan A.			04.25
Verificat		Saranciuc I.			04.25
Elaborat		Guştiuc A.			04.25

52 - LA

Reparaţia capitală a podului de pe str. Babinski din mun. Bălţi

Pod peste r. Răuțel

Faza	Planşa	Planşe
P.E.	22.1	2

Placa suprabetonată PM-1

"INJPROIECT" S.R.L.
Mun. CHIŞINĂU

Schimb. nr. inv.

Semnătura şi data

Nr. inv. orig.

Format A3

Schema de armare (1:20)
Secțiune transversală
(poziția 9 convențional nu este arătată)

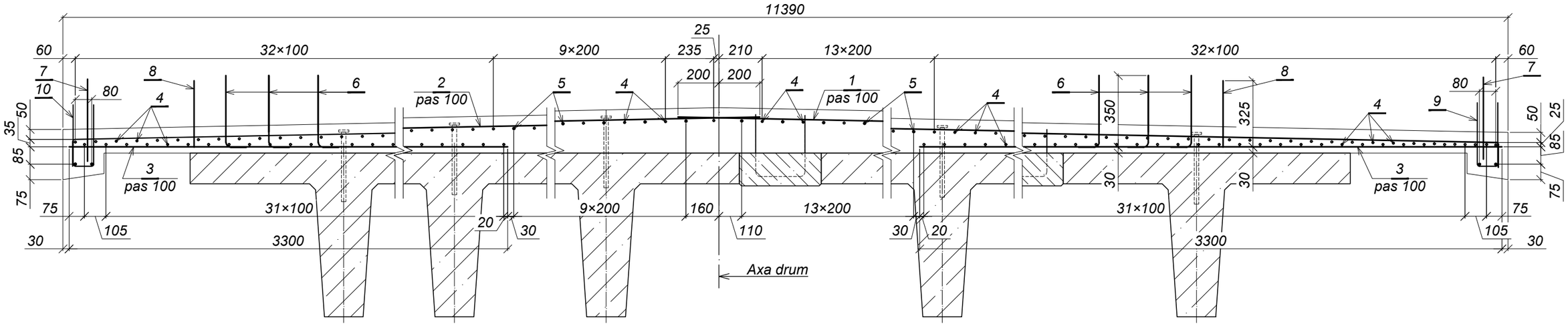

Specificaţia

Poziţia	Indicativ	Denumire		Cantitatea	Masa un., kg	Notă
		Piese			0,0	
1	SM SR EN 10080:2014	Ø14 A500C, S355J2	L=6340	227	7,7	
2	SM SR EN 10080:2014	Ø14 A500C, S355J2	L=5600	227	6,8	
3	SM SR EN 10080:2014	Ø10 A500C, S355J2	L=3300	454	2,0	
4	SM SR EN 10080:2014	Ø10 A500C, S355J2	L=22870	159	14,1	
5	SM SR EN 10080:2014	Ø10 A500C, S355J2	L=2000	24	1,2	
6	SM SR EN 10080:2014	Ø14 A500C, S355J2	L=450	456	0,5	
7	SM SR EN 10080:2014	Ø18 A240, S235JO	L=400	52	0,8	
8	SM SR EN 10080:2014	Ø18 A240, S235JO	L=325	52	0,7	
9	SM SR EN 10080:2014	Ø8 A240, S235JO	L=720	116	0,3	
10	SM SR EN 10080:2014	Ø8 A240, S235JO	L=700	116	0,3	
		Materiale				
	SM EN 206:2013+A2:2021	Beton cl.C30/37, XC4,XF4,XD1		-	-	43,63 m³

Tabela pieselor

Poz.	Schiţă
1	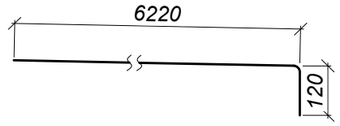
2	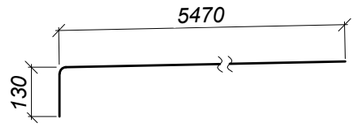
6	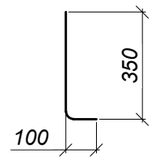

Tabela pieselor

Poz.	Schiţă
9	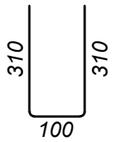
10	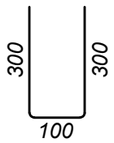

Consumul de metal pentru un element, kg

Marca elementului	Confecţii din armatură							Greutate totală
	Armatura clasa						Total	
	A240, S235JO			A500C, S355J2				
	SM EN 10025-2:2020							
	Ø8	Ø18	Total	Ø10	Ø14	Total		
PM-1	69,6	78,0	147,6	3178,7	3519,5	6698,2	6845,8	6845,8

Mod.	Nr.sec.	Planşa	Nr.doc.	Semnătura	Data
					04.25

52 - LA

Planşa 22.2

Schimb. nr. inv. | Semnătura şi data | Nr. inv. orig.

Format A3

Schema de cofraj

Plan (1:50)

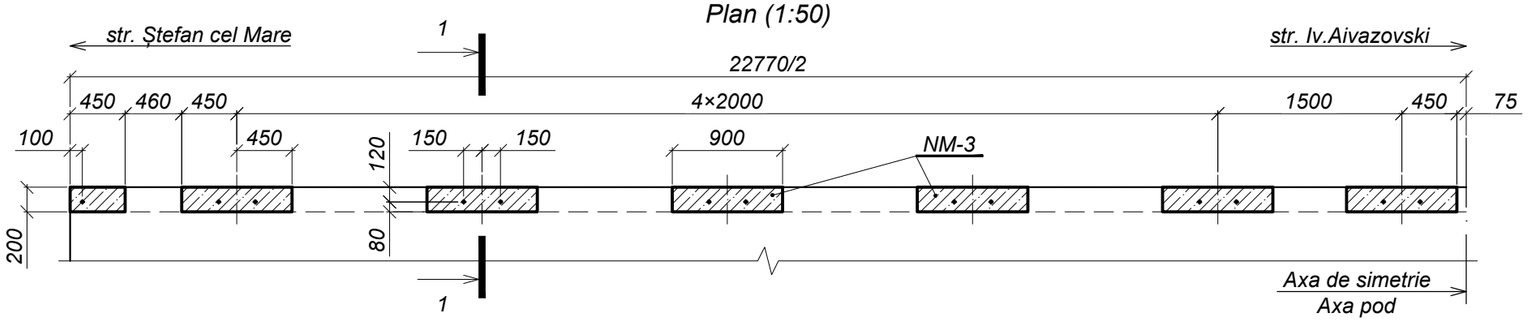

1 - 1 (1:20)

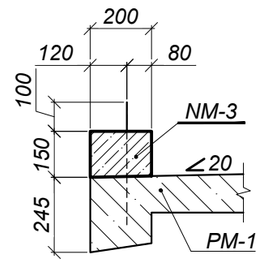

Schema de armare

Plan (1:20)
Detaliu de amplasare a armaturii

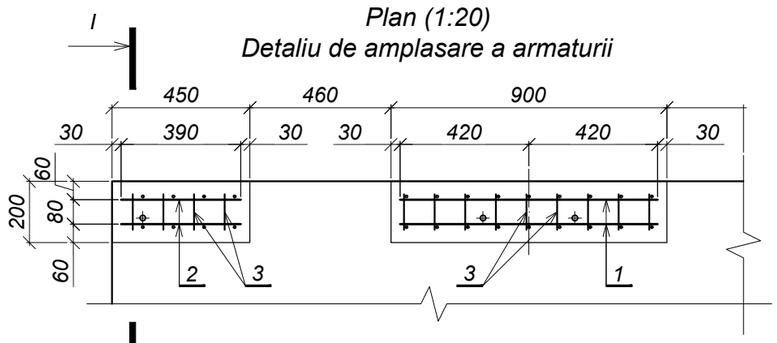

I - I (1:10)

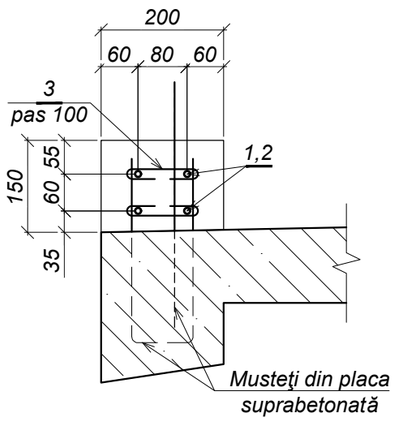

Specificaţia

Poziţia	Indicativ	Denumire		Cantitatea	Masa un., kg	Notă
		Piese			0,0	
1	SM SR EN 10080:2014	Ø10 A500C, S355J2	L=840	48	0,5	
2	SM SR EN 10080:2014	Ø10 A500C, S355J2	L=390	8	0,2	
3	SM SR EN 10080:2014	Ø6 A240, S235JO	L=200	232	0,04	
		Materiale				
	SM EN 206:2013+A2:2021	Beton cl.C35/45, XC4,XF4,XD3		-	-	0,35 m³

Consumul de metal pentru un element, kg

Marca elementului	Confecţii din armatură					Greutate totală
	Armatura clasa				Total	
	A240, S235JO		A500C, S355J2			
	SM EN 10025-2:2020					
	Ø6	Total	Ø10	Total		
NM-3	9,3	9,3	25,6	25,6	34,9	34,9

Tabela pieselor

Poz.	Schiţă
2	200

Notă:
1. Grosimea stratului de protecţie - 30 mm.

Mod.	Nr.sec.	Planşa	Nr.doc.	Semnătura	Data
I.Ş.P.		Cecan A.			04.25
Verificat		Saranciuc I.			04.25
Elaborat		Guştiuc A.			04.25

52 - LA

Reparaţia capitală a podului de pe str. Babinski din mun. Bălţi

Pod peste r. Răuțel

Faza	Planşa	Planşe
P.E.	23	1

Nodul NM-3

"INJPROIECT" S.R.L.
Mun. CHIŞINĂU

Schimb. nr. inv.
Semnătura şi data
Nr. inv. orig.

Format A3

Schema de cofraj

Plan (1:50)

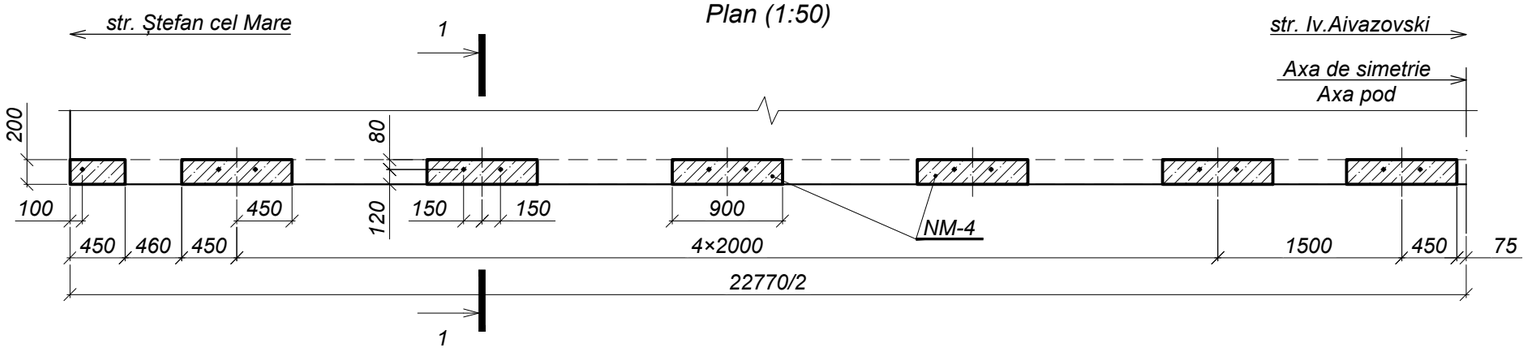

1 - 1 (1:20)

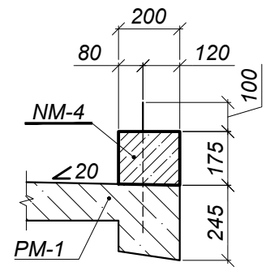

Schema de armare

Plan (1:20)
Detaliu de amplasare a armaturii

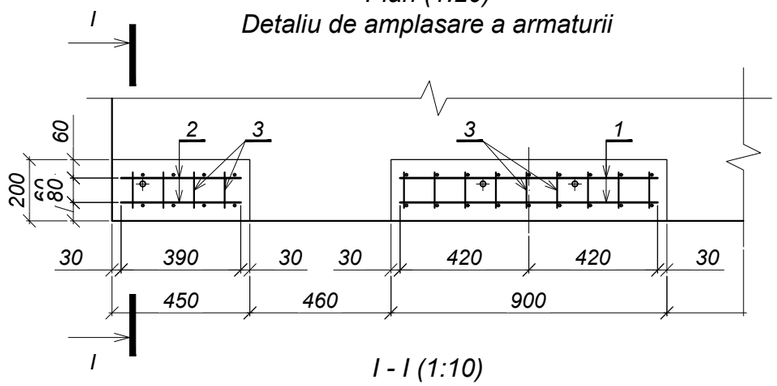

I - I (1:10)

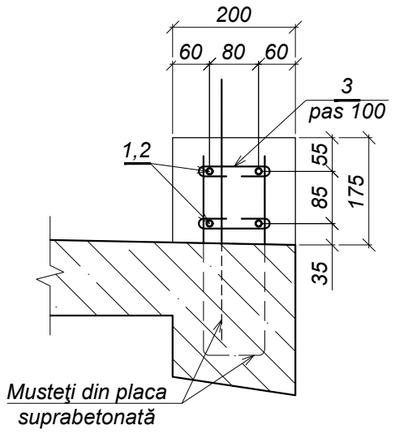

Specificaţia

Poziţia	Indicativ	Denumire		Cantitatea	Masa un., kg	Notă
		Piese			0,0	
1	SM SR EN 10080:2014	Ø10 A500C, S355J2	L=840	48	0,5	
2	SM SR EN 10080:2014	Ø10 A500C, S355J2	L=390	8	0,2	
3	SM SR EN 10080:2014	Ø6 A240, S235JO	L=200	232	0,04	
		Materiale				
	SM EN 206:2013+A2:2021	Beton cl.C35/45, XC4,XF4,XD3		-	-	0,40 m³

Consumul de metal pentru un element, kg

Marca elementului	Confecţii din armatură					Greutate totală
	Armatura clasa				Total	
	A240, S235JO		A500C, S355J2			
	SM EN 10025-2:2020					
	Ø6	Total	Ø10	Total		
NM-4	9,3	9,3	25,6	25,6	34,9	34,9

Tabela pieselor

Poz.	Schiţă
2	200

Notă:
1. Grosimea stratului de protecţie - 30 mm.

Mod.	Nr.sec.	Planşa	Nr.doc.	Semnătura	Data
I.Ş.P.		Cecan A.			04.25
Verificat		Saranciuc I.			04.25
Elaborat		Guştiuc A.			04.25

52 - LA

Reparaţia capitală a podului de pe str. Babinski din mun. Bălţi

Pod peste r. Răuțel

Faza	Planşa	Planşe
P.E.	24	1

Nodul NM-4

"INJPROIECT" S.R.L.
Mun. CHIŞINĂU

Format A3

Schimb. nr. inv.
Semnătura și data
Nr. inv. orig.

Schema de cofraj (1:20)

1 - 1

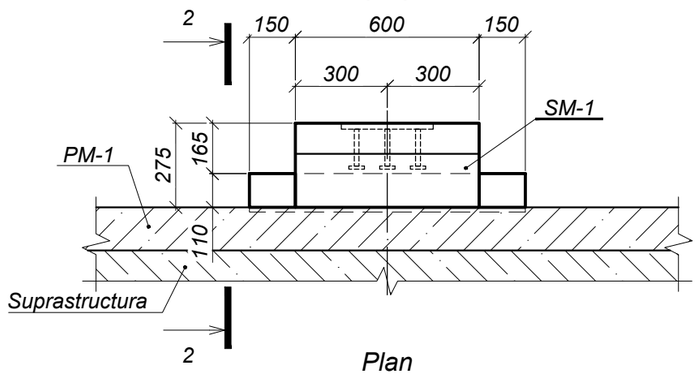

2 - 2

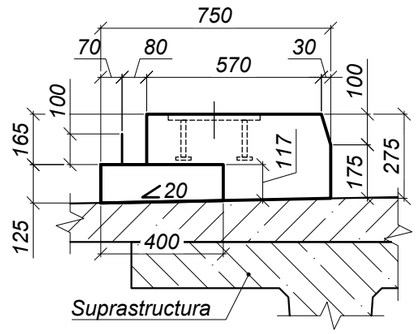

Plan

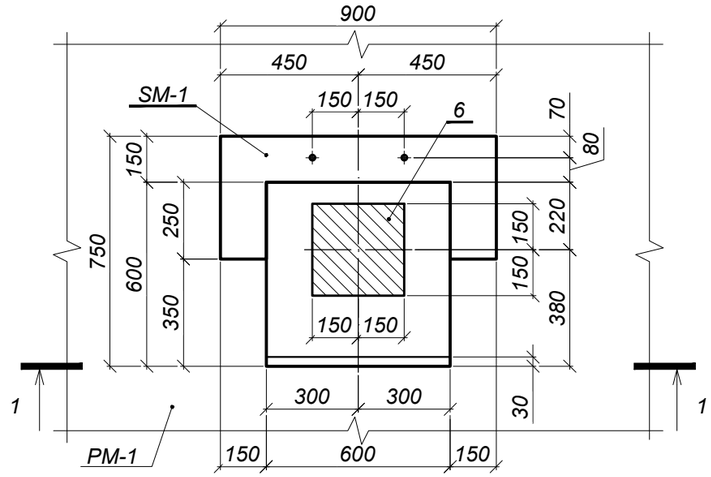

Schema de armare (1:20)

(poziția 6 convențional nu este arătată)

Plan

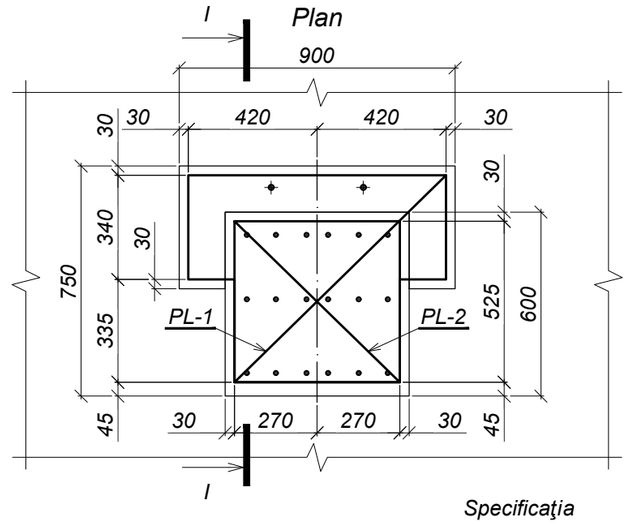

I - I

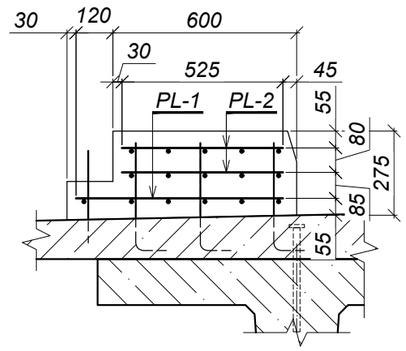

PL-1 (1:20)

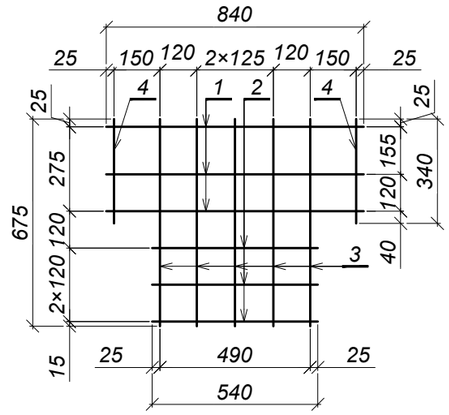

PL-2 (1:20)

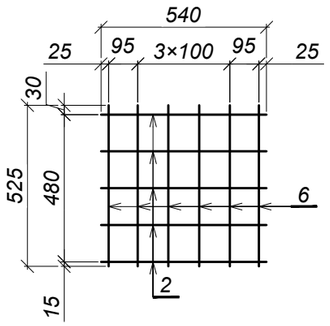

Specificaţia

Poziţia	Indicativ	Denumire	Cantitatea	Masa un., kg	Notă
		Elemente de asamblare		0,0	
		Plasa PL-1	1	4,9	
1	SM SR EN 10080:2014	Ø10 A500C, S355J2 L=840	3	0,5	
2	SM SR EN 10080:2014	Ø10 A500C, S355J2 L=540	3	0,3	
3	SM SR EN 10080:2014	Ø10 A500C, S355J2 L=675	5	0,4	
4	SM SR EN 10080:2014	Ø10 A500C, S355J2 L=340	2	0,2	
		Plasa PL-2	2	3,3	
2	SM SR EN 10080:2014	Ø10 A500C, S355J2 L=540	5	0,3	
5	SM SR EN 10080:2014	Ø10 A500C, S355J2 L=525	6	0,3	
		Piese			
6	52 - LA - 00.01.00	Piesă înglobată PÎ-1	2	16,5	
		Materiale			
	SM EN 206:2013+A2:2021	Beton cl.C35/45, XC4,XF4,XD3	-	-	0,13 m³

Consumul de metal pentru un element, kg

Marca elementului	Confecţii din armătură			Piese înglobate						Greutate totală
	Armatura clasa A500C, S355J2 SM EN 10025-2:2020		Total	Armatura clasa A500C, S355J2 SM EN 10025-2:2020		Marca oțel S355J2			Total	
	Ø10	Total		Ø16	Total	10×50	20×300	Total		
SM-1	11,4	11,4	11,4	1,2	1,2	1,2	14,1	15,3	16,5	27,9

Notă:

1. Grosimea stratului de protecţie - 50 mm.

Mod.	Nr.sec.	Planşa	Nr.doc.	Semnătura	Data
I.Ş.P.		Cecan A.			04.25
Verificat		Saranciuc I.			04.25
Elaborat		Guştiuc A.			04.25

52 - LA

Reparaţia capitală a podului de pe str. Babinski din mun. Bălţi

Pod peste r. Răuțel

Faza	Planşa	Planşe
P.E.	25	1

Soclul SM-1

"INJPROIECT" S.R.L.
Mun. CHIŞINĂU

Schimb. nr. inv.

Semnătura şi data

Nr. inv. orig.

Format A3

Schema de cofraj (1:20)

1 - 1

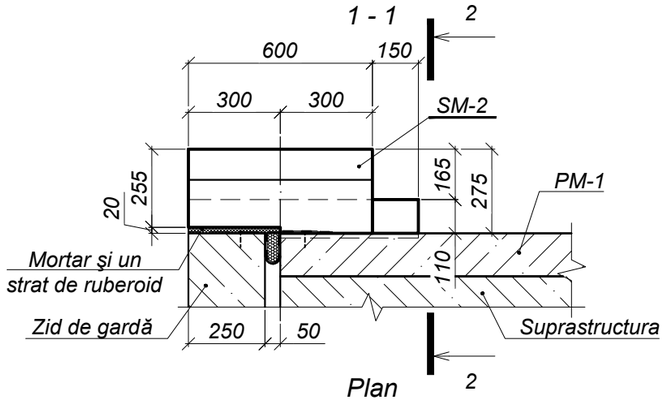

2 - 2

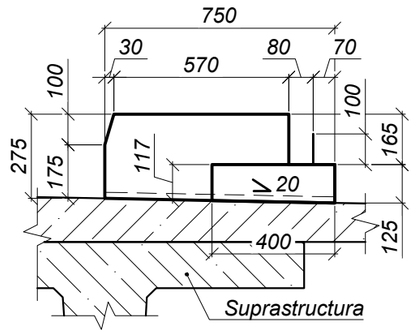

Plan

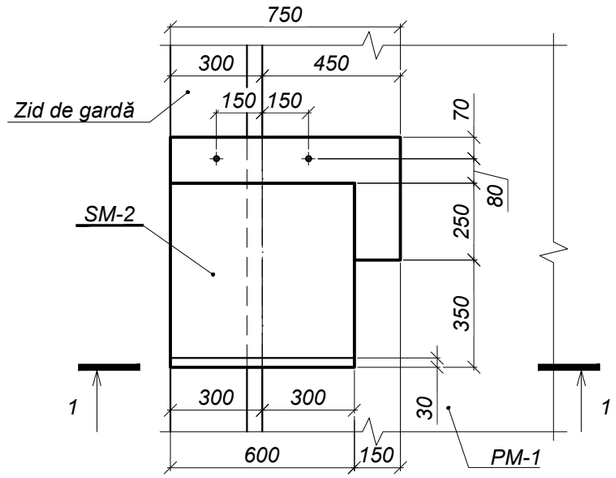

PL-1 (1:20)

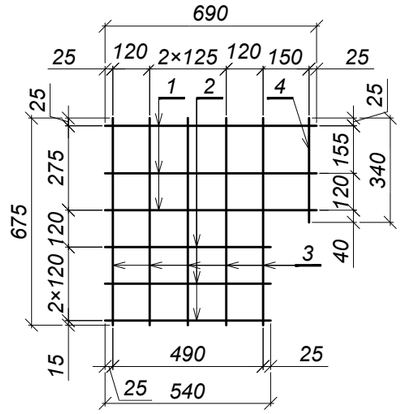

PL-2 (1:20)

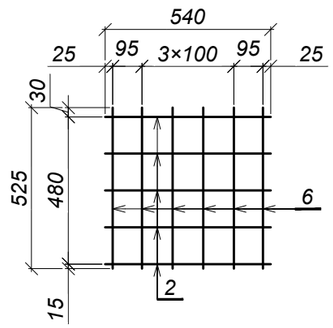

Schema de armare (1:20)

Plan

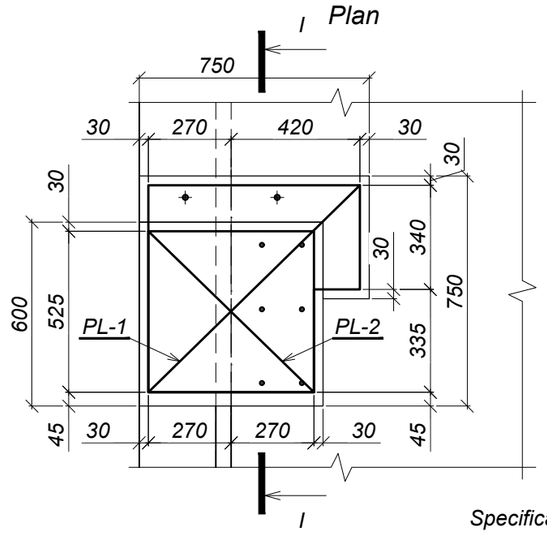

I - I

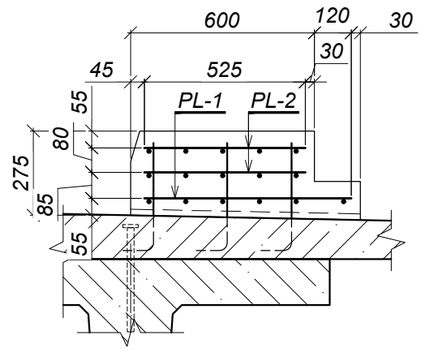

Specificaţia

Poziţia	Indicativ	Denumire	Cantitatea	Masa un., kg	Notă
		Elemente de asamblare		0,0	
		Plasa PL-1	1	4,3	
1	SM SR EN 10080:2014	Ø10 A500C, S355J2 L=690	3	0,4	
2	SM SR EN 10080:2014	Ø10 A500C, S355J2 L=540	3	0,3	
3	SM SR EN 10080:2014	Ø10 A500C, S355J2 L=675	5	0,4	
4	SM SR EN 10080:2014	Ø10 A500C, S355J2 L=340	1	0,2	
		Plasa PL-2	2	3,3	
2	SM SR EN 10080:2014	Ø10 A500C, S355J2 L=540	5	0,3	
5	SM SR EN 10080:2014	Ø10 A500C, S355J2 L=525	6	0,3	
		Materiale			
	SM EN 206:2013+A2:2021	Beton cl.C35/45, XC4,XF4,XD3	-	-	0,13 m³

Consumul de metal pentru un element, kg

Marca elementului	Confecţii din armatură			Greutate totală
	Armatura clasa A500C, S355J2 SM EN 10025-2:2020		Total	
	Ø10	Total		
SM-2 şi SM-2'	10,9	10,9	10,9	10,9

Notă:
1. Soclul SM-2' este vederea prin oglindire a soclului SM-2.
2. Grosimea stratului de protecţie - 50 mm.

Mod.	Nr.sec.	Planşa	Nr.doc.	Semnătura	Data
I.Ş.P.		Cecan A.			04.25
Verificat		Saranciuc I.			04.25
Elaborat		Guştiuc A.			04.25

52 - LA

Reparaţia capitală a podului de pe str. Babinski din mun. Bălţi

Pod peste r. Răuțel

Faza	Planşa	Planşe
P.E.	26	1

Soclul SM-2 şi SM-2'

"INJPROIECT" S.R.L.
Mun. CHIŞINĂU

Schimb. nr. inv.

Semnătura şi data

Nr. inv. orig.

Format A3

Rost de dilataţie R-1 (1:10)

Secţiune pe partea carosabilă

Mixtură bituminoasă MAS16	h=40
Beton asfaltic tip BAP16	h=40
Strat de protecţie	h=40
Hidroizolaţia	h=5
Placa suprabetonată	h=100÷220
Placa grinzii	h=150

Mixtură bituminoasă MAS16	h=40
Beton asfaltic tip BAD22,4	h=80
Hidroizolaţia	h=5
Monolitizarea plăcilor	h=100
Placa de racordare	h=150

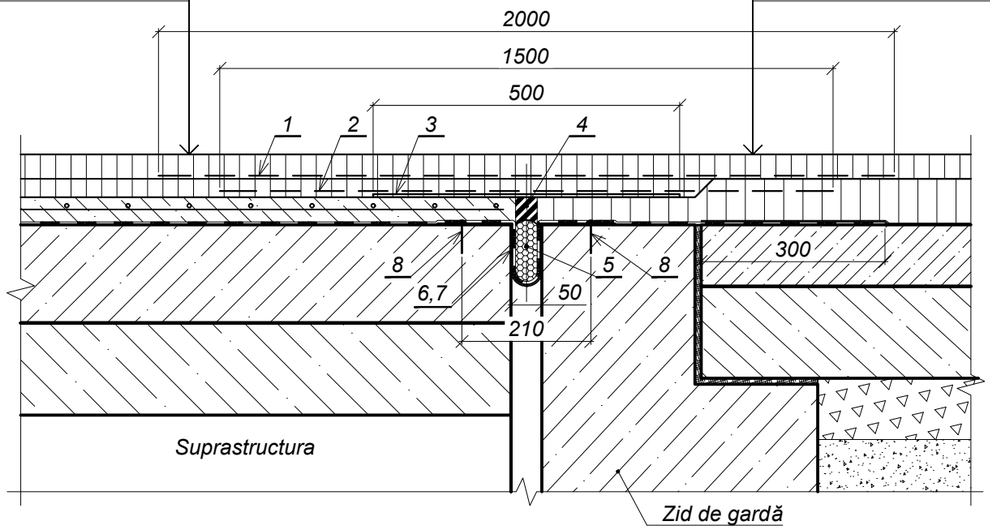

Rost de dilataţie R-1 (1:10)

Secţiune pe trotuar

Beton asfaltic tip BA8 50/70	h=40
Hidroizolaţia	h=5
Placa trotuarului	h=100

Strat de protecţie	h=40
Hidroizolaţia	h=5
Placa suprabetonată	h=100÷220
Placa grinzii	h=150

Beton asfaltic tip BA8 50/70	h=40
Piatră concasată de granit	h=100

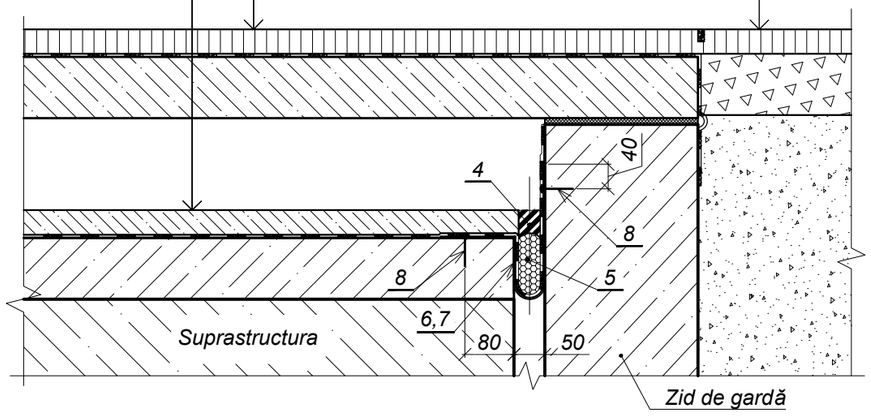

Schema de amplasare a lirelor pentru rostul de dilataţie (1:100)

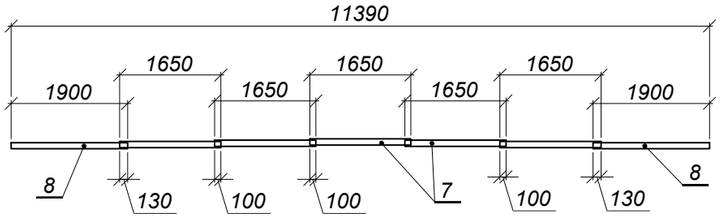

Specificaţia

Poziţia	Indicativ	Denumire	Cantitatea	Masa un., kg	Notă
		Rost de dilataţie R-1	1	-	11,39 m
1	SM SR EN ISO 13426-2:2011	Geoplasă sintetică rutieră PGM-G 100/100-25: 2,0×8,0 m	1	-	16,00 m²
2	SM SR EN ISO 13426-2:2011	Geoplasă sintetică rutieră PGM-G 100/100-25: 1,5×8,0 m	1	-	12,00 m²
3	SM SR EN 14967:2010	Ruberoid în două straturi la rost deasupra pilelor: 0,5×8,0 m	1	-	4,00 m²
4	SM SR EN 14188-1:2010	Mastic bituminos vâscos	-	16,4	-
5	SM EN 1261:2015 SM SR EN 14188-2:2010	Umpluturea rostului cu câlți bitumat	-	4,6	-
6	52 - LA - 00.09.00	Lira L-1	5	7,9	-
7	52 - LA - 00.10.00	Lira L-2	2	9,1	-
8	SM EN 10346:2016	Cuie standard pentru beton din oțel zincate, 4,5×50mm	130	0,008	-
9	SM SR EN 1504-4:2010	Rășină epoxidică	-	4,6	-

Notă:

1. Geoplasă sintetică rutieră: rezistenţa la rupere 100/100 kN/m, ochiul 25x25 mm, îmbibată cu bitum şi aşternută pe amorsaj din emulsie de bitum vîscos (bitum marca BND 60/90, SM EN 13108-3:2016 - în proporţie de 70%), în cantitate de 0,8 kg/m².
2. Geoplasă sintetică rutieră propusă este similară cu Geoplasa ССНП 100/100-25 Haivei.
3. Lira se fixează cu cuie din oţel (poz.8) cu lungimea 5 cm. Înainte de fixare, suprafaţa de rezemare şi suprafaţa betonului de suport se unge cu rășină epoxidică (poz.9), grosimea de 2 mm.
4. Cuie de oţel (poz.8) vor fi protejate de coroziune cu acoperire prin zincare termică conform SM EN ISO 1461:2023.
5. În regiunea trotuarului lira (poz.7) se fixează pe zidul de gardă vertical.

Mod.	Nr.sec.	Planşa	Nr.doc.	Semnătura	Data	52 - LA			
						Reparaţia capitală a podului de pe str. Babinski din mun. Bălţi			
						Pod peste r. Răuțel	Faza	Planşa	Planşe
							P.E.	27	1
I.Ş.P.		Cecan A.			04.25	Rost de dilataţie R-1	"INJPROIECT" S.R.L. Mun. CHIŞINĂU		
Verificat		Saranciuc I.			04.25				
Elaborat		Guştiuc A.			04.25				

Schimb. nr. inv.

Semnătura şi data

Nr. inv. orig.

Format A3

Planul de amplasare a jgheabului de evacuare a apei (1:50)

(Stratul de protecţie şi hidroizolarea convențional nu sunt arătate)

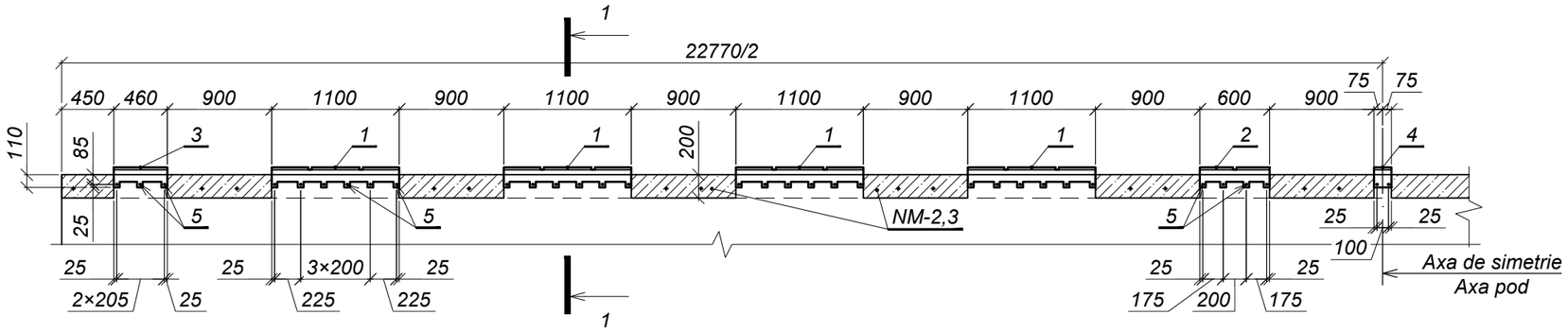

1 - 1 (1:5)

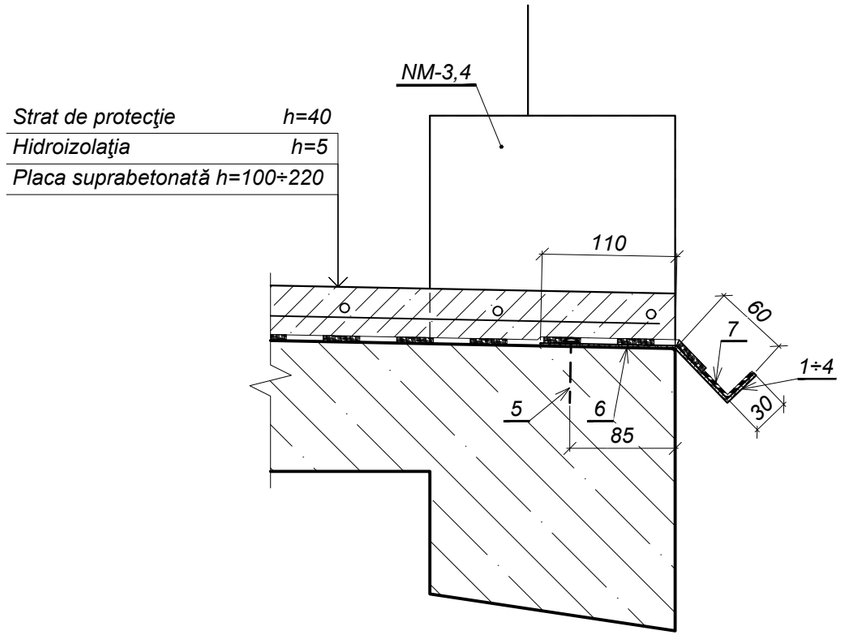

Specificaţia

Poziţia	Indicativ	Denumire	Cantitatea	Masa un., kg	Notă
		Jgheab de evacuare a apei	1	-	22,77 m
1	52 - LA - 00.11.00	Jgheab J-1	8	3,8	-
2	52 - LA - 00.11.00 - 01	Jgheab J-2	2	2,6	-
3	52 - LA - 00.11.00 - 02	Jgheab J-3	2	3,8	-
4	52 - LA - 00.11.00 - 03	Jgheab J-4	1	2,6	-
5	SM EN 10346:2016	Cuie standard pentru beton din oțel zincate, 4,5×50mm	64	0,008	-
6	SM SR EN 1504-4:2010	Rășină epoxidică	-	4,8	-
7	SM SR EN 14188-1:2010	Mastic bituminos vîscos	-	4,4	-

Notă:

1. Jgheabul (poz.1,2,3,4) se fixează cu dibluri din oţel (poz.5) cu lungimea 5 cm. Înainte de fixare, suprafaţa de rezemare şi suprafaţa betonului de suport se unge cu rășină epoxidică (poz.6), grosimea de 2 mm, restul suprafeţei se unge cu două straturi de mastic bituminos.
2. Diblurile de oţel (poz.5) vor fi protejate de coroziune cu acoperire prin zincare termică conform SM EN ISO 1461:2023, grosimea stratului de zinc 120 μm.

Mod.	Nr.sec.	Planşa	Nr.doc.	Semnătura	Data
I.Ş.P.		Cecan A.			04.25
Verificat		Saranciuc I.			04.25
Elaborat		Guştiuc A.			04.25

52 - LA

Reparaţia capitală a podului de pe str. Babinski din mun. Bălţi

Pod peste r. Răuțel

Faza	Planşa	Planşe
P.E.	28	1

Jgheab de evacuare a apei

"INJPROIECT" S.R.L.
Mun. CHIŞINĂU

Schimb. nr. inv.

Semnătura şi data

Nr. inv. orig.

Format A3

Faţada (1:100)

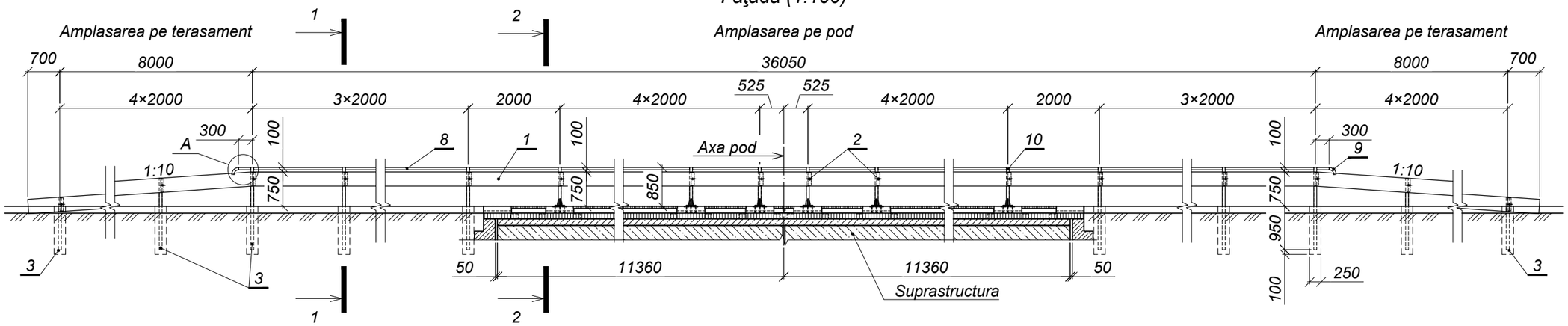

1 - 1 (1:10)

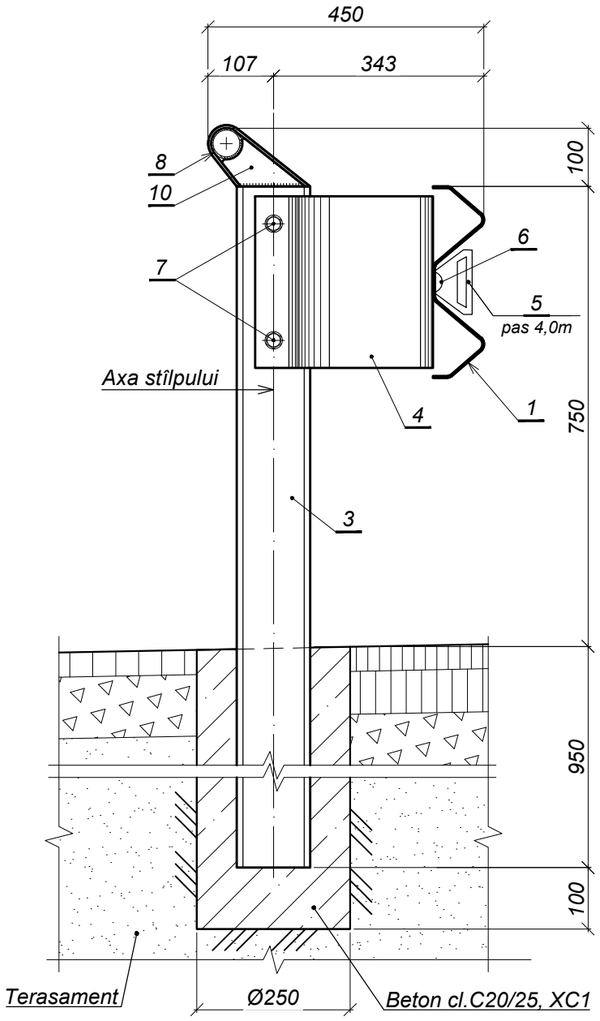

2 - 2 (1:10)

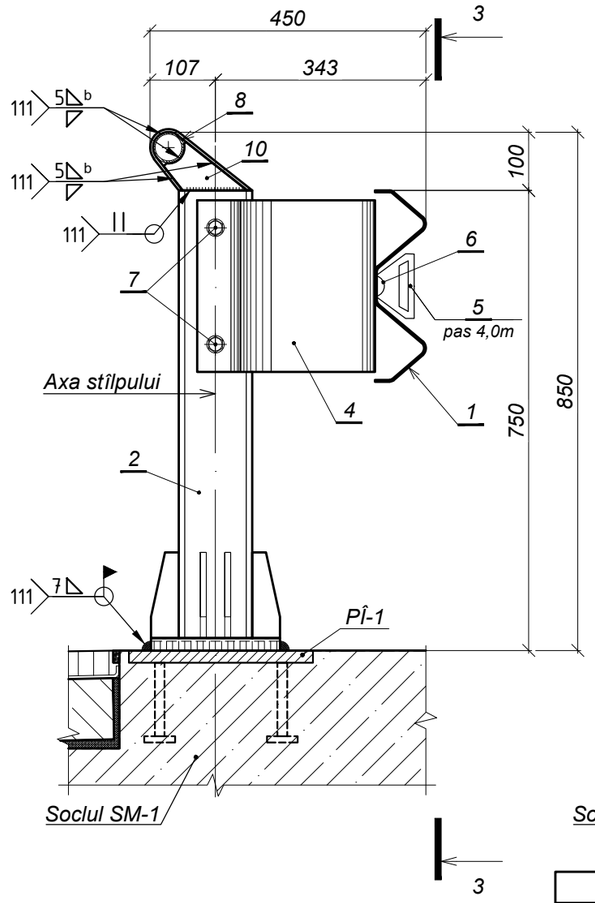

3 - 3 (1:10)

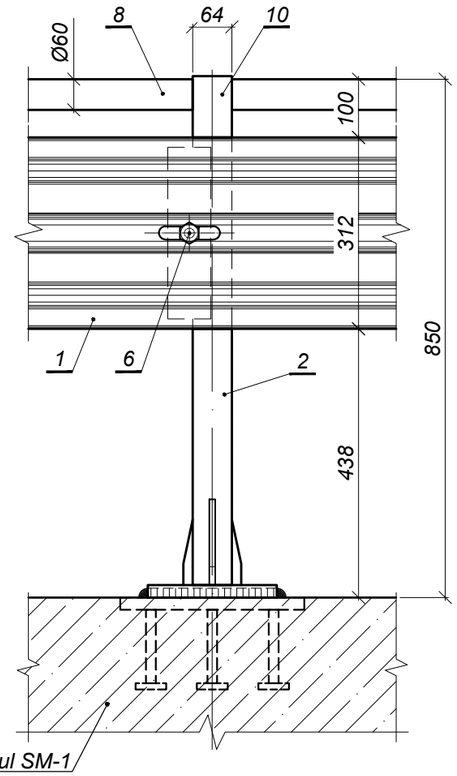

Detaliu de îmbinare (1:10)

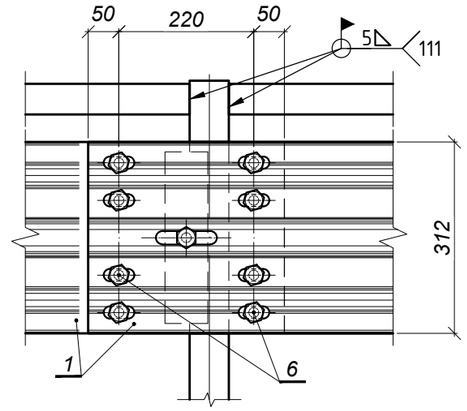

A (1:10)

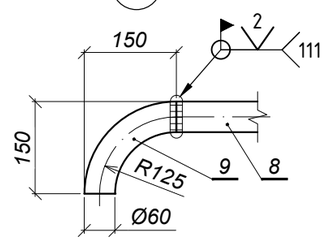

Schimb. nr. inv.	Semnătura şi data	Nr. inv. orig.

Mod.	Nr.sec.	Planşa	Nr.doc.	Semnătura	Data
I.Ş.P.		Cecan A.			04.25
Verificat		Saranciuc I.			04.25
Elaborat		Guştiuc A.			04.25

52 - LA

Reparaţia capitală a podului de pe str. Babinski din mun. Bălţi

Pod peste r. Răuţel

Faza	Planşa	Planşe
P.E.	29.1	2

Parapet de siguranţă a circulaţiei vehiculelor

"INJPROIECT" S.R.L.
Mun. CHIŞINĂU

Format A3

Specificaţia

Format	Zona	Poziţia	Indicativ	Denumire	Cantitatea	Notă
				Parapet de siguranţă a circulaţiei vehiculelor	1	53,45 m
FP		1	SM SR EN 1317:2014	Profil lisă SB-1(4) - zincată, L=4320	13	63,5 kg
A4		2	52 - LA - 00.05.00	Stâlpul parapetului SM-0,75-D12*	12	17,5 kg
A4		3	52 - LA - 00.06.00	Stâlpul parapetului SD-1,70-D12*	16	19,6 kg
FP		4	SM SR EN 1317:2014	Amortizator de şoc KA - zincat	28	3,5 kg
FP		5	SM SR EN 1317:2014	Reflector US-1 - zincat	14	0,1 kg
FP		6	SM EN 14399	Șurub M16×45; Piuliţă M16; Şaibă 16 - zincate	124	0,13 kg
FP		7	SM EN 14399	Șurub M16×30; Piuliţă M16; Şaibă 16 - zincate	56	0,12 kg
FP		8	SM EN 10219-2:2019	Ţeavă 60,3×3, S355J2, L=36650	1	155,4 kg
FP		9	SM EN 10219-2:2019	Ţeavă 60,3×3, S355J2, L=200	2	0,8 kg
A4		10	52 - LA - 00.07.00	Element de fixare a ţevii EF-1	20	1,2 kg
				Materiale		
			SM EN 206:2013+A2:2021	Beton cl.C25/30, XC2, XF2	-	1,20 m³

Notă:

1. Condițiile tehnice, capacitatea de reținere și înălțimea parapetului se execută conform CP D.02.19-2014.
2. Nivelul minim a capacităţii de reţinere a parapetului este de 200 kJ.
3. Elementele parapetelor metalice se execută din oţeluri conforme SM EN 1090-2+A1:2024, de clasa S355J2, conform SM EN 10025-2:2020.
4. Lisa, amotizatorul și reflectoru parapetului de suiguranță este necesar să fie protejate de coroziune cu acoperire prin zincare termică conform SM SR EN ISO 1461:2023, grosimea stratului de zinc 120 μm.
5. Toate piesele de fixare (șuruburile, piuliţele, şaibele) este necesar să fie protejate de coroziune cu acoperire prin zincare termică conform SM SR EN ISO 1461:2023, grosimea stratului de zinc 60 μm.
6. Stâlpii, soclurile, ţevile balustradei (cu elementele de fixare) a parapetului de siguranță sunt protejate anticoroziv prin vopsire la unitatea care uzinează parapetele, cu excepţia zonelor de îmbinare pe şantier care se protejează "in situ".
   Reeşind din durata de folosinţă precum şi clasa de agresivitate a mediului, se stabileşte categoria de protecţie I (durată lungă), ceea ce corespunde unei durate de viaţă a acoperirii protectoare de 8-15 ani.
   Sistemul de protecţie anticorozivă este alcătuit din 3 straturi:
   grund epoxidic bicomponent bogat în zinc, h = 60 μm;
   strat intermediar de protecţie epoxidic bicomponent, h = 60 μm;
   strat de finisare acrilo-poliuretanic de înaltă performanţă, cu grad ridicat de luciu, cu durabilitate mare, h = 60 μm;
   Grosimea totală a sistemului de protecţie este de min 180 μm.
   Protecţia anticorozivă se aplică după sablarea suprafeţelor la gradul 2 de curăţire, conform SM EN ISO 12944.
8. Sudarea se execută conform SM EN ISO 9692-2:2024.
   Procedeele de sudare se execută conform SM EN ISO 4063:2023.

Schema parapetului pietonal (1:100)

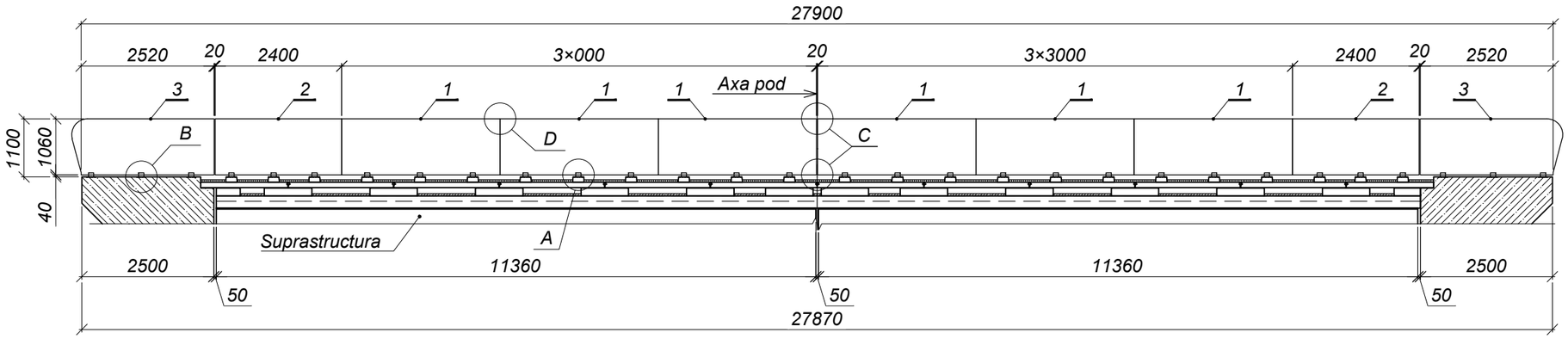

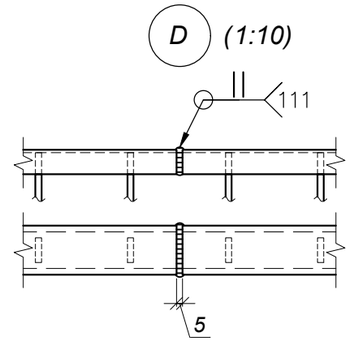

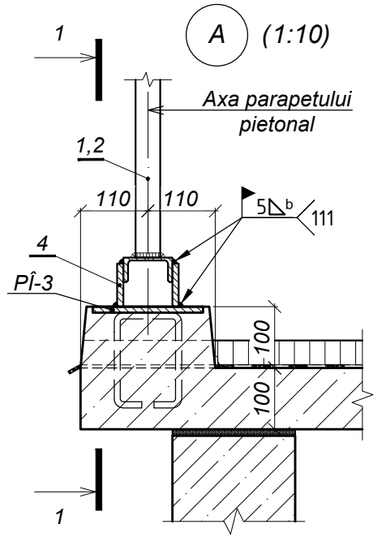

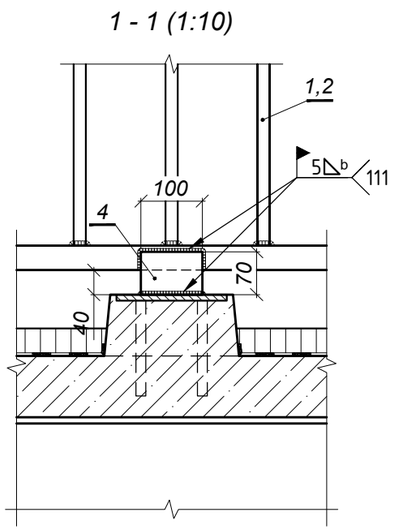

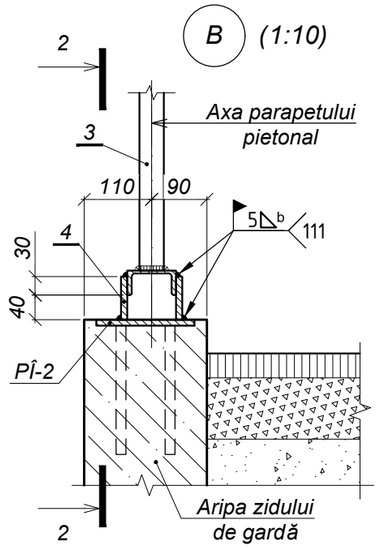

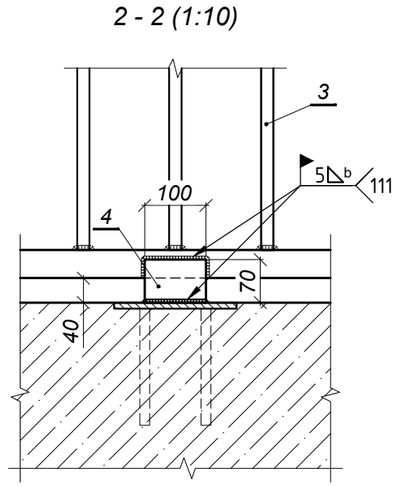

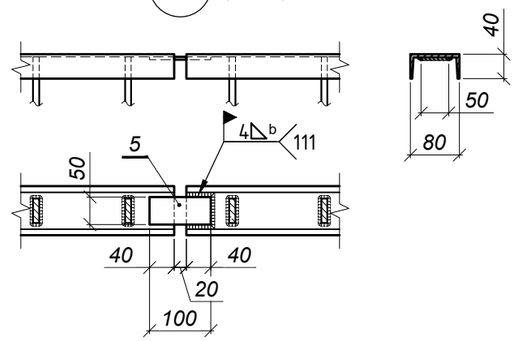

Specificaţia

Format	Zona	Poziţia	Indicativ	Denumire	Cantitatea	Notă
				Parapet pietonal	1	27,90 m
				Elemente de asamblare		
A3		1	52 - LA - 00.08.00	Panoul SP-1	6	106,4 kg
A3		2	52 - LA - 00.08.00 - 01	Panoul SP-2	2	85,2 kg
A3		3	52 - LA - 00.08.00 - 02	Panoul SP-3	2	97,8 kg
				Piese		
FP		4	SM EN 10058:2019	Platbandă 10×70, S355J2, L=100	60	0,6
FP		5	SM EN 10058:2019	Platbandă 10×50, S355J2, L=100	6	0,4

Notă:

1. Sudarea se execută conform SM EN ISO 9692-1:2015.
   Procedeele de sudare se execută conform SM SR EN ISO 4063:2023.
2. Elementele parapetului pietonal sunt protejate anticoroziv prin vopsire la unitatea care uzinează parapetele, cu excepţia zonelor de îmbinare pe şantier care se protejează "in situ".
   Sistemul de protecţie anticorozivă este alcătuit din 3 straturi:
   grund epoxidic bicomponent bogat în zinc, h=60 μm;
   strat intermediar de protecţie epoxidic bicomponent, h=60 μm;
   strat de finisare acrilo-poliuretanic de înaltă performanţă, cu grad ridicat de luciu, cu durabilitate mare, h=60 μm;
   Grosimea totală a sistemului de protecţie este de min 180 μm.
   Protecţia anticorozivă se aplică după sablarea suprafeţelor la gradul 2 de curăţire, conform SM EN ISO 12944 şi CP E.04.03.-2005.
3. Culoarea vopselei se va coordona împreună cu Investitorul.

Mod.	Nr.sec.	Planşa	Nr.doc.	Semnătura	Data
I.Ş.P.		Cecan A.			04.25
Verificat		Saranciuc I.			04.25
Elaborat		Guştiuc A.			04.25

52 - LA

Reparaţia capitală a podului de pe str. Babinski din mun. Bălţi

Pod peste r. Răuțel

Faza	Planşa	Planşe
P.E.	30	1

Parapet pietonal

"INJPROIECT" S.R.L.
Mun. CHIŞINĂU

Schimb. nr. inv.

Semnătura şi data

Nr. inv. orig.

Format A3

1 - 1 (1:20)

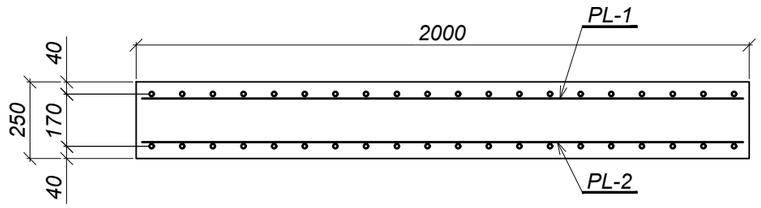

Plan (1:20)

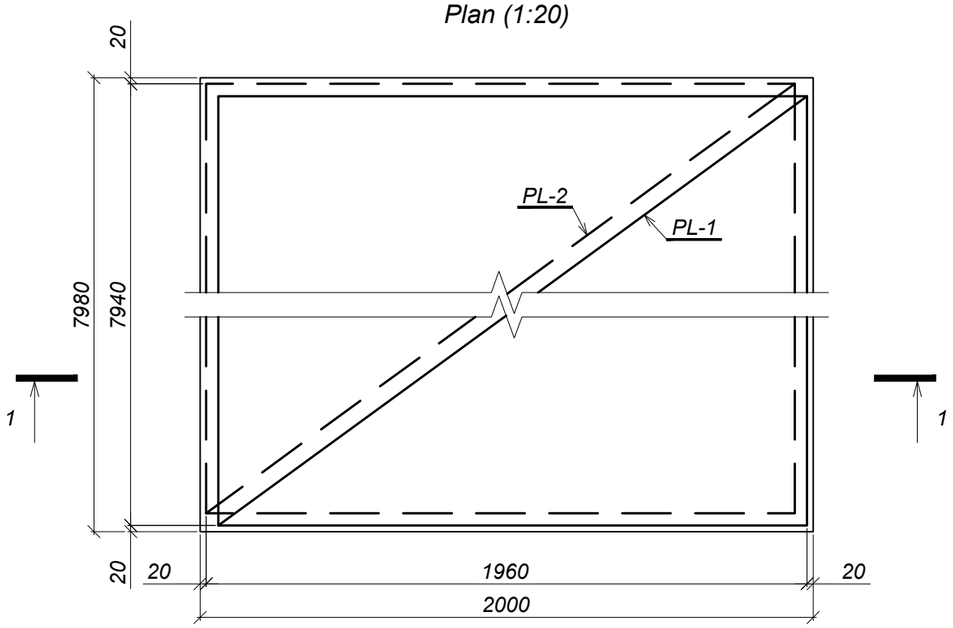

PL-1 (1:20)

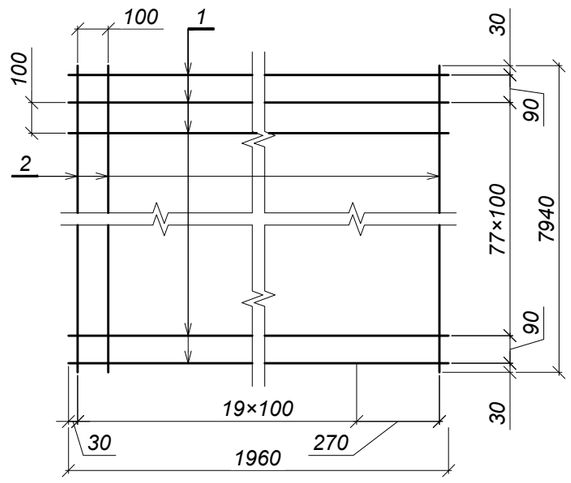

PL-2 (1:20)

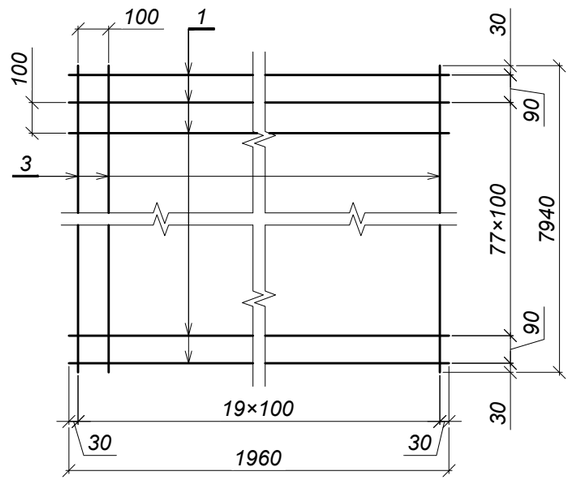

Specificaţia

Poziţia	Indicativ	Denumire	Cantitatea	Masa un., kg	Notă
		Elemente de asamblare			
		Plasa PL-1	1	126,0	
1	SM SR EN 10080:2014	Ø8 A500C, S355J2 L=1960	80	0,8	
2	SM SR EN 10080:2014	Ø8 A500C, S355J2 L=7940	20	3,1	
		Plasa PL-2	1	162,0	
3	SM SR EN 10080:2014	Ø8 A500C, S355J2 L=1960	80	0,8	
4	SM SR EN 10080:2014	Ø10 A500C, S355J2 L=7940	20	4,9	
		Materiale			
	SM EN 206:2013+A2:2021	Beton cl.C30/37, XC4,XF4	-	-	3,99 m³

Consumul de metal pentru un element, kg

Marca elementului	Confecţii din armatură				Greutate totală
	Armatura clasa			Total	
	A500C, S355J2				
	SM EN 10025-2:2020				
	Ø8	Ø10	Total		
PM-2	190,0	98,0	288,0	288,0	288,0

Notă:

1. *Grosimea stratului de protecţie - 30 mm.*

Mod.	Nr.sec.	Planşa	Nr.doc.	Semnătura	Data	52 - LA			
						Reparaţia capitală a podului de pe str. Babinski din mun. Bălţi			
						Pod peste r. Răuțel	Faza	Planşa	Planşe
							P.E.	31	1
I.Ş.P.		Cecan A.			04.25				
Verificat		Guştiuc A.			04.25	Placa intermediară PM-2	"INJPROIECT" S.R.L. Mun. CHIŞINĂU		
Elaborat		Saranciuc I.			04.25				

Schimb. nr. inv.

Semnătura şi data

Nr. inv. orig.

Format A3

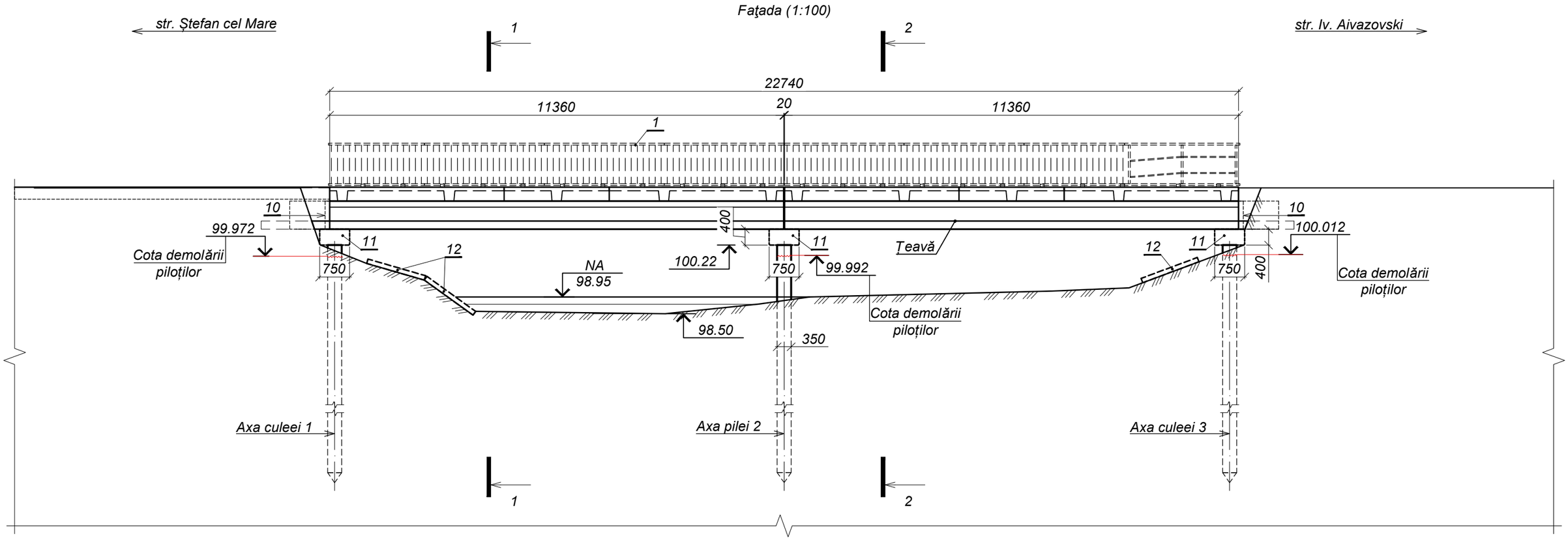

Specificația. Lucrările de demolare

Poziţia	Indicativ	Denumire	U. M.	Cantitatea	Notă
1		Demontarea parapetului metalic de pietoni	t	1,36	-
2		Demolarea trotuarelor din beton armat	m³	8,62	
3		Demontarea bordurei rutiere degradate	m	40,0	-
4		Decaparea îmbrăcămintei asfaltice pe pod şi rampa de acces, grosimea de 25cm	m² m³	281,7 40,43	-
5		Demolarea mecanizată a stratului de protecţie din beton armat, h=4cm	m³	7,38	-
6		Demolarea mecanizată a stratului de egalizare din beton, h_{med}=4,5cm	m³	8,30	-
7		Demolarea mecanizată a îmbinărilor dintre grinzi din beton armat	m³	6,82	-
8		Demontarea grinzilor suprastructurii cu dimensiuni de 1136x173x80cm din beton armat, cu masa 10,3t	buc m³	4 16,48	-
9		Demontarea grinzilor suprastructurii cu dimensiuni de 1136x196x80cm din beton armat, cu masa 9,9t	buc m³	8 31,68	-
10		Demolarea zidului de gardă din beton armat	m³	3,20	-
11		Demolarea riglelor şi parţial a piloţilor din beton armat	m³	9,98	-
12		Demolarea protecţiei degradate a suprafeţelor taluzurilor din beton armat	m³	4,30	-

Schimb. nr. inv.

Semnătura şi data

Nr. inv. orig.

Mod.	Nr.sec.	Planşa	Nr.doc.	Semnătura	Data
I.Ş.P.		Cecan A.			04.25
Verificat		Guştiuc A.			04.25
Elaborat		Saranciuc I.			04.25

52 - LA

Reparaţia capitală a podului de pe str. Babinski din mun. Bălţi

Pod peste r. Răuțel

Faza	Planşa	Planşe
P.E.	32.1	2

Schema podului existent

"INJPROIECT" S.R.L.
Mun. CHIŞINĂU

Format A3

1 - 1 (1:100)

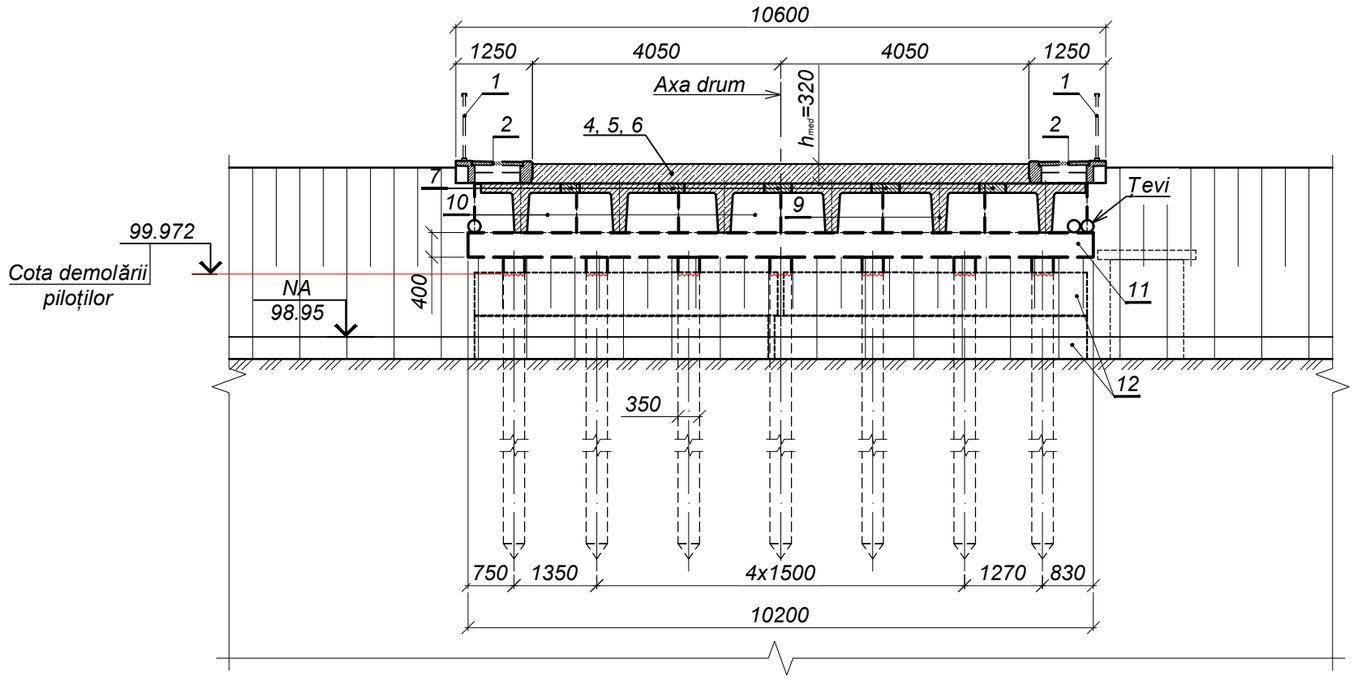

2 - 2 (1:100)

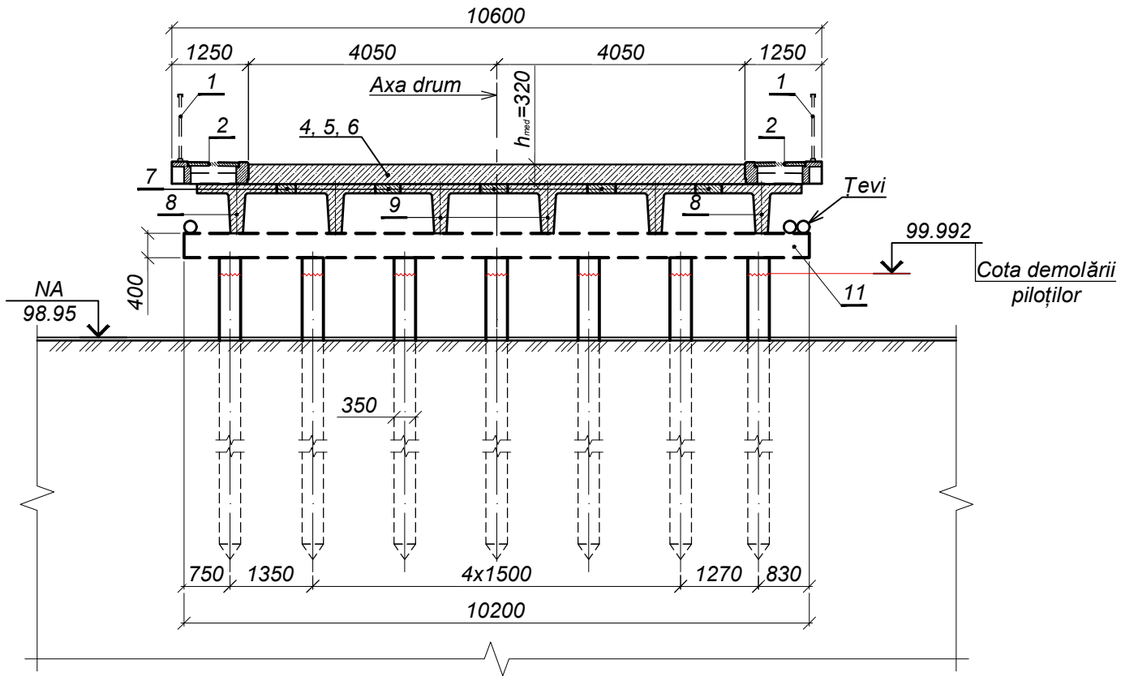

					04.25	52 - LA
Mod.	Nr.sec.	Planşa	Nr.doc.	Semnătura	Data	

Planşa 32.2

Schimb. nr. inv.

Semnătura şi data

Nr. inv. orig.

Format A3

Schema de cofraj

Vederea A

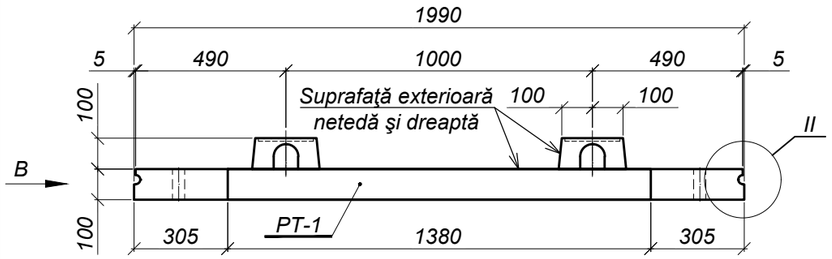

Vederea B

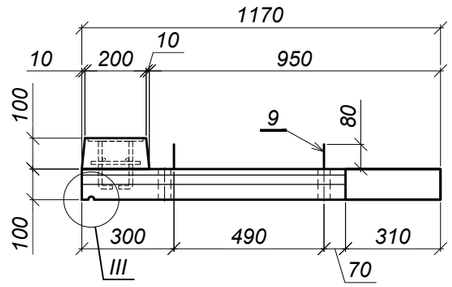

Plan

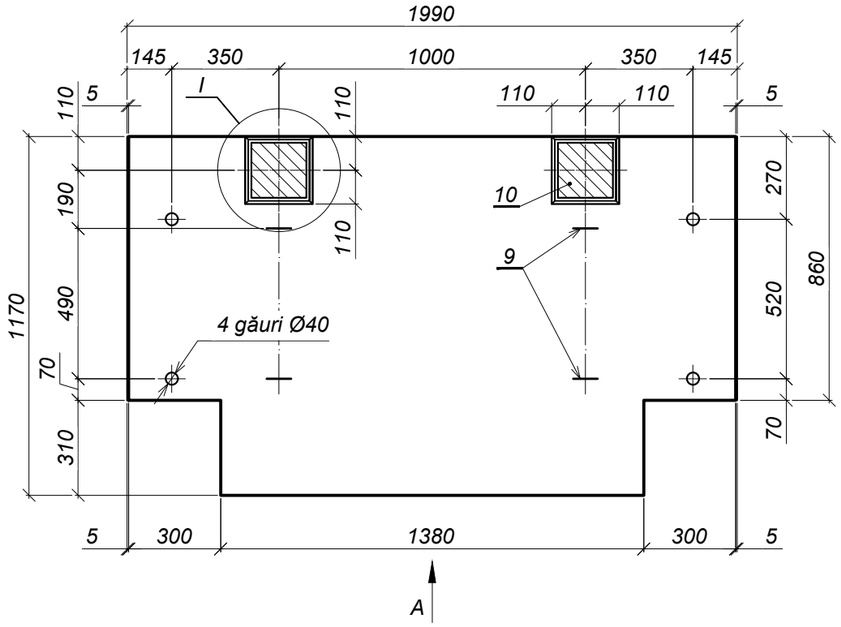

I (1:10)

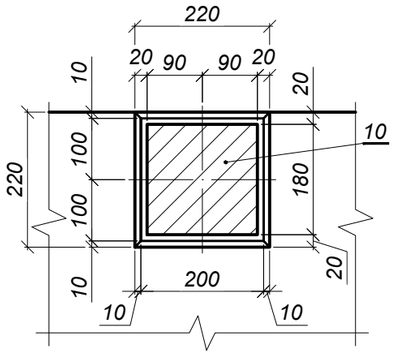

Schema de armare

1 - 1

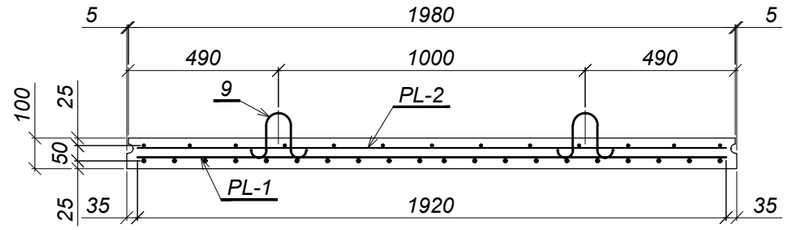

Plan

(Poz. 10 convenţional nu este arătată)

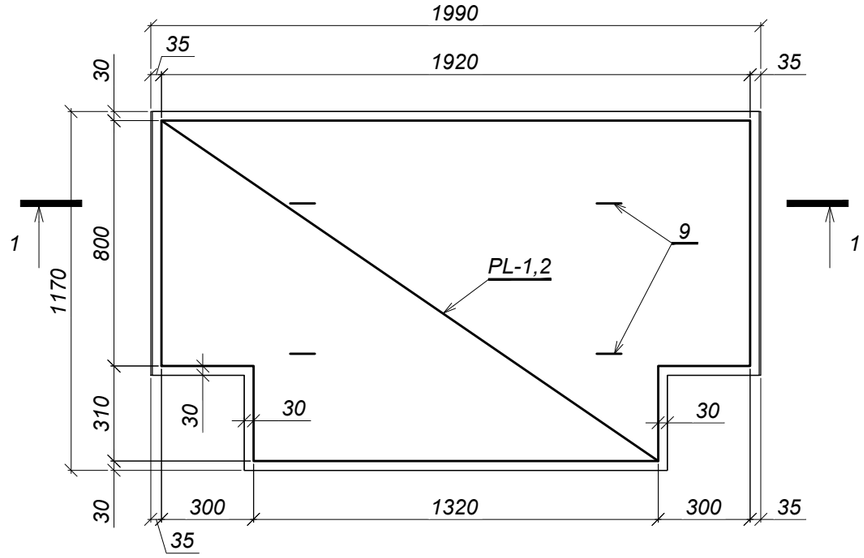

II (1:5)

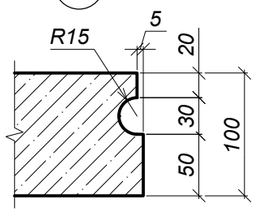

III (1:5)

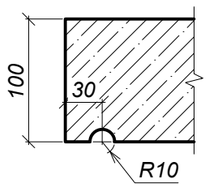

Poz.9 (1:10)

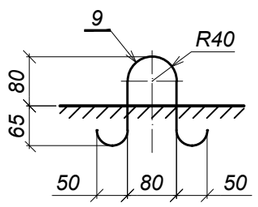

Notă:

1. Blocul trotuarului se confecţionează în cofraj de oţel în poziţie inversă pentru asigurarea suprafeţelor exterioare netede şi drepte. Cofrajul trebuie să aibă dispozitiv de răsturnare. Păstrarea şi transportarea blocurilor de trotuar se execută în poziţie corectă.
2. Grosimea stratului de protecţie - 20 mm.
3. După montarea plăcilor urechile de montaj se îndoaie.

Mod.	Nr.sec.	Planşa	Nr.doc.	Semnătura	Data	52 - LA - 01.00.00		
						Placa trotuarului PT-1	Faza	Masa	Scara
							P.E.	575,0	1:20
I.Ş.P.		Cecan A.			04.25		Planşa 1	Planşe 2	
Verificat		Saranciuc I.			04.25		"INJPROIECT" S.R.L. Mun. CHIŞINĂU		
Elaborat		Guştiuc A.			04.25				

Schimb. nr. inv.

Semnătura şi data

Nr. inv. orig.

Format A3

Plasa PL-1 (1:20)

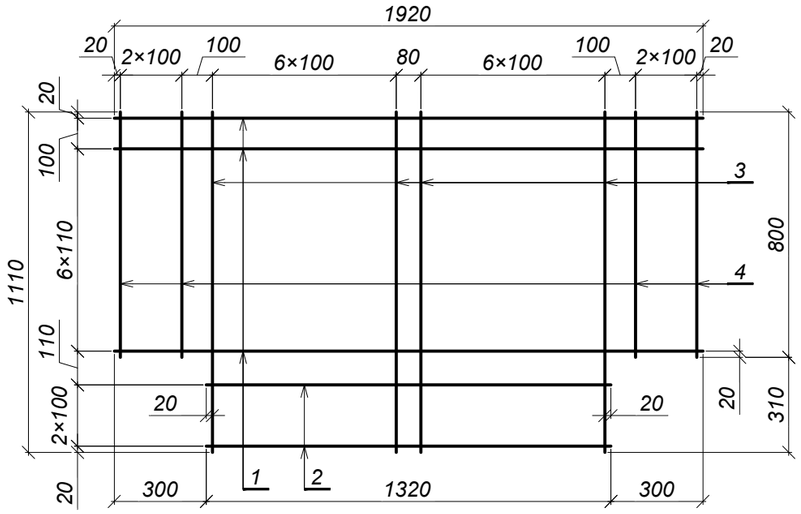

Plasa PL-2 (1:20)

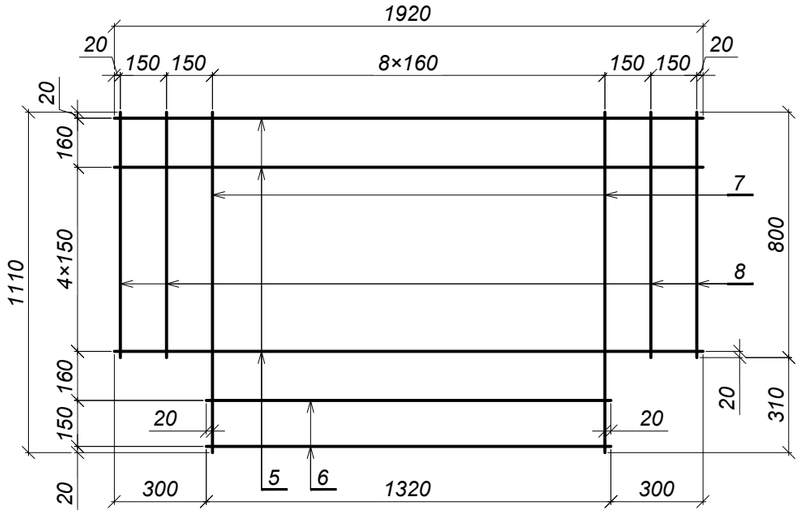

Specificaţia

Poziţia	Indicativ	Denumire		Cantitatea	Masa un., kg	Notă
		Elemente de asamblare				
		Plasa PL-1		1	30,0	
1	SM SR EN 10080:2014	Ø12 A500C, S355J2	L=1920	8	1,7	
2	SM SR EN 10080:2014	Ø12 A500C, S355J2	L=1320	3	1,2	
3	SM SR EN 10080:2014	Ø10 A500C, S355J2	L=1110	14	0,7	
4	SM SR EN 10080:2014	Ø10 A500C, S355J2	L=800	6	0,5	
		Plasa PL-2		1	10,6	
5	SM SR EN 10080:2014	Ø8 A240, S235JO	L=1920	6	0,8	
6	SM SR EN 10080:2014	Ø8 A240, S235JO	L=1320	2	0,5	
7	SM SR EN 10080:2014	Ø8 A240, S235JO	L=1110	9	0,4	
8	SM SR EN 10080:2014	Ø8 A240, S235JO	L=800	4	0,3	
		Piese				
9	SM SR EN 10080:2014	Ø8 A240, S235JO	L=480	4	0,2	
10	52 - LA - 00.03.00	Piesă înglobată PÎ-3		2	3,7	
		Materiale				
	SM EN 206:2013+A2:2021	Beton cl.C35/45, XC4,XF4,XD3		-	-	0,22 m³

Consumul de metal pentru un element, kg

Marca elementului	Confecţii din armatură						Piese înglobate							Greutate totală
	Armatura clasa					Total	Armatura clasa				Marca oțel		Total	
	A240, S235JO		A500C, S355J2				A240, S235JO		A500C, S355J2		S355J2			
	SM EN 10025-2:2020						SM EN 10025-2:2020							
	Ø8	Total	Ø10	Ø12	Total		Ø8	Total	Ø12	Total	10×180	Total		
PT-1	10,6	10,6	12,8	17,2	30,0	40,6	0,8	0,8	2,4	2,4	5,0	5,0	8,2	48,8

Mod.	Nr.sec.	Planşa	Nr.doc.	Semnătura	Data
					04.25

52 - LA - 01.00.00

Planşa 2

Schimb. nr. inv. | Semnătura şi data | Nr. inv. orig.

Format A3

Schema de cofraj

Vederea A

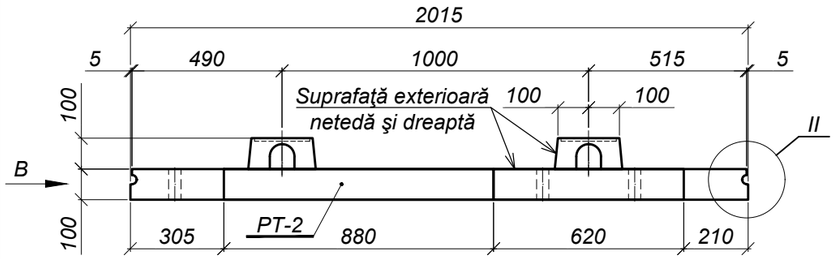

Vederea B

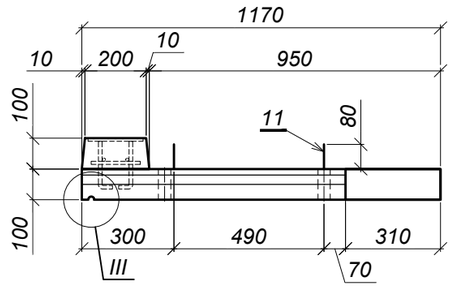

Plan

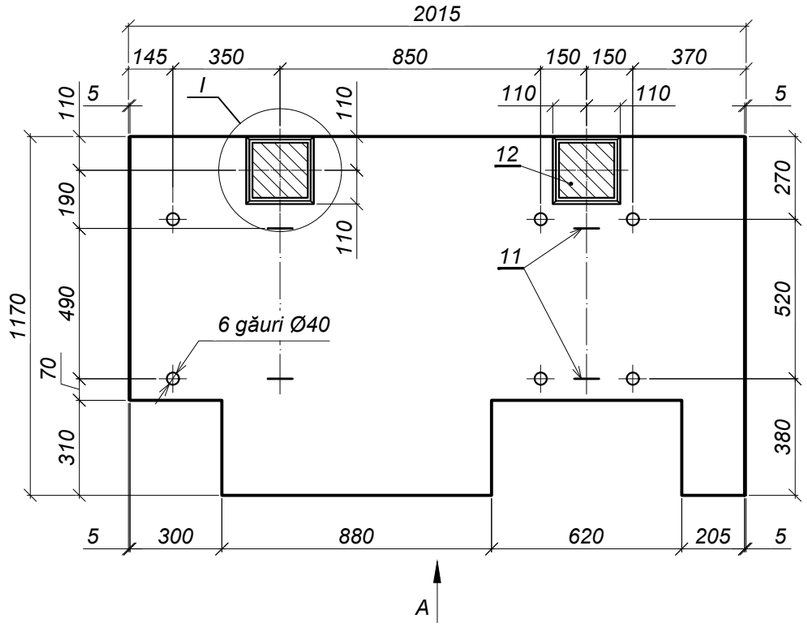

I (1:10)

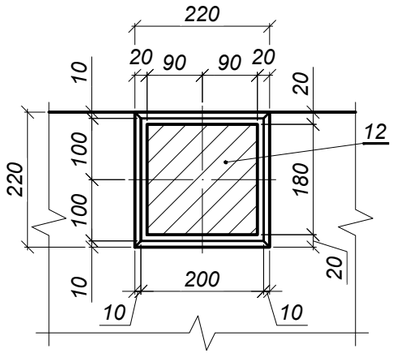

II (1:5)

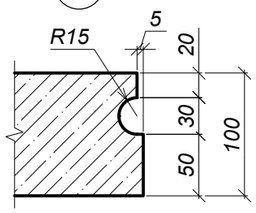

III (1:5)

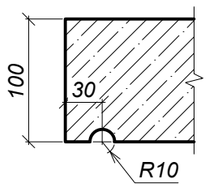

Poz.11 (1:10)

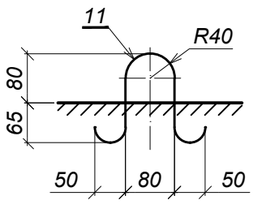

Schema de armare

1 - 1

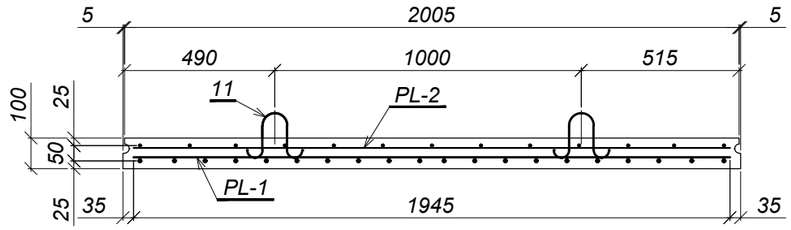

Plan

(Poz. 12 convenţional nu este arătată)

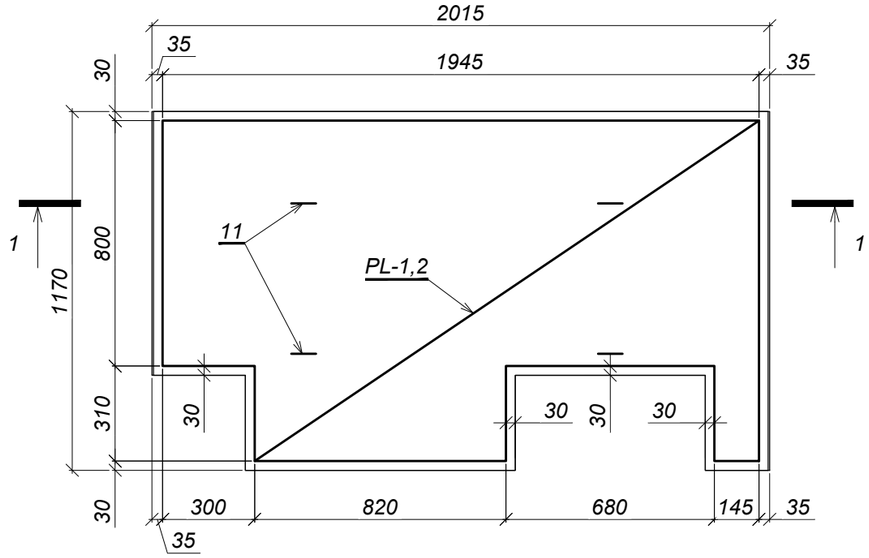

Nută:

1. Placa trotuarului PT-2' este vederea prin oglindire a plăcii trotuarului PT-2.
2. Blocul trotuarului se confecţionează în cofraj de oţel în poziţie inversă pentru asigurarea suprafeţelor exterioare netede şi drepte. Cofrajul trebuie să aibă dispozitiv de răsturnare. Păstrarea şi transportarea blocurilor de trotuar se execută în poziţie corectă.
3. Grosimea stratului de protecţie - 20 mm.
4. După montarea plăcilor urechile de montaj se îndoaie.

Mod.	Nr.sec.	Planşa	Nr.doc.	Semnătura	Data	52 - LA - 02.00.00		
						Placa trotuarului PT-2 şi PT-2'	Faza	Masa	Scara
							P.E.	575,0	1:20
I.Ş.P.		Cecan A.			04.25		Planşa 1	Planşe 2	
Verificat		Saranciuc I.			04.25	"INJPROIECT" S.R.L. Mun. CHIŞINĂU		
Elaborat		Guştiuc A.			04.25			

Schimb. nr. inv.

Semnătura şi data

Nr. inv. orig.

Format A3

Plasa PL-1 (1:20)

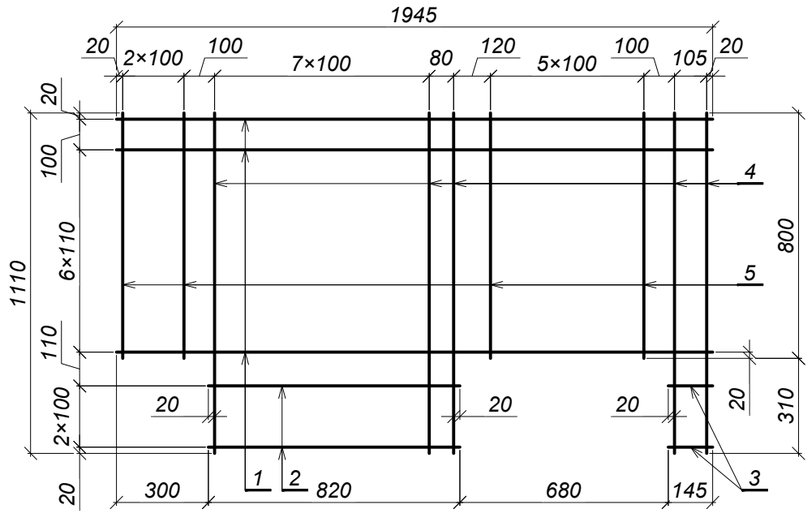

Plasa PL-2 (1:20)

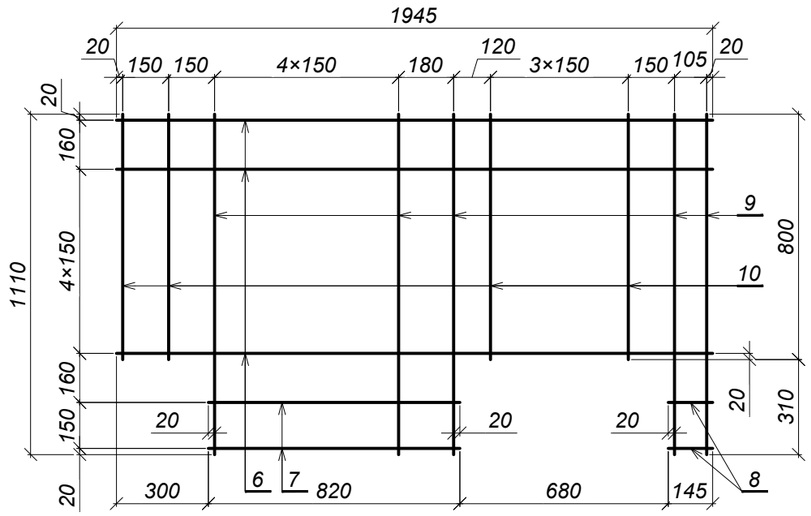

Consumul de metal pentru un element, kg

Marca elementului	Confecţii din armatură						Piese înglobate							Greutate totală
	Armatura clasa					Total	Armatura clasa				Marca oțel		Total	
	A240, S235JO		A500C, S355J2				A240, S235JO		A500C, S355J2		S355J2			
	SM EN 10025-2:2020						SM EN 10025-2:2020							
	Ø8	Total	Ø10	Ø12	Total		Ø8	Total	Ø12	Total	10×180	Total		
PT-2 şi PT-2'	10,6	10,6	11,5	16,0	27,5	38,1	0,8	0,8	2,4	2,4	5,0	5,0	8,2	46,3

Specificaţia

Poziţia	Indicativ	Denumire	Cantitatea	Masa un., kg	Notă
		Elemente de asamblare			
		Plasa PL-1	1	27,5	
1	SM SR EN 10080:2014	Ø12 A500C, S355J2 L=1945	8	1,7	
2	SM SR EN 10080:2014	Ø12 A500C, S355J2 L=820	3	0,7	
3	SM SR EN 10080:2014	Ø12 A500C, S355J2 L=145	3	0,1	
4	SM SR EN 10080:2014	Ø10 A500C, S355J2 L=1110	10	0,7	
5	SM SR EN 10080:2014	Ø10 A500C, S355J2 L=800	9	0,5	
		Plasa PL-2	1	10,6	
6	SM SR EN 10080:2014	Ø8 A240, S235JO L=1945	6	0,8	
7	SM SR EN 10080:2014	Ø8 A240, S235JO L=820	2	0,3	
8	SM SR EN 10080:2014	Ø8 A240, S235JO L=145	2	0,1	
9	SM SR EN 10080:2014	Ø8 A240, S235JO L=1110	8	0,4	
10	SM SR EN 10080:2014	Ø8 A240, S235JO L=800	6	0,3	
		Piese			
11	SM SR EN 10080:2014	Ø8 A240, S235JO L=480	4	0,2	
12	52 - LA - 00.03.00	Piesă înglobată PÎ-3	2	3,7	
		Materiale			
	SM EN 206:2013+A2:2021	Beton cl.C35/45, XC4,XF4,XD3	-	-	0,22 m³

Schema de cofraj

Vederea A

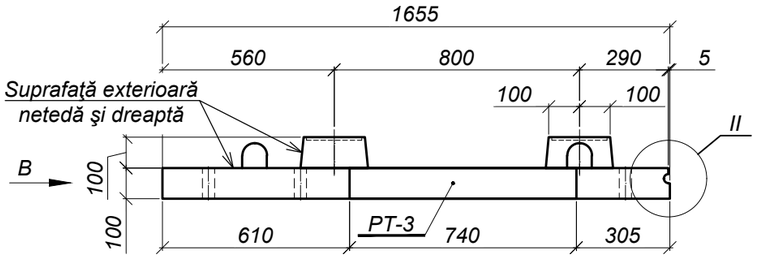

Vederea B

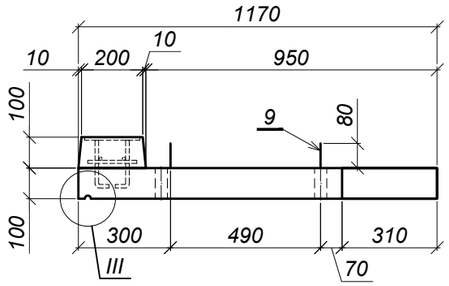

Plan

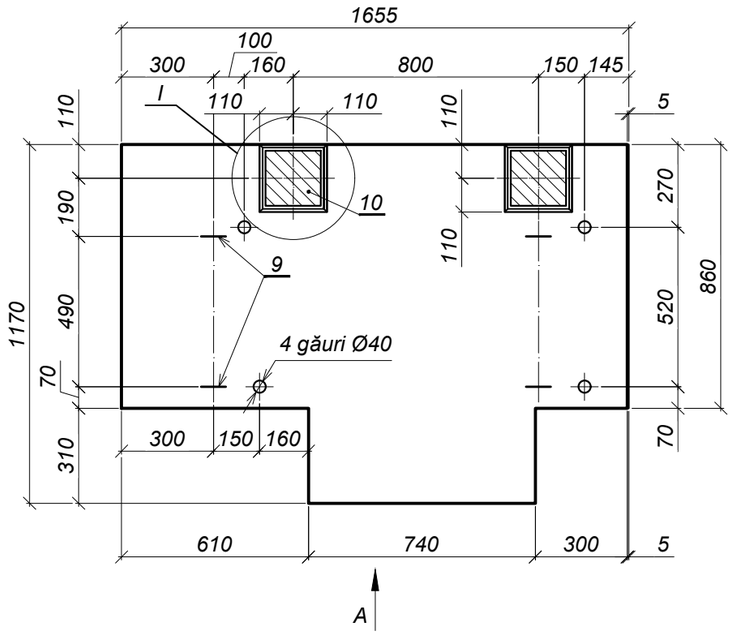

I (1:10)

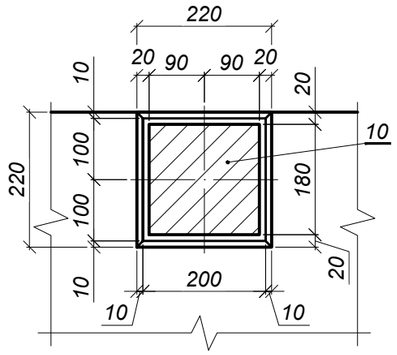

II (1:5)

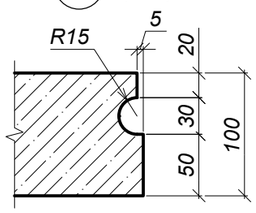

III (1:5)

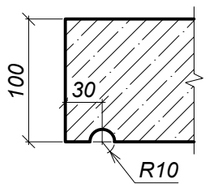

Poz.9 (1:10)

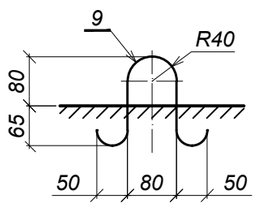

Schema de armare

1 - 1

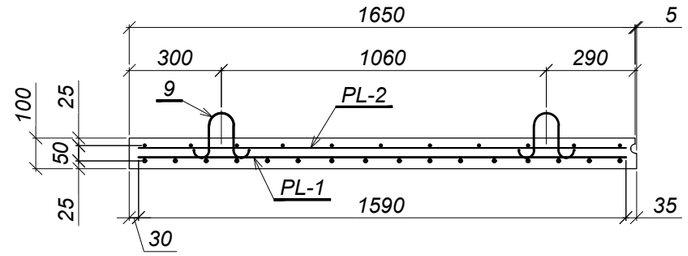

Plan

(Poz. 10 convenţional nu este arătată)

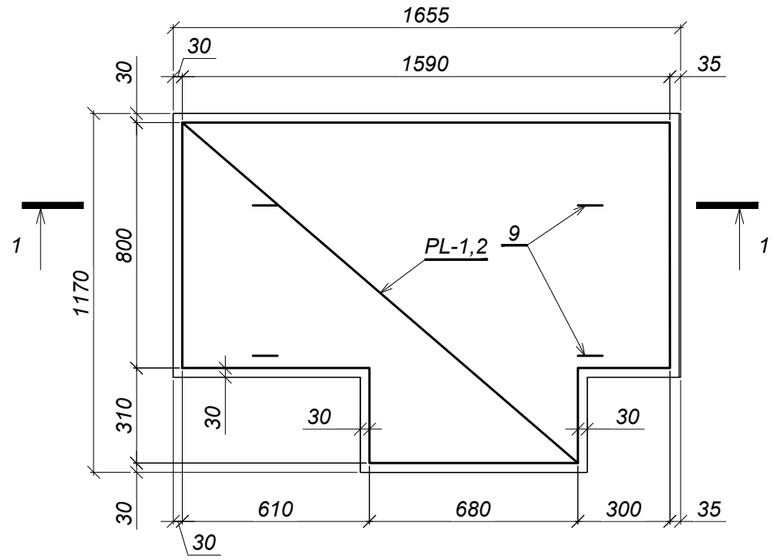

Notă:

1. Placa trotuarului PT-3' este vederea prin oglindire a plăcii trotuarului PT-3.
2. Blocul trotuarului se confecţionează în cofraj de oţel în poziţie inversă pentru asigurarea suprafeţelor exterioare netede şi drepte. Cofrajul trebuie să aibă dispozitiv de răsturnare. Păstrarea şi transportarea blocurilor de trotuar se execută în poziţie corectă.
3. Grosimea stratului de protecţie - 20 mm.
4. După montarea plăcilor urechile de montaj se îndoaie.

Mod.	Nr.sec.	Planşa	Nr.doc.	Semnătura	Data	52 - LA - 03.00.00		
						Placa trotuarului PT-3 şi PT-3'	Faza	Masa	Scara
							P.E.	445,0	1:20
I.Ş.P.		Cecan A.			04.25		Planşa 1	Planşe 2	
Verificat		Saranciuc I.			04.25		"INJPROIECT" S.R.L. Mun. CHIŞINĂU		
Elaborat		Guştiuc A.			04.25				

Schimb. nr. inv.

Semnătura şi data

Nr. inv. orig.

Format A3

Plasa PL-1 (1:20)

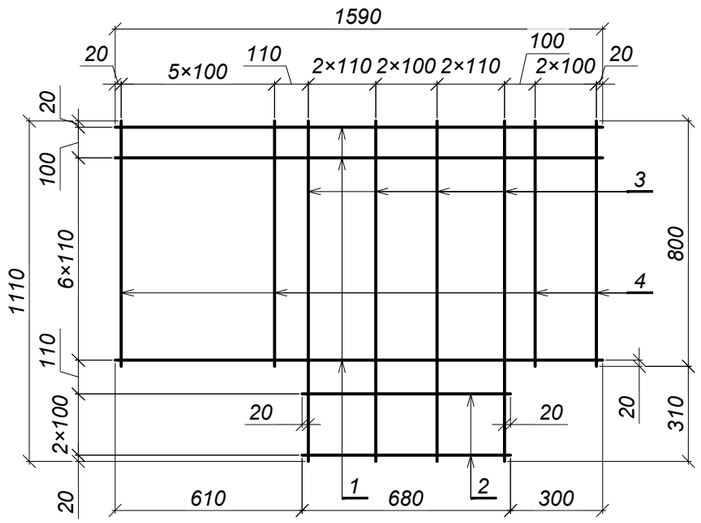

Plasa PL-2 (1:20)

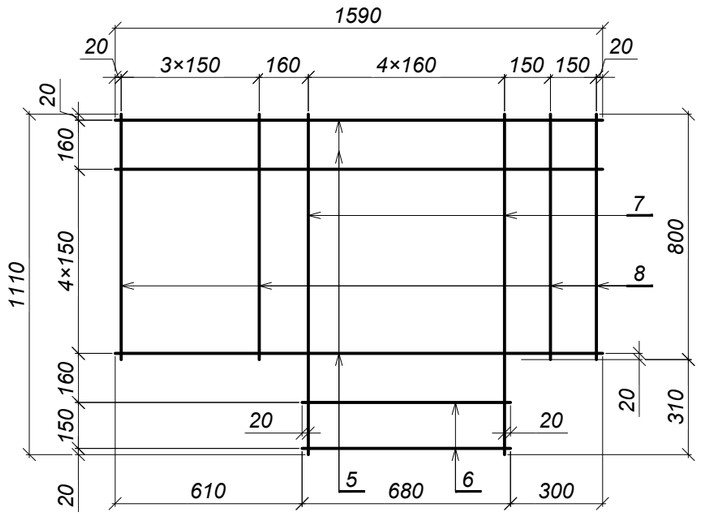

Consumul de metal pentru un element, kg

Marca elementului	Confecţii din armatură						Piese înglobate							Greutate totală
	Armatura clasa					Total	Armatura clasa				Marca oțel		Total	
	A240, S235JO		A500C, S355J2				A240, S235JO		A500C, S355J2		S355J2			
	SM EN 10025-2:2020						SM EN 10025-2:2020							
	Ø8	Total	Ø10	Ø12	Total		Ø8	Total	Ø12	Total	10×180	Total		
PT-3 şi PT-3'	8,0	8,0	9,4	13,0	22,4	30,4	0,8	0,8	2,4	2,4	5,0	5,0	8,2	38,6

Specificaţia

Poziţia	Indicativ	Denumire	Cantitatea	Masa un., kg	Notă
		Elemente de asamblare			
		Plasa PL-1	1	22,4	
1	SM SR EN 10080:2014	Ø12 A500C, S355J2 L=1590	8	1,4	
2	SM SR EN 10080:2014	Ø12 A500C, S355J2 L=680	3	0,6	
3	SM SR EN 10080:2014	Ø10 A500C, S355J2 L=1110	7	0,7	
4	SM SR EN 10080:2014	Ø10 A500C, S355J2 L=800	9	0,5	
		Plasa PL-2	1	8,0	
5	SM SR EN 10080:2014	Ø8 A240, S235JO L=1590	6	0,6	
6	SM SR EN 10080:2014	Ø8 A240, S235JO L=680	2	0,3	
7	SM SR EN 10080:2014	Ø8 A240, S235JO L=1110	5	0,4	
8	SM SR EN 10080:2014	Ø8 A240, S235JO L=800	6	0,3	
		Piese			
9	SM SR EN 10080:2014	Ø8 A240, S235JO L=480	4	0,2	
10	52 - LA - 00.03.00	Piesă înglobată PÎ-3	2	3,7	
		Materiale			
	SM EN 206:2013+A2:2021	Beton cl.C35/45, XC4,XF4,XD3	-	-	0,17 m³

Schimb. nr. inv.	Semnătura şi data	Nr. inv. orig.

Mod.	Nr.sec.	Planşa	Nr.doc.	Semnătura	Data	52 - LA - 03.00.00	Planşa
					04.25		2

Format A3

Schema de cofraj

Vederea A

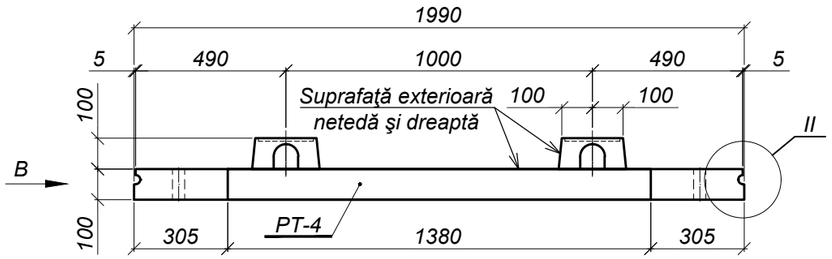

Vederea B

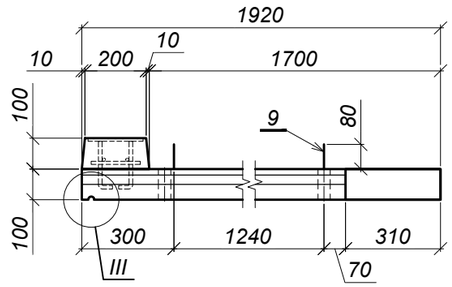

Plan

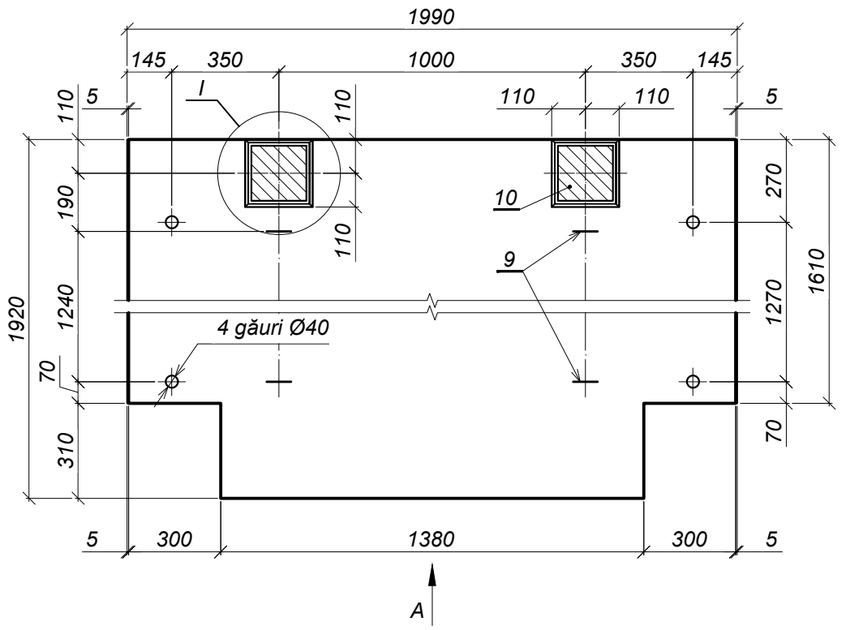

I (1:10)

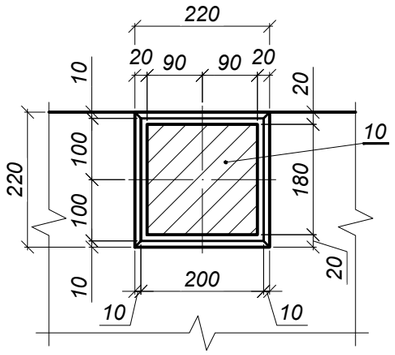

II (1:5)

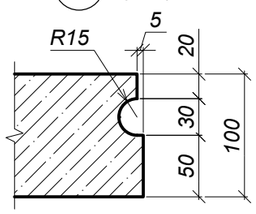

III (1:5)

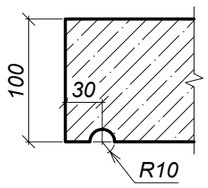

Poz.9 (1:10)

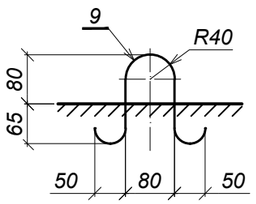

Schema de armare

1 - 1

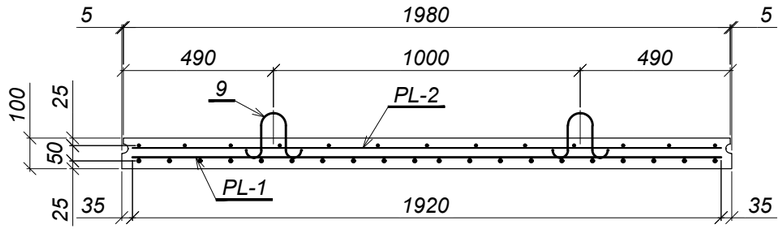

Plan

(Poz. 10 convenţional nu este arătată)

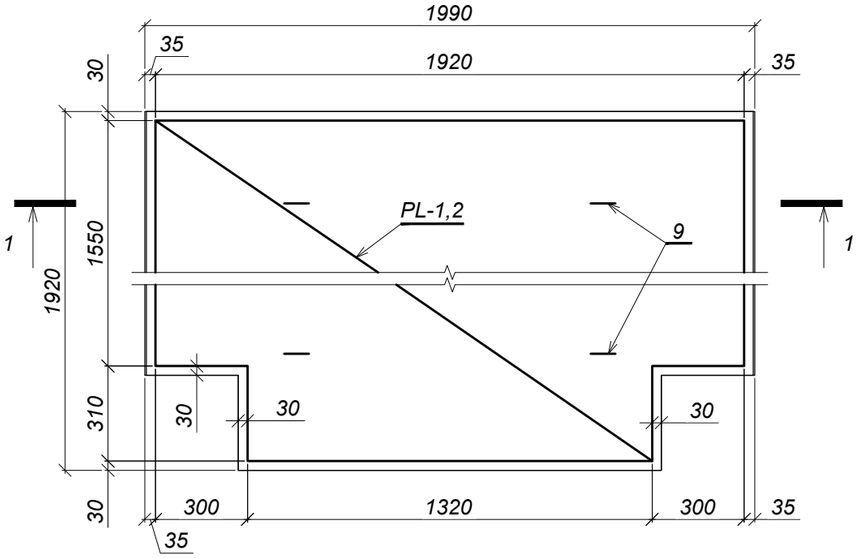

Notă:

1. *Blocul trotuarului se confecţionează în cofraj de oţel în poziţie inversă pentru asigurarea suprafeţelor exterioare netede şi drepte. Cofrajul trebuie să aibă dispozitiv de răsturnare. Păstrarea şi transportarea blocurilor de trotuar se execută în poziţie corectă.*
2. *Grosimea stratului de protecţie - 20 mm.*
3. *După montarea plăcilor urechile de montaj se îndoaie.*

Mod.	Nr.sec.	Planşa	Nr.doc.	Semnătura	Data	52 - LA - 04.00.00		
						Placa trotuarului PT-4	Faza	Masa	Scara
							P.E.	965,0	1:20
I.Ş.P.		Cecan A.			04.25		Planşa 1	Planşe 2	
Verificat		Saranciuc I.			04.25		"INJPROIECT" S.R.L. Mun. CHIŞINĂU		
Elaborat		Guştiuc A.			04.25				

Schimb. nr. inv.

Semnătura şi data

Nr. inv. orig.

Format A3

Plasa PL-1 (1:20)

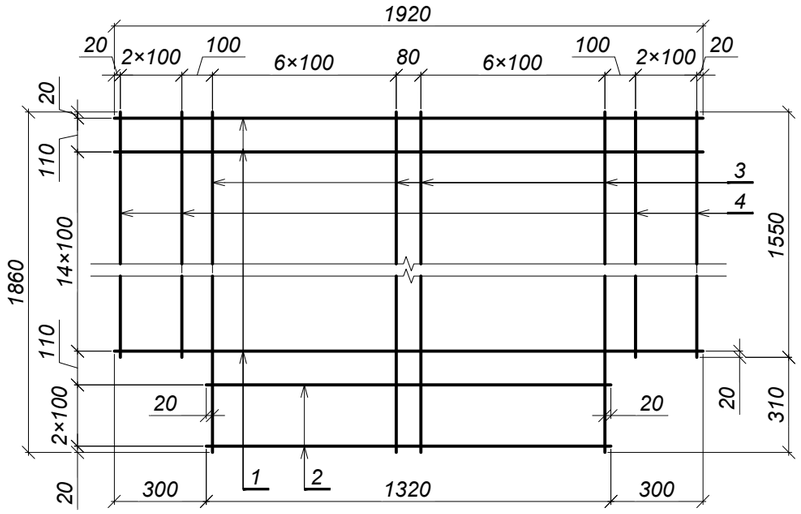

Plasa PL-2 (1:20)

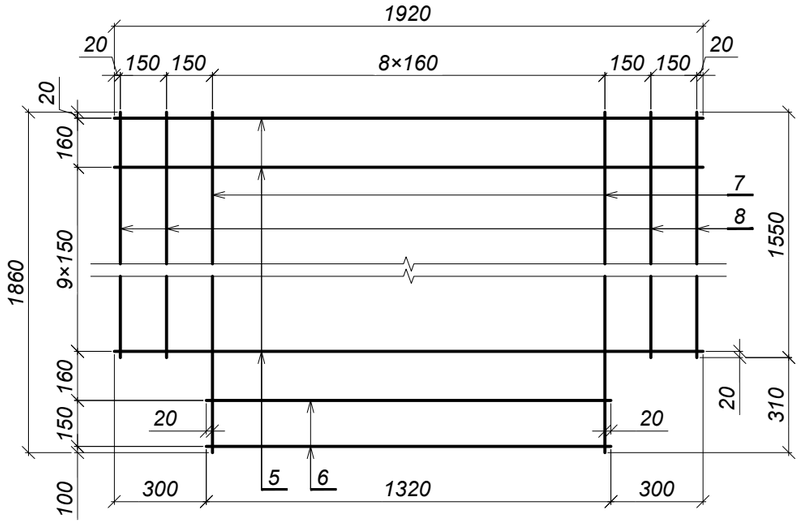

Specificaţia

Poziţia	Indicativ	Denumire		Cantitatea	Masa un., kg	Notă
		Elemente de asamblare				
		Plasa PL-1		1	52,2	
1	SM SR EN 10080:2014	Ø12 A500C, S355J2	L=1920	16	1,7	
2	SM SR EN 10080:2014	Ø12 A500C, S355J2	L=1320	3	1,2	
3	SM SR EN 10080:2014	Ø10 A500C, S355J2	L=1860	14	1,1	
4	SM SR EN 10080:2014	Ø10 A500C, S355J2	L=1550	6	1,0	
		Plasa PL-2		1	18,5	
5	SM SR EN 10080:2014	Ø8 A240, S235JO	L=1920	11	0,8	
6	SM SR EN 10080:2014	Ø8 A240, S235JO	L=1320	2	0,5	
7	SM SR EN 10080:2014	Ø8 A240, S235JO	L=1860	9	0,7	
8	SM SR EN 10080:2014	Ø8 A240, S235JO	L=1550	4	0,6	
		Piese				
9	SM SR EN 10080:2014	Ø8 A240, S235JO	L=480	4	0,2	
10	52 - LA - 00.03.00	Piesă înglobată PÎ-3		2	3,7	
		Materiale				
	SM EN 206:2013+A2:2021	Beton cl.C35/45, XC4,XF4,XD3		-	-	0,37 m³

Consumul de metal pentru un element, kg

Marca elementului	Confecţii din armatură						Piese înglobate							Greutate totală
	Armatura clasa					Total	Armatura clasa				Marca oțel		Total	
	A240, S235JO		A500C, S355J2				A240, S235JO		A500C, S355J2		S355J2			
	SM EN 10025-2:2020						SM EN 10025-2:2020							
	Ø8	Total	Ø10	Ø12	Total		Ø8	Total	Ø12	Total	10×180	Total		
PT-4	18,5	18,5	21,4	30,8	52,2	70,7	0,8	0,8	2,4	2,4	5,0	5,0	8,2	78,9

Schimb. nr. inv.	Semnătura şi data	Nr. inv. orig.

Mod.	Nr.sec.	Planşa	Nr.doc.	Semnătura	Data		Planşa
					04.25	52 - LA - 04.00.00	2

Format A3

Schema de cofraj

Vederea A

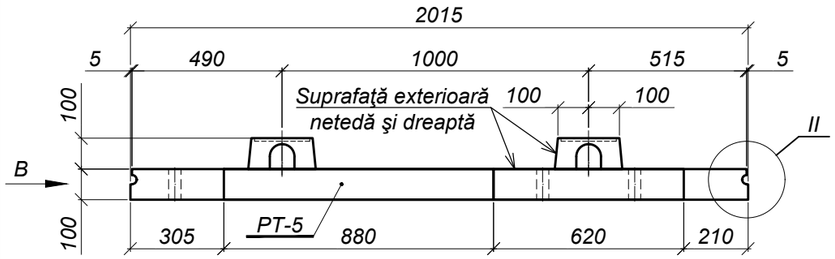

Vederea B

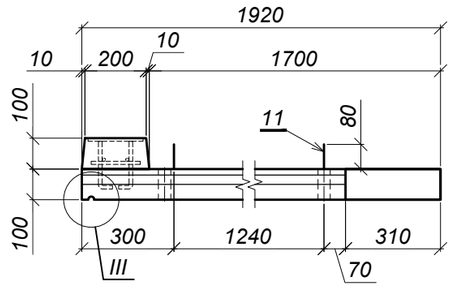

Schema de armare

1 - 1

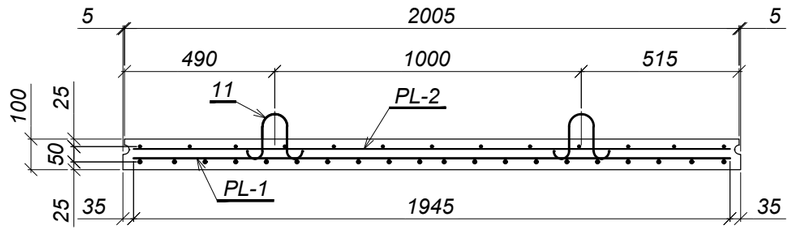

Plan

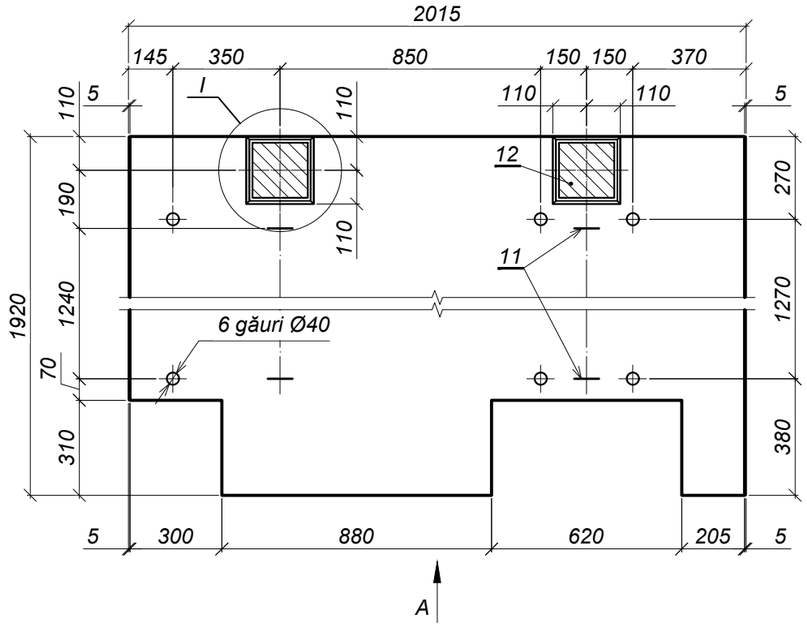

I (1:10)

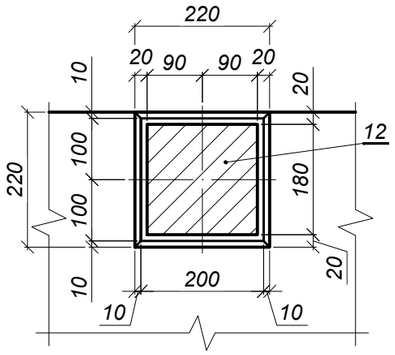

Plan

(Poz. 12 convenţional nu este arătată)

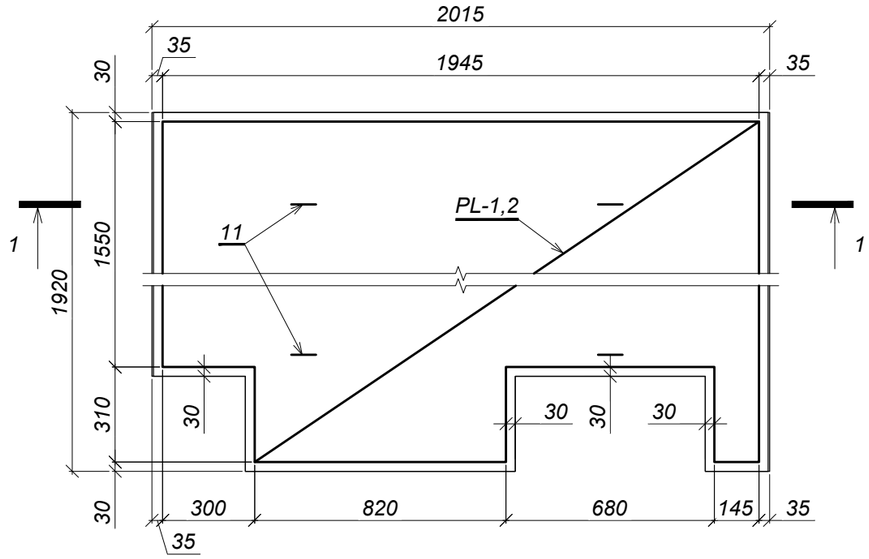

II (1:5)

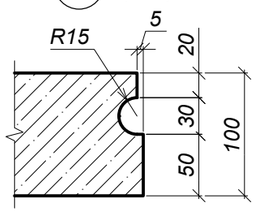

III (1:5)

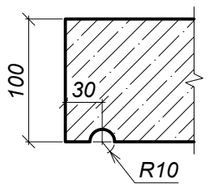

Poz.11 (1:10)

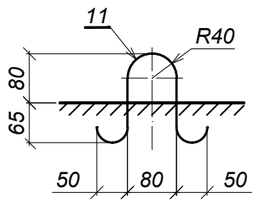

Notă:

1. Placa trotuarului PT-5' este vederea prin oglindire a plăcii trotuarului PT-5.
2. Blocul trotuarului se confecţionează în cofraj de oţel în poziţie inversă pentru asigurarea suprafeţelor exterioare netede şi drepte. Cofrajul trebuie să aibă dispozitiv de răsturnare. Păstrarea şi transportarea blocurilor de trotuar se execută în poziţie corectă.
3. Grosimea stratului de protecţie - 20 mm.
4. După montarea plăcilor urechile de montaj se îndoaie.

Mod.	Nr.sec.	Planşa	Nr.doc.	Semnătura	Data	52 - LA - 05.00.00		
						Placa trotuarului PT-5 şi PT-5'	Faza	Masa	Scara
							P.E.	965,0	1:20
I.Ş.P.		Cecan A.			04.25		Planşa 1	Planşe 2	
Verificat		Saranciuc I.			04.25		"INJPROIECT" S.R.L. Mun. CHIŞINĂU		
Elaborat		Guştiuc A.			04.25				

Schimb. nr. inv.

Semnătura şi data

Nr. inv. orig.

Format A3

Plasa PL-1 (1:20)

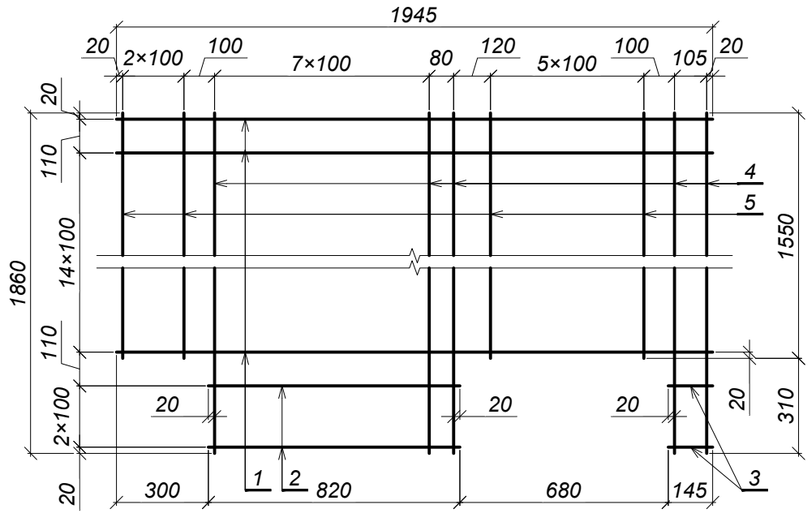

Plasa PL-2 (1:20)

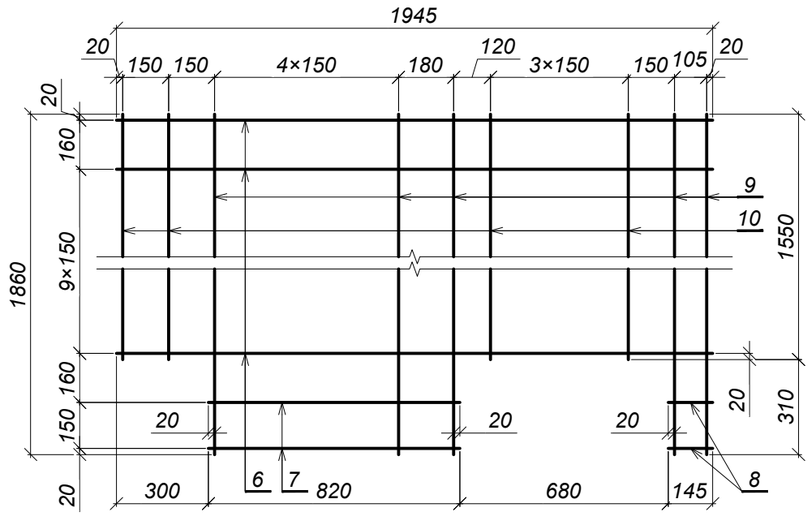

Consumul de metal pentru un element, kg

Marca elementului	Confecţii din armatură						Piese înglobate							Greutate totală
	Armatura clasa					Total	Armatura clasa				Marca oțel		Total	
	A240, S235JO		A500C, S355J2				A240, S235JO		A500C, S355J2		S355J2			
	SM EN 10025-2:2020						SM EN 10025-2:2020							
	Ø8	Total	Ø10	Ø12	Total		Ø8	Total	Ø12	Total	10×180	Total		
PT-5 şi PT-5'	18,8	18,8	20,0	29,6	49,6	68,4	0,8	0,8	2,4	2,4	5,0	5,0	8,2	76,6

Specificaţia

Poziţia	Indicativ	Denumire		Cantitatea	Masa un., kg	Notă
		Elemente de asamblare				
		Plasa PL-1		1	49,6	
1	SM SR EN 10080:2014	Ø12 A500C, S355J2	L=1945	16	1,7	
2	SM SR EN 10080:2014	Ø12 A500C, S355J2	L=820	3	0,7	
3	SM SR EN 10080:2014	Ø12 A500C, S355J2	L=145	3	0,1	
4	SM SR EN 10080:2014	Ø10 A500C, S355J2	L=1860	10	1,1	
5	SM SR EN 10080:2014	Ø10 A500C, S355J2	L=1550	9	1,0	
		Plasa PL-2		1	18,8	
6	SM SR EN 10080:2014	Ø8 A240, S235JO	L=1945	11	0,8	
7	SM SR EN 10080:2014	Ø8 A240, S235JO	L=820	2	0,3	
8	SM SR EN 10080:2014	Ø8 A240, S235JO	L=145	2	0,1	
9	SM SR EN 10080:2014	Ø8 A240, S235JO	L=1860	8	0,7	
10	SM SR EN 10080:2014	Ø8 A240, S235JO	L=1550	6	0,6	
		Piese				
11	SM SR EN 10080:2014	Ø8 A240, S235JO	L=480	4	0,2	
12	52 - LA - 00.03.00	Piesă înglobată PÎ-3		2	3,7	
		Materiale				
	SM EN 206:2013+A2:2021	Beton cl.C35/45, XC4,XF4,XD3		-	-	0,37 m³

Schimb. nr. inv.	Semnătura şi data	Nr. inv. orig.

Mod.	Nr.sec.	Planşa	Nr.doc.	Semnătura	Data		Planşa
					04.25	52 - LA - 05.00.00	2

Format A3

Schema de cofraj

Vederea A

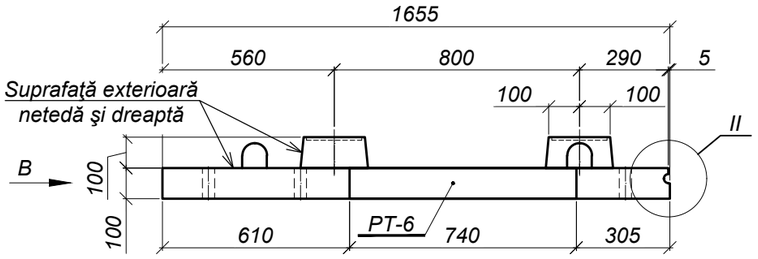

Vederea B

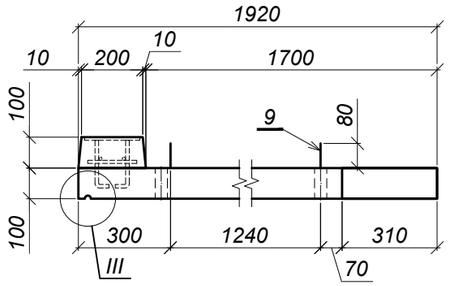

Plan

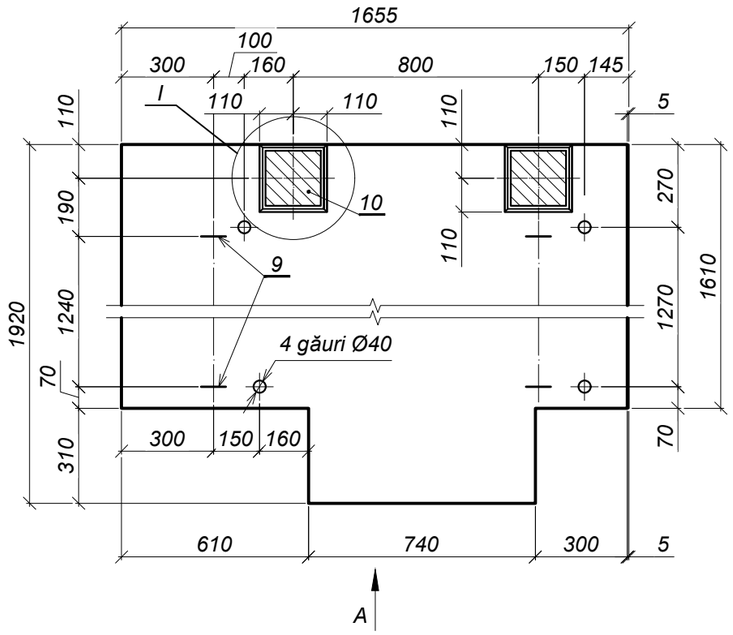

I (1:10)

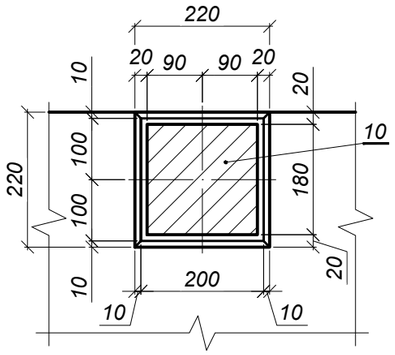

II (1:5)

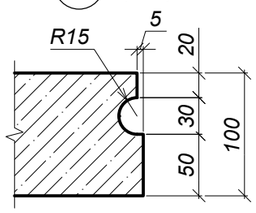

III (1:5)

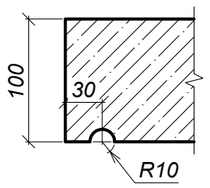

Poz.9 (1:10)

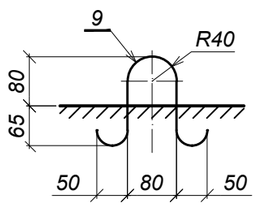

Schema de armare

1 - 1

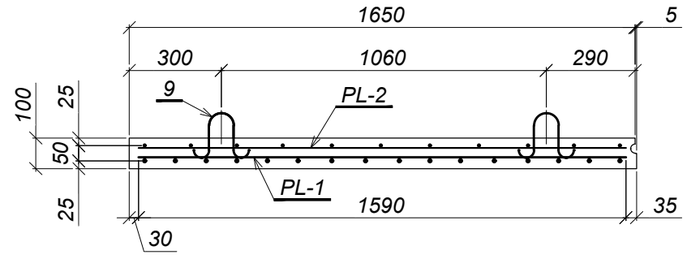

Plan

(Poz. 10 convenţional nu este arătată)

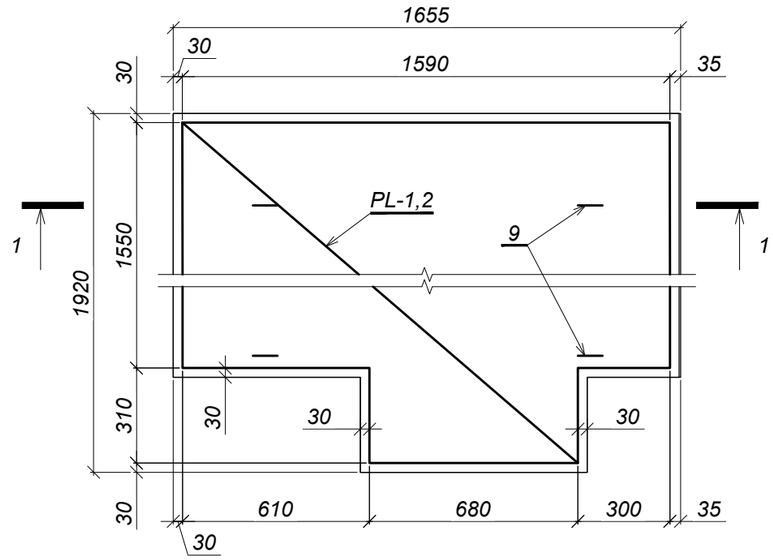

Notă:

1. Placa trotuarului PT-6' este vederea prin oglindire a plăcii trotuarului PT-6.
2. Blocul trotuarului se confecţionează în cofraj de oţel în poziţie inversă pentru asigurarea suprafeţelor exterioare netede şi drepte. Cofrajul trebuie să aibă dispozitiv de răsturnare. Păstrarea şi transportarea blocurilor de trotuar se execută în poziţie corectă.
3. Grosimea stratului de protecţie - 20 mm.
4. După montarea plăcilor urechile de montaj se îndoaie.

Mod.	Nr.sec.	Planşa	Nr.doc.	Semnătura	Data	52 - LA - 06.00.00		
						Placa trotuarului PT-6 şi PT-6'	Faza	Masa	Scara
							P.E.	760,0	1:20
I.Ş.P.		Cecan A.			04.25		Planşa 1	Planşe 2	
Verificat		Saranciuc I.			04.25		"INJPROIECT" S.R.L. Mun. CHIŞINĂU		
Elaborat		Guştiuc A.			04.25				

Schimb. nr. inv.

Semnătura şi data

Nr. inv. orig.

Format A3

Plasa PL-1 (1:20)

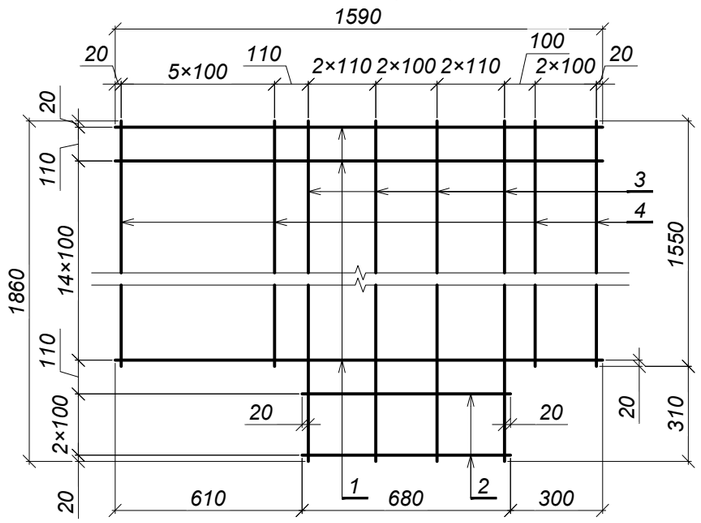

Plasa PL-2 (1:20)

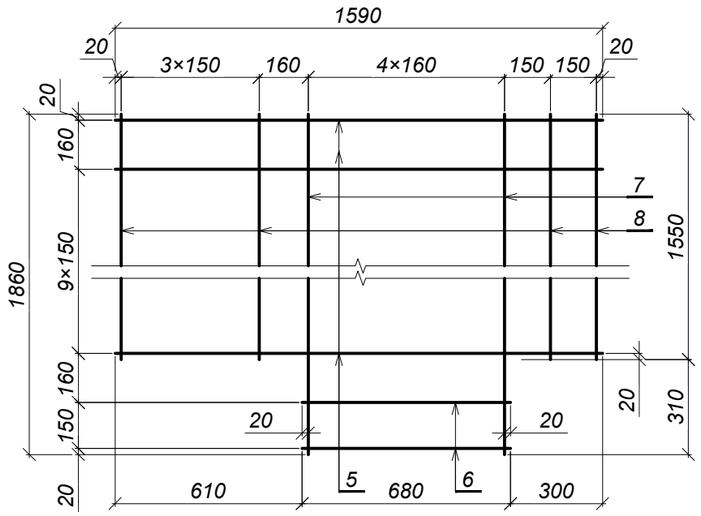

Consumul de metal pentru un element, kg

Marca elementului	Confecţii din armatură						Piese înglobate							Greutate totală
	Armatura clasa					Total	Armatura clasa				Marca oțel		Total	
	A240, S235JO		A500C, S355J2				A240, S235JO		A500C, S355J2		S355J2			
	SM EN 10025-2:2020						SM EN 10025-2:2020							
	Ø8	Total	Ø10	Ø12	Total		Ø8	Total	Ø12	Total	10×180	Total		
PT-6 şi PT-6'	14,3	14,3	16,7	24,2	40,9	55,2	0,8	0,8	2,4	2,4	5,0	5,0	8,2	63,4

Specificaţia

Poziţia	Indicativ	Denumire		Cantitatea	Masa un., kg	Notă
		Elemente de asamblare			0,0	
		Plasa PL-1		1	40,9	
1	SM SR EN 10080:2014	Ø12 A500C, S355J2	L=1590	16	1,4	
2	SM SR EN 10080:2014	Ø12 A500C, S355J2	L=680	3	0,6	
3	SM SR EN 10080:2014	Ø10 A500C, S355J2	L=1860	7	1,1	
4	SM SR EN 10080:2014	Ø10 A500C, S355J2	L=1550	9	1,0	
		Plasa PL-2		1	14,3	
5	SM SR EN 10080:2014	Ø8 A240, S235JO	L=1590	11	0,6	
6	SM SR EN 10080:2014	Ø8 A240, S235JO	L=680	2	0,3	
7	SM SR EN 10080:2014	Ø8 A240, S235JO	L=1860	5	0,7	
8	SM SR EN 10080:2014	Ø8 A240, S235JO	L=1550	6	0,6	
		Piese				
9	SM SR EN 10080:2014	Ø8 A240, S235JO	L=480	4	0,2	
10	52 - LA - 00.03.00	Piesă înglobată PÎ-3		2	3,7	
		Materiale				
	SM EN 206:2013+A2:2021	Beton cl.C35/45, XC4,XF4,XD3		-	-	0,29 m³

Schimb. nr. inv.	Semnătura şi data	Nr. inv. orig.

Mod.	Nr.sec.	Planşa	Nr.doc.	Semnătura	Data		Planşa
					04.25	52 - LA - 06.00.00	2

Format A3

Schema de cofraj

Vederea A

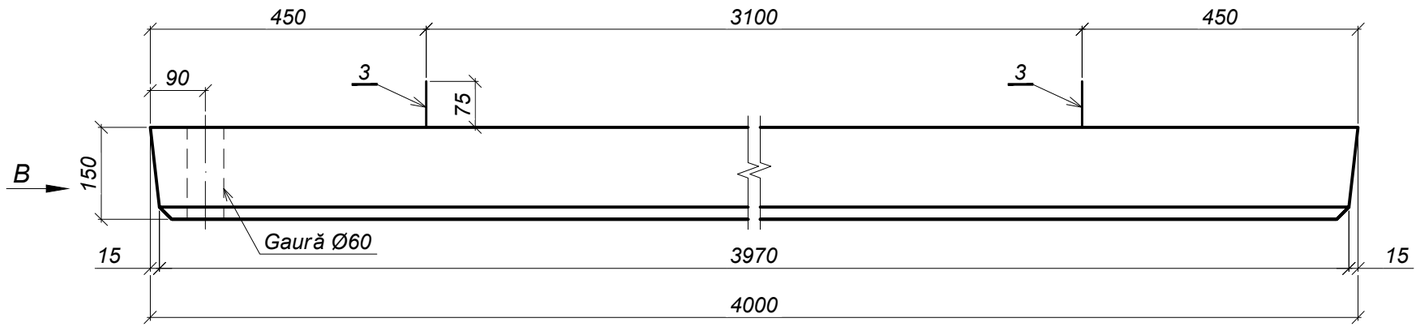

Vederea B

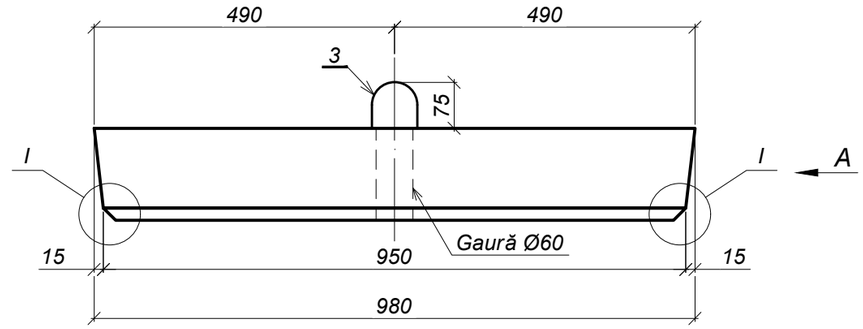

Schema de armare

PL-1

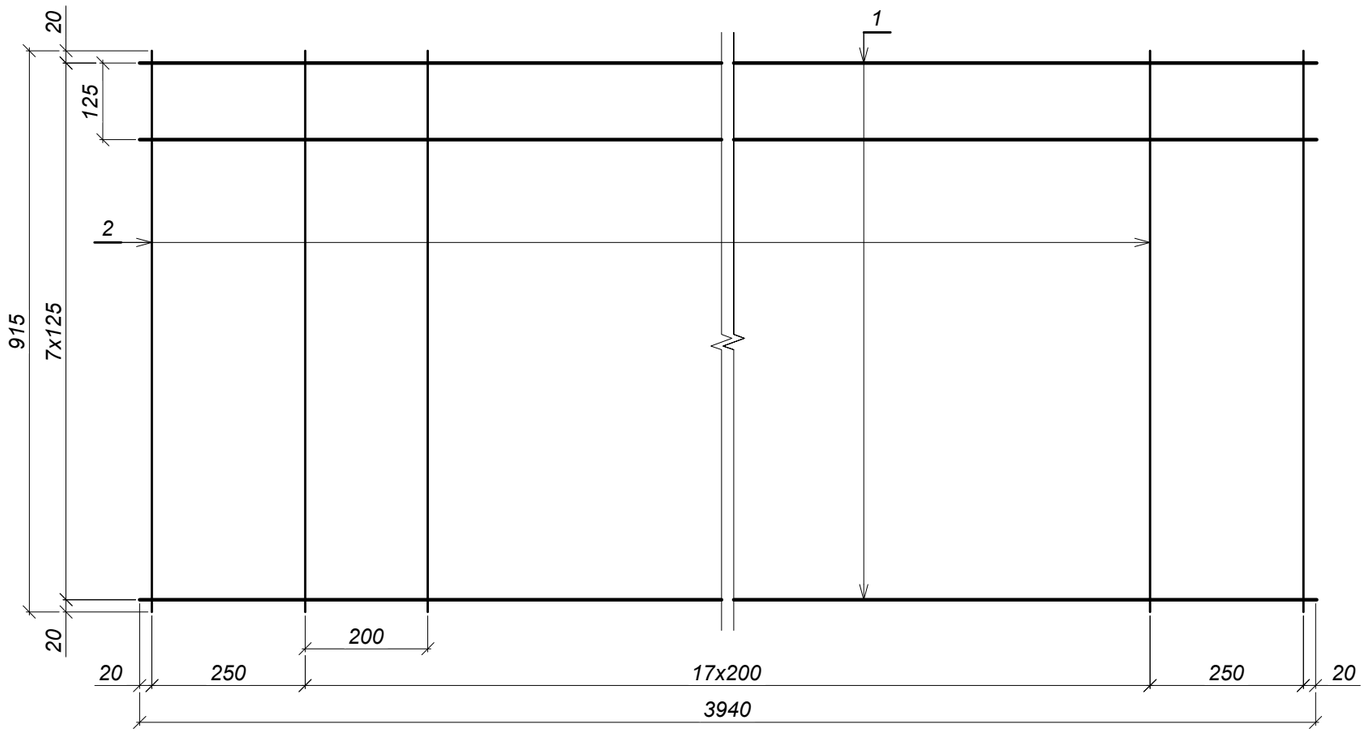

1 - 1

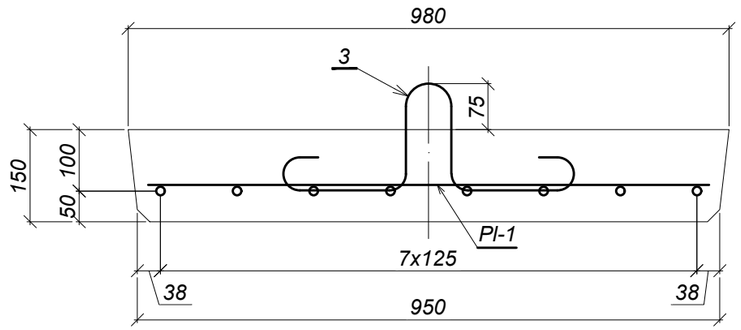

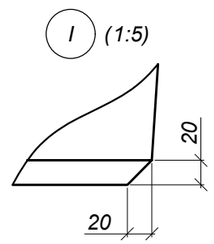

Notă:

1. *Dimensiuni de gabarit: 400×98×15 cm.*
2. *Placa racordare se execută în fabrică conform standard SM SR EN 15050+A1:2014 „Produse prefabricate de beton. Elemente pentru poduri”.*
3. *Grosimea minimă a stratului de protecţie - 30 mm.*

Mod.	Nr.sec.	Planşa	Nr.doc.	Semnătura	Data	52 - LA - 07.00.00		
						Placa de racordare PR-1, L=4,0 m	Faza	Masa	Scara
							PE	1410,0	1:10
I.Ş.P.		Cecan A.			04.25		Planşa 1	Planşe 2	
Verificat		Guştiuc A.			04.25		"INJPROIECT" S.R.L. Mun. CHIŞINĂU		
Elaborat		Saranciuc I.			04.25				

Schimb. nr. inv.

Semnătura şi data

Nr. inv. orig.

Format A3

Specificaţia

Poziţia	Indicativ	Denumire	Cantitatea	Masa un., kg	Notă
		Elemente de asamblare			
		Plasa PL-1	1	42,4	
1	SM SR EN 10080:2014	Ø14 A500C, S355J2 L=3940	8	4,8	
2	SM SR EN 10080:2014	Ø6 A240, S235JO L=915	20	0,2	
		Piese			
3	SM SR EN 10080:2014	Ø12 A240, S235JO L=940	2	0,8	
		Materiale			
	SM EN 206:2013+A2:2021	Beton cl.C30/37 XC4, XF4, XD1	-	-	0,57 m³

Consumul de oțel pentru un element, kg

Marca elementului	Confecţii din armatură					Piese înglobate			Greutate totală
	Armatura clasa				Total	Armatura clasa		Total	
	A240, S235JO		A500C, S355J2			A240, S235JO			
	SM EN 10025-2:2020					SM EN 10025-2:2020			
	Ø6	Total	Ø14	Total		Ø12	Total		
PR-1	4,0	4,0	38,4	38,4	42,4	1,6	1,6	1,6	44,0

Tabela pieselor

Poz.	Schiţă
3	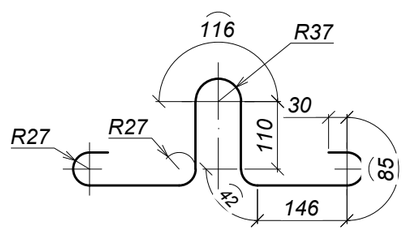

Schimb. nr. inv.	Semnătura şi data	Nr. inv. orig.

Mod.	Nr.sec.	Planşa	Nr.doc.	Semnătura	Data
					04.25

52 - LA - 07.00.00

Planşa 2

Format A4

Schema de cofraj

Vederea A

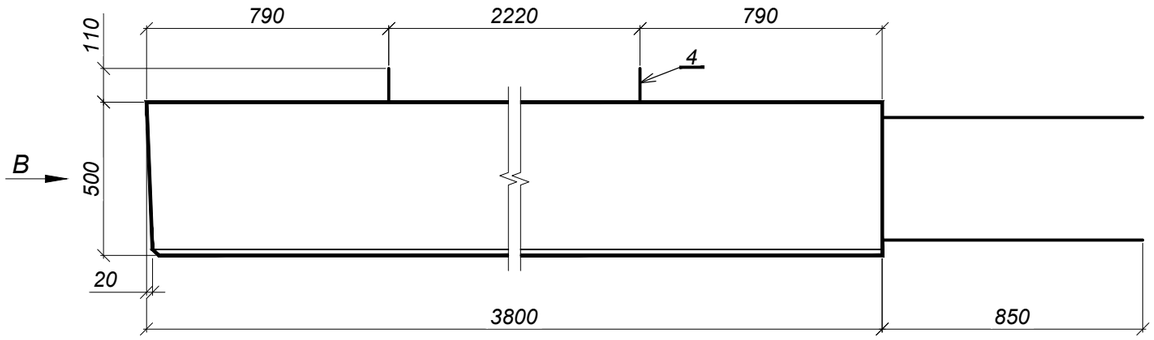

Vederea B

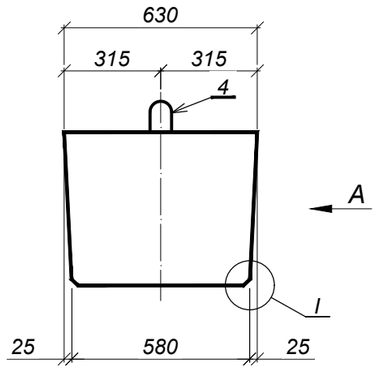

Tabela pieselor

Poziţia	Schiţă
3	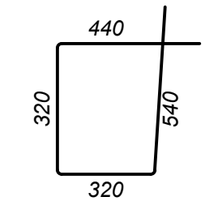
4	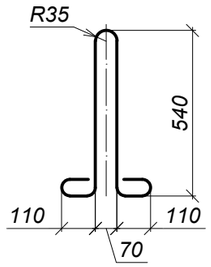

Schema de armare

Vederea C

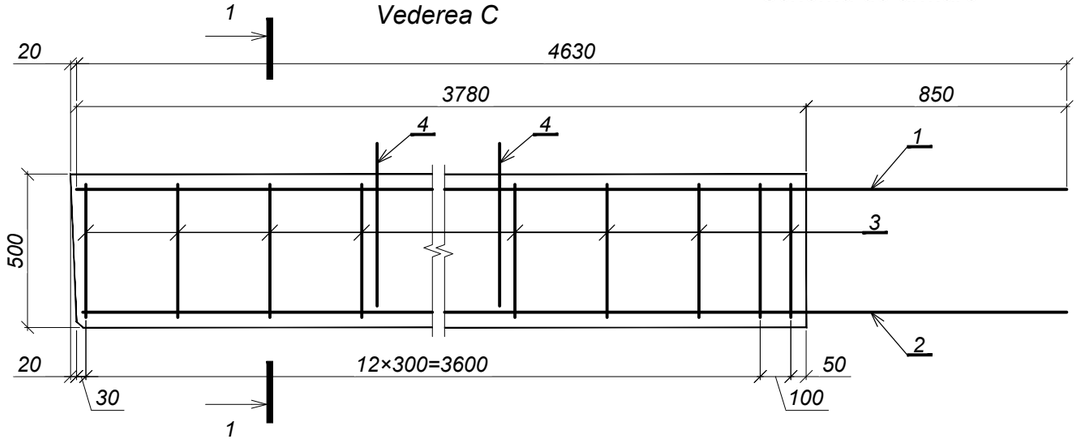

1 - 1

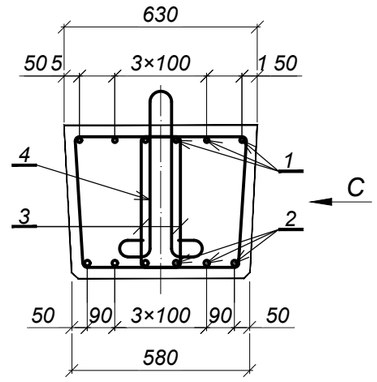

I (1:10)

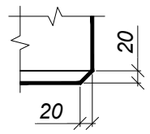

Specificaţia

Poziţia	Indicativ	Denumirea	Cantitatea	Masa un., kg	Notă
		Piese de asamblare			
1	SM SR EN 10080:2014	Ø14 A500C, S355J2 L=4630	6	5,60	-
2	SM SR EN 10080:2014	Ø18 A500C, S355J2 L=4610	6	9,22	-
3	SM SR EN 10080:2014	Ø8 A240, S235JO L=1740	28	0,69	-
		Piese			
4	SM SR EN 10080:2014	Ø18 A240, S235JO L=1570	2	3,1	-
		Materiale			
	SM EN 206:2013+A2:2021	Beton cl.C30/37 XC4, XF4, XD1	-	-	1,15 m³

Notă:
1. Dimensiuni de gabarit: 465×61×63 cm.
2. Longrina se execută în fabrică conform standard SM SR EN 15050+A1:2014 „Produse prefabricate de beton. Elemente pentru poduri”.
3. Grosimea minimă a stratului de protecţie - 30 mm.

Consumul de oţel pentru un element

Marca elementului	Confecţii din armatură						Piese înglobate			Greutate a totală
	Armatura clasa					Total	Armatura clasa		Total	
	A240, S235JO		A500C, S355J2				A240, S235JO			
	SM EN 10025-2:2020						SM EN 10025-2:2020			
	Ø8	Total	Ø14	Ø18	Total		Ø18	Total		
LR-1	19,3	19,3	33,6	55,3	88,9	108,2	6,2	6,2	6,2	114,4

Mod.	Nr.sec.	Planşa	Nr.doc.	Semnătura	Data
I.Ş.P.		Cecan A.			04.25
Verificat		Guştiuc A.			04.25
Elaborat		Saranciuc I.			04.25

52 - LA - 08.00.00

Longrina LR-1, L=3,80 m

Faza	Masa	Scara
PE	2870,0	1:20
Planşa 1	Planşe 1	

"INJPROIECT" S.R.L.
Mun. CHIŞINĂU

Format A3

Schimb. nr. inv.
Semnătura şi data
Nr. inv. orig.

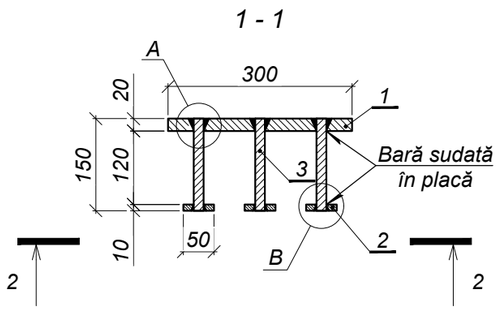

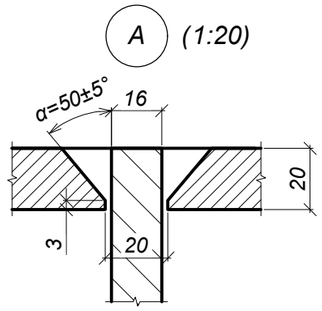

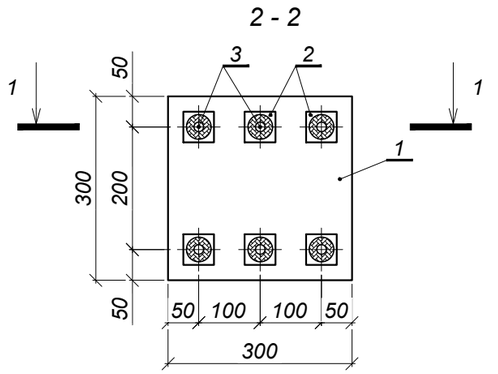

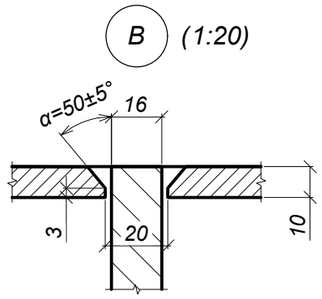

Specificaţia

Poziţia	Indicativ	Denumire	Cantitatea	Masa un., kg	Notă
	52 - LA - 00.01.00	Piesă înglobată PÎ-1	1	16,5	
1	SM EN 10058:2019	Platbandă 20×300, S355J2 L=300	1	14,1	
2	SM EN 10058:2019	Platbandă 10×50, S355J2 L=50	6	0,2	
3	SM SR EN 10080:2014	Ø16 A500C, S355J2 L=150	6	0,2	

Notă:
1. Piesele înglobate se execută conform cerințelor standardului SM EN 1090-2+A1:2024.
2. Sudarea pieselor se execută conform SM EN ISO 17660-1:2016, tip: bară sudată în placă.
3. Piesele înglobate vor fi protejate de coroziune conform cerinţelor SM EN ISO 12944-5:2020 şi CP E.04.03.-2005.

Schimb. nr. inv.

Semnătura şi data

Nr. inv. orig.

Mod.	Nr.sec.	Planşa	Nr.doc.	Semnătura	Data
I.Ş.P.		Cecan A.			04.25
Verificat		Saranciuc I.			04.25
Elaborat		Guştiuc A.			04.25

52 - LA - 00.01.00

Piesă înglobată PÎ-1

Faza	Masa	Scara
P.E.	16,5	1:10

Planşa 1 Planşe 1

"INJPROIECT" S.R.L.
Mun. CHIŞINĂU

Format A4

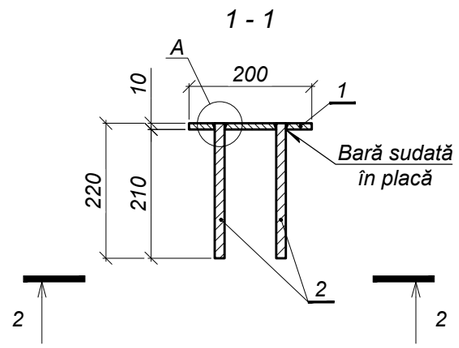

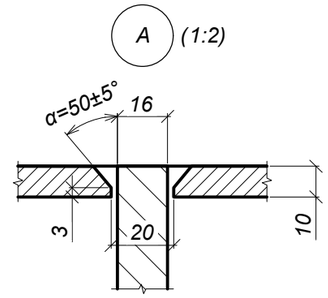

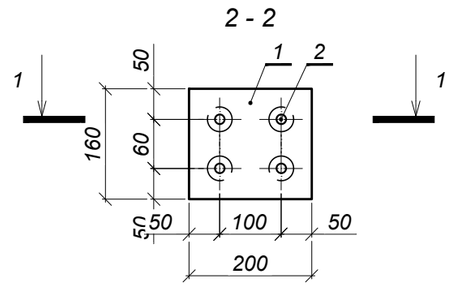

Specificaţia

Poziţia	Indicativ	Denumire	Cantitatea	Masa un., kg	Notă
	52 - LA - 00.02.00	Piesă înglobată PÎ-2	1	4,1	
1	SM EN 10058:2019	Platbandă 10×160, S355J2 L=200	1	2,5	
2	SM SR EN 10080:2014	Ø16 A500C, S355J2 L=220	4	0,4	

Notă:
1. Piesele înglobate se execută conform cerințelor standardului SM EN 1090-2+A1:2024.
2. Sudarea pieselor se execută conform SM EN ISO 17660-1:2016, tip: bară sudată în placă.
3. Piesele înglobate vor fi protejate de coroziune conform cerinţelor SM EN ISO 12944-5:2020 şi CP E.04.03.-2005.

Schimb. nr. inv.

Semnătura şi data

Nr. inv. orig.

Mod.	Nr.sec.	Planşa	Nr.doc.	Semnătura	Data
I.Ş.P.		Cecan A.			04.25
Verificat		Saranciuc I.			04.25
Elaborat		Guştiuc A.			04.25

52 - LA - 00.02.00

Piesă înglobată PÎ-2

Faza	Masa	Scara
P.E.	4,1	1:10

Planşa 1 Planşe 1

"INJPROIECT" S.R.L.
Mun. CHIŞINĂU

Format A4

1 - 1

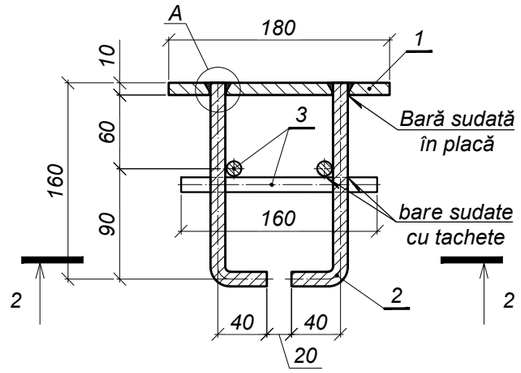

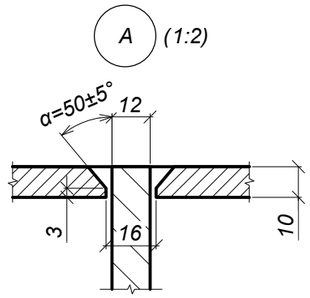

2 - 2

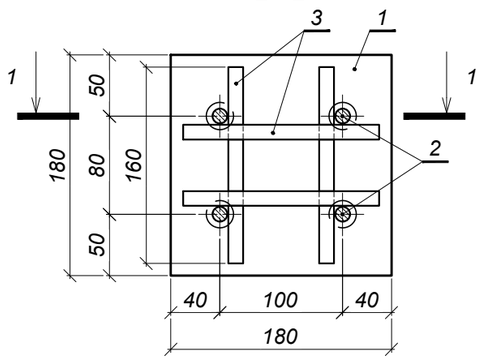

Tabela pieselor

Poz.	Schiţă
2	160 / 40

Specificaţia

Poziţia	Indicativ	Denumire	Cantitatea	Masa un., kg	Notă
	52 - LA - 00.03.00	Piesă înglobată PÎ-3	1	3,7	
1	SM EN 10058:2019	Platbandă 10×180, S355J2 L=180	1	2,5	
2	SM SR EN 10080:2014	Ø12 A500C, S355J2 L=200	4	0,2	
2	SM SR EN 10080:2014	Ø12 A500C, S355J2 L=160	4	0,1	

Notă:
1. Piesele înglobate se execută conform cerinţelor standardului SM EN 1090-2+A1:2024.
2. Sudarea pieselor se execută conform SM EN ISO 17660-1:2016, tip: bară sudată în placă, bare sudate cu tachete.
3. Piesele înglobate vor fi protejate de coroziune conform cerinţelor SM EN ISO 12944-5:2020 şi CP E.04.03.-2005.

Schimb. nr. inv.						
Semnătura şi data	Mod.	Nr.sec.	Planşa	Nr.doc.	Semnătura	Data
Nr. inv. orig.	I.Ş.P.		Cecan A.			04.25
	Verificat		Saranciuc I.			04.25
	Elaborat		Guştiuc A.			04.25

52 - LA - 00.03.00

Piesă înglobată PÎ-3	Faza	Masa	Scara
	P.E.	3,7	1:5
	Planşa 1	Planşe 1	

"INJPROIECT" S.R.L.
Mun. CHIŞINĂU

Format A4

1 - 1

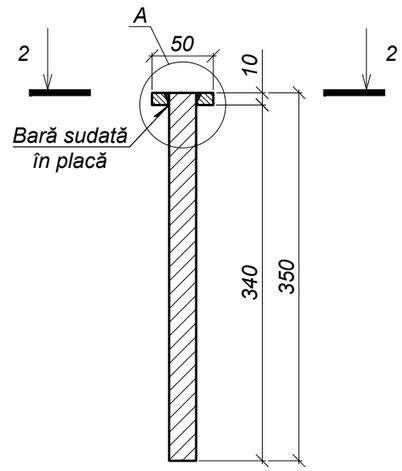

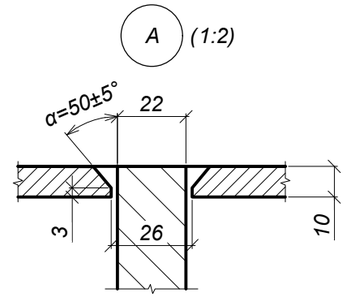

2 - 2

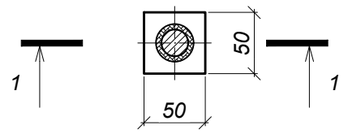

Specificaţia

Poziţia	Indicativ	Denumire	Cantitatea	Masa un., kg	Notă
	52 - LA - 00.04.00	Conector PÎ-4	1	1,2	
1	SM EN 10058:2019	Platbandă 10×50, S355J2 L=50	1	0,2	
2	SM SR EN 10080:2014	Ø22 A500C, S355J2 L=350	1	1,0	

Notă:
1. Piesele înglobate se execută conform cerinţelor standardului SM EN 1090-2+A1:2024.
2. Sudarea pieselor se execută conform SM EN ISO 17660-1:2016, tip: bară sudată în placă.
3. Piesele înglobate vor fi protejate de coroziune conform cerinţelor SM EN ISO 12944-5:2020 şi CP E.04.03.-2005.

Schimb. nr. inv.						
Semnătura şi data	Mod.	Nr.sec.	Planşa	Nr.doc.	Semnătura	Data
Nr. inv. orig.	I.Ş.P.		Cecan A.			04.25
	Verificat		Saranciuc I.			04.25
	Elaborat		Guştiuc A.			04.25

52 - LA - 00.04.00

Conector PÎ-4	Faza	Masa	Scara
	P.E.	1,2	1:5
	Planşa 1	Planşe 1	

"INJPROIECT" S.R.L.
Mun. CHIŞINĂU

Format A4

Stâlpul SM-0,75-D12*

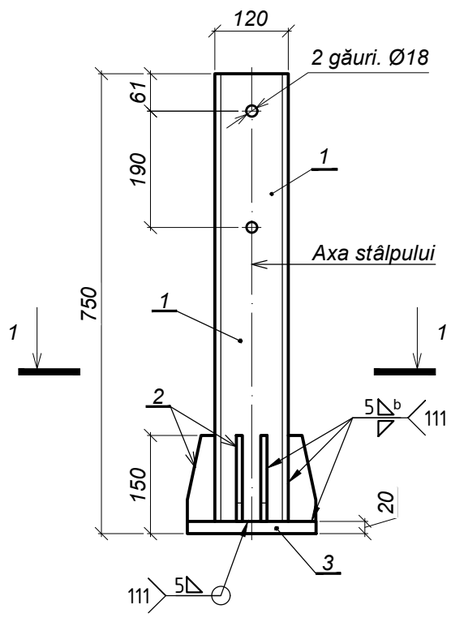

1 - 1

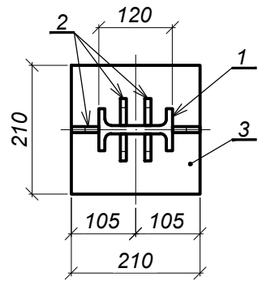

Specificaţia

Poziţia	Indicativ	Denumire		Cantitatea	Masa un., kg	Notă
	52- LA - 00.05.00	Stâlpul SM-0,75-D12*		1	17,5	
1	SM EN 10365:2017	Profil IPE 120, S355J2	L=730	1	7,6	
2	SM EN 10058:2019	Platbandă 10×45, S355J2	L=140	6	0,5	
3	SM EN 10058:2019	Platbandă 20×210, S355J2	L=210	1	6,9	

Tabela pieselor

Poz.	Schiţă
1	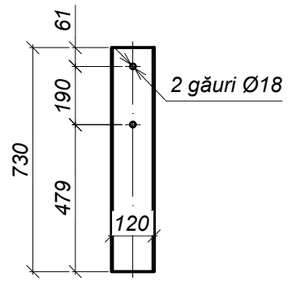
2	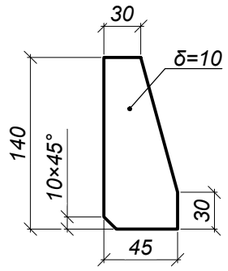

Notă:

1. Sudarea se execută conform SM EN ISO 9692-1:2015.
   Procedeele de sudare se execută conform SM SR EN ISO 4063:2023.
2. Stâlpii parapetului de siguranță vor fi protejați de coroziune conform cerinţelor SM EN ISO 12944-5:2020.
   Sistemul de protecţie anticorozivă este alcătuit din 3 straturi:
   - grund epoxidic bicomponent bogat în zinc, h = 60 μm;
   - strat intermediar de protecţie epoxidic bicomponent, h = 60 μm;
   - strat de finisare acrilo-poliuretanic de înaltă performanţă, cu grad ridicat de luciu, h = 60 μm;

   Grosimea totală a sistemului de protecţie este de min 180 μm.
   Protecţia anticorozivă se aplică după sablarea suprafeţelor la gradul 2 de curăţire, conform SM EN ISO 12944.

Mod.	Nr.sec.	Planşa	Nr.doc.	Semnătura	Data
I.Ş.P.		Cecan A.			04.25
Verificat		Saranciuc I.			04.25
Elaborat		Guştiuc A.			04.25

52 - LA - 00.05.00

Stâlpul parapetului SM*-0,75-D12

Faza	Masa	Scara
P.E.	17,5	1:10

Planşa 1 | Planşe 1

"INJPROIECT" S.R.L.
Mun. CHIŞINĂU

Schimb. nr. inv. | Semnătura şi data | Nr. inv. orig.

Format A3

Stâlpul SD-1,70-D12*

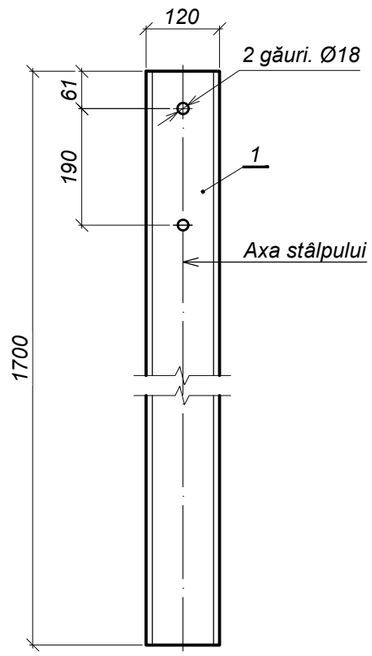

Specificaţia

Poziţia	Indicativ	Denumire	Cantitatea	Masa un., kg	Notă
	52 - LA - 00.06.00	Stâlpul SD-1,70-D12*	1	19,6	
1	SM EN 10024:2015	Profil INP 120, S355J2 L=1700	1	19,6	

Notă:
1. Stâlpii parapetului de siguranţă vor fi protejaţi de coroziune conform cerinţelor SM EN ISO 12944-2:2018. Sistemul de protecţie anticorozivă este alcătuit din 3 straturi: grund epoxidic bicomponent bogat în zinc, h = 60 μm; strat intermediar de protecţie epoxidic bicomponent, h = 60 μm; strat de finisare acrilo-poliuretanic de înaltă performanţă, cu grad ridicat de luciu, h = 60 μm. Grosimea totală a sistemului de protecţie este de min 180 μm. Protecţia anticorozivă se aplică după sablarea suprafeţelor la gradul 2 de curăţire, conform SM EN ISO 12944.

Schimb. nr. inv.	Semnătura şi data	Mod.	Nr.sec.	Planşa	Nr.doc.	Semnătura	Data	52 - LA - 00.06.00	Faza	Masa	Scara
								Stâlpul parapetului SD*-1,7-D12	P.E.	19,6	1:10
		I.Ş.P.		Cecan A.			04.25		Planşa 1	Planşe 1	
		Verificat		Saranciuc I.			04.25	"INJPROIECT" S.R.L. Mun. CHIŞINĂU			
Nr. inv. orig.		Elaborat		Guştiuc A.			04.25				

Format A4

Element de fixare a ţevii EF-1

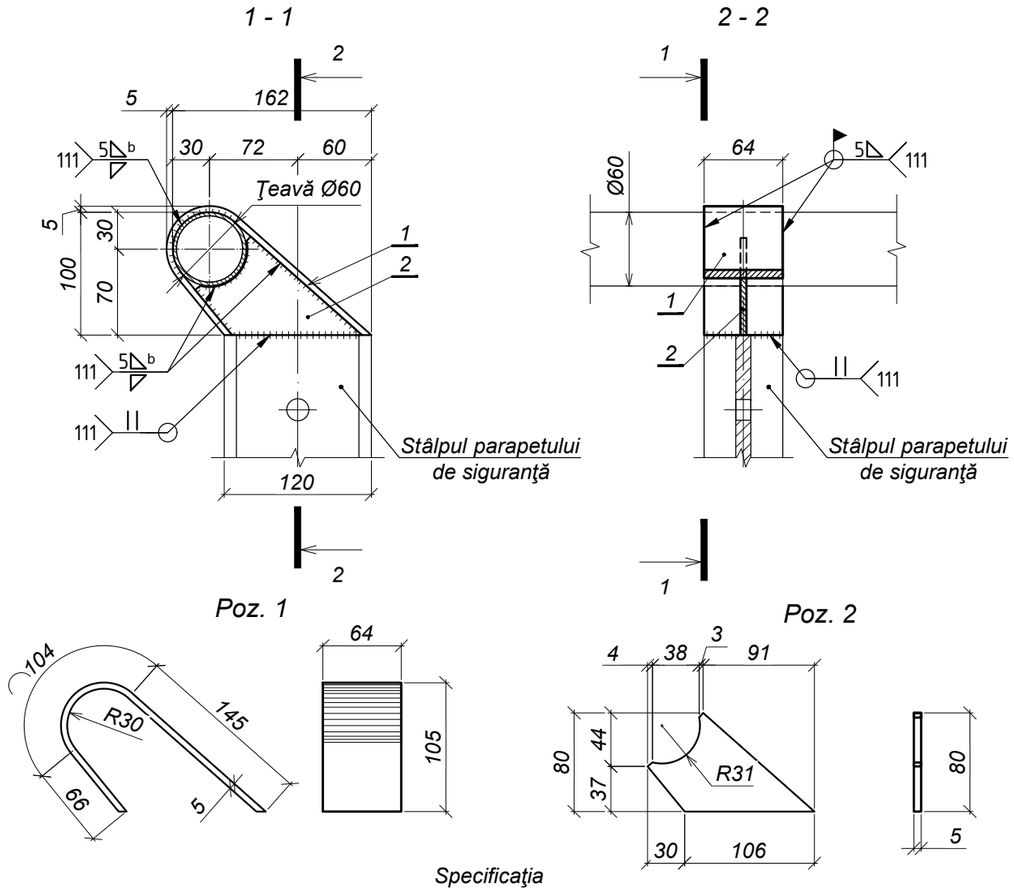

Specificaţia

Poziţia	Indicativ	Denumire	Cantitatea	Masa un., kg	Notă
	52 - LA - 00.07.00	Element de fixare a ţevii EF-1	1	1,2	
1	SM EN 10058:2019	Platbandă 5×64, S355J2 L=315	1	0,8	
2	SM EN 10058:2019	Platbandă 5×80, S355J2 L=136	1	0,4	

Notă:
1. Elementele de fixare a ţevii EF-1 vor fi protejate de coroziune conform cerinţelor SM EN ISO 12944-2:2018. Sistemul de protecţie anticorozivă este alcătuit din 3 straturi: grund epoxidic bicomponent bogat în zinc, h = 60 μm; strat intermediar de protecţie epoxidic bicomponent, h = 60 μm; strat de finisare acrilo-poliuretanic de înaltă performanţă, cu grad ridicat de luciu, h = 60 μm. Grosimea totală a sistemului de protecţie este de min 180 μm. Protecţia anticorozivă se aplică după sablarea suprafeţelor la gradul 2 de curăţire, conform SM EN ISO 12944.
2. Sudarea se execută conform SM EN ISO 9692-1:2015. Procedeele de sudare se execută conform SM SR EN ISO 4063:2023.

Schimb. nr. inv.	Semnătura şi data	Mod.	Nr.sec.	Planşa	Nr.doc.	Semnătura	Data	52 - LA - 00.07.00	Faza	Masa	Scara
								Element de fixare a ţevii EF-1	P.E.	1,2	1:5
		I.Ş.P.		Cecan A.			04.25		Planşa 1	Planşe 1	
		Verificat		Saranciuc I.			04.25	"INJPROIECT" S.R.L. Mun. CHIŞINĂU			
Nr. inv. orig.		Elaborat		Guştiuc A.			04.25				

Format A4

Panoul SP-1 şi SP-2

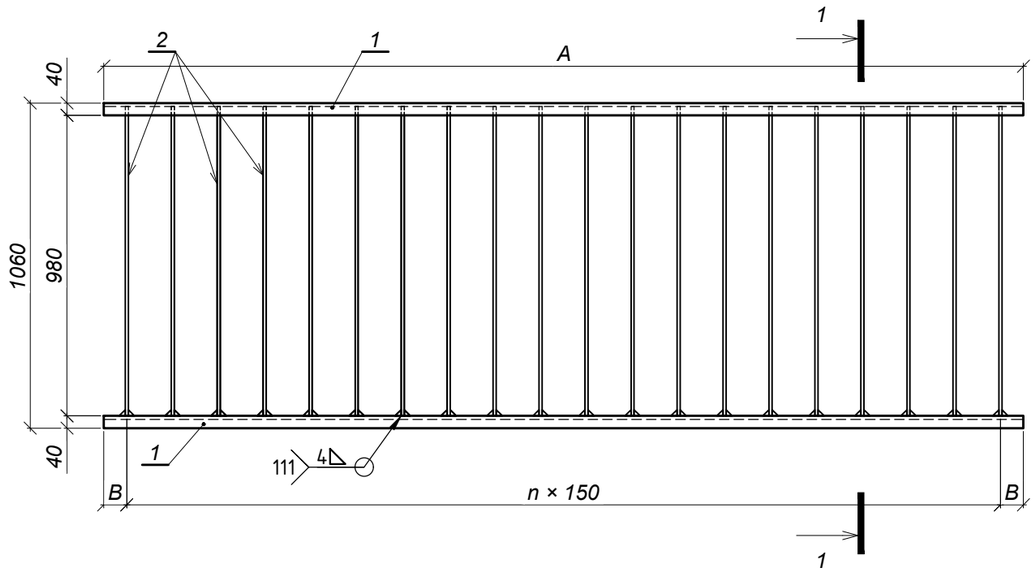

1 - 1

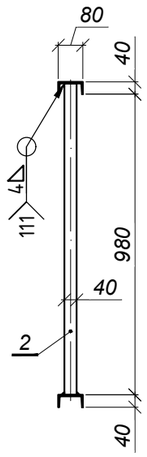

Panoul SP-3

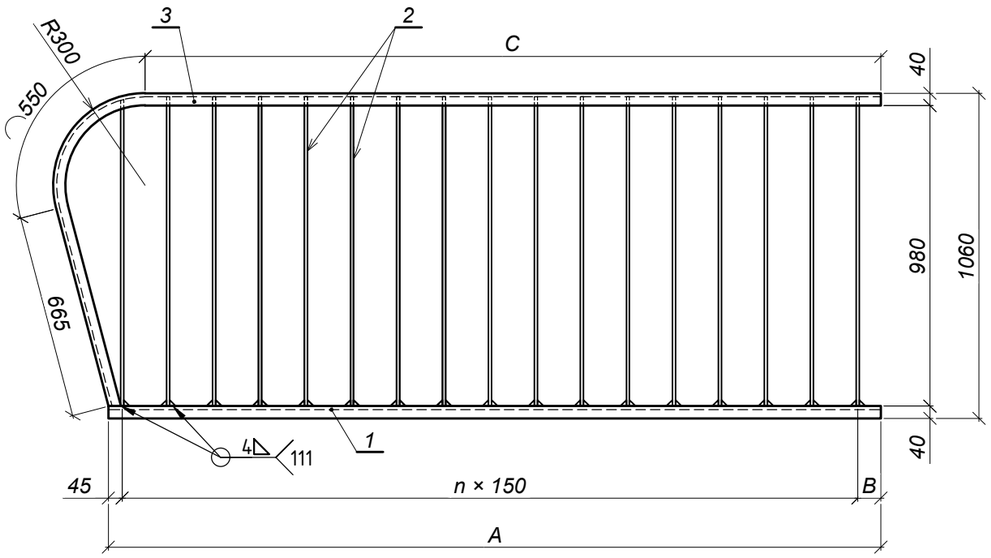

Specificaţia

Poziţia	Indicativ	Denumire		Cantitatea	Masa un., kg	Notă
	52 - LA - 00.08.00	Panoul SP-1		1	106,4	
1	SM EN 10279:2018	Profil UNP 80, S355J2	L=3000	2	21,2	
2	SM EN 10058:2019	Platbandă 10×40, S355J2	L=1015	20	3,2	
	52 - LA - 00.08.00 - 01	Panoul SP-2		1	85,2	
1	SM EN 10279:2018	Profil UNP 80, S355J2	L=2400	2	17,0	
2	SM EN 10058:2019	Platbandă 10×40, S355J2	L=1015	16	3,2	
	52 - LA - 00.08.00 - 02	Panoul SP-2		1	97,7	
1	SM EN 10279:2018	Profil UNP 80, S355J2	L=2520	1	17,8	
3	SM EN 10279:2018	Profil UNP 80, S355J2	L=3615	1	25,6	
2	SM EN 10058:2019	Platbandă 10×40, S355J2	L=1015	17	3,2	

Dimensiuni

Indicativ	Denumirea	A	B	n	C
52 - LA - 00.08.00	Panoul SP-1	3000	75	19	-
52 - LA - 00.08.00 - 01	Panoul SP-2	2400	75	15	-
52 - LA - 00.08.00 - 02	Panoul SP-3	2520	75	16	2400

Notă:

1. Panourile parapetului pietonal se execută conform cerințelor standardului SM EN 1090-2+A1:2024.
2. Sudarea se execută conform SM EN ISO 9692-1:2015.
   Procedeele de sudare se execută conform SM SR EN ISO 4063:2023.
3. Panourile parapetului pietonal sunt protejate anticoroziv prin vopsire la unitatea care uzinează parapetele, cu excepţia zonelor de îmbinare pe şantier care se protejează "in situ".
   Sistemul de protecţie anticorozivă este alcătuit din 3 straturi:
   grund epoxidic bicomponent bogat în zinc, h=60 μm;
   strat intermediar de protecţie epoxidic bicomponent, h=60 μm;
   strat de finisare acrilo-poliuretanic de înaltă performanţă, cu grad ridicat de luciu, cu durabilitate mare, h=60 μm;
   Grosimea totală a sistemului de protecţie este de min 180 μm.
   Protecţia anticorozivă se aplică după sablarea suprafeţelor la gradul 2 de curăţire, conform SM EN ISO 12944 şi CP E.04.03.-2005.
4. Culorea vopselei se va coordona împreună cu Investitorul.

Tabela pieselor

Poz.	Schiţă
3	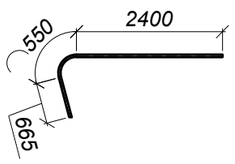

Mod.	Nr.sec.	Planşa	Nr.doc.	Semnătura	Data
I.Ş.P.		Cecan A.			04.25
Verificat		Saranciuc I.			04.25
Elaborat		Guştiuc A.			04.25

52 - LA - 00.08.00

Panoul parapetului pietonal
SP-1, SP-2 şi SP-3

Faza	Masa	Scara
P.E.	-	1:20
Planşa 1	Planşe 1	

"INJPROIECT" S.R.L.
Mun. CHIŞINĂU

Schimb. nr. inv.
Semnătura şi data
Nr. inv. orig.

Format A3

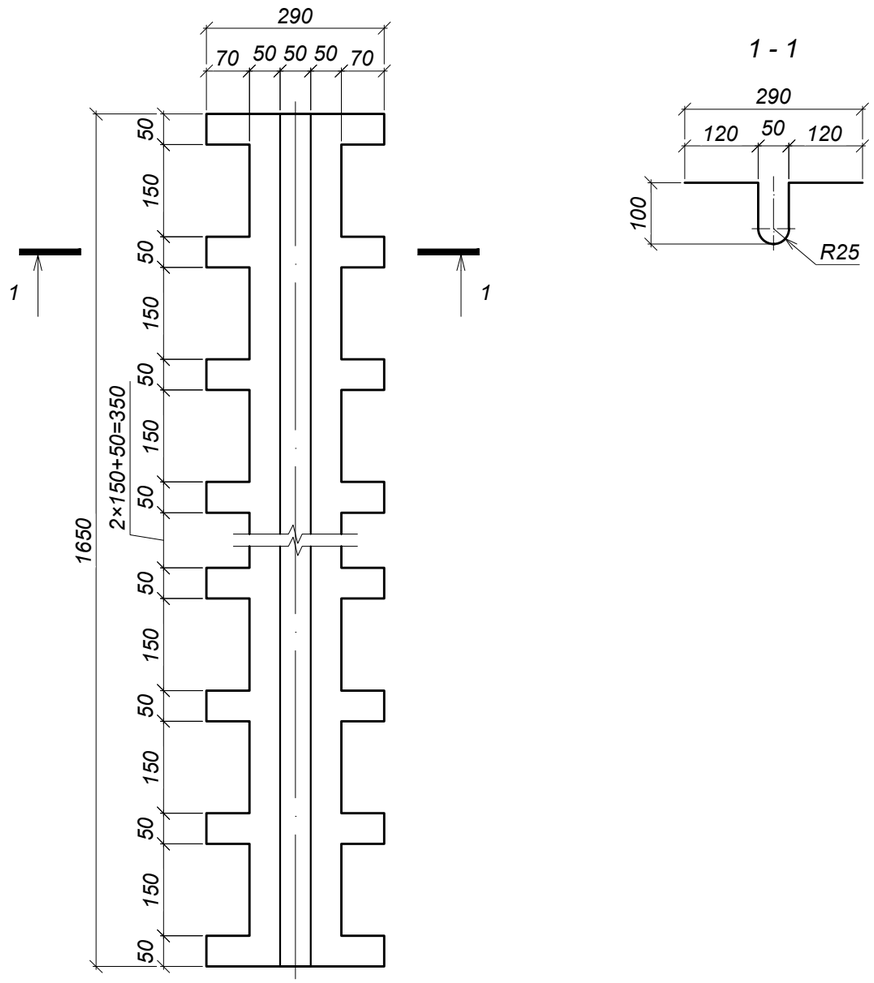

Specificaţia

Poziţia	Indicativ	Denumire	Cantitatea	Masa un., kg	Notă
	52 - LA - 00.09.00	Lira L-1	1	-	1,65 m
1	SM EN 1652:2015	Tablă din alamă CW508L - 1,2×470×1650	1	7,9	0,77 m²

Schimb. nr. inv.

Semnătura şi data

Mod.	Nr.sec.	Planşa	Nr.doc.	Semnătura	Data
I.Ş.P.		Cecan A.			04.25
Verificat		Saranciuc I.			04.25
Elaborat		Guştiuc A.			04.25

Nr. inv. orig.

52 - LA - 00.09.00

Lira L-1

Faza	Masa	Scara
P.E.	7,9	1:10

Planşa 1 Planşe 1

"INJPROIECT" S.R.L.
Mun. CHIŞINĂU

Format A4

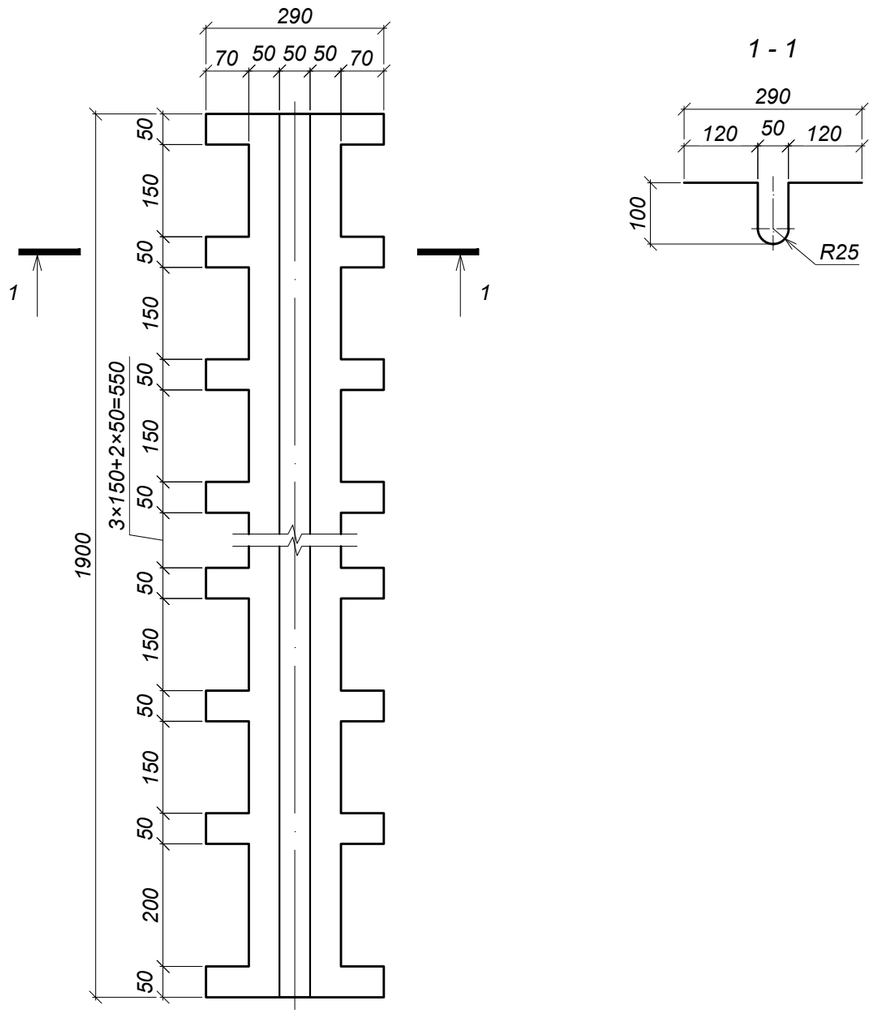

Specificaţia

Poziţia	Indicativ	Denumire	Cantitatea	Masa un., kg	Notă
	52 - LA - 00.10.00	Lira L-2	1	-	1,90 m
1	SM EN 1652:2015	Tablă din alamă CW508L - 1,2×470×1900	1	9,1	0,89 m²

Schimb. nr. inv.

Semnătura şi data

Mod.	Nr.sec.	Planşa	Nr.doc.	Semnătura	Data
I.Ş.P.		Cecan A.			04.25
Verificat		Saranciuc I.			04.25
Elaborat		Guştiuc A.			04.25

Nr. inv. orig.

52 - LA - 00.10.00

Lira L-2

Faza	Masa	Scara
P.E.	9,1	1:10

Planşa 1 Planşe 1

"INJPROIECT" S.R.L.
Mun. CHIŞINĂU

Format A4

Jgheabul J-1

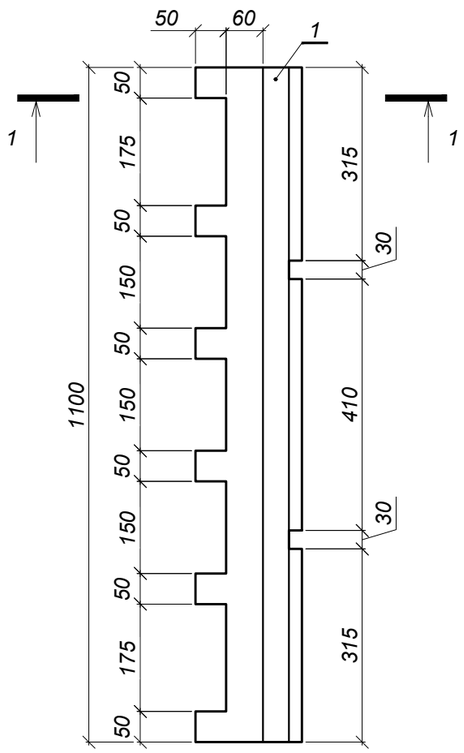

Jgheabul J-2

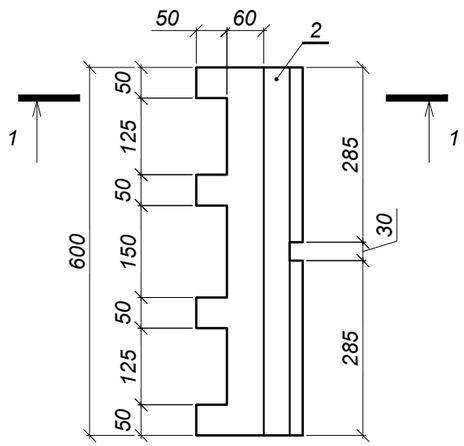

1 - 1 (1:2,5)

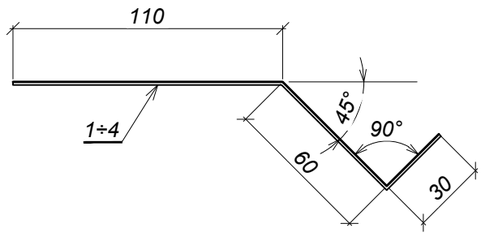

Jgheabul J-3

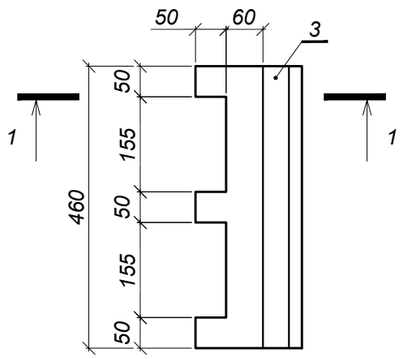

Jgheabul J-4

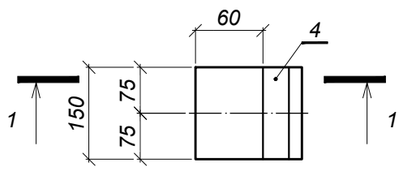

Specificaţia

Poziţia	Indicativ	Denumire	Cantitatea	Masa un., kg	Notă
	52 - LA - 00.11.00	Jgheab J-1	1	-	1,10 m
1	SM EN 1652:2015	Tablă din alamă CW508L - 1,2×200×1100	1	2,2	0,22 m²
	52 - LA - 00.11.00 - 01	Jgheab J-2	1	-	0,60 m
2	SM EN 1652:2015	Tablă din alamă CW508L - 1,2×200×600	1	1,2	0,12 m²
	52 - LA - 00.11.00 - 02	Jgheab J-3	1	-	0,46 m
3	SM EN 1652:2015	Tablă din alamă CW508L - 1,2×200×460	1	0,9	0,09 m²
	52 - LA - 00.11.00 - 03	Jgheab J-4	1	-	0,15 m
4	SM EN 1652:2015	Tablă din alamă CW508L - 1,2×200×150	1	0,3	0,03 m²

Schimb. nr. inv.

Semnătura şi data

Nr. inv. orig.

Mod.	Nr.sec.	Planşa	Nr.doc.	Semnătura	Data
I.Ş.P.		Cecan A.			04.25
Verificat		Saranciuc I.			04.25
Elaborat		Guştiuc A.			04.25

52 - LA - 00.11.00

Jgheab J-1, J-2, J-3 şi J-4

Faza	Masa	Scara
P.E.	-	1:10
Planşa 1	Planşe 1	

"INJPROIECT" S.R.L.
Mun. CHIŞINĂU

Format A3