08.9050.015

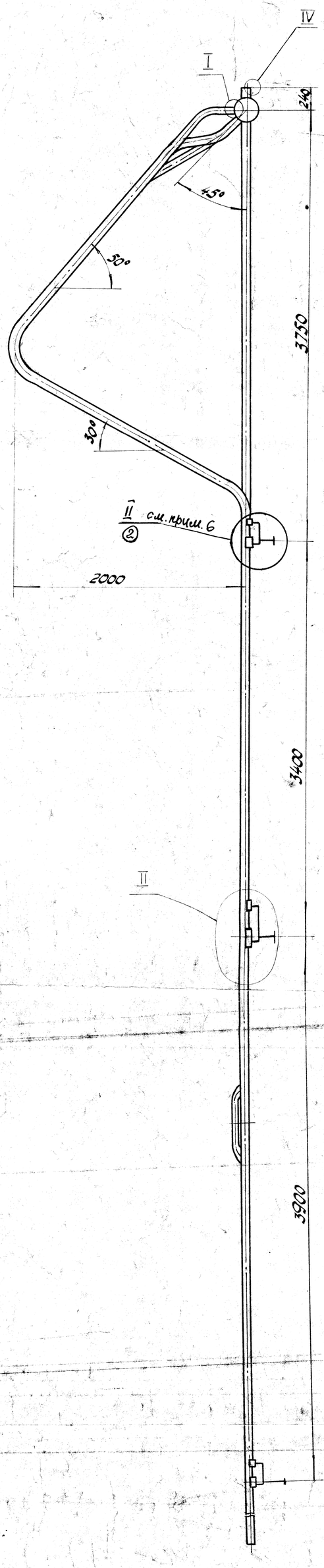

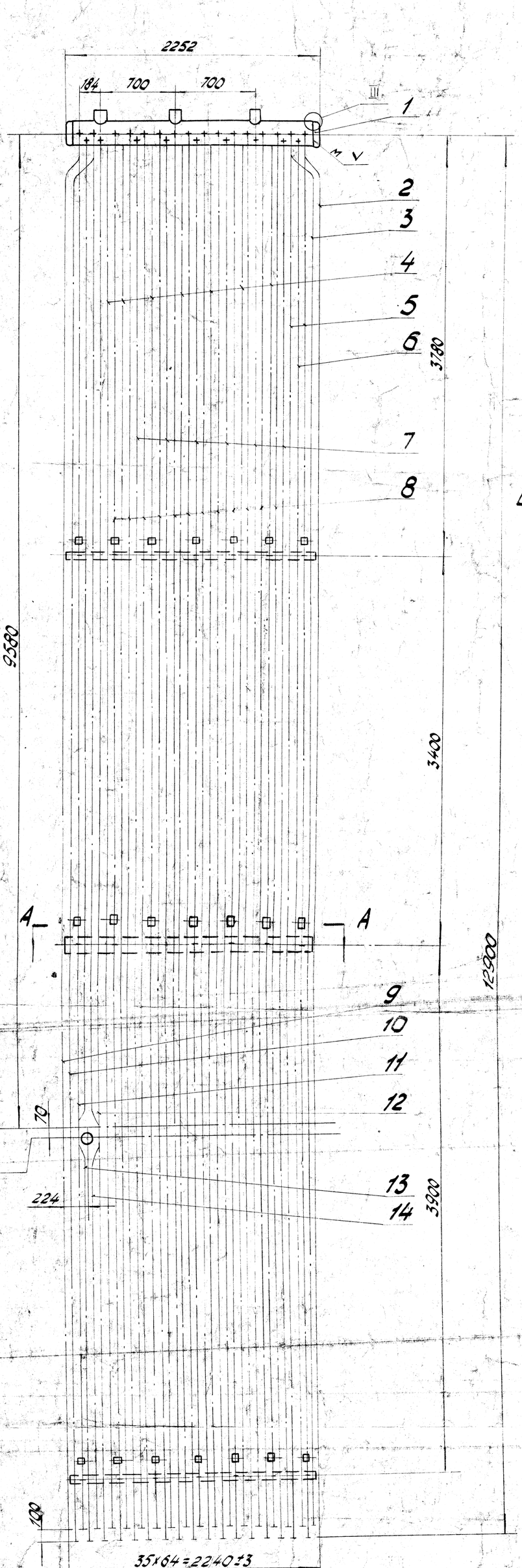

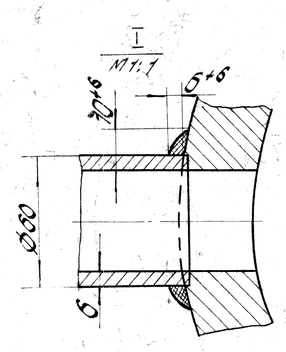

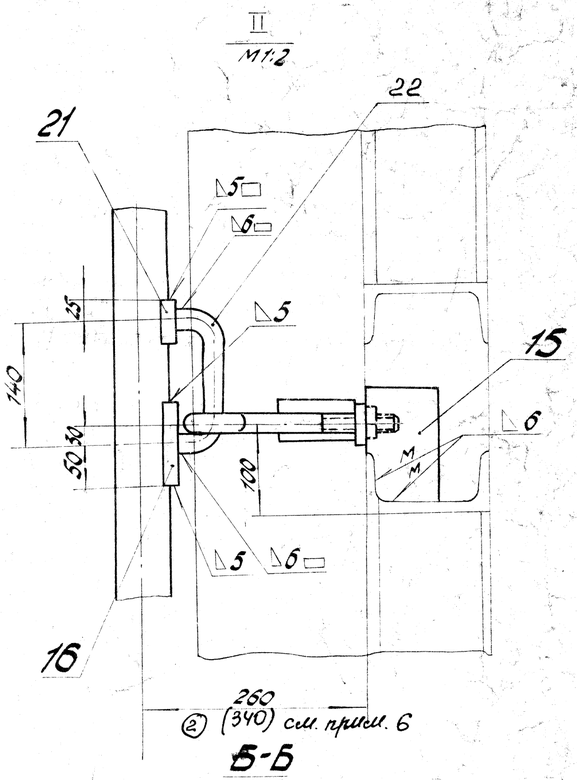

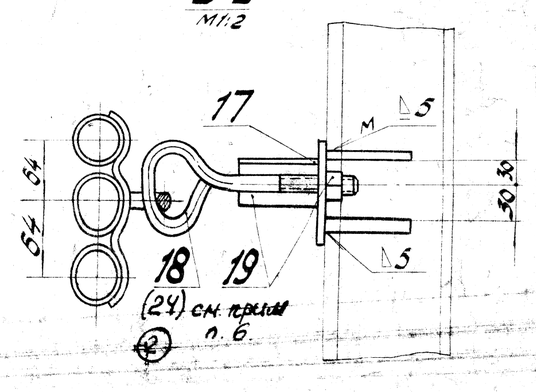

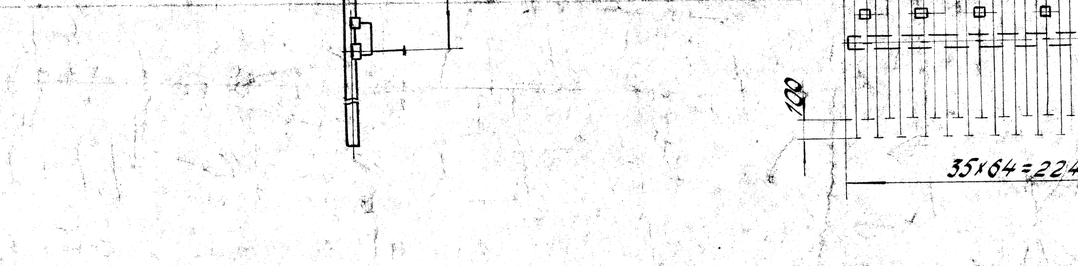

схема строповки блока

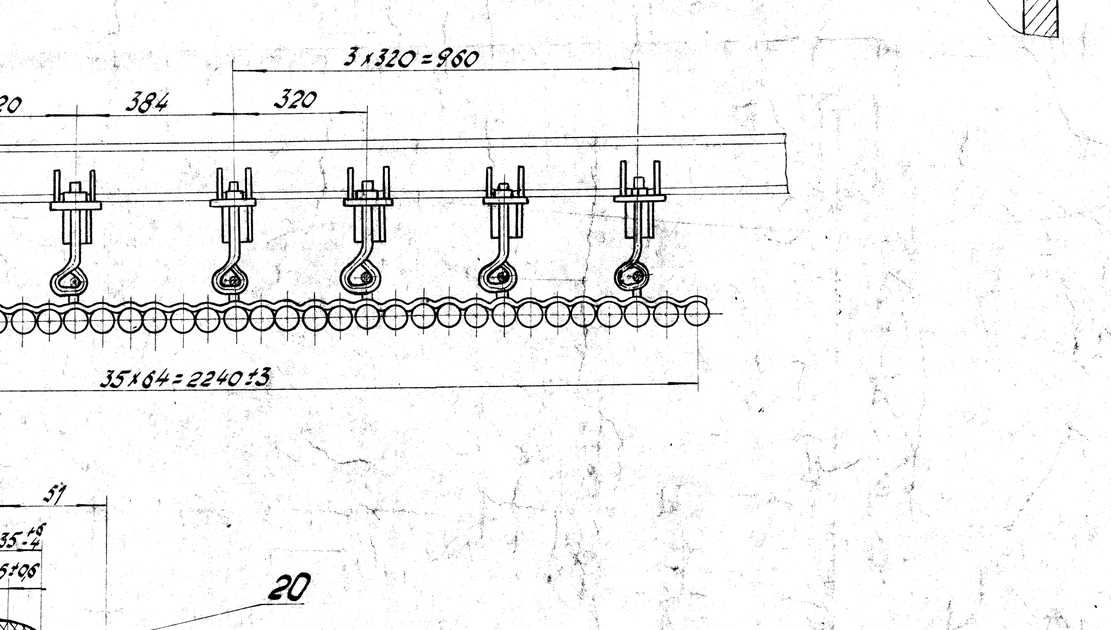

1. Блок изготовить по МРТУ 2402-02-63, с доп 1иг2
2. Гидравлическое испытание 195 кгс/см²
3. Кронштейн поз. 19 и косынки поз. 15 приварить так, чтобы обеспечить крайнее правое положение скобы поз. 22 в натяжном крюке (см. узел IV)
4. Донышко поз. 20 на заводе прихватить электросваркой в 4 точках. Окончательная приварка донышка производится на монтаже после стыковки верхнего блока с нижним.
5. Приварку одной змейки (поз. 16) вблизи монтажного стыка произвести только к трубам, на которых устанавливается скоба с последующей приваркой змейки по узлу II на монтаже.
6. Размер (340) и поз. (24) относятся к верхнему поясу крепления.

Поз.	Обозначение	Наименование	Кол.	Вес кг, 1 шт.	Вес кг, общ.	Материал (наим. марка, ГОСТ)	Примеч.
② 24	23Н-3020-69	Крючок натяжной М20 N2	4	8,18	8,26	Ст 3 кп	
		Вес заводского наплавленного металла 2,9 кг					
23	08.8560.002	Каркас жесткости	1	816	816	сборочный	К-558248
22	3Н-3021-69	Скоба Ø20 тип I	21	0,48	10,1	Ст 3 кп	
21	3Н-3022-69	Накладка	21	0,2	4,2	ВМСт 3 пс	
① 20	5041.01-48 стп 255-3Н-25141б	Донышко (D=222; d=163 ~~219×28~~)	1	11,0 10,8	11,0 10,8	20	
19	3Н-3017-69	Кронштейн	21	0,74	15,5	сборочный	
② 18	3Н-3020-69	Крючок натяжной М20 N1	14 2К	1	14 2К	Ст 3 кп	
17	0133Н2826-53	Гайка М20 / ОСТ 5915-62	21	0,064	1,34	10	
16	3Н-2323-58	Змейка 35	3	19,5	58,5	ВМСт 3 пс	
15	3Н-3016-69	Косынка	42	0,41	17,2	ВМСт 3 кп	
+ 14	08.2330.051-01	Труба 60×6	1	104	104	20	
+ 13	08.2330.050	Труба 60×6	1	121	121	20	
+ 12	08.2330.052-01	Труба 60×6	1	121	121	20	
+ 11	08.2330.049-01	Труба 60×6	1	104	104	20	
+ 10	08.2330.048	Труба 60×6	1	122	122	20	
+ 9	08.2330.047	Труба 60×6	1	121	121	20	
+ 8	08.2330.059-01	Труба 60×6	12	121	1452	20	
+ 7	08.2330.035-01	Труба 60×6	6	120	720	20	
+ 6	08.2330.044-01	Труба 60×6	1	120	120	20	
+ 5	08.2330.038-02	Труба 60×6	2	105	210	20	
+ 4	08.2330.038-01	Труба 60×6	7	104	728	20	
+ 3	08.2330.045	Труба 60×6	1	121	121	20	
+ 2	08.2330.046	Труба 60×6	1	121	121	20	
		Блок заднего экрана (см. дет. опись Д-21702) Вес = 4385					
1	08.1807.024	Коллектор 219×30	1	329	329	сборочный	
		Коллекторы (см. дет. опись Д-21700) Вес 329 кг					

Кишиневская ТЭЦ
Утверждается в производство
Директор
"20" 04 1971 г.

Изм.	Кол.	№ докум.	Подпись	Дата
2	6	КИ 677		3.1.72
1	1	К-И 709		15.12.75
Конструкт.		Зинцов		10.05.71
Проверил		Зинцов		
Нормоконтр.				
Нач. сект.		Зинцов		10.5.71

273 08.9050.015

Блок N3 заднего экрана

Вес, кг	4717
масштаб	1:25
Всего листов	1
Лист	1

Копировал Луговая Формат А5

Инв. № подл.	Подп. и дата	Взам. инв. №	Инв. № дубл.	Подп. и дата
6044	28.12.74			

71-02