hecht® power tools GG8000

TRANSLATION OF ORIGINAL INSTRUCTIONS FOR USE / ÜBERSETZUNG DER ORIGINAL BETRIEBSANLEITUNG / PŮVODNÍ NÁVOD K POUŽITÍ / PREKLAD ORIGINÁLNEHO MANUÁLU NA POUŽITIE / TŁUMACZENIE NA PODSTAWIE ORYGINALNEJ INSTRUKCJI OBSŁUGI / AZ EREDETI HASZNÁLATI ÚTMUTATÓ FORDÍTÁSA

EN GASOLINE GENERATOR

DE BENZIN STROMGENERATOR

CS GENERÁTOR EL. PROUDU

SK GENERÁTOR EL. PRÚDU

PL GENERATOR PRĄDU

HU BENZINMOTOROS ÁRAMFEJLESZTŐ

EN CONGRATULATIONS ON YOUR GREAT CHOICE. ON PURCHASING A QUALITY, TECHNICALLY ADVANCED PRODUCT. A PRODUCT BY HECHT.

Due to constant development and the need to adapt to the latest requirements of both EU directives and standards and national standards, technical and design changes can be made to the products. The photographs and drawings in this manual are for illustrative purposes only. (Pictures of another product may be used to explain a function.)
No claims or complaints related to this manual can be made (especially related to possible deviations from the data stated in it) if the product meets the conditions of all certifications and declarations and provides the function as stated and described in the manual and if the use of the product corresponds to intended purpose at the time of purchase.
The purpose of this manual is primarily to acquaint the operator with the principles of handling the product, with its assembly/installation, with safety rules during use, maintenance, storage and transport. The manual, which is an integral part of the product, must be kept in a safe place so that the necessary information can be found in the future. When passing the product to another person, it is necessary to pass on the manual as well.
If in doubt, contact the importer or the shop where the product was purchased.

DE WIR GRATULIEREN IHNEN ZU DIESER HERVORRAGENDEN WAHL. ZUM KAUF EINES QUALITATIVEN, TECHNISCH HOCHENTWICKELTEN PRODUKTS. EINEM PRODUKT DER MARKE HECHT.

In Anbetracht der ständigen Weiterentwicklung und der Notwendigkeit der Anpassung an die neuesten Anforderungen der Richtlinien und Normen der EU und die nationalen Normen können an den Produkten technische Änderungen und Designänderungen vorgenommen werden. Fotos und Zeichnungen in dieser Anleitung können nur illustrativen Charakter haben. (Zur Erläuterung der betreffenden Funktion können Abbildungen eines anderen Produkts verwendet worden sein.)
Es können keine Ansprüche und Reklamationen geltend gemacht werden, die mit dieser Anleitung zusammenhängen (insbesondere wenn diese mit möglichen Abweichungen von in dieser Anleitung angeführten Angaben zusammenhängen), wenn das Produkt die Bedingungen sämtlicher Zertifizierungen und Erklärungen erfüllt und die Funktionen so gewährt, wie in der Anleitung angegeben und beschrieben, und wenn die Benutzung des Produkts dem beim Kauf beabsichtigten Zweck entspricht.
Diese Anleitung hat den Zweck, vor allem den Bediener mit den Grundsätzen des Umgangs mit dem Produkt, mit dessen Montage / Zusammenbau, mit den Sicherheitsregeln bei der Benutzung, der Wartung, der Lagerung und dem Transport vertraut zu machen. Die Anleitung, die ein untrennbarer Bestandteil des Produkts ist, muss gut aufbewahrt werden, damit es möglich ist in der Zukunft benötigte Informationen nachzuschlagen. Bei der Übergabe des Produkts an eine andere Person muss auch diese Gebrauchsanleitung übergeben werden.
Kontaktieren Sie im Falle von Unklarheiten die nächste HECHT-Verkaufsstelle – den Gartenspezialisten – oder wenden Sie sich an die Verkaufsstelle, in der das Produkt gekauft wurde.

CS BLAHOPŘEJEME VÁM KE SKVĚLÉ VOLBĚ. K NÁKUPU KVALITNÍHO, TECHNICKY VYSPĚLÉHO VÝROBKU. VÝROBKU ZNAČKY HECHT.

Vzhledem ke stálému vývoji a k nutnosti přizpůsobování se nejnovějším požadavkům směrnic a norem EU i norem národních mohou být na výrobcích prováděny technické a designové změny. Fotografie a nákresy v tomto návodu mohou být pouze ilustrativního charakteru. (K vysvětlení dané funkce mohou být použity obrázky jiného výrobku.)
Nelze uplatňovat jakékoli nároky a reklamace související s tímto návodem (zejména pak související s možnými odchylkami od údajů v něm uvedených), pokud výrobek splňuje podmínky veškerých certifikací a prohlášení a poskytuje funkci tak, jak je uvedeno a popsáno v návodu, a pokud použití výrobku odpovídá zamýšlenému účelu při koupi.
Tento návod má za účel především seznámit obsluhu se zásadami zacházení s výrobkem, s jeho montáží/sestavením, s bezpečnostními pravidly při používání, údržbě, skladování a přepravě. Návod, který je nedílnou součástí výrobku, je nutné dobře uschovat, aby bylo možné v budoucnu dohledat potřebné informace. Při předání produktu další osobě je nutné předat i tento návod k použití.
V případě nejasností kontaktujte nejbližší prodejnu HECHT – specialista na zahradu nebo se obraťte na prodejnu, ve které byl výrobek zakoupen.

SK GRATULUJEME VÁM KU SKVELEJ VOĽBE. K NÁKUPU KVALITNÉHO, TECHNICKY VYSPELÉHO VÝROBKU. VÝROBKU ZNAČKY HECHT.

Vzhľadom k stálemu vývoju a k nutnosti prispôsobovania sa najnovším požiadavkám smerníc a noriem EÚ aj národných noriem môžu byť na výrobkoch vykonávané technické a dizajnové zmeny. Fotografie a nákresy v tomto návode môžu byť len ilustračného charakteru. (Na vysvetlenie danej funkcie môžu byť použité obrázky iného výrobku.)
Nemožno uplatňovať akékoľvek nároky a reklamácie súvisiace s týmto návodom (najmä potom súvisiace s možnými odchýlkami od údajov v ňom uvedených), ak výrobok spĺňa podmienky všetkých certifikácií a vyhlásení a poskytuje funkciu tak, ako je uvedené a popísané v návode, a ak použitie výrobku zodpovedá zamýšľanému účelu pri kúpe.
Tento návod má za účel predovšetkým zoznámiť obsluhu so zásadami zaobchádzania s výrobkom, s jeho montážou/zostavením, s bezpečnostnými pravidlami pri používaní, údržbe, skladovaní a preprave. Návod, ktorý je neoddeliteľnou súčasťou výrobku, je nutné dobre uschovať, aby bolo možné v budúcnosti dohľadať potrebné informácie. Pri odovzdaní produktu ďalšej osobe je nutné odovzdať aj tento návod na použitie.
V prípade nejasností kontaktujte najbližšiu predajňu HECHT – špecialista na záhradu alebo sa obráťte na predajňu, v ktorej bol výrobok zakúpený.

PL GRATULUJEMY ŚWIETNEGO WYBORU. ZAKUPU PRODUKTU WYSOKIEJ JAKOŚCI I ZAAWANSOWANEGO TECHNICZNIE. PRODUKTU MARKI HECHT.

W związku z ciągłym rozwojem i koniecznością dostosowywania się do najnowszych wymogów dyrektyw i norm UE, jak również norm krajowych produkty mogą być modyfikowane technicznie oraz wyglądowo. Zdjęcia i szkice w niniejszej instrukcji mogą mieć charakter wyłącznie ilustracyjny. (Do wyjaśnienia danej funkcji mogły zostać użyte rysunki innego produktu).
Nie można dochodzić żadnych roszczeń i reklamacji związanych z niniejszą instrukcją (zwłaszcza związanych z możliwymi odstępstwami od danych w niej zawartych), jeśli produkt spełnia wymagania wszelkich certyfikacji i zapewnia działanie tak, jak opisano w instrukcji i jeśli użytkowanie produktu spełnia przeznaczenie zakup.
Celem niniejszej instrukcji jest zapoznanie użytkownika z zasadami pracy z produktem, z jego montażem/złożeniem, z zasadami bezpieczeństwa podczas użytkowania, konserwacji, przechowywania i transportu. Instrukcję, która jest nierozłączną częścią produktu, należy dobrze schować, by w przyszłości można było odszukać potrzebne informacje. Podczas przekazania produktu kolejnej osobie należy przekazać również niniejszą instrukcję obsługi.
W razie wątpliwości skontaktuj się z najbliższym sklepem HECHT – specjalista ogrodnictwa lub zwróć się do sklepu, w którym zakupiłeś produkt.

HU GRATULÁLUNK ÖNNEK A REMEK VÁLASZTÁSHOZ, HOGY MINŐSÉGI, FEJLETT TECHNOLÓGIÁT ALKALMAZÓ TERMÉKET VÁSÁROLT. A HECHT MÁRKA TERMÉKÉT.

A folyamatos fejlesztés és az EU irányelvek és szabványok, valamint a nemzeti szabványok legújabb követelményeinek való megfelelés szükségessége miatt lehetséges, hogy műszaki és tervezési változtatásokat hajtunk végre a termékeken. A kézikönyvben található fényképek és rajzok csak szemléltető célokat szolgálnak. (Az egyes funkciók magyarázatára más termék képei is felhasználhatók.)
A jelen kézikönyvvel kapcsolatban nem lehet panaszt és követelést benyújtani (különösen a benne szereplő adatoktól való esetleges eltérésekkel kapcsolatban), ha a termék megfelel az összes tanúsítás és nyilatkozat feltételeinek, és a kézikönyvben ábrázolt és leírt funkciót biztosítja, és ha a termék rendltetése és használata megfelel a vásárláskori elvárásoknak.
A kézikönyv célja elsősorban a kezelő megismertetése a termék használatának alapelveivel, annak összeszerelésével / összállításával, a használatra, karbantartásra, tárolásra és szállításra vonatkozó biztonsági szabályokkal. Az útmutatót, amelyek a termék szerves részét képezik, biztonságos helyen kell tartani, hogy a jövőben megtalálják a szükséges információkat. Amikor a terméket másnak adja át, át kell adnia ezt használati útmutatót is.
Ha kétségei vannak, vegye fel a kapcsolatot a legközelebbi HECHT - a kertek mestere márkabolttal, vagy vegye fel a kapcsolatot azzal a bolttal, ahol a terméket vásárolta.

EN Before the first operation, please read the owner's manual carefully!
DE Lesen Sie bitte vor der ersten Inbetriebnahme die Betriebsanleitung sorgfältig!
CS Před prvním uvedením do provozu si prosím pozorně přečtěte tento návod k obsluze!
SK Pred prvým uvedením do prevádzky si prosím pozorne prečítajte návod na obsluhu!
PL Przed pierwszym użyciem należy dokładnie przeczytać instrukcję obsługi!
HU A készülék első üzembe helyezése előtt figyelmesen olvassa el ezt a használati útmutatót!

ENGLISH

SAFETY SYMBOLS 4
SPARE PARTS 9
SPECIFICATIONS 10
RECOMMENDED ACCESSORIES 13
PRODUCT DESCRIPTION 14
ILLUSTRATED GUIDE 17
OUTPUTS OF THE SELECTED RANGE OF DEVICES 21
MANUAL FOR USE 23
TRANSLATION OF EU/EC DECLARATION OF CONFORMITY 48
CONFIRMATION OF FAMILIARITY WITH THE OPERATION OF THE DEVICE 51

DEUTSCH

SICHERHEITSSYMBOLE 4
ERSATZTEILE 9
TECHNISCHE DATEN 10
EMPFOHLENES ZUBEHÖR 13
PRODUKTBESCHREIBUNG 14
ILLUSTRIERTER LEITFADEN 17
AUSGÄNGE DES AUSGEWÄHLTEN GERÄTES21
ÜBERSETZUNG DER EU/ EG-KONFORMITÄTSERKLÄRUNG 48

ČESKY

BEZPEČNOSTNÍ SYMBOLY 4
NÁHRADNÍ DÍLY 9
SPECIFIKACE 10
DOPORUČENÉ PŘÍSLUŠENSTVÍ 13
POPIS PRODUKTU 14
OBRAZOVÁ PŘÍLOHA 17
PŘÍKONY VYBRANÉHO SORTIMENTU ZAŘÍZENÍ 21
EU/ES PROHLÁŠENÍ O SHODĚ 48
POTVRZENÍ O SEZNÁMENÍ SE S OBSLUHOU ZAŘÍZENÍ 51

SLOVENSKY

BEZPEČNOSTNÉ SYMBOLY 4
NÁHRADNÉ DIELY 9
ŠPECIFIKÁCIA 10
DOPORUČENÉ PRÍSLUŠENSTVO 13
POPIS PRODUKTU 14
OBRAZOVÁ PRÍLOHA 17
PRÍKONY VYBRANÉHO SORTIMENTU ZARIADENIA 21
PREKLAD EÚ/ES VYHLÁSENIE O ZHODE 48
POTVRDENIE O ZOZNÁMENÍ SA S OBSLUHOU ZARIADENIA 51

POLSKI

SYMBOLE BEZPIECZEŃSTWA 4
CZĘŚCI ZAMIENNE 9
DANE TECHNICZNE 10
ZALECANE WYPOSAŻENIE 13
OPIS PRODUKTU 14
ZAŁĄCZNIK ZDJĘCIE 17
MOC WYBRANEGO SORTYMENTU URZĄDZEŃE 21
TŁUMACZENIE DEKLARACJI ZGODNOŚCI UE/ WE 48
POTWIERDZENIE ZAPOZNANIA SIĘ Z EKSPLOATACJĄ URZĄDZENIA 51

MAGYAR

JELEK A GÉPEN 4
PÓTALKATRÉSZEK 9
SPECIFIKÁCIÓ 10
AJÁNLOTT TARTOZÉKOK 13
A TERMÉK RÉSZEI 14
ÁBRÁS ÚTMUTATÓ 17
A KIVÁLASZTOTT BERENDEZÉSEK TELJESÍTMÉNYE 21
EU/EK MEGFELELŐSÉGI NYILATKOZAT FORDÍTÁSA 48
A GÉP ÁTVÉTELÉNEK ÉS BEMUTATÁSÁNAK AZ IGAZOLÁSA 51

SAFETY SYMBOLS / SICHERHEITSSYMBOLE / BEZPEČNOSTNÍ SYMBOLY / BEZPEČNOSTNÉ SYMBOLY / SYMBOLE BEZPIECZEŃSTWA / JELEK A GÉPEN

	EN SK	DE PL	CS HU
	The product must be operated with extreme caution. The safety symbols on the labels affixed to the product indicate the type of hazard and remind you of preventive safety precautions. The correct interpretation of these symbols will make the product safer and easier to use. Study the following table and learn their meaning.	Das Produkt muss mit höchster Vorsicht betrieben werden. Die Sicherheitssymbole auf den Aufklebern, mit denen das Produkt versehen ist, verweisen auf die Gefahrenart und erinnern an die präventiven Sicherheitsgrundsätze. Die richtige Interpretation dieser Symbole ermöglicht Ihnen eine sicherere und einfachere Benutzung. Studieren Sie die folgende Tabelle und erlernen Sie deren Bedeutung.	Produkt musí být provozován s nejvyšší opatrností. Bezpečnostní symboly na samolepkách, kterými je produkt opatřen, upozorňují na druh nebezpečí a připomínají preventivní bezpečnostní zásady. Správná interpretace těchto symbolů Vám umožní bezpečnější a snazší používání. Prostudujte si následující tabulku a naučte se jejich význam.
	Produkt musí byť prevádzkovaný s najvyššou opatrnosťou. Bezpečnostné symboly na samolepkách, ktorými je produkt opatrený, upozorňujú na druh nebezpečenstva a pripomínajú preventívne bezpečnostné zásady. Správna interpretácia týchto symbolov Vám umožní bezpečnejšie a jednoduchšie používanie. Preštudujte si nasledujúcu tabuľku a naučte sa ich význam.	Produkt musi być użytkowany z najwyższą ostrożnością. Znaki bezpieczeństwa na naklejkach, które są naklejone na produkcie, wskazują na rodzaj ryzyka i przypominają o prewencyjnych zasadach bezpieczeństwa. Właściwa interpretacja tych symboli umożliwi bezpieczniejsze i łatwiejsze użytkowanie. Zapoznaj się z poniższą tabelką i naucz się ich znaczenia.	A terméket nagyon óvatosan kell üzemeltetni. A termékre flragasztott matricákon található biztonsági szimbólumok figyelmeztetnek a veszély típusára és emlékeztetnek a megelőző biztonsági intézkedésekre. Ezen szimbólumok helyes értelmezése leherővé teszi a termék biztonságosabb és könnyebb használatát. Nézze át az alábbi táblázatot és tanulja meg a jelentésüket.
	Stickers and safety labels are an integral part of the product. Therefore, under no circumstances should they be removed; kept them visible and clean. Replace with new ones if they are missing or damaged or no longer legible.	Die Aufkleber und die Sicherheitsschilder sind ein untrennbarer Bestandteil des Produkts. Entfernen Sie diese daher unter keinen Umständen, halten Sie diese sichtbar und sauber. Ersetzen Sie diese durch neue, wenn sie fehlen oder beschädigt bzw. unleserlich sind.	Samolepky a bezpečnostní štítky jsou nedílnou součástí výrobku. Proto je za žádných okolností neodstraňujte, udržujte je viditelné a čisté. Nahraďte je novými, pokud chybí nebo jsou poškozené či již nečitelné.
	Samolepky a bezpečnostné štítky sú neoddeliteľnou súčasťou výrobku. Preto ich za žiadnych okolností neodstraňujte, udržujte ich viditeľné a čisté. Nahraďte ich novými, ak chýbajú alebo sú poškodené či nečitateľné.	Naklejki i etykiety są nieodłączną częścią produktu. Dlatego pod żadnym pozorem ich nie usuwaj, zapewnij ich dobrą widoczność i czystość. Zastąp je nowymi, jeśli ich brakuje, są uszkodzone albo już nieczytelne.	A matricák és biztonsági címkék a termék szerves részét képezik. Ezért azokat semmilyen körülmények között nem szabad eltávolítani, láthatóan és tisztán kell tartani őket. Cserélje ki őket, ha hiányoznak vagy sérültek, vagy már nem olvashatók.
⚠	General warning sign	Allgemeines Warnzeichen	Obecná výstražná značka
	Všeobecné výstražné znamenie	Ogólny znak ostrzegawczy	Általános figyelmeztető jelzések

	EN SK	DE PL	CS HU
	Read the instruction manual.	Lesen Sie die Betriebsanleitung	Čtěte návod na použití.
	Čítajte návod na obsluhu.	Proszę przeczytać instrukcję obsługi.	Olvassa el a használati útmutatót!
	Keep hands away from the moving parts of the machine.	Halten Hände weg von den beweglichen Teilen der Maschine.	Udržujte ruce v bezpečné vzdálenosti od pohybujících se částí stroje.
	Udržujte ruky v bezpečnej vzdialenosti od pohybujúcich sa častí stroja.	Trzymaj ręce z dala od ruchomych części urządzenia.	A kezét tartsa biztonságos távolságban az áramfejlesztő mozgó részeitől.
	Use ear protection.	Tragen Sie Gehörschutz.	Používejte ochranu sluchu!
	Používajte ochranu sluchu!	Noś ochronę słuchu!	Munka közben használjon fülvédőt.
	Attention! Dangerous voltage!	Achtung! Gefährliche Spannung!	Pozor! Nebezpečné napětí!
	Pozor! Nebezpečné napätie!	Uwaga! Niebezpieczne napięcie!	Figyelem! Veszélyes feszültség!
	Generator produces dangerous voltage. Failure to isolate generator from power utility can result in death or injury to electric utility workers due to backfeed of electrical energy.	Generator erzeugt gefährliche Spannung. Der Kontakt mit einen stromführenden Leiter kann zum Tod oder zu schweren Verletzungen führen.	Generátor vytváří nebezpečné napětí. Kontakt s elektrickým vodičem pod napětím může mít za následek smrt nebo těžké zranění.
	Generátor vytvára nebezpečné napätie. Kontakt s elektrickým vodičom pod napätím môže mať za následok smrť alebo ťažké zranenie.	Generator wytwarza niebezpieczane napięcie. Zetknięcie z przewodami elektrycznymi pod napięciem może prowadzić do śmierci lub poważnego uszkodzenia ciała.	Az áramfejlesztő veszélyes feszültséget hoz létre. A feszültség alatt lévő elektromos vezetővel való érintkezés súlyos sérüléseket, vagy halált okozhat.
	The fuel is extremely inflammable, before refilling please leave the engine cooling down for aprox. 15 minutes.	Kraftstoff ist extrem feuergefährlich, lassen Sie vor dem Kraftstoffauffüllen den Motor etwa 15 Minuten abkühlen.	Palivo je extrémně hořlavé, před doplněním paliva nechte motor asi 15 minut vychladnout.
	Palivo je extrémne horľavé, pred doplnením paliva nechajte motor asi 15 minút vychladnúť.	Paliwo jest ekstremalnie łatwopalne, przed uzupełnieniem paliwa pozostawić silnik przez około 15 minut wystygnąć!	Az üzemanyag rendkívül gyúlékony, a betöltés előtt a motort hagyja 15 percig hűlni.
	Attention! Kickback!	Achtung! Rückschlag	Pozor! Zpětný ráz!
	Pozor! Spätný ráz!	Uwaga! Uderzenie wsteczne!	Figyelem! Visszarúgás veszélye!
	Disconnect the ignition key before carrying out any repair or maintenance work.	Vor der Durchführung jeglicher Wartungsarbeiten an der Maschine, stoppen Sie den Motor und ziehen Sie den Schlüssel aus der Zündung aus.	Před prováděním jakékoliv údržby vypněte motor a vyjměte klíček ze zapalování.
	Pred vykonávaním akejkoľvek údržby vypnite motor a vyberte kľúč zo zapaľovania.	Wyjmij kluczyk ze stacyjki zanim rozpoczniesz jakiekolwiek prace naprawcze lub konserwacyjne.	Bármilyen karbantartási munka megkezdése előtt állítsa le a motort és vegye ki a kulcsot.
	Keep other people and domestic animals at a safe distance.	Halten Sie andere Personen und Haustieren in einem sicheren Abstand.	Udržujte osoby a domácí zvířata v bezpečné vzdálenosti.
	Udržujte osoby a domáce zvieratá v bezpečnej vzdialenosti.	Osoby i zwierzęta domowe muszą przebywać w bezpiecznej odległości.	A gyerekeket és a háziállatokat tartsa biztonságos távolságban.

	EN SK	DE PL	CS HU
	Do not use this product in the rain or leave outdoors while it is raining.	Verwenden Sie das Gerät nicht im Regen oder bei Feuchtigkeit und lassen Sie es nicht im Freien stehen, wenn es regnet.	Nepoužívejte tento přístroj v dešti, ani nenechávejte venku, pokud prší.
	Nepoužívajte tento prístroj v daždi, ani nenechávajte vonku, pokiaľ prší.	Nie używaj tego urządzenia w deszczu i nie pozostawiaj go na, zewnątrz, gdy pada deszcz.	A készüléket esőben ne használja és ne hagyja az esőn.
	Do not connect the generator to the mains or to the public network.	Verbinden Sie den Generator nicht mit dem Stromnetz oder mit dem öffentlichen Stromnetz	Nepřipojujte generátor k rozvodu elektřiny nebo do veřejné sítě.
	Nepripájajte generátor na rozvod elektriny alebo do verejnej siete.	Nie wolno podłączać generatora do sieci elektrycznej lub sieci publicznej.	Ne csatlakoztassa az áramfejlesztőt elektromos hálózatba.
	Exhaust gas contains poisonous carbon monoxide.	Motorabgase enthalten giftiges Kohlenmonoxyd.	Výfukové plyny obsahují jedovatý kysličník uhelnatý.
	Výfukové plyny obsahujú jedovatý oxid uhoľnatý.	Spaliny zawierają trujący tlenek węgla.	A kipufogógázok mérgező szén-monoxidot tartalmaznak.
	Risk of explosion! Do not top up with fuel with engine running.	Explosionsgefahr! Kein Nachfüllen mit Kraftstoff mit laufendem Motor.	Nebezpečí výbuchu! Pohonné hmoty je zakázáno doplňovat pokud je motor v chodu.
	Nebezpečenstvo výbuchu! Pohonné hmoty sa nesmú doplňovať pri bežiacom motore!	Niebezpieczeństwo wybuchu! Nie wolno uzupełniać paliwa, gdy silnik jest uruchomiony.	Ez baleset- és robbanásveszélyes! Működő motor mellett az üzemanyagot betölteni tilos!
	Attention toxic fumes!	Achtung! Giftige Dämpfe!	Pozor toxické výpary!
	Pozor toxické výpary!	Uwaga na toksyczne opary!	Figyelem! Toxikus gőzök!
	Petrol is a fire hazard and can explode. Smoking and open fire are prohibited.	Benzin ist feuergefährlich und kann explodieren. Rauchen und offenes Feuer sind verboten.	Benzín je hořlavina a může explodovat. Kouření a používání otevřeného ohně je zakázáno.
	Benzín je horľavina a môže explodovať. Fajčenie a používanie otvoreného ohňa je zakázané.	Benzyna jest łatwopalna i może eksplodować. Palenie i używanie otwartego ognia jest zabronione.	A benzin gyúlékony és robbanékony anyag. Dohányzás és nyílt láng használata tilos!
	Warning! Do not use the appliance in closed or poorly ventilated environments. Risk of breathing in toxic gases!	Warnung! Verwenden Sie nicht das Gerät in geschlossenen oder schlecht belüfteten Räumen. Risiko des Einatmens giftiger Gase!	Pozor! Nepoužívejte stroj v uzavřených nebo špatně větraných prostorách!! Nebezpečí otravy.
	Pozor! Nepoužívajte stroj v uzavretých priestoroch!! Nebezpečenstvo otravy!	Uwaga! Nie należy używać urządzenia w miejscach zamkniętych lub mało wentylowanych! Grozi ryzyko zatrucia.	Figyelem! A gépet zárt, vagy rosszul szellőztetett helyiségben ne használja. Fulladás veszélye!
	Risk of burns. Keep safety distance from hot parts of the machine.	Achtung heiße Flächen, Verbrennungs-gefahr!	Riziko popálenin. Udržujte bezpečnou vzdálenost od horkých částí stroje.
	Riziko popálenín. Udržujte bezpečnú vzdialenosť od horúcich častí stroja.	Ryzyko poparzenia. Zachowuj bezpieczną odległość od gorących części urządzenia.	Égési sérülés veszélye! Tartózkodjon biztonságos távolságra a gép forró részeitől.

EN SK	DE PL	CS HU
Disconnect the spark plug before performing any service on the machine.	Bevor die Reparatur, den Motor abstellen und trennen Sie wecken Stecker.	Před prací na stroji vypněte motor a odpojte kabel svíčky!
Pred pracou na stroji vypnite motor a odpojte kábel sviečky!	Przed rozpoczęciem pracy przy urządzeniu, wyłączyć silnik i odłączyć przewód świecy zapłonowej!	A gép javításakor kapcsolja ki a motort s vegye le a gyertyáról a kábelt!
Recoil starter symbol	Manueller Start	Ruční startování
Ručné štartovanie	Start manualny	Kézi indítás
Choke symbol	Choke	Sytič
Sýtič	Ssanie	Szívató
Do not discard electrical appliances with household waste.	Elektrische Geräte gehören nicht in den Hausmüll.	Elektrické přístroje nepatří do domovního odpadu.
Elektrické prístroje nepatria do domového odpadu.	Urządzenia elektryczne nie należą do kategorii odpadów bytowych.	Az elektromos készüléket a háztartási hulladékok közé dobni tilos!
Grounding symbol	Erdungssymbol	Symbol uzemnění
Symbol uzemnenia	Symbol uziemienia	Földelés jele
Check the oil level before use. Refill if necessary.	Kontrollieren Sie den Ölstand vor jeder Benutzung und füllen Sie wenn notwendig nach.	Před použitím stroje zkontrolujte mazací olej a v případě potřeby ho dolijte.
Pred použitím stroja skontrolujte mazací olej a v prípade potreby ho dolejte.	Przed użyciem urządzenia, sprawdź stan oleju smarującego, i uzupełnij go w razie potrzeby.	A gép használatba vétele előtt ellenőrizze le a kenőolaj mennyiségét, szükség esetén töltsön be olajat.
Generators may only be used outdoor, outside the garage, away from open windows.	Den Stromerzeuger nur im Freien und weit weg von offenen Fenstern und Türen verwenden.	Generátory smějí být používány pouze ve venkovním prostředí, v bezpečné vzdálenosti od otevřených oken.
Generátory smú byť používané iba vo vonkajšom prostredí, v bezpečnej vzdialenosti od otvorených okien.	Generatory mogą być stosowane jedynie na zewnątrz, z dala od otwartych okien.	Aggregátorokat csak kültéren szabad üzemeltetni, biztonságos távolságban az épületek nyitott ablakaitól.
Fuel valve	Kraftstoffventil	Palivový kohout
Palivový kohútik	Zawór paliwa	Üzemanyag elzáró csap
Oil	Öl	Olej
Olej	Olej	Olaj
Fuel	Kraftstoff	Palivo
Palivo	Paliwo	Üzemanyag
Voltmeter	Voltmeter	Voltmetr
Voltmeter	Woltomierz	Voltméter

	EN SK	DE PL	CS HU
	DC - direct current	DC - Gleichstrom	DC - stejnosměrný proud
	DC - jednosmerný prúd	DC - prąd stały	DC - egyenáram
	AC - alternating current	AC - Wechselstrom	AC - střídavý proud
	AC - striedavý prúd	AC - prąd przemienny	AC – váltóáram
1 / ON 0 / OFF	ON / OFF	AN / AUS	Zapnuto / vypnuto
	Zapnuté / vypnuté	Włączać / wyłączać	Bekapcsolva / Kikapcsolva
$P_{400V\ max / 230V\ max}$	Max. load on the one 400V/230V socket	Max. Leistung an der Steckdose 400V/230V	Max. zatížení na jednu 400V/230V zásuvku
	Max. zaťaženie na jednu 400V/230V zásuvku	Max. ładowanie z jednego gniazda 400V/230V	Egy 400V/230V-os konektor max. terhelhetősége
P_{12Vmax}	Max. load on the 12V socket	Max. Leistung an der Steckdose 12V	Max. zatížení na 12V zásuvku
	Max. zaťaženie na 12V zásuvku	Max. ładowanie z gniazda 12V	12V-os foglalt max. terhelhetősége
	Max. continuous operating time (hours)	Max. Kontinuierliche Arbeit (Std.)	Max. nepřetržitá provozní doba (hod.)
	Max. nepretržitá prevádzková doba (hod.)	Maks. ciągły czas pracy (godziny)	Max. folyamatos működés, órában
max	Maximum working altitude	Max. Arbeits Seehöhe	Max. nadmořská výška stanoviště
	Max. nadmorská výška stanovišťa	Max. wysokość nad poziomem morza	Max. tengerfeletti magasság
	Operating conditions	Betriebstemperatur	Provozní podmínky
	Prevádzkové podmienky	Warunki użytkowania	Működési hőmérséklet
kg	Dry weight	Gewicht	Suchá hmotnost
	Suchá hmotnosť	Sucha masa	Súly
	Engine	Motor	Motor
	Motor	Silnik	Motor
kW	Rated power	Nennleistung	Jmenovitý výkon
	Menovitý výkon	Moc znamionowa	Névleges teljesítmény
LWA dB	Guaranteed sound power level	Garantierter Niveau der akustischen	Garantovaná hladina akustického výkonu
	Garantovaná hladina akustického výkonu	Gwarantowany poziom mocy akustycznej	Garantált hangteljesítményszint
CE	Product conforms to relevant EU standards.	Das Produkt entspricht den einschlägigen EU-Normen	Výrobek odpovídá příslušným standardům EU.
	Výrobok zodpovedá príslušným štandardom EU.	Produkt jest zgodny z normami UE.	A termék megfelel az EK vonatkozó szabványainak
IAN	Identification Article Number	Identifikation Artikelnummer	Identifikační číslo výrobku
	Identifikačné číslo výrobku	Identyfikacja numeru artykułu	Termék egyedi azonosítója

hecht® power tools

SPARE PARTS / ERSATZTEILE / NÁHRADNÍ DÍLY / NÁHRADNÉ DIELY / CZĘŚCI ZAMIENNE / PÓTALKATRÉSZEK

EN:
Extract from the spare parts list. Part numbers are subject to change without notice.
Complete and actual spare parts list can be found on
www.hecht.cz

DE:
Auszug aus der Ersatzteilliste. Die Teilenummern können ohne Ankündigung geändert werden. Die komplette und aktuelle Ersatzteilliste finden Sie unter
www.hecht-garten.de

CS:
Výtah ze seznamu náhradních dílů. Čísla dílů se mohou měnit bez předchozího oznámení. Kompletní a aktuální seznam náhradních dílů najdete na
www.hecht.cz

SK:
Výťah zo zoznamu náhradných dielov. Čísla dielov sa môžu meniť bez predošlého oznámenia. Kompletný a aktuálny zoznam náhradných dielov nájdete na
www.hecht.sk

PL:
Wyciąg z listy części zamiennych. Numery części mogą być zmienione bez uprzedniego powiadomienia. Kompletna i aktualna lista części zamiennych znajduje się na stronie
www.hechtpolska.pl

HU:
Kivonat a pótalkatrész jegyzékből. A tételszámokat előzetes figyelmeztetés nélkül is megváltoztathatjuk. Az aktuális és teljes alkatrészjegyzéket a **www.hecht.hu** honlapon találja meg.

EN SK	DE PL	CS HU	Part number / Ersatzteil-Nummer / Číslo dílu / Číslo dielu / Numer części / Alkatrészszám
Air filter	Luftfilter	Vzduchový filtr	**650000038 ***
Vzduchový filter	Filtr powietrza	Légszűrő	
Spark plug	Zündkerze	Zapalovací svíčka	**A969P ***
Zapaľovacia sviečka	Świeca zapłonowa	Gyújtógyertya	
Battery	Batterie	Akumulátor	**703110014**
Akumulátor	Akumulator	Akkumulátorok	

EN * Please quote your engine type and engine serial number when ordering engine spare parts. / DE * Bei der Bestellung von Ersatzteilen für den Motor bitte geben Sie zu der Bestellung auch den Typ und die Seriennummer des Motors. / CS * Při objednávání náhradních dílů na motor prosíme uvádějte do objednávky také typ a výrobní číslo motoru. / SK * Pri objednávaní náhradných dielov na motor prosíme uvádzajte do objednávky tiež typ a výrobné číslo motora. / PL * Podczas zamawiania części zamiennych do silnika należy podać również typ i numer seryjny silnika. / HU * Motor pótalkatrészek rendelése esetén a rendelésben tüntesse fel a motor típusát és gyártási számát is.

SPECIFICATIONS / TECHNISCHE DATEN / SPECIFIKACE / ŠPECIFIKÁCIA / DANE TECHNICZNE / SPECIFIKÁCIÓ

EN SK	DE PL	CS HU	HECHT GG 8000
Engine / Motor / Motor / Motor / Silnik / Motor			
4-stroke single cylinder combustion engine Air cooled OHV	Viertakt-Einzylinder-Verbrennungsmotor Luftgekühlt OHV	Čtyřdobý spalovací jednoválcový motor Vzduchem chlazený OHV	✔
Štvortaktný spaľovací jednovalcový motor Vzduchom chladený OHV	4-suwowy 1-cylindrowy silnik spalinowy Chłodzony powietrzem OHV	4-ütemű motor, 1 hengeres Léghűtéses OHV	
Max. engine power at 3800 rpm	Max. Leistung / 3800 der Umsatz Motor	Max. výkon motoru při 3800 ot./min.	**10 kW**
Max. výkon motora pri 3800 ot./min.	Maks. moc / 3800 obroty silnika	Max. motor telj. 3800 ford./min.	
Rated power	Nennleistung	Jmenovitý výkon	**8,5 kW**
Menovitý výkon	Moc znamionowa	Névleges teljesítmény	
Engine displacement	Hubraum	Objem motoru	**419 cm³**
Objem motora	Pojemność	Lökettérfogat	
Max. torque (Nm / rpm)	Max. Drehmoment (Nm / U/min)	Max. točivý moment (Nm / ot./min.)	**29,24 / 3000-3200**
Max. krútiaci moment (Nm / ot./min.)	Max. moment obrotowy (Nm / obr./min.)	Max. forgatónyomaték (Nm / ford./perc.)	
Max. operating speed of engine (rpm)	Max. Arbeits-drehzahl des Motors (U/min)	Max. pracovní otáčky motoru (ot./min.)	**3000**
Max. pracovné otáčky motora (ot./min.)	Max. robocza prędkość silnika (obr./min.)	Max. üzemi fordulatszám (ford./min.)	
Bore x stroke	Bohrung x Hub	Vrtání x zdvih	**90 × 66 mm**
Vŕtanie x zdvih	Wiercenie x skok	Furat x löket	
Spark plug gap	Zündkerze / Elektrodenabstand	Vzdálenost elektrod svíčky	**0,75±0,05 mm**
Vzdialenosť elektród sviečky	Odległości między elektrodami świecy	Gyújtógyertya elektróda hézag	
Spark plug torque	Zündkerze Drehmoment	Utahovací moment zapalovací svíčky	**20 Nm**
Uťahovací moment zapaľovacej sviečky	Moment dokręcania świecy zapłonowej	Gyújtógyertya nyomaték	
Fuel tank capacity	Kraftstofftankinhalt	Kapacita palivové nádrže	**25 l**
Kapacita palivovej nádrže	Pojemność zbiornika paliwa	Üzemanyagtartály kapacitása	

EN SK	DE PL	CS HU	HECHT GG 8000
Fuel type - unleaded gasoline	Kraftstoffart – Benzin bleifrei	Palivo - bezolovnatý benzín	E 10
Palivo - bezolovnatý benzín	Paliwo - benzyna bezołowiowa	Üzemanyag típ. - ólommentes benzin	
Fuel consumption per hour at 50% load (average)	Kraftstoffverbrauch pro Stunde bei 50% last (Durchschnitt)	Spotřeba paliva za hodinu při 50% zatížení (průměr)	2,2 l/h
Spotreba paliva za hodinu pri 50% zaťažení (priemer)	Zużycie paliwa na godzinę przy 50% obciążeniu (średnie)	Üzemanyag -fogyasztás óránként 50% terhelés mellett (átlagos)	
Fuel consumption per hour at full load (average)	Kraftstoffverbrauch pro Stunde bei Volllast (Durchschnitt)	Spotřeba paliva za hodinu při plném zatížení (průměr)	3,6 l/h
Spotreba paliva za hodinu pri plnom zaťažení (priemer)	Zużycie paliwa na godzinę przy pełnym obciążeniu (średnie)	Üzemanyag -fogyasztás óránként teljes terhelés mellett (átlagos)	
Lubricating oil	Schmieröl	Mazací olej	SAE 10W-30
Mazací olej	Olej smarujący	Motorolaj típusjele	
Recommended oil	Empfohlenes Öl	Doporučený olej	HECHT 5W-40
Odporúčaný olej	Zalecany olej	Ajánlott motorolaj	
Oil tank capacity	Öltankkapazität	Kapacita olejové nádrže	1,1 l
Kapacita olejovej nádrže	Pojemność oleju	Olajtartály kapacitása	
Machine / Maschine / Stroj / Stroj / Maszyna / Gép			
Output voltage	Ausgangsspannung	Výstupní napětí	230 V / 400 V
Výstupné napätie	Napięcie wyjściowe	Kimenő feszültség	
Cont. AC output (COP)	Cont. AC – Leistung (COP)	Provozní AC výkon (COP)	6,5 kW
Prevádz. AC výkon (COP)	Stała moc AC (COP)	Üzemi teljesítmény (COP)	
Max. AC output (PRP)	Max. AC Leistung (PRP)	Max. AC výkon (PRP)	7 kW
Max. AC výkon (PRP)	Max. zasilanie AC (PRP)	Max. teljesítmény (PRP)	
Rated current 230 V~	Nennstrom 230 V~	Jmenovitý proud 230 V~	9,4 A
Menovitý prúd 230 V~	Prąd znamionowy 230 V~	Névleges áram 230 V~	
Ingress Protection	IP Schutzart	Stupeň krytí	IP23M
Stupeň krytia	Stopień ochrony	A védettség mértéke	
Insulation class	Isolationsklasse	Izolační třída	F
Izolačná trieda	Klasa izolacji	Szigetelési osztály	
Performance characteristics class	Leistungsklasse	Třída výkonové charakteristiky	G1
Trieda výkonovej charakteristiky	Klasa charakterystyky wydajnościowe	Teljesítmény besorolása	
Rated power factor φ	Leistungsfaktor φ	Jmenovitý účiník φ	COSφ = 0.8
Menovitý účiník φ	Znamionowy współczynnik mocy φ	Névleges teljesítmény tényező φ	

EN SK	DE PL	CS HU	HECHT GG 8000
Max. load on the one 230 V socket	Max. Leistung an der Steckdose 230 V	Max. zatížení na jednu 230 V zásuvku	2166 W
Max. zaťaženie na jednu 230 V zásuvku	Max. ładowanie z jednego gniazda 230 V	Egy 230 V-os konektor max. terhelhetősége	
Max. load on the one 400 V socket	Max. Leistung an der Steckdose 400 V	Max. zatížení na jednu 400 V zásuvku	6500 W
Max. zaťaženie na jednu 400 V zásuvku	Max. ładowanie z jednego gniazda 400 V	Egy 400 V-os konektor max. terhelhetősége	
Max. current (= 12 V)	Max Strom (= 12 V)	Max. proud (= 12 V)	8,3 A
Max. prúd (= 12 V)	Max. prąd (= 12 V)	Névleges áram (= 12 V)	
Max. load on the 12V socket	Max. Leistung an der Steckdose 12V	Max. zatížení na 12V zásuvku	100 W
Max. zaťaženie na 12V zásuvku	Max. ładowanie z gniazda 12V	12V-os foglalt max. terhelhetősége	
Maximum working altitude	Max. Arbeits Seehöhe	Max. nadmořská výška stanoviště	1000 m
Max. nadmorská výška stanovišťa	Max. wysokość nad poziomem morza	Max. tengerfeletti magasság	
Max. continuous work (h)	Max. Kontinuierliche Arbeit (Std.)	Max. souvislá práce (hod.)	8,5 h
Max. súvislá práca (hod.)	Max. praca ciągła (godz.)	Max. folyamatos működés (órában)	
Dry weight	Gewicht	Suchá hmotnost	88 kg
Suchá hmotnosť	Sucha masa	Súly	
Operating conditions	Betriebsbedingungen	Provozní podmínky	-15°C - +32°C
Prevádzkové podmienky	Warunki użytkowania	Működési hőmérséklet	
Guaranteed sound power level A, L_{WAd}	Garantierter Niveau der akustischen Leistung A, L_{WAd}	Garantovaná hladina akustického výkonu A, L_{WAd}	LWAd = 96 dB (A)
Garantovaná hladina akustického výkonu A, L_{WAd}	Gwarantowany poziom mocy akustycznej A, L_{WAd}	Garantált hangteljesítményszint A, L_{WAd}	
Measured sound power level A, LWAm / Uncertainty of KWA	Gemessener Niveau der akustischen Leistung A, LWAm	Naměřená hladina akustického výkonu A, LWAm / Nejistota KWA	LWAm 94,63 dB (A) K = 1,2 dB(A)
Nameraná hladina akustického výkonuA, LWAm / Neistota KWA	Zmierzony poziom mocy akustycznej A, LWAm / Niepewność KWA	Mért hangteljesítményszint A, LWAm / KWA bizonytalanság	
Measured emission sound pressure level A, LpAm at the operator's station / Uncertainty of KpA	Niveau des akustischen Emissionsdruck A, LpAd auf Bedienerstandort / Unsicherheit KpA	Naměřená hladina emisního akustického tlaku A, LpAm na stanovišti obsluhy / Nejistota KpA	L_{pA} = 73,40 dB (A); K = 1,20 dB (A)
Nameraná hladina emisného akustického tlaku A, LpAm na stanovišti obsluhy / Neistota KpA	Zmierzony poziom emisyjnego ciśnienia akustycznego A, LpAm na stanowisku operatora / Niepewność KpA	Mért kibocsátási hangnyomásszint, A, LpAm az üzemeltető állomásán / Bizonytalanság KpA	

EN The noise emission value was determined (in accordance with EN 8528-10) by a test method according to ISO 3744 / DE Der Lärmemissionswert wurde (in Übereinstimmung mit EN 8528-10) durch ein Prüfverfahren gemäß ISO 3744 bestimmt. / CS Hodnota emisí hluku byla stanovena (v souladu s EN 8528-10) zkušebním postupem dle ISO 3744 / SK Hodnota emisií hluku bola stanovená (v súlade s EN 8528-10) skúšobným postupom podľa ISO 3744. / PL Poziom emisji hałasu został określony (zgodnie z normą EN 8528-10) poprzez procedurę badawczą zgodnie z ISO 3744 / HU A zajkibocsátási értéket (az EN 8528-10 szerint) az ISO 3744 vizsgálati eljárással határozták meg

EN SK	DE PL	CS HU	HECHT GG 8000
Battery / Akku / Akumulátor / Akumulátor / Akumulator / Akkumulátorok			
Rated voltage	Nennspannung	Jmenovité napětí	12 V
Menovité napätie	Napięcie znamionowe	Névleges feszültség	
Battery type - maintenance free battery	Akkutyp – verschlossener Akkumulator mit Überdruckventil	Typ baterie - bezúdržbový akumulátor	✔
Typ batérie - bezúdržbový akumulátor	Typ akumulatora - bateria bezobsługowa	Akkumulátor típusa - karbantartást nem igénylő akkumulátor	
Capacity	Kapazität	Kapacita	12 V / 17 A.h.
Kapacita	Pojemność	Kapacitás	

EN The manufacturer reserves the right to misprints and discrepancies in representation; also to possible technical changes not affecting the basic parameters and function of the device without prior notice. / DE Der Hersteller behält sich das Recht auf Druckfehler und Abweichungen in der Darstellung vor. Gleichzeitig auf eventuelle technische Änderungen, welche die Grundparameter und die Funktion des Geräts ohne vorherigen Hinweis nicht beeinflussen. / CS Výrobce si vyhrazuje právo na tiskové chyby a odlišnosti ve vyobrazení. Rovněž na případné technické změny neovlivňující základní parametry a funkci zařízení bez předchozího upozornění. / SK Výrobca si vyhradzuje právo na tlačové chyby a odlišnosti vo vyobrazení. Rovnako na prípadné technické zmeny neovplyvňujúce základné parametre a funkcie zariadenia bez predchádzajúceho upozornenia. / PL Producent zastrzega sobie prawo do błędów w druku i różnic w przedstawieniu, a także do ewentualnych zmian technicznych niewpływających na podstawowe parametry i działanie urządzenia bez wcześniejszego zawiadomienia / HU A gyártó fenntartja a jogot a nyomdai hibák és eltérések előfordulására. Az esetleges műszaki változtatásokra is előzetes értesítés nélkül, amelyek nem érintik az eszköz alapvető paramétereit és működését

RECOMMENDED ACCESSORIES / EMPFOHLENES ZUBEHÖR / DOPORUČENÉ PŘÍSLUŠENSTVÍ / DOPORUČENÉ PRÍSLUŠENSTVO / ZALECANE WYPOSAŻENIE / AJÁNLOTT TARTOZÉKOK

KANYSTR 10 L

- 10LTR PLASTIC FUEL CAN / 10 LITER BENZINKANISTER / KANYSTR NA 10 L BENZÍNU / KANYSTER NA 10 L BENZÍNU / KANISTER NA BENZYNĘ 10 L / 10L BENZINES KANNA

HECHT 5011

- SERVICE KIT / SERVICE-KIT / SERVISNÍ SADA / SERVISNÁ SADA / ZESTAW NAPRAWCZY / SZERVIZKÉSZLET

HECHT 4T

- ENGINE OIL / MOTORÖL / MOTOROVÝ OLEJ / MOTOROVÝ OLEJ / OLEJ SILNIKOWY / MOTOROLAJ

PRODUCT DESCRIPTION / PRODUKTBESCHREIBUNG / POPIS PRODUKTU / POPIS PRODUKTU / OPIS PRODUKTU / A TERMÉK RÉSZEI

1

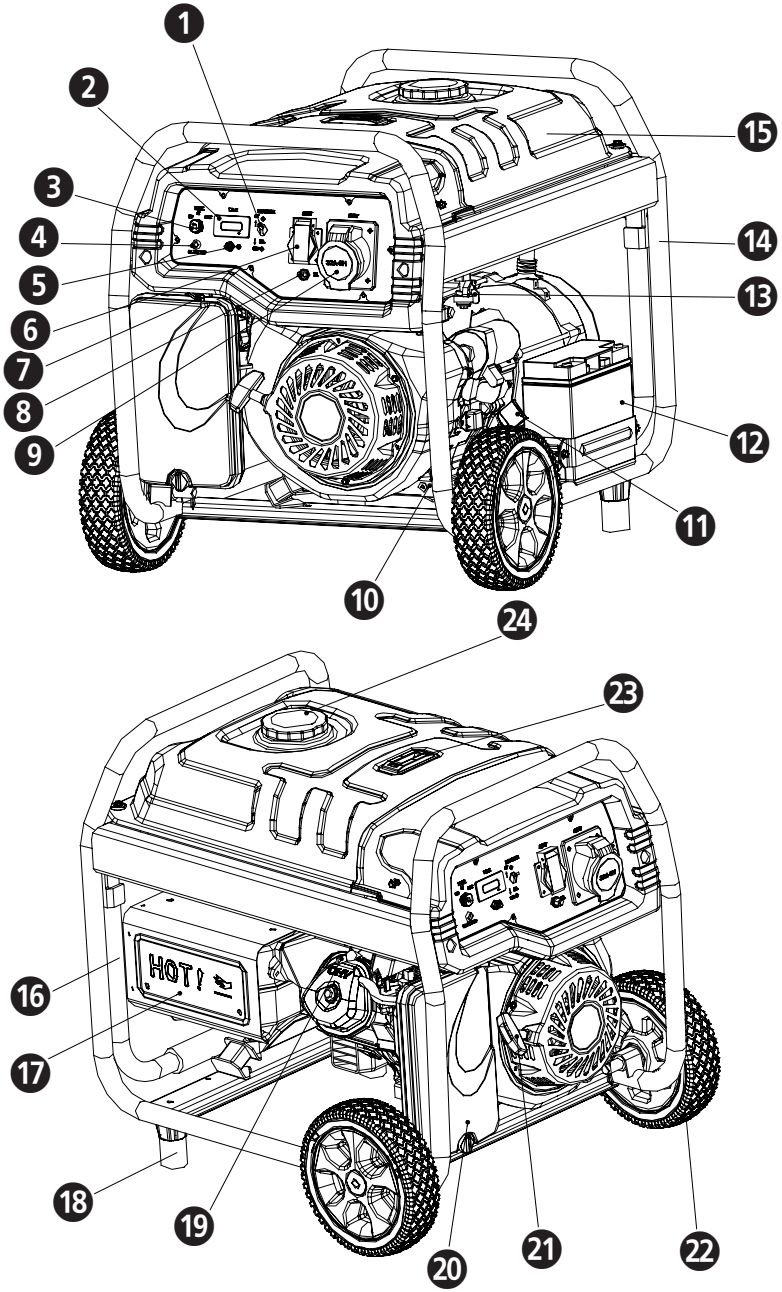

hecht power tools

	EN SK	DE PL	CS HU
1	AC Circuit breaker	AC Leistungsschalter	AC Hlavní spínač
	AC Hlavný spínač	AC Główny przełącznik	AC főkapcsoló
2	AC voltmeter	AC-Voltmeter	Voltmetr AC
	Voltmeter AC	AC woltomierz	Voltméter AC
3	Engine switch	Motorschalter	Spínač motoru
	Spínač motora	Przełącznik silnika	Motor kapcsolója
4	Low oil indicator	Ölkontrolllampe	Indikátor nízkého stavu oleje
	Indikátor nízkeho stavu oleja	Wskaźnik niskiego poziomu oleju	Alacsony olajszint jelző
5	Earth plug	Erdungsanschluss	Kontakt pro uzemnění
	Kontakt pre uzemnenie	Złącze uziemienia	Földelés kapcsolat
6	AC socket ~ 230 V / 50 Hz	Steckdose AC ~ 230 V / 50 Hz	Zásuvka AC ~ 230 V/ 50 Hz
	Zásuvka AC ~ 230 V / 50 Hz	Gniazdo AC ~ 230 V/ 50 Hz	Kimeneti feszültség AC ~ 230 V/ 50 Hz
7	Choke	Choke	Sytič
	Sýtič	Ssanie	Szívató
8	Thermal protector	Thermosicherung	Tepelná pojistka
	Tepelná poistka	Wyłącznik termiczny	Hőbiztosíték
9	AC socket ~ 400 V / 50 Hz	Steckdose AC ~ 400 V / 50 Hz	Zásuvka AC ~ 400 V/ 50 Hz
	Zásuvka AC ~ 400 V / 50 Hz	Gniazdo AC ~ 400 V/ 50 Hz	Kimeneti feszültség AC ~ 400 V/ 50 Hz
10	Oil drain plug	Ablassschraube	Šroub vypouštění oleje
	Skrutka vypúšťania oleja	Korek spustowy oleju	Olajleengedő csavar
11	Oil filler hole / dipstick	Öleinfüllöffnung / Ölpeilstab	Nalévací otvor oleje / měrka
	Nalievací otvor oleja / mierka	Zakrętka otworu wlewu oleju/miarka	Olaj betöltő nyílás / mérőléc
12	Battery for starting	Starterbatterie	Startovací baterie
	Štartovacia batéria	Bateria rozruchowa	Indítóakkumulátor
13	Fuel valve	Kraftstoffventil	Palivový kohout
	Palivový kohútik	Zawór paliwa	Üzemanyag elzáró csap
14	Frame	Tragrahmen	Trubkový rám
	Trubkový rám	Rama rurowa	Csőváz
15	Fuel tank	Kraftstofftank	Palivová nádrž
	Palivová nádrž	Zbiornik paliwa	Üzemanyagtartály
16	Transportation handle	Transportgriff	Transportní rukojeť
	Transportná rukoväť	Uchwyt transportowy	Fogantyú a szállításhoz
17	Muffler with guard	Schalldämpfer mit Schutzgitter	Tlumič výfuku s mřížkou
	Tlmič výfuku s mriežkou	Tłumik wydechowy z kratą	Kipufogó

	EN SK	DE PL	CS HU
18	Supporting leg	Standfuß	Stojánek
	Stojan	Stojak	Állvány
19	Spark plug	Zündkerze	Zapalovací svíčka
	Zapaľovacia sviečka	Świeca zapłonowa	Gyújtógyertya
20	Air filter	Luftfilter	Vzduchový filtr
	Vzduchový filter	Filtr powietrza	Levegőszűrő
21	Starter handle	Seilzugstarter	Madlo startéru
	Madlo štartéra	Uchwyt rozruchowy	Indítózsinór
22	Wheel	Rad	Kolo
	Koliesko	Koło	Kerék
23	Fuel gauge	Kraftstoffanzeige	Ukazatel stavu paliva
	Ukazovateľ stavu paliva	Wskaźnik poziomu paliwa	Üzemanyagszint mutató
24	Fuel tank cap	Tankdeckel	Víčko palivové nádrže
	Viečko palivovej nádrže	Korek wlewu paliwa	Tanksapka

EN The layout of the front panel can be individual for each model, but the functions of controls buttons are same. / DE Das Layout der Frontplatte kann für jedes Modell individuell sein, die Funktionen der Bedientasten sind jedoch gleich. / CS Uspořádání předního panelu se u jednotlivých modelů může mírně lišit, funkce ovládacích prvků však zůstávají stejné. / SK Usporiadanie predného panelu sa u jednotlivých modelov môže mierne líšiť, funkcie ovládacích prvkov však zostávajú rovnaké. / PL Układ przedniego panelu może się nieznacznie różnić w niektórych modelach, ale funkcje przycisków sterujących są takie same. / HU Az elülő panel elrendezése egyes modelleknél eltérhet, a működtető funkciók azonosak.

ILLUSTRATED GUIDE / ILLUSTRIERTER LEITFADEN / OBRAZOVÁ PŘÍLOHA / OBRAZOVÁ PRÍLOHA / ZAŁĄCZNIK ZDJĘCIE / ÁBRÁS ÚTMUTATÓ

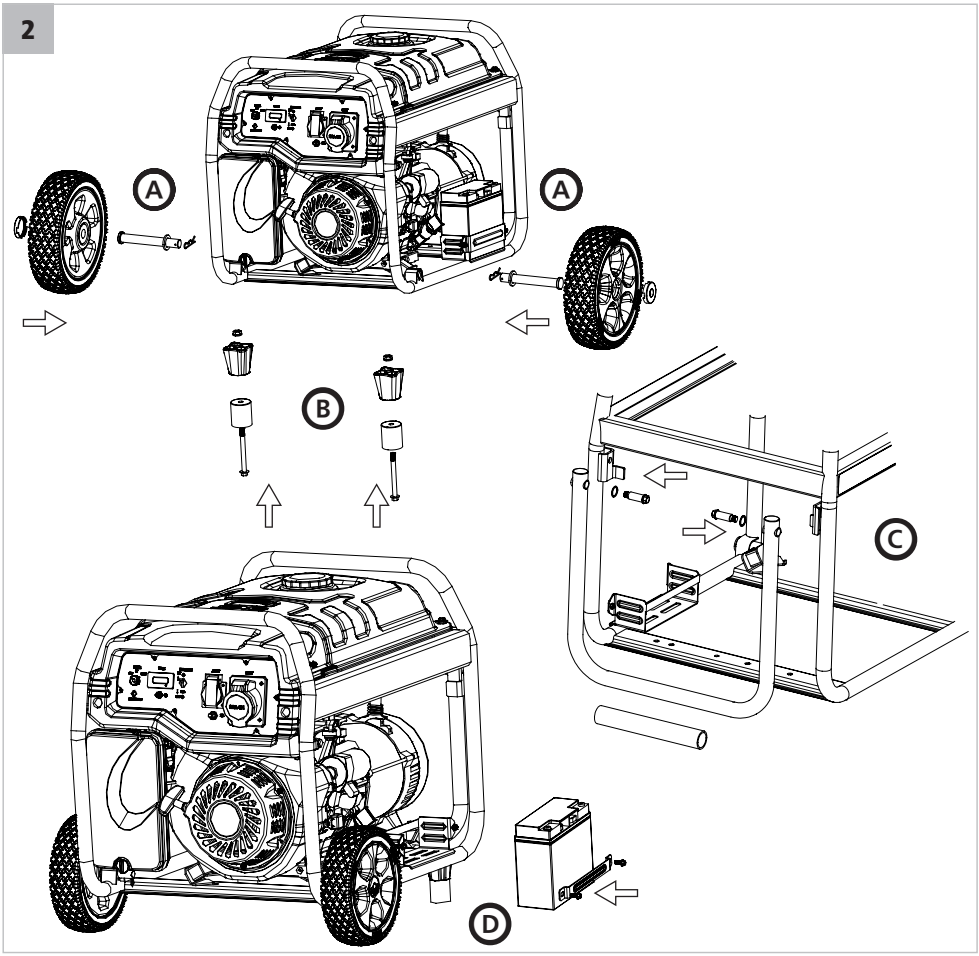

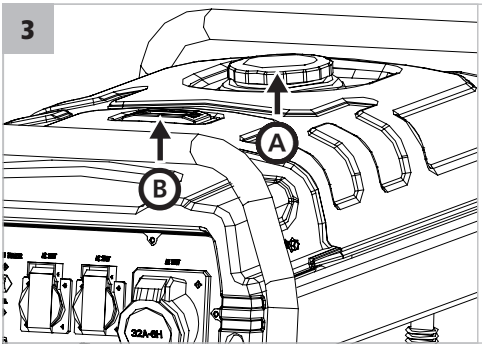
3
A
B
32A-6H

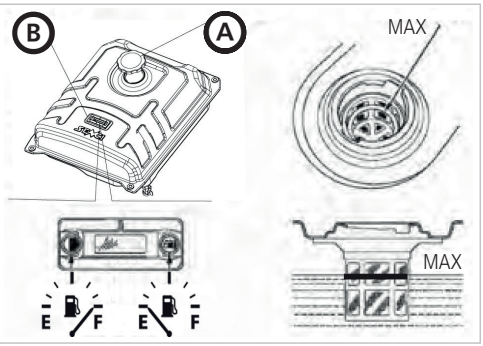
B
A
MAX
MAX
E
F
E
F

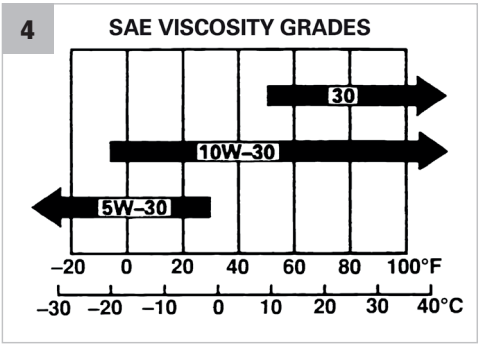
4
SAE VISCOSITY GRADES
30
10W–30
5W–30
–20 0 20 40 60 80 100°F
–30 –20 –10 0 10 20 30 40°C

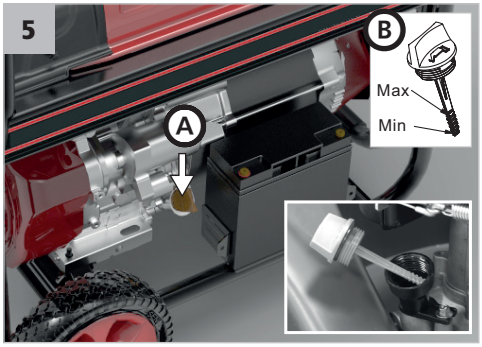
5
B
Max
Min
A

6
CIRCUIT BREAKER
GROUND
A

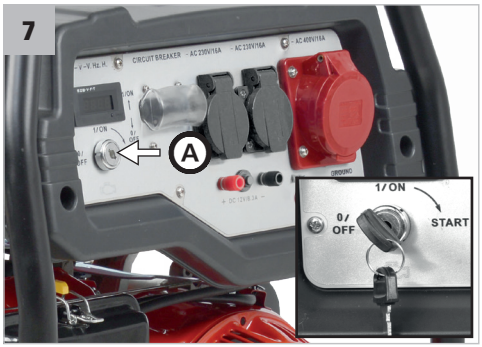
7
CIRCUIT BREAKER
A
1/ON
0/
OFF
START

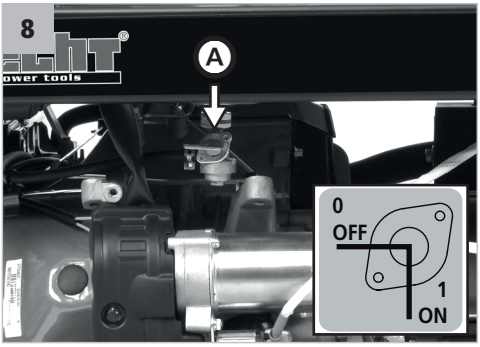
8
A
0
OFF
1
ON

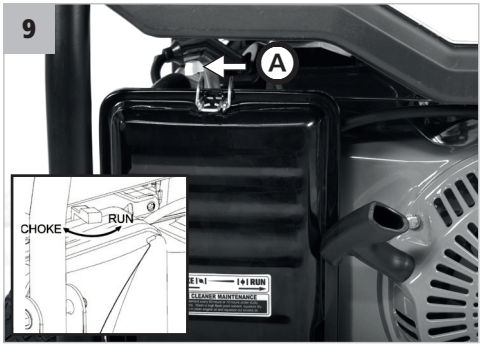
9
A
CHOKE
RUN

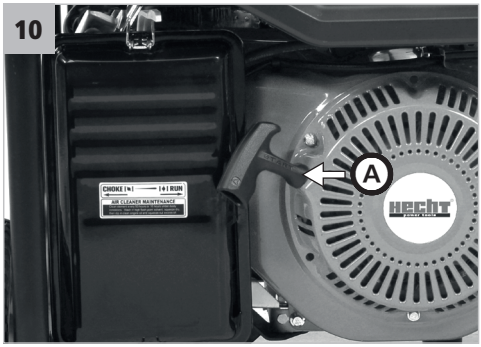

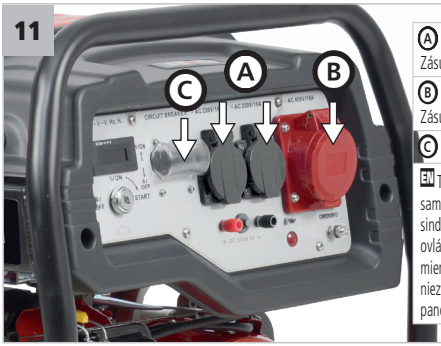

Ⓐ AC socket ~ 230V / 50 HZ • Netzsteckdose ~ 230V / 50 HZ • Zásuvka AC ~ 230V/ 50 HZ • Zásuvka AC ~ 230V / 50 HZ • Gniazdo AC ~ 230V/ 50 Hz • Kimeneti feszültség AC ~ 230 V/ 50 HZ

Ⓑ AC socket ~ 400V / 50 HZ • Netzsteckdose ~ 400V / 50 HZ • Zásuvka AC ~ 400V/ 50 HZ • Zásuvka AC ~ 400V / 50 HZ • Gniazdo AC ~ 400V/ 50 Hz • Kimeneti feszültség AC ~ 400 V/ 50 HZ

Ⓒ Circuit breaker • Leistungsschalter • Jistič • Istič • Wyłącznik obwodu • Áramköri megszakító

EN The layout of the front panel can be individual for each model, but the functions of controls buttons are same. / DE Das Layout der Frontplatte kann für jedes Modell individuell sein, die Funktionen der Bedientasten sind jedoch gleich. / CS Uspořádání předního panelu se u jednotlivých modelů může mírně lišit, funkce ovládacích prvků však zůstávají stejné. / SK Usporiadanie predného panelu sa u jednotlivých modelov môže mierne líšiť, funkcie ovládacích prvkov však zostávajú rovnaké. / PL Układ przedniego panelu może się nieznacznie różnić w niektórych modelach, ale funkcje przycisków sterujących są takie same. / HU Az elülő panel elrendezése egyes modelleknél eltérhet, a működtető funkciók azonosak.

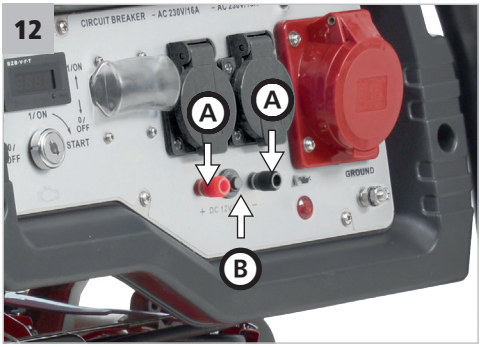

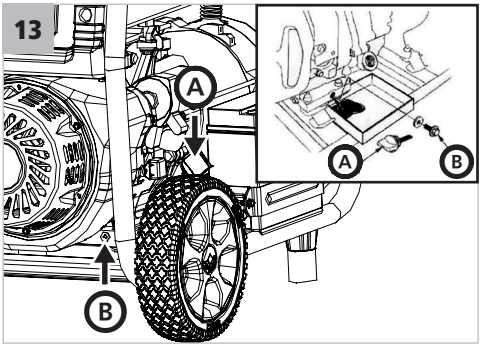

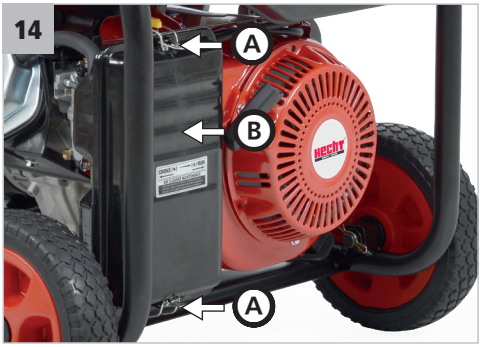

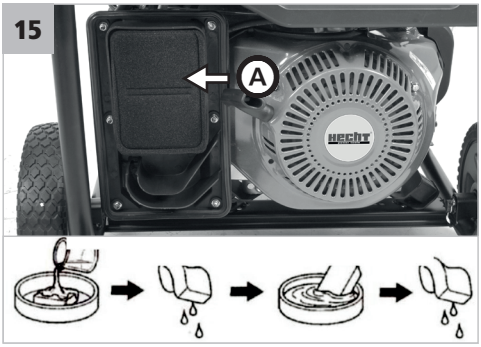

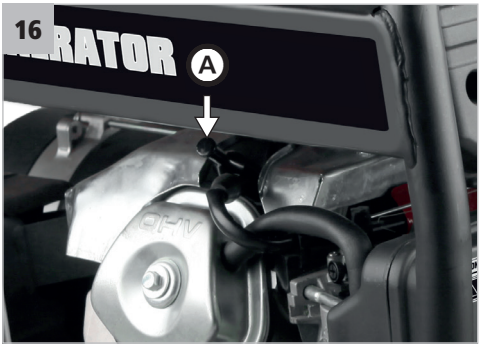
16
A

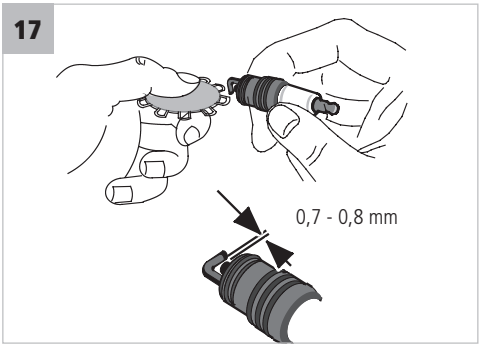
17
0,7 - 0,8 mm

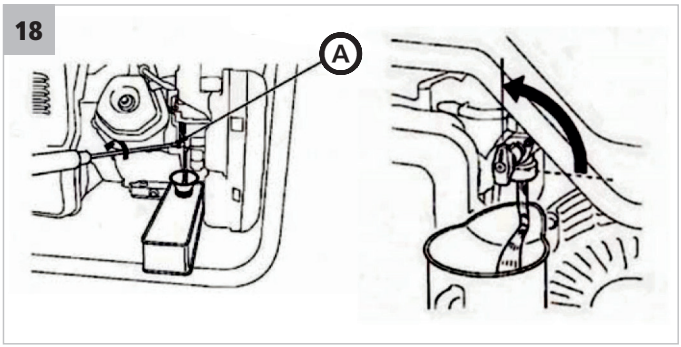
18
A

OUTPUTS OF THE SELECTED RANGE OF DEVICES / AUSGÄNGE DES AUSGEWÄHLTEN GERÄTES / PŘÍKONY VYBRANÉHO SORTIMENTU ZAŘÍZENÍ / PRÍKONY VYBRANÉHO SORTIMENTU ZARIADENIA / MOC WYBRANEGO SORTYMENTU URZĄDZEŃE / A KIVÁLASZTOTT BERENDEZÉSEK TELJESÍTMÉNYE

EN - TOOL SK - NÁRADIE	DE - GERÄT PL - NARZĘDZIA	CS - NÁŘADÍ HU - SZERSZÁMOK	Power (W) / Leistung (W) / Příkon ve W / Prevádzkový príkon (W) / Moc w W / Teljesítmény W-ban	You found / Ihre Angabe / Vámi zjištěné / Vami zistené / Przez państwa stwierdzone / Önök által azonosított	Starting coefficient / Start Koeffizient / Startovací koeficient / Štartovací koeficient / Współczynnik rozruchu / Indítási együttható
Angle grinder	Winkelschleifer	Uhlová bruska	500-900		× 2
Uhlová brúska	Szlifierka kątowa	Sarokcsiszoló			
Cement mixer	Zementmischer	Míchačka betonu	500-850		× 3
Miešačka betónu	Betoniarka	Betonkeverő			
Circular saw	Kreissäge	Kotoučová pila	1000-1600		× 1,5
Kotúčová píla	Piła tarczowa	Körfűrész			
Compressor	Kompressor	Kompresor	1200-2500		× 3+
Kompresor	Kompresor	Kompresszor			
Drill	Bohrer	Vrtačka	500-1100		× 1
Vŕtačka	Wiertarka	Fúrógép			
Grinder	Schleifmaschine	Bruska	120-400		× 1,5
Brúska	Szlifierka	Köszörű			
Pressure washer	Hochdruckreiniger	Tlaková myčka	1200-3000		× 3
Tlaková umývačka	Zmywarka wysokociśnieniowa	Magasnyomású mosó			
Hot air gun	Heißluftgebläse	Horkovzdušná pistole	1600-2000		× 1
Teplovzdušná pištole	Opalarka	Hőlégfúvó pisztoly			
Circular polisher	Kreispolierer	Okružní leštička	300-450		× 1
Okružná leštička	Polerka okrężnicowa	Forgó polírozó			
Planer	Hobelmaschine	Hoblovka	470-750		× 1
Hobľovačka	Heblarka	Gyalugép			
Spray gun	Spritzpistole	Stříkací pistole	95-750		× 1
Striekacie pištole	Pistolet do lakierowania	Szórópisztoly			
Chain saw	Kettensäge	Řetězová pila	1400-1800		× 2
Reťazová píla	Piła łańcuchowa	Szalagfűrész			
Hedge	Hecke	Nůžky na živý plot	400-800		× 2
Nožnice na živý plot	Nożyce do żywopłotu	Sövénynyíró			
Lawn mower	Rasenmäher	Sekačka	300-1600		× 2
Kosačka	Kosiarka	Szegélynyíró			

EN - TOOL SK - NÁRADIE	DE - GERÄT PL - NARZĘDZIA	CS - NÁŘADÍ HU - SZERSZÁMOK	Power (W) / Leistung (W) / Příkon ve W / Prevádzkový príkon (W) / Moc w W / Teljesítmény W-ban	You found / Ihre Angabe / Vámi zjištěné / Vami zistené / Przez państwa stwierdzone / Önök által azonosított	Starting coefficient / Start Koeffizient / Startovací koeficient / štartovací koeficient / Współczynnik rozruchu / Indítási együttható
Coffee maker	Kaffeemaschine	Kávovar	750-1050		**× 1**
Kávovar	Ekspres do kawy	Kávéfözö			
Freezer	Gefrierschrank	Mrazák	90-400		**× 3+**
Mraznička	Zamrażalka	Mélyhűtő			
Fryer	Friteuse	Fritéza	1800-2000		**× 1**
Fritéza	Frytkownica	Olajsütő			
Hair dryer	Haartrockner	Vysoušeč vlasů	1800-2200		**× 1**
Sušič vlasov	Suszarka do włosów	Hajszárító			
Microwave	Mikrowelle	Mikrovlnná trouba	1200-1600		**× 2**
Mikrovlnná rúra	Kuchenka mikrofalowa	Mikrohullámú sütő			
Mixer	Mischer	Mixér	300-700		**× 1**
Mixér	Mikser	Konyhai mixer			
Oven	Backofen	Trouba	1800-3000		**× 1**
Rúra	Piekarnik	Sütő			
Fridge	Kühlschrank	Lednička	50-250		**× 3**
Chladnička	Lodówka	Hűtőszekrény			
Steam iron	Dampfbügeleisen	Napařovací žehlička	1400-2260		**× 1**
Naparovacia žehlička	Żelazko	Gőzölős vasaló			
Toaster	Toaster	Toustovač	850-1150		**× 1**
Hriankovač	Opiekacz toster	Szendvicssütő			
Hoover	Staubsauger	Vysavač	700-1800		**× 1**
Vysávač	Odkurzacz	Porszívó			
Washing machine	Waschmaschine	Pračka	2100-2400		**× 1,5**
Práčka	Pralka	Mosógép			
Table lamp	Tischlampe	Stolní lampa	50-150		**× 1**
Stolná lampa	Lampa stołowa	Asztali lámpa			
Radio	Radio	Rádio	50-100		**× 1**
Rádio	Radio	Rádió			
Tv	Fernseher	Televize	100-350		**× 1**
Televízia	Telewizor	Televízió			
Air conditioning	Klimatisierung	Klimatizace	500-2500		**× 3+**
Klimatizácia	Klimatyzacja	Légkondicionáló			
Heating	Heizung	Topení	1000-1800		**× 1**
Kúrenie	Ogrzewanie	Fűtés			

CONTENT

SAFETY SYMBOLS **4**
SPARE PARTS **9**
SPECIFICATIONS **10**
RECOMMENDED ACCESSORIES **13**
PRODUCT DESCRIPTION **14**
ILLUSTRATED GUIDE **17**
OUTPUTS OF THE SELECTED RANGE OF DEVICES **21**
CONDITIONS OF USE **24**
TRAINING 25
SAFETY INSTRUCTIONS **25**
WORK AREA 25
ENVIRONMENT FOR USE OF THE PRODUCT 26
DEVICE-SPECIFIC SAFETY INSTRUCTIONS 26
USING PETROL MACHINES 27
ELECTRICAL SAFETY 27
GROUNDING 29
IMPORTANT SAFETY INSTRUCTIONS FOR THE BATTERY 29
PREVENTION AND FIRST AID 29
RESIDUAL RISKS 30
UNPACKING **31**
ASSEMBLY **31**
BEFORE STARTING THE ENGINE **31**
FUEL 32
FUELING 32
ENGINE OIL 33
CHECKING THE OIL LEVEL AND ADDING 33
ENGINE PRE-OPERATION CHECK 33
HIGHER ALTITUDES 34
OPERATION **34**
STARTING GENERATOR 34
SWITCHING OFF THE ENGINE 35
OIL SENSOR 35
GENERATOR USE **36**
AC APPLICATIONS 36
DC APPLICATIONS 36
BATTERY CHARGING 36
CIRCUIT BREAKERS 37
DETERMINATION OF THE REQUIRED OUTPUT **37**
CALCULATION OF STARTING INPUT 37
CARE AND MAINTENANCE **38**
MACHINE MAINTENANCE 39
ENGINE MAINTENANCE 39
INSPECTION AND MAINTENANCE PLAN 39
OIL CHANGE 39
AIR FILTER 40
SPARK PLUG 41
MUFFLER 41
CARBON SEDIMENTS 41
FUEL SYSTEM 42

ENGINE ADJUSTMENTS 42
CLEANING 42
STORAGE 42
OFF SEASON STORAGE 43
REMOVAL FROM STORAGE 43
FUEL STORAGE 43
STORING BATTERIES 44
TRANSPORTING 44
TROUBLESHOOTING 45
SERVICE AND SPARE PARTS 45
DISPOSAL 46
GUARANTEE OF THE PRODUCT 46
GUARANTEE OF THE ENGINE 47
TRANSLATION OF EU/EC DECLARATION OF CONFORMITY 48
CONFIRMATION OF FAMILIARITY WITH THE OPERATION OF THE DEVICE 51

Pay special attention to the highlighted instructions, which point out the following risks:

⚠ **WARNING!** A signal word (word label) used to indicate a potentially dangerous situation that can result in death or serious injury, if it is not prevented.

⚠ **CAUTION!** A signal word (word label). In case of non-compliance with the instructions, we warn against a potential danger of minor or moderate injury and/or damage to the machine or property.

! | Important message.

ⓘ | **Note:** *It provides helpful information.*

CONDITIONS OF USE

⚠ WARNING!

PLEASE READ THE OPERATING INSTRUCTIONS! Read all instructions before operation. Pay special attention to safety instructions.

FAILURE TO FOLLOW THE INSTRUCTIONS AND FAILURE TO RESPECT SECURITY MEASURES MAY RESULT IN DAMAGE OF THE PRODUCT OR SERIOUS INJURIES OR EVEN FATAL INJURY.

TERMS AND CONDITIONS OF USE

This product is exclusively intended for the use according to the corresponding descriptions and safety instructions in these operating instructions.

- to generate alternating current with a voltage of 230 V / 400 V and DC voltage of 12 V.

Any other use is not as intended.

This type of generator is suitable to power electric power tools, electric motors or similar devices to the power input which does not exceed rated power of the generator, with respect to their starting characteristics. The machine must not be used to power sensitive electronic equipment.

If the product is used for any purpose other than the intended purpose or if unauthorized modification is made, the statutory warranty and statutory responsibility for defects as well as any liability on the part of the manufacturer will be void.

Do not overload! Use the product only for the powers it was designed for. The product designed for a given purpose performs it better and safer than one that has a similar function. Therefore, always use the correct one for a given purpose.

Please keep in mind that our products are not designed for corporate, commercial, municipal and other than private use. We accept no liability if the product is used in these or comparable conditions.

Where it is required, follow the legal guidelines and regulations to prevent possible accidents during operation.

CAUTION!

Never use the product if it is close to people, especially children or pets.

The user is liable for all damages caused to third parties or their property.

Keep these instruction manual and use them whenever you need more information. If you don´t understand some of these instructions, contact your dealer. If the product is lent to another person, it is necessary to lent this instruction manual with it.

TRAINING

All operating personnel must be adequately trained in the use, operation and setting and especially familiar with prohibited activities.

- Never allow use by children or people unfamiliar with these instructions. Local regulations may specify an age limit of the operator.
- **This product is not intended for use by persons with reduced sensory or mental capacity or lack of experience and knowledge - unless they are under the supervision of the person responsible for their safety or if this person has instructed how use this product. The product is not intended for use by children and persons with reduced mobility or poor physical disposition. We strongly recommend to pregnant women to contact her doctor before use of this product.**
- Respect national/local regulations regarding working time (please, contact your local authority).

SAFETY INSTRUCTIONS

- **Learn its applications and limitations as well as the specific potential hazards related to this tool. Familiarise yourself with the controls on the machine and how to use them.**

WORK AREA

- Keep work area clean and well lit. Cluttered and dark areas invite accidents.
- Do not operate in explosive atmospheres, such as in the presence of flammable liquids, gases, or dust. Product create sparks which may ignite the dust or fume.

EN

- Do not expose this machine to the rain. Do not use this machine in dampness and wet.

ENVIRONMENT FOR USE OF THE PRODUCT

- Generator must stand on a flat and firm surface. Operation with the device on a non-horizontal surfaces may cause fuel leakage.
- Never use generator in rain or when it snows to avoid electric shock or fire.
- Do not operate the generator near flammable materials, risk of poisoning or fire.
- Always place the generator at least 1,5 m from the wall or other equipment.
- Never operate the machine in explosive environments.
- Generators may only be used outdoor, outside the garage, away from open windows.
- The operating temperature of the generator is between: –15° to +32°C.

DE

DEVICE-SPECIFIC SAFETY INSTRUCTIONS

- **The machine must not be used to power sensitive electronic equipment.**
- The machine can be operated only by one person.
- The device is designed for home work. It is not designed for professional permanent use.
- The load must be kept within rating stated on generator rating place, overloading will damage the unit or shorten its life.
- Do not make any unauthorized adjustments on the regulator to increase or decrease the engine speed.
- When using extension cords, be sure they are grounded, and are a sufficient wire gauge for the application.
- Do not cover unit when it is in use. Do not operate the machine when it's in operation.
- The muffler becomes very hot during operation and remains hot for a while after turning off the unit. Be careful not to touch the muffler while it is hot. Let the engine cool down before storing the generator indoors.
- Unit must reach operating speed before electrical loads are connected. Disconnect load before turning the generator off. Turn off all the equipment powered by the generator before shutting down your generator.
- Unit can not be connected to other power supply outlet.
- Ensure the generator do not have any damaged hoses, loose or missing clamps, damaged tank or cap before use. All defects should be corrected before use.
- Keep children away from generators at all times.
- The installation and major repair of generator can only be conducted by specially trained people.
- **If operate the generator for long time, we suggest using of protection against the noise.**
- Do not operate or manipulate with the machine if you have wet hands or in wet conditions.
- Connection to the grid for permanent operation (such as standby electric source) must be installed by a qualified expert in the field of electro and must comply with all applicable regulations. Connection is subject to approval (revision) of relevant distribution plant and it must be technically secured in such manner, which prevents connecting of the generator into the grid, when the grid is in the operation. Improper connection may endanger workers on electrical distribution systems that are in contact with electrical wires and after restoration of electricity supply the generator may explode, burn or cause a fire
- Ensure that all electrical appliances you want to connect to generator are in good order and don't show any functional defect. If there is some defection (device is running slow, stopping unexpectedly, is abnormally noisy, is smoking...), immediately turn off the generator. Then, unplug the appliance and remove the cause of the fault.

CS

SK

PL

HU

hecht® power tools

USING PETROL MACHINES

⚠ WARNING!

During operation the engine produces carbon monoxide. It is a colourless, odourless, poisonous gas. Breathing carbon monoxide can cause nausea, fainting, reproductive disorders and even death.

- The performance of a petrol engine mounted on a particular device, may not achieve gross output. It is caused by many factors, e.g. the used components (exhaust, charging, cooling, carburettor, air filter, etc.), usage restrictions, operational conditions of use (temperature, humidity, etc.) and the differences between individual engines produced.

⚠ CAUTION!

A running engines generates heat. Parts of the engine and silencer become extremely hot during operation. After touching they may cause serious burns. If it is close to any flammable materials, e.g. leaves, grass, shrubbery etc., it may catch fire.

- Don't run the engine in an enclosed space, which can cause an accumulation of carbon monoxide.
- Before any adjustments, changing accessories, or storing petrol machines, first shut them down, let them totally cool down and secure against accidental start-up by pulling the spark plug end.
- Unused petrol machines should be stored out of the reach of children. Don't allow the machine be used by people who are not familiar with the operation and this user manual. Petrol machines are dangerous in the hands of unqualified people.
- Don't use a petrol machine where the engine switch doesn't work.
- When working with a petrol machine never use brute force. The machine, which was designed for the job, performs it better and safer, therefore always use the correct machine for a given task.
- Maintain petrol machines properly. Make sure the moving parts are properly adjusted, and that they aren't stuck.
- Make sure that there are no broken parts on the machine or other problems that could adversely affect the operation of the machine. If the machine is damaged, have it repaired before further use. Many accidents are caused by poor maintenance of machines.
- Don't tilt the machine so that it could fall over or leak petrol and oil.

! | Pay attention to the safety instructions and warnings in a chapter FUEL.

ELECTRICAL SAFETY

⚠ WARNING!

It is necessary to keep basic safety precautions by using of this machine, including the following instructions, to reduce the danger of fire, electric shock and personal injury.

- Before starting the engine always keep el. output breaker switched off if the construction allowes it.
- Only connect the unit with the corresponding values of voltage
- Electrical equipment must be without any defects.

EN

DE

CS

SK

PL

HU

ATTENTION! When running more than one appliance.

- Not start two or more machines simultaneously. Start them one by one.
- Protect yourself against the electric shock.
- Do not carry or manipulate the machine by service cable, do not pull up the socket inlet from the socket outlet by pulling the service cable. Protect the service cable against heat, grease and sharp edges.
- Do not connect the damaged service cable into the supply and do not touch the damaged cable before its disconnection of the supply. The damaged service cable could lead to the contact with lively parts.
- **Generators must not be mounted under any circumstances by self-help to the fixed supply system as a backup. In a separate case, involving a connection to alternative supply device to the current supply system, this connection may be made only by a qualified electrician with the competence to make these connections, who knows the problems of the use of portable power generators in terms of safety and electrical regulations in force and is able to assess the differences between devices working in the public distribution network and equipment supplied from the generator. For any damages or injury caused by improper bonding with the public distribution system distributor assumes no responsibility.**
- Do not connect another type of socket connection that does not corresponds to current standards to the generator. Otherwise, there is a risk of electric shock or fire. Used cable must correspond to current standards. Due to the high mechanical stress use only the flexible rubber cable.
- Cross-section and length of the extension cord consult with a qualified electrician and follow the standard ISO 8528-8.
- Generator is an electrical device that meets the safety requirements for power generators operating according to ISO 8528-8 in isolated system. Specified parameters for the use of the extension leads according to ISO 8528-8:

Cross-section of the cable	max length
2,5 mm	60 m
4 mm	100 m

Note: *Values are valid for fully unwinded cable.*

- **The generator should not be used to power the electric welding equipment. Such use may cause serious damage to the machine, not covered by warranty.**

- This electric device is constructed in accordance with all valid safety regulations, which relate to it. All repairs must be made only by qualified persons and only original spare parts can be used. It can come to serious danger for the user in another case.
- Any intervention or repair in the electrical installation may be performed only by a qualified electrician having permission from the manufacturer.
- Protection against electric shock depends on breakers adapted to power source. These breakers must be replaced only with the breakers with same parameters and characteristics.
- Do not modify or alter the generator, do not connect it to any attachments or extension of generator engine exhaust.

hecht® power tools

GROUNDING

- **The generator is mainly intended for the connection of appliances with protection class II.** When using Class II appliances, it is not necessary to ground the generator unit.
- Devices with protection class I can be connected only if the generator unit is properly grounded and equipped with appropriate security features according to the following type of network (TN-C, TN-S, TT, etc.). This grounding and connection may only be carried out by a specialist.
- It is not possible to connect the devices with protection class 0.

IMPORTANT SAFETY INSTRUCTIONS FOR THE BATTERY

- The battery is a chemical source of electrical energy, including chemical compounds that can cause injury or problems to your health, property or the environment. So they should be handled with extreme caution.
- Be careful not to short circuit, even with a partially charged battery.
- A short circuit may damage the battery, in the worse case it may result in burns or fire.
- When replacing batteries, only use batteries that are identical to the originals regarding type.
- Discarded batteries mustn't be included in household waste!

⚠ CAUTION!

In case of mechanical damage to the battery case, avoid contact with chemicals that can escape from it. THERE IS A RISK OF BURNS. If there is contact with chemicals, rinse the affected place immediately with clean water. With larger contact or burns, or eye contact, seek medical advice as soon as possible.

PREVENTION AND FIRST AID

ⓘ | **Note:** *We recommend always having:*

- A suitable fire extinguisher (snow, powder, halotron) at your disposal.
- A fully equipped first-aid kit, easily accessible for accompaniment and operator.
- Mobile phone or other device for quickly calling emergency services.
- **Accompaniment familiar with the principles of first aid. Accompaniment must keep a safe distance from the workplace while always seeing you!**

❗ | Always follow the principles of first aid in case of any injuries.

- If the skin is **burnt**, avoid further exposure to the source of burns first. Cool the injured areas of smaller extend with water of preferably about 4-8 °C. Do not put ointments, creams or dusting powders on the affected area. The best way is to use a wet compress, for example a handkerchief or a towel. Then secure the sterile cover and, if necessary, seek medical attention.
- When an **electric shock** is caused, it is necessary more than anywhere else to put emphasis on safety and risk elimination for the rescuers. The affected person usually stays in contact with electrical equipment (source of injury) because of muscle spasms caused by the electric shock. Traumatic process continues in this case. It is therefore necessary to **TURN THE POWER OFF FIRST** using any possible way. Subsequently CALL AN AMBULANCE or other professional service, and then PROVIDE FIRST AID! Ensure free airways, check breathing,

check pulse, put the affected flat on their back, bend their head and stick out their lower jaw. If necessary, begin with artificial respiration into the lungs and heart massage.

- Do not let **petrol or oil come in contact** with your skin. Keep petrol and oil away from the eyes. If petrol or oil comes in contact with the eyes, wash them immediately with clean water. If irritation is still present, see a doctor immediately.

IN CASE OF FIRE:

- If the motor starts to burn or it the smoke appears from it, turn the product off and move away to safety.
- To extinguish the fire, use suitable fire extinguisher (snow, powder, halotron).
- **DO NOT PANIC.** Panic can cause even more damage.

RESIDUAL RISKS

- Even if the device is used according to instructions, it´s impossible to eliminate all the risks associated with its operation. The following risks may occur arising from device construction:
- Mechanical hazard, caused by cut and throw off.
- Electrical hazard caused by touch with parts under high voltage (direct contact) or with parts, which came under a high voltage due to failure of the device (indirect contact).
- Heat hazard resulting in burning or scalding and other injuries caused by possible contact with high temperature objects or materials including heat sources.

- Noise risk resulting in loss of hearing (deafness) and other physiological disorders (e.g. loss of balance, loss of consciousness).
- Vibration risk (resulting in vascular and neurological harm in the hand-arm system, for example so called "white finger disease").
- Dangers caused by contact with harmful liquids, gas, mist, smoke and dust or by their inhalation, relate to emissions (for example breathing in).

- Danger of fire or explosion relate to spilling of fuel.
- Dangers caused by failing in ergonomic principles by construction of the machine, for example dangers caused by unhealthy position of body or excessive overcharge and unnature to the anatomy of the human hand-arm, relate to construction of handle, equilibrium of the machine.
- Dangers caused by unexpected starting, unexpected exceeding of engine revs caused by defect/failure of control system, relate to the defects by the handle and placing of drivers.

- Dangers caused by impossibility to stop the machine in best conditions, relate to solidity of the handle and placing of engine shut down device.
- Dangers caused by defect of machine control system, relate to solidity of the handle, placing of drivers and marking.
- Dangers caused by tearing (of the chain) during running.
- Dangers caused by shooting up of subjects or splashing of liquids.

⚠ WARNING!

The product produces an electromagnetic field of a very weak intensity. This field may interfere with some pacemakers. To reduce the risk of serious or fatal injury, persons with pacemakers should consult the use of the machine with physician and the manufacturer.

UNPACKING

- Carefully check all parts after unpacking the product from the box.
- Do not throw away packaging materials until you have not reviewed carefully if they did not remain a part of the product.
- Parts of the packaging (plastic bags, paper clips, etc.) do not leave within reach of children, could be a possible source of danger. There is a danger of swallowing or suffocating!
- **If you notice transport damage or while unpacking, notify your supplier immediately. Do not operate the product!**
- We recommend save the package for future use. The packaging materials must still be recycled or disposed of in compliance with the relevant legislation. Sort different parts of the packaging according to material and hand it to the appropriate collection sites. For further information contact your local administration.

Fasteners can become loose during transport in the packaging.

PACKAGE CONTENTS:
1x generator, 1x manual for use, 2x wheel, 2x supporting legs, 1x handle, 1x set of fastener.

- **Standard accessories are subject to change without notice.**
- This product requires not assembly.

ASSEMBLY

1. On wheel put the axle **(fig. 2A)**.
2. Mount the axle with wheel to the mounting hole on generator frame and secure with pin. Then mount second wheel.
3. Mount supporting legs **(fig. 2B)** to frame. Use screws.
4. Mount the handle - if not assembled - with screws **(fig. 2C)** and nuts to frame.
5. Starting battery (if not assembled): Insert the battery into the generator box and secure it with bar and two screws **(fig. 2D)**. Connect the first cable clamp with positive sign (red wire) and then connect the battery clamp with a negative sign (black cable).

CAUTION!

While working avoid contact of positive battery pole (plus clamp, red cable) with metal parts of the device, otherwise there is a risk of short-circuit. Be sure to use tools with insulated handles.

BEFORE STARTING THE ENGINE

Note: *All HECHT products equipped with petrol engine are tested to meet the very strict requirements for the permissible exhaust emission limits. In production plant engines are tested and adjusted during 8 minutes period. It is therefore possible, that exhausts or other parts of the engine may appear slight signs of use. Kindly excuse this fact. Without these settings and tests is not possible put petrol powered products into operation.*

EN

DE

CS

SK

PL

HU

FUEL

⚠ CAUTION!

Due to transport, the machine is supplied without engine oil and fuel. For the same reason, some types of machines are also not filled with gear oil. Before commissioning, fill with oil and fuel!

THE ENGINE IS CERTIFIED FOR UNLEADED PETROL.
Use clean, fresh, unleaded fuel of merchantable quality;

The machine is equipped with a four-stroke engine and must be operated exclusively with pure petrol WITHOUT oil!

⚠ WARNING!

Petrol is highly flammable and explosive, as well as its fumes. You can be seriously burned or injured while refilling with petrol.

FUELING

⚠ WARNING!

Turn off the engine. Never remove the fuel cap or add fuel when the engine is running or is hot. After stopping the engine, wait until the engine and the exhaust components cool down completely.

1. Remove the fuel tank cap **(fig. 3A)**.
2. Fill the fuel tank to no more than 1 cm below bottom of filler neck **(fig. 3C)**. Indicator is used for a cursory check the fuel level **(fig. 3B)**.
3. Don't overfill! Before starting the engine, wipe the spilled petrol.
4. All closures of the tank and bulk containers needs to be refitted and tightened.

⚠ CAUTION!

Never refill the petrol in a room.

- Don't smoke or use an open flame during refilling.
- Make sure you are away from heat, sparks and flames.
- If petrol is spilled, don't start the engine. Immediately clean up the spilled petrol. Move the machine from the area, where the petrol has been spilled and wait until the fuel vapours dissipate to avoid the possibility of fire.
- Don't use petrol containing ethanol. Don't mix oil with petrol. For engine protection, we recommend using a fuel stabiliser, which is available at filling stations.
- Make sure that water and dirt doesn't get into the fuel tank.
- Fuel must not be older than 14 days.

Note: *Fuel can damage paint and some types of plastics. When topping up the fuel tank, be careful and try not spill any petrol. Damages caused by spilling fuel are not covered by the warranty.*

hecht® power tools

ENGINE OIL

⚠ CAUTION!

This engine is delivered without oil, be sure to put oil in the engine before the starting. Top-up the recommended oil type before first use.

Improper refilling or low oil levels can lead to irreparable engine damage.

- **Only use the recommended types of engine oils with the appropriate performance class.** *(The recommended oil type is given in the Specifications)*

! | DO NOT MIX DIFFERENT OILS!

CHECKING THE OIL LEVEL AND ADDING

! | Check the oil level only when the engine is off and cool. The machine must stand level.

1. Remove the oil filler cap / dipstick **(fig. 5A)** and dry it thoroughly.
2. Pull the plug of the oil filler cap/dipstick fully into the oil filler neck, but screw it. Then remove it. After pulling out, read the oil level dipstick.
3. If the oil level is near or below the lower limit mark dipstick, remove the oil filler cap / dipstick and add oil to the engine between the upper and lower mark **(fig.5B)**.Don't overfill.
4. Refit the oil filler cap/dipstick.

Change the oils according to the paragraph of MAINTENANCE / OIL CHANGE.

ENGINE PRE-OPERATION CHECK

For your safety, and to maximize the service life of your equipment, it is very important to take a few moments to check the engine condition before operating. If you have some doubts, don´t start the machine. Contact our authorized service.

ALWAYS CHECK THE FOLLOWING ITEMS BEFORE YOU START THE ENGINE:
Total control: Make sure there are no leaks, find loose or damaged parts the equipment powered engine.

- fuel level
- oil levels (engine, gear, loss lubrication, according to the machine)
- air cleaner (if equipped)
- correct fitting of spark plug end.
- cleanness of controls (switches, handles)
- safety and protective equipment
- device, engine-powered tool.

⚠ CAUTION!

Be sure to take care of any problem you find, or have authorized service dealer to correct it, before you operate the engine. Improper maintenance to this engine, or failure to correct a problem before operation, can cause malfunction in which you can be seriously hurt or killed.

EN

HIGHER ALTITUDES

- The engines operating at high altitudes (above 1600 meters above sea level) require the special attention, because decrease of the fuel mixture saturation ratio to supersaturation. This leads to the power loss and higher fuel consumption. For more information, contact an authorized service center.

DE

OPERATION

STARTING GENERATOR

The machine must stand on level firm ground. Before starting the engine, disconnect any loads from the AC and DC terminals.

CS

- **Warm up the engine without load for about 3 minutes. If the generator is to supply power to more than one appliances, be sure to connect them one by one with higher current rated first. Most appliance motors require more than their rated wattage for start up. Do not exceed the current limit specified for anyone socket.**

SK

WARNING!

Carbon monoxide gas is toxic. Breathing it can cause unconsciousness and even kill you. Avoid any areas or actions that expose you to carbon monoxide.

PL

HU

	MANUAL START	ELECTRIC START
1.	Remove all the loads from A.C socket and switch off the A.C breaker.	
2.	Ignition is connected through the cable and the spark plug cap (the rubber boot) with the spark plug. Check the connection **(fig. 16A)**.	
3.	Put in the ignition key **(fig. 7A)** and turn to „ON".	
4.	Turn the fuel valve **(fig. 8A)** to "ON" position.	
5.	Push the choke lever to „CHOKE" position **(fig. 9A)**. Do not use the choke when the engine is warm or the air temperature is high.	
6.	Grasp the starter handle **(fig. 10A)** and pull gently on the starter handle until it begins to resist, then pull quickly and forcefully upwards. CAUTION! **Never pullout the start handle when the unit is running,otherwise it will damage the engine.**	Turn the ignition key **(fig. 7A)** to «START» to start the engine. If the machine does not start in 5 seconds, check again the whole machine. Starting up again twice with a minute pause, otherwise damage to the starter device.

hecht® power tools

	MANUAL START	ELECTRIC START
	⚠ CAUTION! **Do not allow the starter grip to snap back against the engine. Return it gently to prevent damage to the starter.** ⚠ CAUTION! **Rapid retraction of starter cord (kickback) will pull hand and arm toward engine faster than you can let go. Broken bones, fractures, bruises or sprains could result.**	
7.	Return the starter handle slowly to the rope guide bolt after engine starts.	Release the key once the engine has started.
8.	Choke adjustment: When the engine starts to run, get choke lever slowly back to position „RUN“. Before each movement of the lever wait till the engine speed gets stable. Operate the engine with choke lever in the „RUN“ position.	
9.	Turn off all the equipment powered by the generator before shutting down your generator.	

If the engine stops and will not restart, check the engine oil level before troubleshooting in other areas.

SWITCHING OFF THE ENGINE

1. Remove all the loads from A.C socket.
2. Having finished the work let the engine run for few minutes.
3. Switch off the AC breaker.
4. Turn the generator switch to “OFF“ position. **(fig. 7B)**.
5. Turn the fuel valve to “OFF“ position. **(fig. 8B)**.

EMERGENCY SHUTDOWN

If neccessary turn off the generator by switching to OFF position.

OIL SENSOR

The Oil sensor is designed to prevent engine damage caused by an insufficient amount of oil in the crankcase. If the oil level in the crankcase can fall below a safe limit, engine will not start. If the engine stops and will not restart, check the engine oil level before troubleshooting in other areas.

⚠ CAUTION!

Running the engine with insufficient oil can cause serious engine damage. Supplier does not assume any liability of such damage to the pump.

EN

- Before each starting the engine, perform the oil level check on the flat surface and with the engine turned off.
- Oil sensor does not authorize the operator to ignore the oil level check before each use.
- Oil sensor must not be disconnected or dismantled.
- Operator of the machine is obliged to check the oil level before each starting the engine in accordance with the table of prescribed maintenance.

DE

GENERATOR USE

AC APPLICATIONS

1. Start the engine.
2. Switch on the AC breaker.
3. Confirm that the appliance to be used is switched off, and plug in the appliance **(fig. 11A + 11B).**

CS

Note: don‘t exceed the specified load limit of max. AC output.

Note: *If is the circuit breaker switched off by the overload, reduce electric load or fix the problem and wait a few minutes before switch on the circuit breaker again.*

SK

WARNING!

Connection of the generator as a substitute of the public electrical network can be done only by an experienced electrician with the agreement of the distribution company. Generators must not be mounted under any circumstances by self-help to the fixed supply system as a backup.

PL

DC APPLICATIONS

- Socket for DC **(fig. 12A)** is determined for power 12 V appliances (including electronic) and for charging 12 V automotive type batteries.
- Output of DC 12V can be used together with output of AC 230V but must not exceed a maximum capacity of the machine. Thus, the sum of all inputs can not be higher than the maximum rated power of generator. The output of DC is primarily intended for battery charging, therefore it is necessary to remember that output voltage is not stabilized and without load may show the values despite 30V!
- An overload DC circuit, excessive current draw by the battery, or a wiring problem will trip the DC circuit protector **(fig. 12B)** (PUSH button extends out). If this happens, wait a few minute before pushing in the circuit protector to resume operation.

HU

Note: *When connecting with a minimal take-off (small take-off power) the vibration of light appliances can occur.*

BATTERY CHARGING

CAUTION!

Follow the battery manufacturer’s charging instructions. The manufacturer assumes no liability for damages caused by improper maintenance or recharging batteries.

hecht® power tools

ATTENTION! Socket does not have the regulation as a normal battery charger – check the battery charging continuously and close it in time. Generator is intended for charging lead (Pb, Lead-acid), gel and AGM batteries with 12 V voltage only. Charging other types of batteries may cause fire or explosion.

HOW TO CHARGE:

1. Connect the charging cable to the socket on the generator and then connect this cable to the battery's positive terminal. (Red cable is positive, +).
2. Start the generator, allow the engine to warm up and wait for the engine speed to stabilize.
3. Connect the negative wire to the batterry contact. Black wire to negative (-).

Note: *(If the generator is equipped with a socket and a cable with a plug, connect the plug first, then connect the red cable to the battery's positive pole, start and only connect the black cable to the battery's negative pole) after starting the engine.*

4. After charging the battery, turn off the engine.
5. Disconnect the cable from the wall outlet first and then to the battery contacts.
6. Do not reverse the charging polarity, or serious damage to the generator and/or battery may occur.

CIRCUIT BREAKERS

The power plant is equipped with both AC and DC circuit breakers. These circuit-breakers serve as protection against long-term overload or short circuit. If there is an overload or a short circuit while the machine is running, the circuit breaker turns off and the power supply is interrupted. In this case, remove the cause of the problem, wait a while, and then lock the fuse again.

DETERMINATION OF THE REQUIRED OUTPUT

Most electrical devices require a higher power input than the rated power input specified by the manufacturer. Therefore, do not exceed the specified current value for any outlet.

First, check the power consumption of the connected appliance from the label or instruction manual (and verify the correctness of the voltage). To calculate the load on the generator, sum the inputs of the individual equipment used, multiplied by the starting coefficient.

CALCULATION OF STARTING INPUT

THE SUM OF ALL LOUDED CIRCUITS MUST NEVER BE HIGHER THAN THE MAXIMUM OPERATING PERFORMANCE OF THE GENERATOR.

In practice, this means that, for example, if you recharge the battery while you are using a drill, you must always count both inputs + reserve for the starting current.

EXAMPLE:

You are going to use the 950W generator
charging – e.g. 12V - charging current 6A and therefore approx. 70W
drill – e.g. 230V/3A - approx. 700W
total 770W

EN

With a simple adding you can conclude that you can use the 950W generator. Of course!
We deliberately forgot the start-up current in the example, which for a drill it is at least twice as high as on the label and therefore it will be correct:

charging – e.g. 12V - charging current 6A and therefore approx. 70W
drill – e.g. 230V/3A - approx. 700W x 2 - 1400W
total 1470W

DE

Therefore - we need to use a higher performance generator (or use "softstart" device) to carry out the activity.

Approximate values for the starting factors of some appliances can be found in the appendix at the beginning of this instruction manual.

CS

What happens if you forget to calculate power inputs and performance correctly?
In the best case, only the fuse is cleared, in worse case the engine stops, in the worst case the generator will get damaged. Therefore, calculation of the power inputs of the generator and the performance of the appliances used, is important.
Tested rule - The generator should be permanently loaded at a maximum of about 60% of the label performance.

SK

CAUTION!

At higher loads, it is necessary to make a break, depending on the engine and generator temperature, and let the machine cool down.

PL

CARE AND MAINTENANCE

CAUTION!

To ensure proper functioning of the machine, it is necessary to have it checked and adjusted by qualified personnel in an authorized service centre at least once a year.

HU

Proper maintenance is essential for safe, economic and trouble-free operation of the machine.
Failure to follow the maintenance instructions and safety precautions may cause serious injury or death. Always follow the procedures, safety precautions, recommended maintenance and recommended checks mentioned in this manual.

WARNING!

Prior to any work on the machine (maintenance, inspection, replacement of accessories, servicing) or before storing it, ALWAYS SWITCH THE ENGINE OFF, wait for all moving parts to stop and allow the machine to cool down. Prevent the engine from being started accidentally. Disconnect the spark plug.

THIS WARNING IS NOT REPEATED IN ANY FOLLOWING POINTS!

Keep this recommendation about checks, maintenance and intervals stated in this users guide. Others service operations, which are more complicated, or it needs special tools, let it on our authorized service.

MACHINE MAINTENANCE

- Keep the machine in good condition.
- Careful handling and regular cleaning ensure that the machine remains functional and efficient for a long time.
- In case of abnormal vibrations proceed according to instructions (see instruction for removal of fault).
- Keep all nuts, bolts and screws tight to be sure the equipment is in safe working condition.
- Always ensure that the ventilation openings are kept clear of debris.
- Replace worn or damaged parts for safety. Use only original spare parts.
- Replace safety and instruction stickers and labels with new if necessary.

ENGINE MAINTENANCE

INSPECTION AND MAINTENANCE PLAN

⚠ CAUTION!

If the motor needs to be tilted during maintenance, the fuel tank must be empty. The spark plug must always be upwards. If the fuel tank isn't emptied and the motor is tilted differently and in a different direction, then it can be difficult to start due to the oil and petrol that clogs inappropriate parts of the motor, polluting the air filter, the spark plug and the like.

FIRST 5 HOURS OF OPERATION

- Check fastening of all nuts
- Engine oil replacement

EVERY 25 HOURS OF OPERATION

- Check fastening of all nuts
- Engine oil replacement
- Engine oil condition check
- Clean surrounding of muffler
- Air filter cleaning (if equipped)
- Inspection, cleaning and possible spark plug replacement

EVERY 100 HOURS OF OPERATION

- Spark plug replacement
- Check fuel hose condition
- Inspection of carburetor adjustment (1)

OIL CHANGE

It is recommended to ask authorized service for oil change.

ⓘ **Note:** *The first oil change should be carried out after 5 operating hours, when operating under heavy load another change should be done after 25 operating hours.*

(1) These operations must be done in authorised service center

EN

Drain the engine oil when the engine is warm. Warm oil drains quickly and complete. Attention: Do not drain oil when the engine is running!

1. Place a suitable container next to the engine to catch the used oil.
2. Remove the oil filler cap/dipstick **(fig 13A)**.
3. Remove the drain bolt **(fig 13B)**- if equipped - and allow the used oil to drain completely into the container.
4. For engine without drain plug, we recommend to use oil extractor pump, or drain the oil into the container by slightly tilting the engine toward the oil filler cap/dipstick. Before tilting the machine, remove fuel from tank. Keep the spark plug end of the engine up. **Do not drain oil from the upper filler neck unless the fuel tank is completely empty. Otherwise when the machine is tilted, fuel might leak and cause fire or explosion.**
5. Reinstall the drain bolt. With the engine in a level position, fill to the upper limit mark on cap/dipstick.
6. Reinstall the oil filler cap/dipstick securely.

Note: *Please dispose of used motor oil in a manner that is compatible with the environment. We suggest you take used oil in a sealed container to your local recycling center or service station for reclamation. Do not throw it in the trash or pour it on the ground or down a drain.*

DE

CS

SK

- **Running the engine with a low oil level can cause engine damage.**
- **Wash your hands with soap and water after handling used oil.**

AIR FILTER

A dirty air filter will restrict air flow to the carburetor and cause poor engine performance. Inspect the air filter each time the engine is operated. You will need to clean the air filter more frequently if you operate the engine in very dusty areas.

PL

Note: *Operating the engine without an air filter, or with a damaged air filter, will allow dirt to enter the engine, causing rapid engine wear. This type of damage is not covered.*

AIR FILTER INSPECTION AND CLEANING

HU

CAUTION!

The air filter must be serviced (cleaned) after 25 hours normal working. Service more frequently when operating the machine in extremely dusty areas.

Shut off the engine before performing any service on the machine. Wait till all moving parts are completely stopped and disconnect the spark plug.

1. Release the air filter cover **(fig. 14A)**.
2. Remove the air cleaner cover **(fig. 14B)**. Be careful to prevent dirt and debris from falling into the air cleaner base.
3. Remove the air cleaner **(fig. 15A)** from the air cleaner base.
4. Wash the foam element in liquid detergent and water. DO NOT USE GASOLINE!
5. Air dry the filter.
6. Place a few drops of motor oil on the foam filter and squeeze tightly to evenly distribute the oil remove and to any excess oil.
7. Install the filter back.

hecht® power tools

8. Close the cover and secure it.

Replace filter if frayed, torn, damaged or unable to be cleaned.

SPARK PLUG

For best results, replace the spark plug every 100 hours of use. Use only the recommended spark plug which is the correct heat range for normal engine operating temperatures. To find actual types of recommended spark plugs please contact an authorized service center.

⚠ CAUTION!

If the engine was in operation before a short time, let it cool down. Be carefull not to touch this parts.

Incorrect spark plugs can cause engine damage.

For good performance, the spark plug must be properly gapped and free of deposits.

1. Disconnect the cap from the spark plug **(fig. 16A)** and remove any dirt from the spark plug area.
2. Use the proper size spark plug wrench to remove the spark plug.
3. Inspect the spark plug. Replace it if damaged, badly fouled, if the sealing washer is in poor condition, or if the electrode is worn.
4. Measure the electrode gap with a suitable gauge. The correct gap is listed in the Specifications. If adjustment is needed, correct the gap by carefully bending the side electrode **(fig. 17)**.
5. Install the spark plug carefully, by hand, to avoid cross-threading.
6. After the spark plug is seated, tighten with the proper size spark plug wrench to compress the washer.
7. When installing a new spark plug, tighten by 1/2 turn after the spark plug seats to compress the washer.
8. When reinstalling the original spark plug, tighten by 1/8 - 1/4 turn after the spark plug seats to compress the washer.
9. Attach the spark plug cap to the spark plug.

ⓘ | **Note:** *Over tightening the spark plug can damage the threads in the cylinder head.*

MUFFLER

Allow the engine and exhaust to cool before handling.

- Remove accumulated debris from muffler area and cylinder area.
- **Make sure the muffler is without cracks, corrosion or other damage.**
- **If the exhaust system is fitted with a spark arrester, it must be kept clean and passive. After removing the arrester and knocking out the coarse dirt, clean the arrester with a fine brush (e.g. toothbrush) from all deposits. After cleaning, reassemble it.**

CARBON SEDIMENTS

It is recommended to remove carbon sediments from cylinder, piston upper side and valves surrounding each 100 – 300 operating hours in authorised service center.

EN

DE

CS

SK

PL

HU

FUEL SYSTEM

⚠ CAUTION!

Spare parts of fuel system (plugs, hoses, tanks, filters etc.) must be the same as original otherwise arises danger of fire.

- Regularly check the condition of fuel hoses.
- Replace the fuel hose every 2 years. If fuel leaks from fuel hose, replace the fuel hose immediately.

ENGINE ADJUSTMENTS

⚠ CAUTION!

Do not change in any way the rated speed of the engine (carburetor side or regulator side).

Your engine was adjusted in the factory. If the motor settings is changed in any way, the warranty will be cancelled. If additional adjustment is necessary (eg. for high altitude), contact authorized service center!

CLEANING

⚠ CAUTION!

Do not hose engine. Water can damage engine or contaminate the fuel system.

- Carefully clean the machine after each use.
- If the engine has been running, allow it to cool for at least half an hour before cleaning.
- Clean all exterior surfaces.
- Wipe the surface of the machine and engine cover with dry cloth.
- Never use aggressive detergents or solvents for cleaning.
- If any of the parts of the machine is cleaned by water or a damp cloth, etc., it must be completely dry.
- Potential damage of the parts due to corrosion, can not be assessed as a manufacturing or material defect.
- Wipe the surface of the machine and the motor with a dry cloth.
- Touch up any damaged paint, and coat other areas that may rust with a light film of oil.

STORAGE

CLEAN THE MACHINE BEFORE STORING ACCORDING TO THE PARAGRAPH MAINTENANCE / CLEANING.

⚠ CAUTION!

Store this machine on place where the fuel vapors can not be in reach of open fire or sparks. Let the fuel to run dry before long storage. Always let the machine get cool before storing.

hecht® power tools

- Store the machine in a dry, clean and frost-protected place, out of reach of unauthorized persons.
- Replace worn or damaged parts for safety. Use only original spare parts.
- If possible, avoid storage areas with high humidity, because that promotes rust and corrosion.
- If there is gasoline in the fuel tank, leave the fuel valve in OFF position (if the machine is equipped with it).
- Keep the engine level in storage. Tilting can cause fuel or oil leakage.
- With the engine and exhaust system cool, cover the engine to keep out dust. A hot engine and exhaust system can ignite or melt some materials.
- Do not use sheet plastic as a dust cover. A nonporous cover will trap moisture around the engine, promoting rust and corrosion.

Note: *When storing care should be taken to rust-proof the equipment. Using a light oil or silicone, coat the equipment, especially all metal parts and all moving parts.*

OFF SEASON STORAGE

The following steps should be taken to prepare machine for storage.

1. Empty the petrol tank with a suction pump after the last working of the season.(2)
2. Start the engine and let it run until it has used up all remaining petrol and stalls.
3. Remove the spark plug. Through the thread in the cylinder head (through the hole for the spark plug), pour an appropriate amount(3) of recommended engine oil into the combustion chamber. Operate the starter to evenly distribute the oil in the combustion chamber. Replace the spark plug.
4. Replace spark plug.
5. Replace engine oil.

WARNING!

Do not drain the petrol in closed rooms, in close proximity of open fire, etc. Do not smoke! Petrol fumes can cause explosion or fire.

REMOVAL FROM STORAGE

Check your engine as described in the BEFORE STARTING section of this manual.
If the fuel was drained during storage preparation, fill the tank with fresh gasoline.

FUEL STORAGE

WARNING!

Fuel can only be stored in designated cans /containers. When stored in other cans / containers, pollution or a petrol explosion may occur.

- Never store engine in vicinity of stoves, ovens, water heaters with pilot light, contingently other devices which can produce sparks.

(2) If you store a petrol container for reuse, make sure it's not too old or decomposed. Petrol oxidises and decomposes over time, this causes difficult starting and clogging.
(3) An appropriate amount means the amount dependent on the engine capacity. As a rough guide, around 5% of its capacity. If you use oil to preserve the cylinder during preparation for storage, the engine will smoke briefly when starting up. This is not a malfunction.

- Store minimum quantity of the fuel which you can use to 14 days. Do not use fuel older than 14 days.

ADDING A GASOLINE STABILIZER TO EXTEND FUEL STORAGE LIFE

The addition of a fuel stabilizer to gasoline can extend the life of fuel.

- For engine protection use Fuel stabiliser which is available at petrol stations.
- When adding a gasoline stabilizer, fill the fuel tank with fresh gasoline. If only partially filled, air in the tank will promote fuel deterioration during storage. If you keep a container of gasoline for refueling, be sure that it contains only fresh gasoline.
- Add gasoline stabilizer following the manufacturer's instructions.
- After adding a gasoline stabilizer, run the engine outdoors for 10 minutes to be sure that treated gasoline has replaced the untreated gasoline in the carburetor.

Note: *Don't store the machine with fuel in the tank for more than 14 days. Long-term storage with petrol in the tank will result in petrol oxidation. Old (oxidised and watery) fuel will cause difficulty in starting the engine, clogging or damage to the entire fuel system, especially the carburettor.*

STORING BATTERIES

- Store batteries away from unauthorised persons.
- Always fully recharge the batteries before storage.
- In case of long-term machine downtime, we recommend that you dismantle the battery or at least disconnect the battery and fully recharge it every 2 months.
- Store batteries (and chargers) in a dry, dust-free, dark and temperature-stable environment at an ambient temperature preferably between +10 °C and +20 °C. Don't store or operate near an open fire. Protect them from frost and temperatures above + 50 °C.

TRANSPORTING

WARNING!

Do not carry or transport the machine while the engine is running. Let the engine to cool down before transporting the machine. The fuel tank must be empty. Spilled fuel or fuel vapor may ignite.

1. Empty the petrol tank with a suction pump. Start the engine and let it run until it has used up all remaining petrol and stalls.
2. Close the fuel cap firmly.
3. Turn the engine switch and fuel valve (if equipped) to the off or stop position.
4. Let the engine to cool down before transporting.
5. Take care not to drop or strike the machine when transporting.
6. Take care not to strike the machine when transporting. Do not place objects on the machine.

TROUBLESHOOTING

⚠ CAUTION!

You cannot rectify disorders that require more intervention yourself.

If you're unable to rectify the fault using the corrective measures described below, contact a specialist garage, preferably an authorised service centre.

Improper handling can cause damage or serious injuries.

PROBLEM	PROBABLE CAUSE	CORRECTIVE ACTION
The engine cannot start, the engine is difficult to start, loses power, or the engine power is fluctuating.	Spark plug end is loose or disconnected from the spark plug	Attach the end to the spark plug
	Engine controls (fuel supply, throttle lever, choke, engine brake, etc.) are not in the correct position	Set to the correct position
	Fuel tank is empty.	Fill tank with fuel.
	Incorrect start procedure	Follow the instructions in Engine Start chapter
	Carburettor is overloaded with fuel	Wait a few minutes/Try starting without the choke
	The fuel tank vent is obstructed	Clean or replace the fuel tank cap.
	Dirty spark plug/Incorrect spark plug gap	Clean, set the correct gap between the electrodes - see the Specification
	Loose spark plug	Tighten the spark plug
	Defective spark plug	Replace the spark plug
	Obstructed air or fuel filter	Clean/replace the filter
Engine overheated	Cold air flow is limited	Remove dirt from openings in the vents of engine cover, fan cover and other air flow passages
Excessive fume/ smoke generation	In a cold engine	This is a normal phenomenon
No power generated	Main switch is not turned on	Put the main switch to „ON" position.
	The connection of socket is not good.	Adjust the socket connection.
	The rated speed of generator can not be reached	Contact an authorized service center.

SERVICE AND SPARE PARTS

- In the event of a fault, we recommend having this product repaired by an authorised service centre, which uses only identical spare parts. You will maintain both the product's safety and its performance.
- For technical assistance, repair or to order original spare parts, we recommend that you always contact the nearest HECHT authorised service centre.

EN

- Information on service locations, visit **www.hecht.cz**
- When ordering spare parts, please quote the part number, this can be found at **www.hecht.cz**

DISPOSAL

DE

- According to Directive 2012/19/EU of the European Parliament and of the Council on waste electrical and electronic equipment, this product or parts of it must not be disposed of with municipal waste at the end of its working life.
- By ensuring proper disposal of this appliance after the end of its service life, you will help prevent any negative environmental and human health consequences that could result from improper disposal of this appliance.
- Improper disposal of residual oils, chemicals, batteries, product parts (and similar) can lead to pollution of watercourses, wastewater, air, soil and have negative impacts not only on the environment but also on human health.

CS

- **Always return the packaging, accessories, refills and product for recycling.**
- Contact your local authorities or collection yards for details.
- **HECHT** services can also be used to dispose of your old electrical and electronic equipment. We will carry out this process for you free of charge.

SK

Note: *Improper disposal may be punished according to national regulations.*

GUARANTEE OF THE PRODUCT

- For this product we provide a legal warranty, legal responsibility from the defects, for **24 months from receipt.**

PL

- For **corporate, commercial, municipal and other than private use** we provide a legal warranty and legal responsibility for a total of 6 months from receipt.
- All products are designed for home use, unless there is another information in the instruction manual or operation description. When using otherwise or in contradiction with instruction manual the claim is not recognized as legitimate.
- Inappropriate product selection and the fact that the product does not meet your requirements can not be a reason for complaint. Buyer is familiar with the properties of the product.

HU

- Buyer has the right to ask the seller to check the functionality of the product and become familiar with its operation.
- A prerequisite for receiving warranty claims is that the guidelines for operating, servicing, cleaning, storage and maintenance were followed.
- Damage caused by natural wear and tear, overloading, improper use or intervention outside the authorized service during the warranty period, are excluded from the guarantee.
- Warranty does not cover wear and tear of components known as common consumables (eg. operating fluids, air/fuel filters, spark plugs, bearings, starting ropes ...).
- From the warranty are excluded wear and tear of the product or parts caused by normal use of the product or parts of the product (eg low battery or reduce battery capacity after a period of usual life of 6 months) and other parts subject to natural wear and tear.
- By the goods sold at a lower price, the warranty does not cover defects for which the lower price was negotiated.

- Damage resulting from defects in material or manufacturer error will be eliminated free of charge by replacement delivery or repair. It is assumed that the product returns to our service center undismantled and with proof of purchase.
- Cleaning, maintenance, inspection and alignment tools aren´t the warranty act and are paid services.
- For repairs that are not subject to warranty, you can have it repaired in our service center as paid service. Our service center will be happy to draw up a costs budget.
- We shall consider the products only that have been delivered clean, complete, in case of sending also packed sufficiently and paid. Products sent as unpaid, as bulky goods, express or by special shipping - will not be accepted.
- In case of justified warranty claim, please contact our service center. There you will receive additional information on processing claims.

GUARANTEE OF THE ENGINE

NORMAL WEAR:
Similarly as all mechanical devices, the engines need periodical service and spare parts replacement in order to work correctly. Guarantee is not related to such repairs when lifetime of the part of engine was exhausted by normal operation.

INCORRECT MAINTENANCE:
Lifetime of the engine depends on conditions, in which it is operated and on care which is given to it. The guarantee does not relate to wearing caused by dust, dirt, sand or other abrasive materials which penetrated into engine in consequence with incorrect maintenance. This guarantee relates only to material and production defects. Therefore do not ask replacement of back payment of devices in which can be assembled the engine. The guarantee does not relate either for repairs caused by:

- Using other than original spare parts.
- Control elements or devices which make starting difficult, cause power output reduction and reduce its lifetime (contact producer of the device).
- Untight carburetors, stopped fuel pipes, seized valves or other defects, caused by using dirty or old fuel. Use only fresh plumb free petrol and fuel stabiliser.
- Parts which are rubbed out or broken due to operation with unsufficient oil level, using dirty or oil incorrect specifications. Use the oil recommended by the manufacturer.
- Repair or adjustment of connected parts or assembly, e.g. gear couplings, remote controls and similar, not original ones.
- Damage or wear of parts caused by dirt particles which penetrated into engine due to incorrect maintenance or assembly of air filter or using non original cleaner or filter inlay.
- Parts which were damaged due to engine overspeeding or overheating caused by clogging or blocking cooling ribs or flywheel space by grass, chips or dirts or damages caused by engine operation in closed room.
- Damage of the engine or its components by excessive vibrations due to loosening of the engine assembly, releasing of the rotating parts, releasing of the impellers, improper device fastening to the motor shaft, excessive engine speeds etc.
- Crankshaft bend or break due to crankshaft impact on a solid object or due to excessive V-belts strain.
- Engine damaged or its part e.g. combustion chamber, valves, valve saddles, valve leading or burning starter coil as result of using incorrect fuel – for example liquid gas, natural gas, incorrect petrol etc.

TRANSLATION OF EU/EC DECLARATION OF CONFORMITY / ÜBERSETZUNG DER EU/EG-KONFORMITÄTSERKLÄRUNG / EU/ES PROHLÁŠENÍ O SHODĚ / PREKLAD EÚ/ES VYHLÁSENIE O ZHODE / TŁUMACZENIE DEKLARACJI ZGODNOŚCI UE/WE / EU/EK MEGFELELŐSÉGI NYILATKOZAT FORDÍTÁSA

EN We, the manufacturer of this equip ment and the holder of technical documentation / DE Wir, der Hersteller des angegebenen Geräts und Inhaber der technischen Dokumentation / CS My, výrobce uvedeného zařízení a držitel technické dokumentace / SK My, výrobca uvedeného zariadenia a držiteľ technickej dokumentácie / PL My, producenci niniejszego sprzętu i posiadacze dokumentacji technicznej / HU Mi, az említett berendezés gyártója és a

HECHT MOTORS s.r.o., Za Mlýnem 25/1562, 147 00 Praha 4, Czech Republic, IČO 61461661

EN declare under our sole responsibility that the equipment specified below complies with the relevant provisions of the said EU harmonization directives, as well as the harmonized and national standards, provisions and regulations of governments. / DE erklären auf eigene Verantwortung, dass das unten spezifizierte Gerät in Übereinstimmung mit den betreffenden Bestimmungen, die in der Harmonisierungsrichtlinie der EU angegeben sind, und den harmonisierten und nationalen Normen, Bestimmungen und Regierungsverordnungen ist. / CS na vlastní zodpovědnost prohlašujeme, že níže specifikované zařízení je v souladu s příslušnými ustanoveními uvedených harmonizačních směrnic EU, harmonizovanými normami, národními normami, ustanoveními a nařízeními vlád. / SK na vlastnú zodpovednosť vyhlasujeme, že nižšie špecifikované zariadenie je v súlade s príslušnými ustanoveniami uvedených harmonizačných smerníc EÚ, harmonizovanými aj národnými normami, ustanoveniami a nariadeniami vlád. PL deklarujemy z pełną odpowiedzialnością, że niżej określony sprzęt jest zgodny z odpowiednimi przepisami wspomnianych dyrektyw harmonizujących UE, normami zharmonizowanymi i krajowymi, przepisami i rozporządzeniami rządowymi. HU műszaki dokumentáció birtokosa, kizárólagos felelősségünk tudatában kijelentjük, hogy az alábbiakban meghatározott berendezés megfelel az említett EU harmonizációs irányelveknek, harmonizált és nemzeti szabványoknak, rendeleteknek és kormányzati rendeletek vonatkozó rendelkezéseinek.

EN Machinery / DE Maschinen / CS Strojní zařízení / SK Strojné zariadenie / PL Maszyny / HU Gépi berendezés

EN GASOLINE GENERATOR/ DE BENZIN STROMGENERATOR / CS GENERÁTOR EL. PROUDU/ SK GENERÁTOR EL. PRÚDU / PL GENERATOR PRĄDU/ HU BENZINMOTOROS ÁRAMFEJLESZTŐ

EN Trade name and type / CS Obchodní název a typ / SK Obchodný názov a typ / PL Nazwa handlowa i typ / HU Kereskedelmi megnevezés és típus

HECHT GG8000

EN Model / CS Model / SK Model / PL Model / HU Modell

SC8000(E)-III

EN Serial number / DE Seriennummer / CS Sériové číslo / SK Sériové číslo / PL Numer seryjny / HU Gyári szám

202100001 - 202199999; 202200001 - 202299999; 202300001 - 202399999; 202400001 - 202499999

EN The following harmonization directives # standards # certificates were used to guarantee compliance. / DE Zur Gewährleistung der Konformität wurden folgende harmonisierte Richtlinie # Normen # Zertifikate verwendet / CS Na zaručení shody byly použity následující harmonizační směrnice # normy # certifikáty: / SK Na zaručenie zhody boli použité nasledujúce harmonizačné smernice # normy # certifikáty: / PL W celu zapewnienia zgodności zostały zastosowane następujące dyrektywy harmonizujące # normy # certyfikaty: / HU A megfelelés garantálására a következő harmonizációs irányelvek # szabványok # tanúsítványok szolgáltak.

2006/42/EC, 2014/35/EU # EN ISO 8528-13:2016; EN 60204-1:2018 # *DW2021CE0596 01*
2014/30/EU # EN 55012:2007+A1:2009 # *DW2021CE0597 01*
2011/65/EU&(EU)2015/863 # RoHS EN 62321-x # *48.400.18.8156.00-00/03*

EN Engine type / DE Motoreinheit / CS Typ motoru / SK Typ motora / PL Typ silnika / HU Motor típusa

AP188F

EN Regulation # Validating number / DE Verordnung # Nummer validieren CS Nařízení #Schvalovací emisní číslo / SK Nariadenie # Schvaľovacie emisné číslo / PL Rozporządzenie # Numer identyfikacyjny / HU Rendelet # Jóváhagyási szám

2016/1628/EU # *e9*2016/1628*2016/1628SYB2/P*1105*00*

EN Declared two-digit noise emission value corresponding to ISO 4871 / DE Angegebener zweistelliger Geräuschemissionswert gemäß ISO 4871 CS Deklarovaná, dvojčíselná hodnota emisí hluku odpovídající ISO 4871 / SK Deklarovaná, dvojčíselná hodnota emisií hluku zodpovedajúca ISO 4871 / PL Deklarowana, dwucyfrowa wartość emisji hałasu odpowiadająca ISO 4871 / HU Bejelentett kétjegyű zajkibocsátási érték, amely megfelel az ISO 4871 szabványnak

EN Guaranteed sound power level / DE Garantierter Niveau der akustischen Leistung / CS Garantovaná hladina akustického výkonu / SK Garantovaná hladina akustického výkonu / PL Gwarantowany poziom mocy akustycznej / HU Garantált hangteljesítmény szint

L_{WA} = 96 dB(A)

EN Measured sound power level / Uncertainty / DE Gemessener Niveau der akustischen Leistung / Unsicherheit / CS Naměřená hladina akustického výkonu / Nejistota / SK Nameraná hladina akustického výkonu / Neistota / PL Zmierzony poziom mocy akustycznej / Niepewność / HU Mért zajszint / Bizonytalanság

$L_{WA,m}$ = 94,63 dB(A), K=1,20 dB(A

EN Emission sound pressure level at the operator's station / Uncertainty / DE Niveau des akustischen Emissionsdruck auf Bedienerstandort / Unsicherheit / CS Hladina emisního akustického tlaku na stanovišti obsluhy / Nejistota / HU Hladina emisného akustického tlaku na stanovišti obsluhy / Neistota / PL Poziom emisyjnego ciśnienia akustycznego na stanowisku operatora / Niepewność / HU Kibocsátási hangnyomásszint az üzemeltető állomásán / Bizonytalanság

L_{PA} = = 73,4 dB (A); K = 3 dB(A)

EN The noise emission value was determined by a test method according to EN ISO 3744. The procedure used for the assessment of the conformity under Directive 2000/14/EC, Annex VI as amended by 2005/88/EC / DE Der Lärmemissionswert wurde durch ein Prüfverfahren gemäß EN ISO 3744 bestimmt. Verfahren zur Beurteilung der Übereinstimmung gemäß Richtlinie 2000/14 / EG, Anhang VI. geändert durch 2005/88 / EG. / CS Hodnota emisí hluku byla stanovena zkušebním postupem dle EN ISO 3744. Postup použitý při posouzení shody podle směrnice 2000/14/ES, příloha VI v platném znění 2005/88/ES. / HU Hodnota emisií hluku bola stanovená skúšobným postupom podľa EN ISO 3744. Postup použitý na posúdenie zhody podľa smernice 2000/14/ES, príloha VI v platnom znení 2005/88/ES / PL Poziom emisji hałasu został określony poprzez procedure badawczą zgodnie z EN ISO 3744.Stosowana procedura oceny zgodności dyrektywą 2000/14/WE, załącznik VI z późniejszymi zmianami 2005/88/WE / HU A zajkibocsátási értéket az EN ISO 3744 Vizsgálati eljárással határozták meg. Megfelel a termék megfelelőségének a kiértékeléséhez felhasznált 2000/14/EK irányelv VI mellékletében, és a 2005/88/EK irányelvben meghatározott követelményeknek.

2000/14/EC&2005/88/EC # EN ISO 3744 # *ISETC.001820200525*

EN This declaration was issued on the basis of certificate and measurement protocols of / DE Diese Konformitätserklärung wurde auf Grundlage von Zertifikaten und Messprotokollen der Gesellschaft herausgegeben / CS Toto prohlášení o shodě bylo vydáno na základě certifikátů a měřicích protokolů společnosti / SK Toto vyhlásenie o zhode bolo vydané na základe certifikátu a meracích protokolov spoločnosti / PL Niniejsza deklaracja zgodności została wydana na podstawie certyfikatu i protokołów pomiarowych / HU A megfelelőségi nyilatkozatot az alábbi vizsgáló intézet által elvégzett típusvizsgálati jegyzőkönyv alapján adtuk ki:

Hangzhou Wanve Testing Technology Co., Ltd., Building 8-1, No. 189 Hongcan Road, Hongken Farm, Xiaoshan Economic and Technical Development Zone, Hangzhou, Zhejiang, P.R.China;
Ministerio de Industria, Comercio y Turismo, Po De La Castellana, 160, 10a - 28071, Madrid, Spain;
ISET, Sede Legale e Uffici, Via Donatori di Sangue, 9 - 46024 Moglia (MN), Italy;
TÜV SÜD Certifikation and Testing (China) Co., Ltd. No.10 Huaxia Road (M), Dongling, Wuxi, 214100, P.R.China

EN **We confirm hereby that** - this product, defined by mentioned data, is in conformity with basic requirements mentioned in government regulations and technical requirements and is safe for usual operation, contigently for the use determined by manufacturer; - there were taken measures to ensure the conformity of all products introduced to the market with the technical documentation and requirements of the technical regulations / DE **Wir bestätigen, dass** - die Maschinen Angabe definiert, ist es in Übereinstimmung mit den Anforderungen der NV und TP gelegt, und unter normalen oder beabsichtigten Verwendung der sicheren Herstellers; - sind zur Einhaltung aller in Verkehr gebrachten Produkten mit technischer Dokumentation und Anforderungen der technischen Vorschriften zu gewährleisten / CS **Potvrzujeme, že** - tento produkt, definovaný uvedenými údaji, je ve shodě se základními požadavky uvedenými v NV a TP a je za podmínek obvyklého, popřípadě výrobcem určeného použití bezpečné; - jsou přijata opatření k zabezpečení shody všech výrobků uváděných na trh s technickou dokumentací a požadavky technických předpisů / SK **Potvrdzujeme, že** - tento produkt, definovaný uvedenými údajmi, je v zhode so základnými požiadavkami uvedenými v NV a TP a je za podmienok obvyklého, poprípade výrobcom určeného používania bezpečné; - sú prijaté opatrenia k zabezpečeniu zhody všetkých výrobkov uvedených na trh s technickou dokumentáciou a požiadavkami technických predpisov / PL **Oświadczamy, że** - niniejsze produkt, charakteryzujące się wymienionymi powyżej danymi jest zgodne z podstawowymi wymaganiami wymienionymi w NV i TP i jest pod warunkiem zwyczajnego użytkowania, lub użytkowania określonego przez producenta, bezpieczne w użytkowaniu; - podjęto kroki w celu zabezpieczenia zgodności wszystkich produktów wprowadzonych na rynek z techniczną dokumentacją i wymaganiami technicznych przepisów / HU **Igazoljuk, hogy:** - a jelen termék megfelel a használati útmutatóban és a műszaki adatoknál feltüntetett paramétereknek, továbbá a gép a normál és a gyártó által előírt használat esetén biztonságos; - a gyártó minden terméket a műszaki dokumentációkban és az egyéb műszaki előírásokban meghatározott paraméterekkel gyárt le.

3. 10. 2022

EN The person empowered to draw up the Declaration of Conformity on behalf of the manufacturer / DE Person, die zur Ausstellung dieser Konfortmitätserklärung im Namen des Herstellers berechtigt ist / CS Osoba oprávněná vypracovat jménem výrobce Prohlášení o shodě / SK Osoba oprávnená vypracovať v mene výrobcu Vyhlásenie o zhode / PL Osoba upoważniona do sporządzenia Deklaracji zgodności w imieniu producenta / HU A gyártó képviselője nevében a Megfelelőségi nyilatkozat elkészítésére jogosult személy

Michal Braxatoris

EN Title: Head of Certification Department / DE Position: Leiter der Zertifizierungsabteilung / CS Funkce: Vedoucí oddělení certifikace / SK Funkcia: Vedúci oddelenia certifikácie/ PL Stanowisko: Kierownik działu certyfikacji / HU Beosztás: Minőségbiztosítási osztály vezetője

RoHS compliant

HECHT MOTORS s.r.o.
Za Mlýnem 250/562, 147 00 Praha 4
DIČ: CZ 61461661, tel: 323 661 347

CONFIRMATION OF FAMILIARITY WITH THE OPERATION OF THE DEVICE / POTVRZENÍ O SEZNÁMENÍ SE S OBSLUHOU ZAŘÍZENÍ / POTVRDENIE O ZOZNÁMENÍ SA S OBSLUHOU ZARIADENIA / POTWIERDZENIE ZAPOZNANIA SIĘ Z EKSPLOATACJĄ URZĄDZENIA / A GÉP ÁTVÉTELÉNEK ÉS BEMUTATÁSÁNAK AZ IGAZOLÁSA

EN The name of device * / CS Název zařízení * / SK Názov zariadenia * / PL Nazwa sprzętu * / HU Gép megnevezése *	
EN Model */ CS Model * / SK Model * / PL Model * / HU Modell *	
EN Date of purchase * / CS Datum prodeje * / SK Dátum predaja * / PL Data sprzedaży * / HU Értékesítés időpontja *	
EN Serial number of the machine * / CS Výrobní číslo stroje * / SK Výrobné číslo stroja * / PL Nr. fabryczny urządzenia * / HU Gép gyártás száma *	
EN Production date of the battery * / CS Datum výroby baterie * / SK Dátum výroby batérie * / PL Data produkcji akumulatora * / HU Az akkumulátor gyártási ideje *	
EN Buyer (name, company name), address * / CS Kupující (jméno, název firmy), adresa * / SK Kupujúci (meno, názov firmy), adresa * / PL Nabywca (nazwisko, nazwa firmy), adres * / HU Vevő (név vagy cégnév), cím *	
EN I confirm that I received the device fully functional and complete with instructions and proof of purchase from an official authorized dealer HECHT MOTORS and accept the terms of this warranty. CS Potvrzuji, že jsem zařízení obdržel plně funkční a kompletní, s návodem k použití a dokladem o koupi od oficiálního autorizovaného prodejce firmy HECHT MOTORS a akceptuji podmínky této záruky. SK Potvrdzujem, že som zariadenie dostal plne funkčné a kompletné, s návodom na použitie a dokladom o kúpe od oficiálneho autorizovaného predajcu firmy HECHT MOTORS a akceptujem podmienky tejto záruky. PL Oświadczam, że urządzenie odebrałem w pełni sprawne i kompletne wraz z Instrukcja obsługi oraz dowodem zakupu od oficjalnego autoryzowanego dystrybutora firmy HECHT MOTORS i akceptuje warunki niniejszej gwarancji. HU Igazolom, hogy a gépet működőképes állapotban és hiánytalanul, a használati útmutatóval együtt átvettem a HECHT MOTORS cég hivatalos forgalmazójától. A gép garanciális feltételeit elfogadom	
EN* fills seller / CS * vyplní prodejce / SK * vyplní predajca / PL * wypełnia sprzedawca / HU * az értékesítő tölti ki	
EN Buyer´s signature / CS Podpis kupujícího / SK Podpis kupujúceho / PL Podpis nabywcy / HU Vevő aláírása	EN Stamp and signature * / CS Razítko a podpis prodejce * / SK Pečiatka a podpis predajcu * / PL Pieczątka i podpis sprzedawcy * / HU Értékesítő bélyegzője és aláírása *

CENTRAL SERVICE / CENTRÁLNÍ SERVIS / CENTRÁLNY SERVIS / SERWIS CENTRALNY / KÖZPONTI SZERVIZ

HECHT MOTORS s.r.o., U Mototechny 131, 251 62 Tehovec, Tel: +420 323 601 347, Fax: +420 323 661 348, **www.hecht.cz,** servis@hecht.cz • HECHT SK, spol. s r.o., Letisková 20, 971 01 Prievidza, Tel: +421 46 542 03 20, Fax: +421 46 542 72 07, **www.hecht.sk,** reklamacie@hecht.sk • HECHT Polska sp. z o.o., ul. Mickiewicza 54, 66-450 Bogdaniec, Tel: 48 957 117 140, Fax: 48 957 117 141, **www.hechtpolska.pl,** info@hechtpolska.pl • HECHT HUNGARY Kft., II. Rákoczi Ferenc út 323, 1214 Budapest, **www.hecht.hu,** szerviz@hecht.hu

www.hecht.cz

IAN: 915526

DG/MRU-0812023 V.2.4

Distribution and service / Vertrieb und Service / Distribuce a servis / Distribúcia a servis / Dystrybucja i serwis / Szervíz és forgalmazó

HECHT MOTORS s.r.o. • U Mototechny 131 • 251 62 Tehovec • www.hecht.cz
HECHT SK, spol. s r.o. • Letisková 20 • 971 01 Prievidza • www.hecht.sk
HECHT Polska Sp. z o.o. • Mickiewicza 54 • 66-450 Bogdaniec • www.hechtpolska.pl
HECHT HUNGARY Kft. • II. Rákoczi Ferenc út 323 • 1214 Budapest • www.hecht.hu
Hubertus Bäumer GmbH • Brock 7 • 48346 Ostbevern • www.hecht-garten.de