"Verilarproiect" S.A.
Licenta MMII 049641
din 18.08.2010-20

Obiect 790-1 -C

Proiect de executie

Album 2. Elemente de constructii (C)

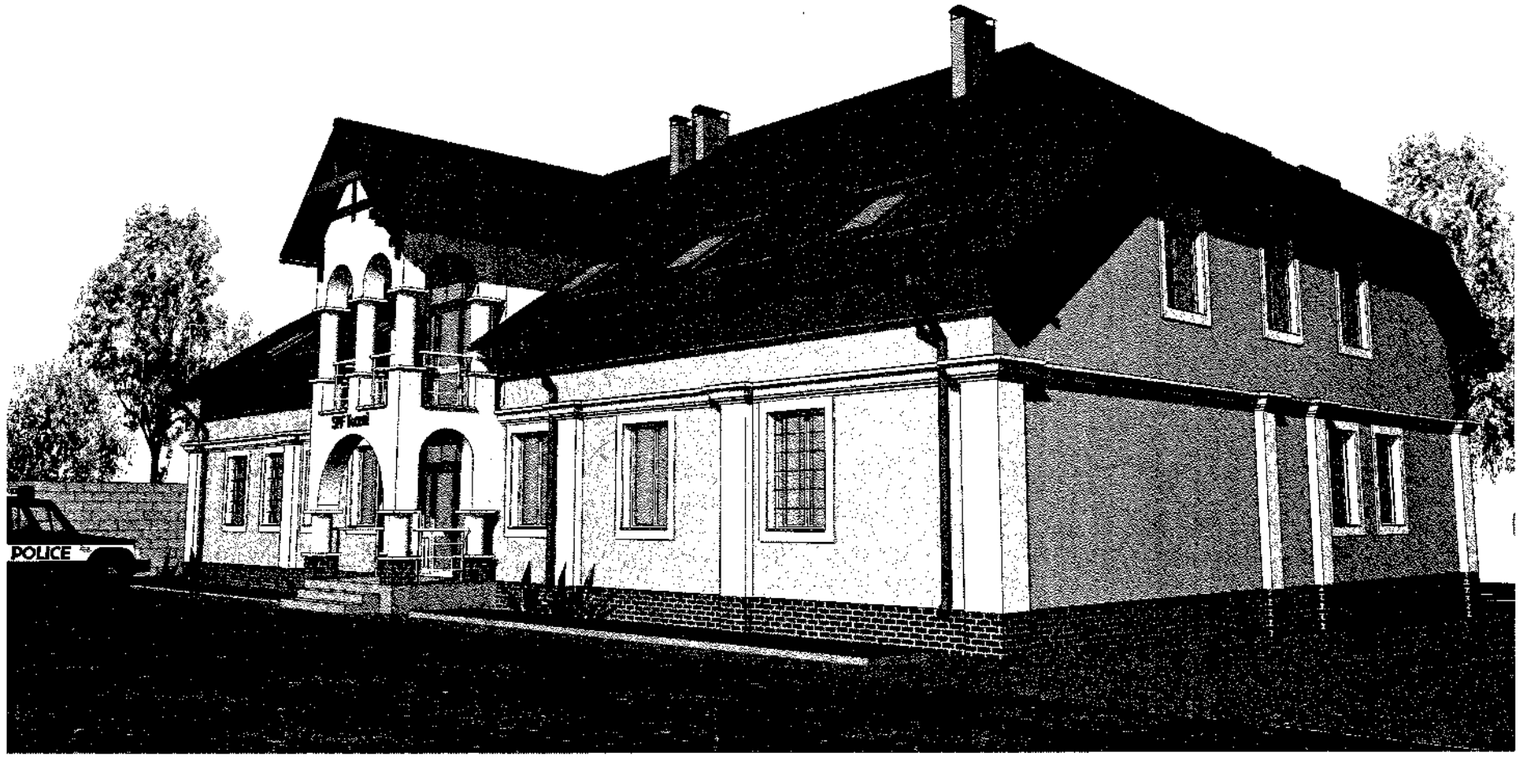

Reabilitarea si extinderea SPF "Toceni" amplasat in intravilanul s.Toceni, r-n Cantemir

Poz.1. Bloc administrativ SPF "Toceni"

Beneficiar: Inspectoratul General al Politiei de Frontiera (IGPF) al MAI
Elaborat in baza Certificatului de urbanism nr.3 din 30.08.2017

Chisinau, 2018

Schema clafirii

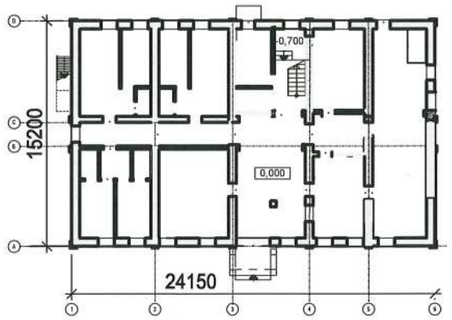

Lista lucrarilor in faze determinante

- Consolidare elemente portante(fundatii,pereti,stilpe)
- Executia beton armat planseu,scara.
- Executia acoperisului.

Lista actelor privind lucrările ascunse:

1. Consolidarea funda□iilor existen□i □i executarea funda□iilor noi.
2. Armarea stîlpilor din beton armat monolit □i a buiandrugilor la parter.
3. Armarea plan□eului din beton armat monolit.
4. Armarea stălpilor □i grinzilor din beton armat monolit la mansarda.
5. Montarea grinzilor metalice.
6. Executia construc□iei pardoselii din lemn la mansarda.
7. Executia construc□iei □arpantei din lemn a acoperi□ului.

Date generale.

1. Date initiale pentru elaborarea compartimentul rezistenta:
   a). Certificat de Urbanism Nr.3 din 30.08.2017 eliberat de primaria s.Toceni
   b). Compartiment Arhitectura .
   c). Expertiza tehnica Nr.2-130/17-ET din22.08.2017.

2. Proectul este eloborat in confornitate cu cerintele normative:
   a). NCM F.02.02-2006. "Calculul,proectarea si alcatuirea elementelor de constructii din beton armat si beton precomprimat."
   b). NCM F.03.02-2005. "Proectarea cladirilor cu pereti din zidarie".
   c). Снип II-7-81*"Строительство в сейсмических районах".
   d). CP F.01.02- 2008 "Proectare si constructia temeliilor si fundatiilor pentru cladiri si instalatii.
   d). NCM E.04.04: 2016 "Proiectarea protectiei anticorozive a constructiilor.

3. Caracteristici generale.
   - Categorie de importanta - II(normala,NCM E.01.02 -2005)
   - Grad de rezistenta la foc (RF)-II(NCM E.03.02-2014)
   - Clasificare constr.perical de incendiu(PI)-C2
   - Clasificare risc de incendiu -E (mic)
   - Clasificare pericol exsplozie -incendiu -Д (NCM E.03.02-2014)
   - Zona climaterica -III B.
   - Seismicitatea terenul de constructie - 8 grade
   - Seismicitatea de calcul a constructiei -8 grade
   - Adincimea de inghet f pamiontului - 0.65 m.
   - Temperatura de calcul iarna - minus 16 grade
   - Conditiile fizico -geologice a sunt relativ favorabile.
   - Sectiunea geologica descoperita a pemintului este argila nisipoasa 6.1 m. Gradului de tasabilitate a solului I .
   - Nivelul apelor subterane pina la 12,5 m nu a fost depistat.

4. Proectul presupune reconstructia cladirii: in consolidare fundatiilor,intruducere stipilor monolit, introducerea centuri din benon armat , consolidare portiunilor de perete.
   Exicutia beton armat planseu, exicutia planseu cota 5.90м . Exicutia scara beton armat.
   Exicutia acoperisului.

5. Lista lucrerilor in faze determinante ce necesita intocmirea procesilor verbale cu pfrticiparea dirigentului de santier, responsabilului tehnic ,autorul proectului si reprezentantului "inspectiei de Stat in constructii " vezi coala data.

Verificator de proiecte nr. 134
SVISTUNOV VICTOR
Domeniile: B.1,2,7
Nr. de inregistrare a avizului: SV0352/08.06.18
Valabilă: de la 21.07.2016 pînă la 21.07.2021

Prezentul proiect este elaborat în corespundere cu normele in vigoare, asigura criteriile de baza a calitatii in constructii reglamentte de Legea calitatii in constructii, inclusiv:
A-rezistenta si stabilitate;
B-siguranta in exploatare;
C-siguranta la foc;
D-igiena, sanatatea oamenilor, refacerea si protectia mediului;
E-izolatie termica, hidrofuga si economie de energie;
F-protectie impotriva zgomotului.

ASP M.Eni
ISP G.Gorceacova

GORCEACOVA GALINA Seria 2014 Nr. 1161 E.1.7 PROIECTANT

Borderou desene de exicutie

Plansa	Denumire	Nota.
1	Date generale	
2	Schema amplasarii consolidarii stilpilor si peretilor fundatiei	
3	Schema amplasarii consolidarii stilpilor si peretilor fundatiei.Stilpe Stf1,2.	
4	Schema amplasarii consolidarii fundatiei.Stilpe Stf3,9.	
5	Schema amplasarii consolidarii fundatiei.Stilpe Stf4,5.	
6	Schema amplasarii consolidarii fundatiei. Stilpe Stf6,8.	
7	Fundatia anexa intrare.Stilpe Stf7.St7. Sectiuni.	
8	Schema amplasarii consolidarii fundatiei Specificatia.	
9	Schema amplasarii consolidarii peretilor.	
10	Schema amplasarii consolidarii peretilorStilpe St1...6.	
11	Schema amplasarii consolidarii peretilorStilpe St8,9. Spetificatia	
12	Schema amplasarii elementilor anexa intrare	
13	Spetificatia elementelor la schema de consolidare a peretilor. Sectiuni.	
14	Spetificatia elementelor la schema de consolidare a peret elor.(sfarsit).Sectiuni.	
15	Schema amplasarii a planseului. Cofraj.	
16	Schema amplasare grinzelor si centurilor planseului BA	
17	Schema amplasarii a planseului.(armare de jos)	
18	Schema amplasarii a planseului.(armare de sus)	
19	Schema armarii planseului monolit Sectiuni.	
20	Schema armarii planseului monolit. Sectiuni. Specificatia elementilor .	
21	Scara S-1.Sectiunea.	
22	Scara S-1.Sectiunea.Noduri. Specificatia elementilor .	
23	Schema amplasarii elementilor din BA a mansardei. Cofraj.	
24	Stilpe BA a mansardei.Stilpe. Specificatia elementilor .	
25	Schema amplasarii elementilor din BA a mansardei.Armarea.	
26	Schema amplasarii elementilor din BA a mansardei.Sectiune.	
27	Schema amplasarii elementilor din BA a mansardei. Noduri.	
28	Schema amplasarii elementilor din lemn la cota 5.950m	
29	Schema amplasarii elementilor din lemn a sarpantii .	
30/31	Sarpanta . Sectiunii/Sarpanta . Noduri	
32/33	Noduri sarpanta 1...8/Noduri sarpanta 10...11.	
34/35	Schema amplasarii elementilor scara de evacuare/Scara de evacuare.Noduri.	
36	Etlementilor a suport pentru cos ventilare	

A.S.P.Certificat seria 2017-P Nr. 1612
I.S.P Certificat seria 2014-P Nr. 1098

Schimb	Nsect.	plansa	N doc.	semnat	Data
ASP		M. Eni			
ISP		Gorceacova G.			
Injiner		Gorceacova G.			

Obiect 790-1 -C

Reabilitarea si extinderea SPF " Toceni "
amplasat in extravilanul s.Toceni,r-n Cantemir

Poz.1. Bloc administrativ

Faza	Plansa	Planse
PE	1	36

Date generale

"Verilarproiect" S.A.

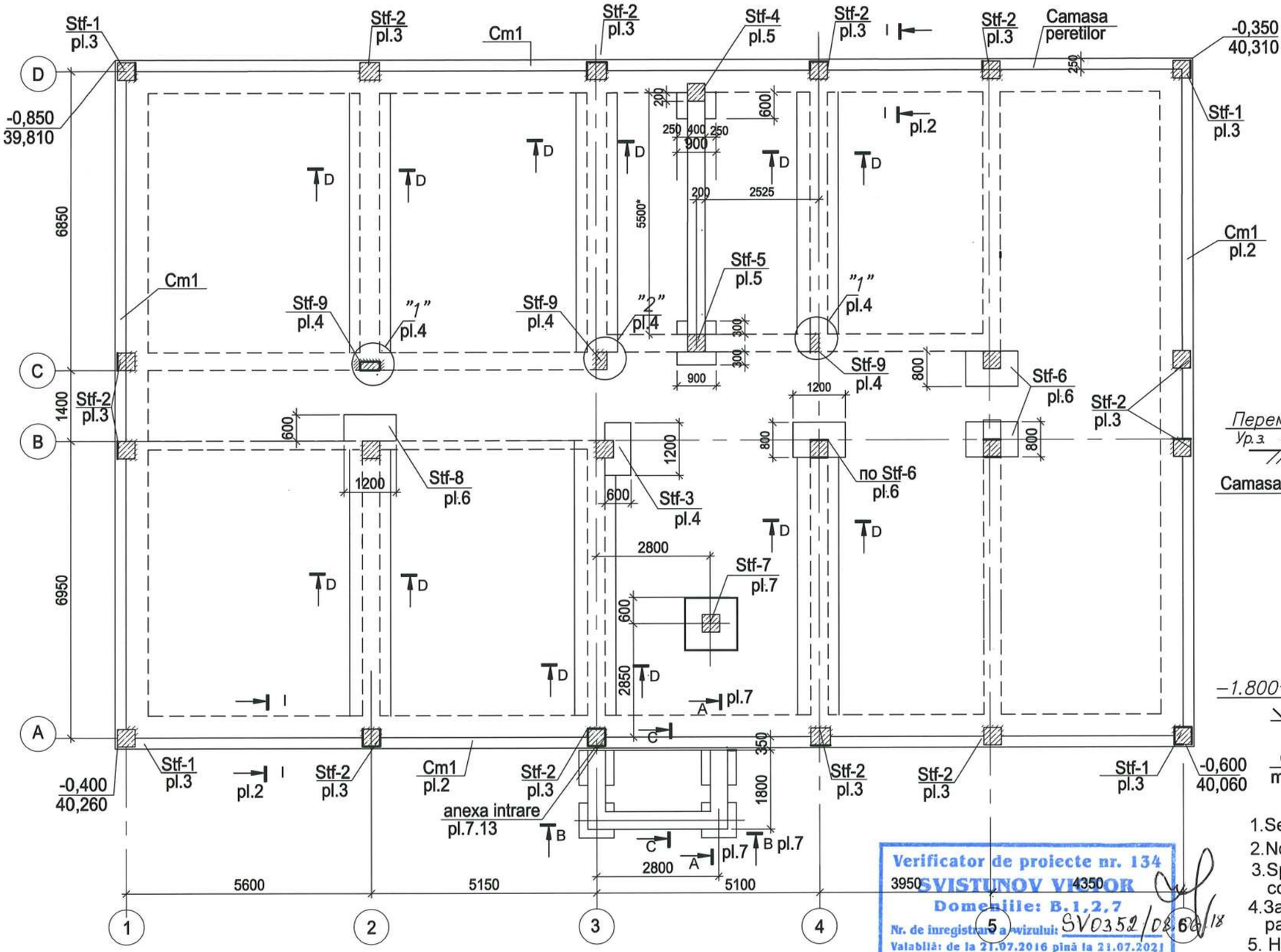

LEGEND

Fundatia existenta

Fundatia proiectate

Centura monolita Cm1(I-I)

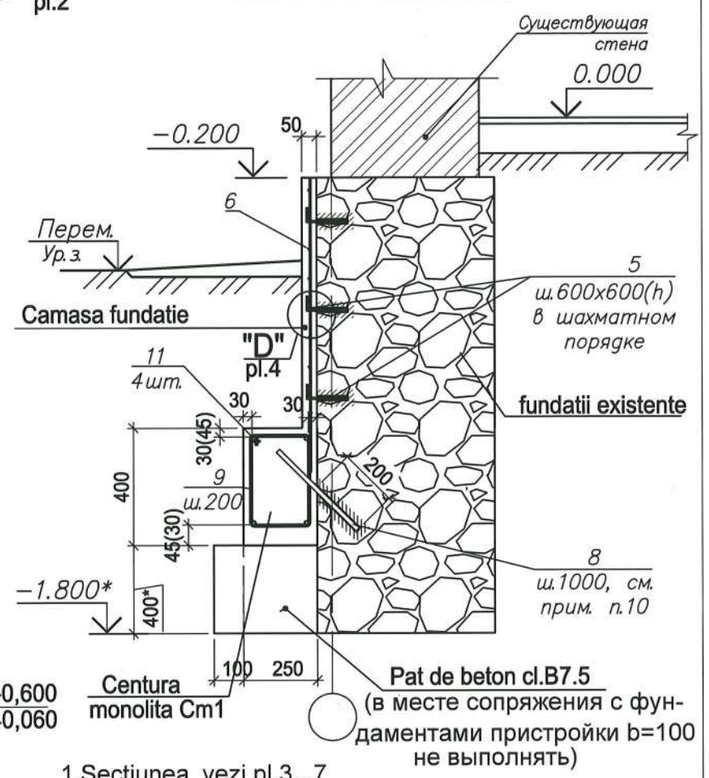

1. Sectiunea vezi pl.3...7
2. Noduri vezi pl.4.5.
3. Specificatia elementilor la schema de consolidare a fundatiilor vezi pl. 8.
4. Защитный слой дан по наружной грани рабочей арматуры.
5. На плане проставлены планировочные отметки земли:в числителе-относительные в знаменателе-абсолютные

Verificator de proiecte nr. 134
SVISTUNOV VIKTOR
Domeniile: B.1,2,7
Nr. de inregistrare a avizului: SV0352/08.06.18
Valabilă: de la 21.07.2016 pînă la 21.07.2021

6. За отм 0.000 в проекте принята отметка чистого пола равная абсолютной отметке 40,660,что на 200 мм выше существующей отметки чистого пола.
7. По данным инженерно-геологических изысканий выполненных в 2014г. основанием фундаментов служат суглинки твердые со следующими расчетными характеристиками во влажном состоянии : ρII =1,84т/м^3; φII =12°; cII =10KPa; E =8MPa.
8. Тип грунтовых условий по просадочности -I (первый).
9. Существующие наружные стены приняты толщиной 500 мм , а внутренние продольные и поперечные-400 мм.Фундаменты под стены на 100 мм шире.
10. Поз 5,8 установить в предварительно просверленные отверстия на цементном растворе
11. Армированную рубашку фундамента выполнить из мелкозернистого бетона,сетку поз.6 завести Cm1 на 100мм.

Schimb	Nsect.	plansa	N doc.	semnat	Data	Obiect 790-1 -C			
						Reabilitarea si extinderea SPF " Toceni " amplasat in extravilanul s.Toceni,r-n Cantemir			
ASP		M. Eni				Poz.1. Bloc administrativ SPF"Toceni"	Faza	Plansa	Planse
ISP		Gorceacova G.					PE	2	
Injiner		Gorceacova G.				Schema amplasarii consolidarii stilpilor si fundatiei	"Verilarproiect" S.A.		

Stf-1

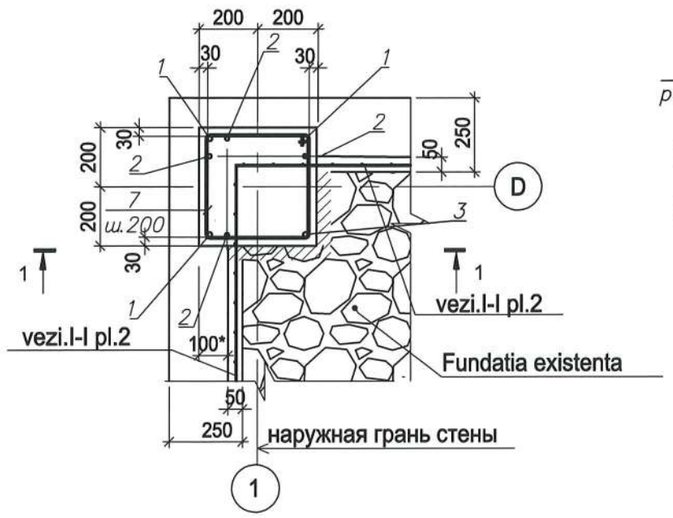

2-2

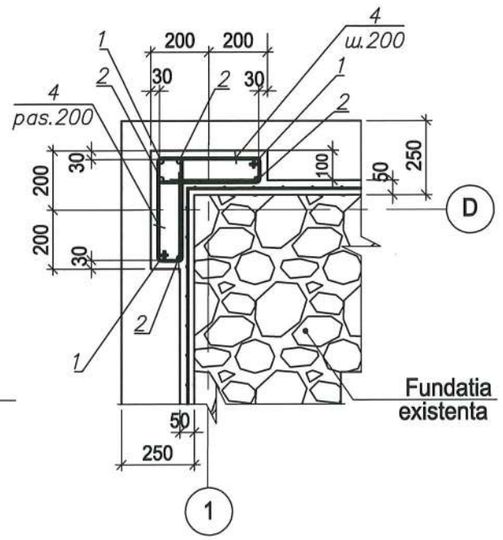

Stf-2

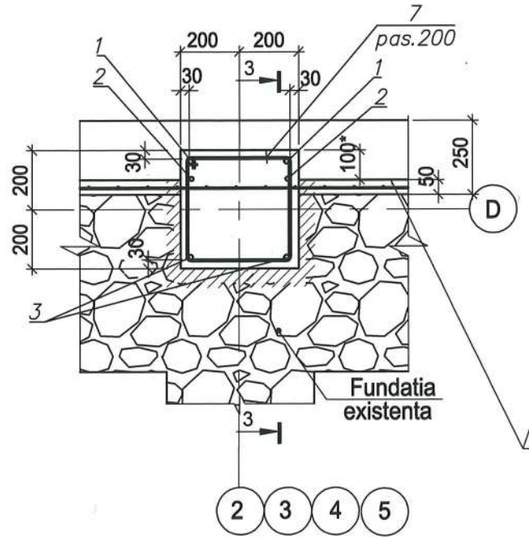

4-4

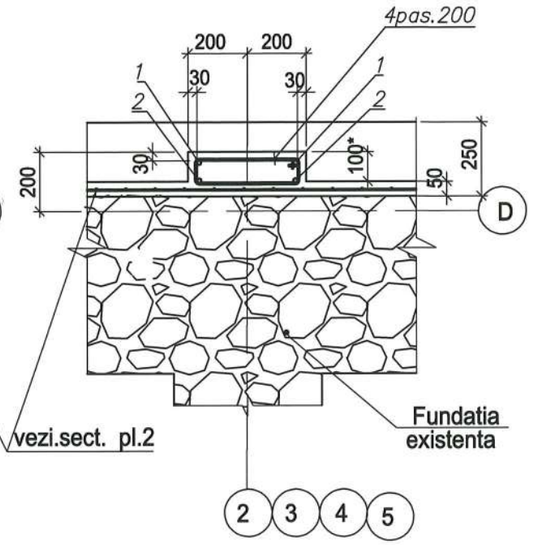

1-1(3-3)

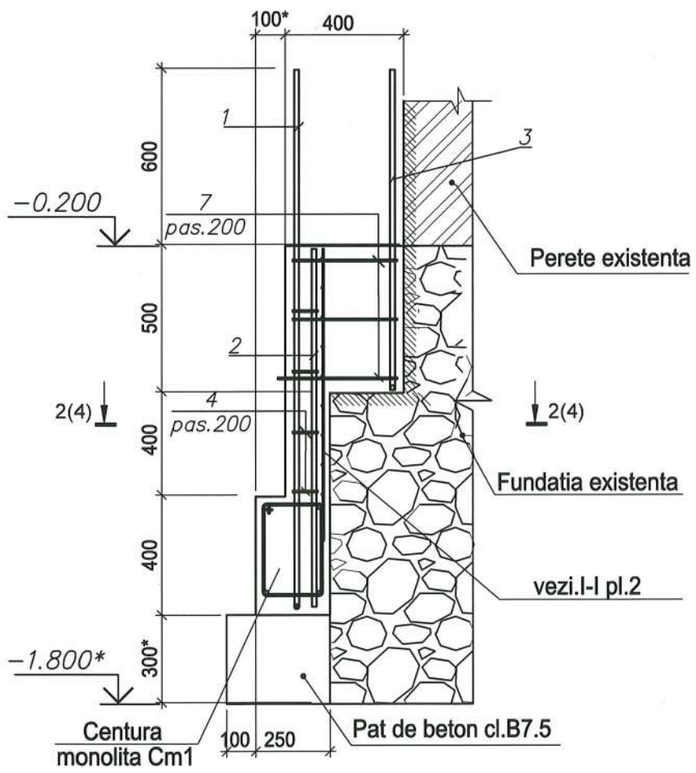

III-III(pl.9)

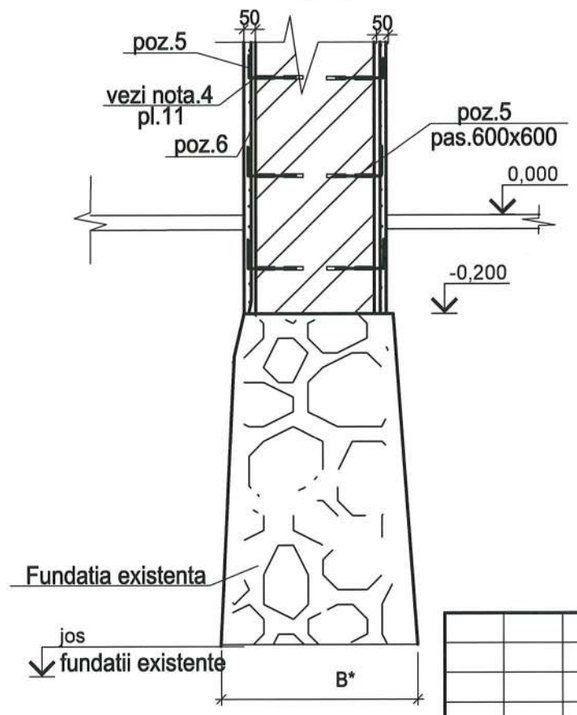

1. Stf1.выполнить методом пропила или рассверловки (без применения ударных инструментов)не допуская разрушения оставшейся части фундамента.
2. Дно котлованов под подошву стоек Stf-3...7 уплотнять ручной электротрамбовкой.Рекомендуется бетонирование подошвы выполнять в распор(без применения опалубки) отрывая траншеи строго по габаритам подошвы.
3. Продольную арматуру Cm-1(поз. 11) стыковать на сварке соединением С23-Рэ по ГОСТ 14098-2014, в том числе в углах.
4. Сварку производить электродами Э-42А по ГОСТ 9467-75.
5. Отметки со знаком * подлежат уточнению.

"Продолжение общих указаний к фундаментам см.на л.11"

Verificator de proiecte nr. 134
SVISTUNOV VICTOR
Domeniile: B.1,2,7
Nr. de înregistrare a avizului: SV0352/08.06.18
Valabilă: de la 21.07.2016 pînă la 21.07.2021

Schimb	Nsect.	plansa	N doc.	semnat	Data
ASP		M. Eni			
ISP		Gorceacova G.			
Injiner		Gorceacova G.			

Obiect 790-1 -C

Reabilitarea si extinderea SPF " Toceni "
amplasat in extravilanul s.Toceni,r-n Cantemir

Poz.1. Bloc administrativ
SPF"Toceni"

Faza	Plansa	Planse
PE	3	

Schema amplasarii consolidarii fundatiei
Stilpe Stf1,2.

"Verilarproiect" S.A.

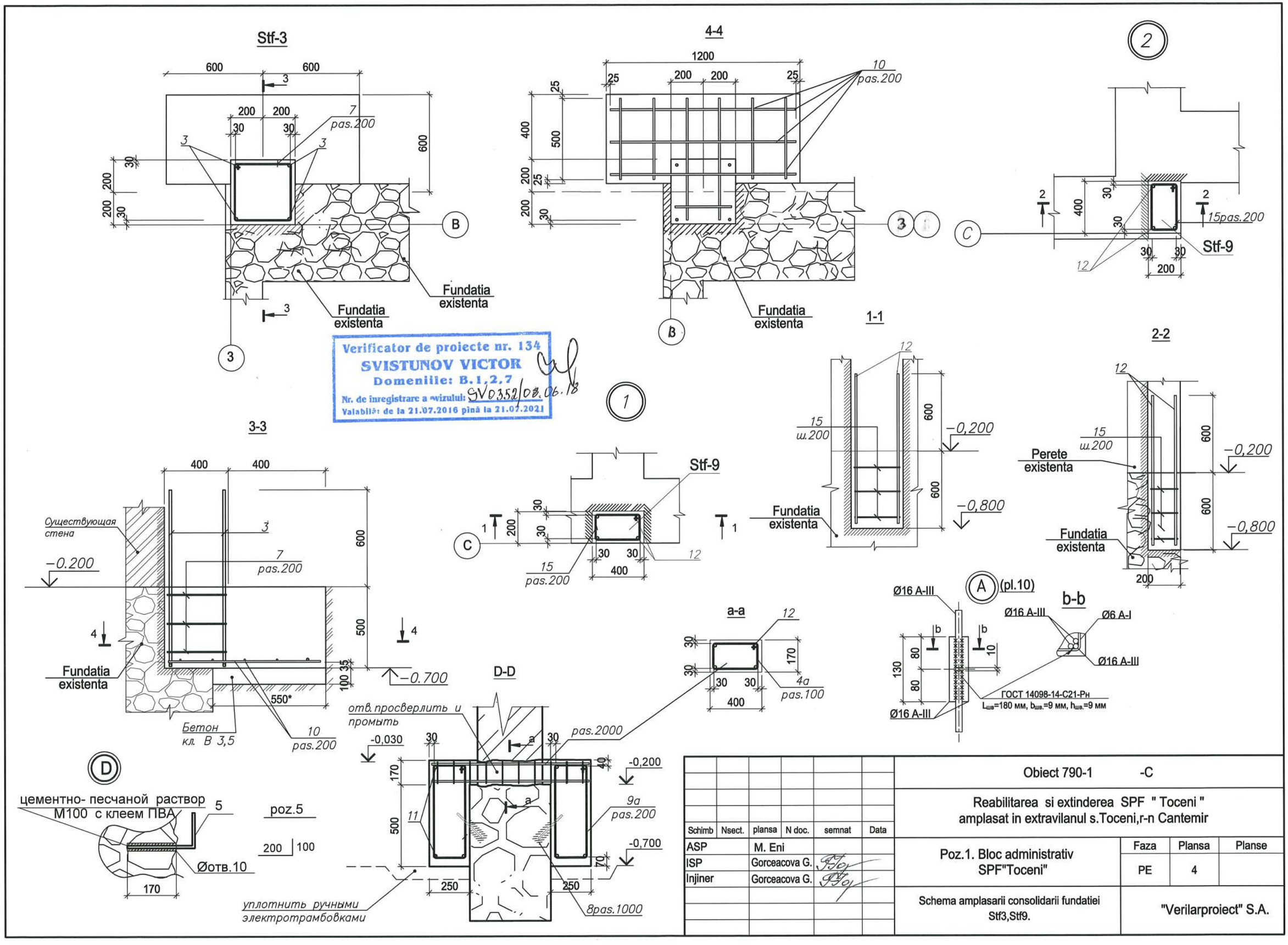

Verificator de proiecte nr. 134
SVISTUNOV VICTOR
Domeniile: B.1,2,7
Nr. de inregistrare a avizului: SV0352/08.06.18
Valabilă: de la 21.07.2016 pînă la 21.07.2021

Schimb	Nsect.	plansa	N doc.	semnat	Data
ASP		M. Eni			
ISP		Gorceacova G.			
Injiner		Gorceacova G.			

Obiect 790-1 -C

Reabilitarea si extinderea SPF " Toceni " amplasat in extravilanul s.Toceni,r-n Cantemir

Poz.1. Bloc administrativ SPF"Toceni"

Faza	Plansa	Planse
PE	4	

Schema amplasarii consolidarii fundatiei Stf3,Stf9.

"Verilarproiect" S.A.

Stf-4

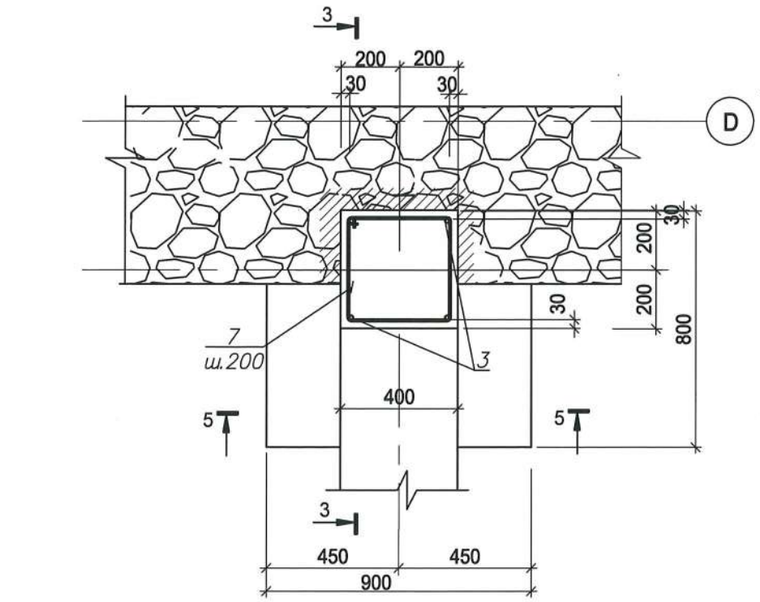

5-5

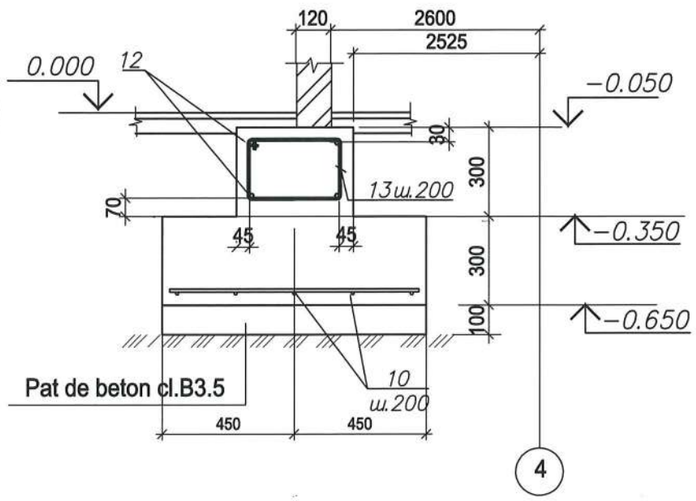

4-4

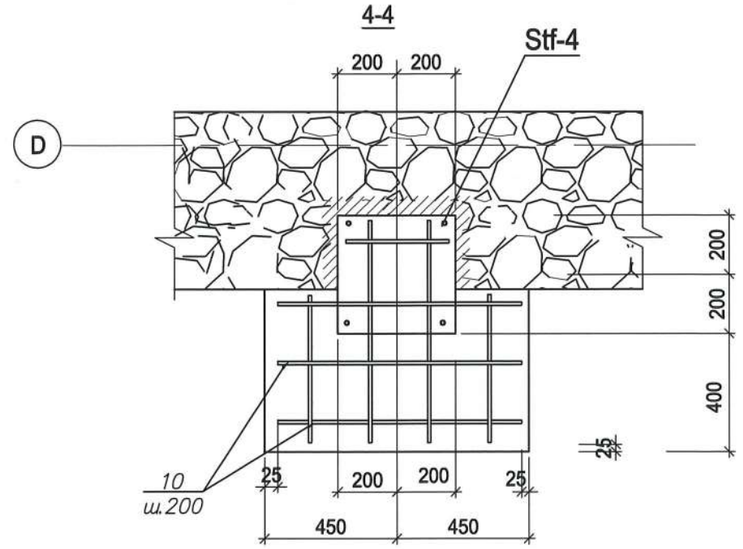

Stf-5

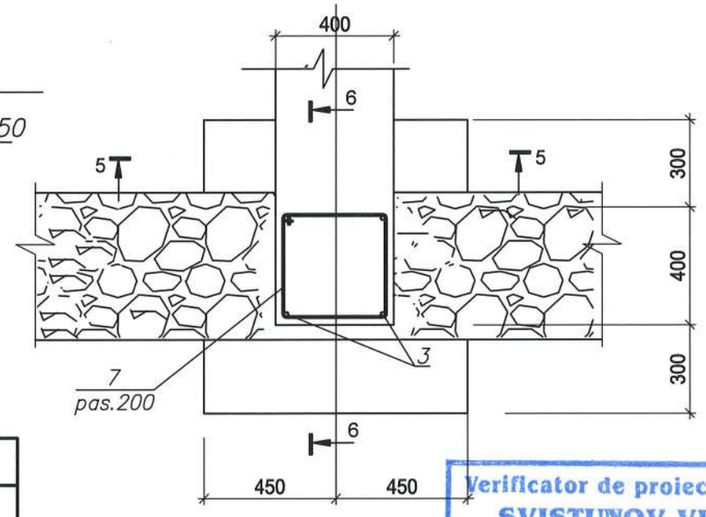

3-3

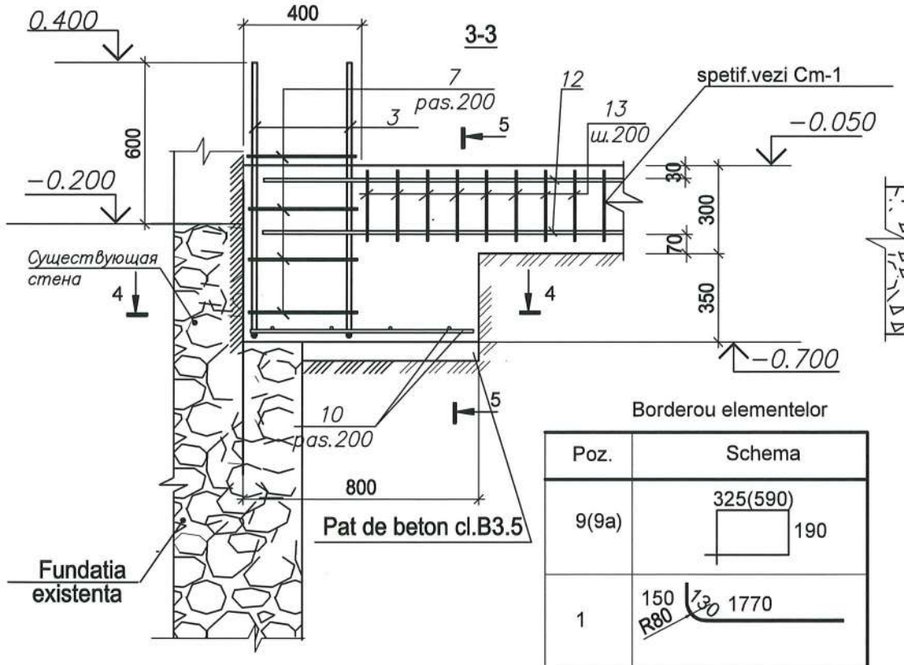

6-6

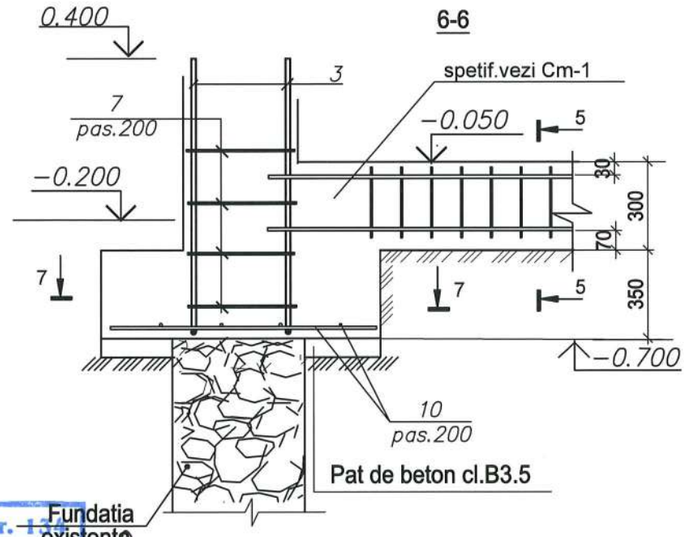

Borderou elementelor

Poz.	Schema
9(9a)	325(590) 190
1	150 R80 130 1770
3(3a)	150 R80 130 970(1270)
7	340 340
4(4a)	340 90(110)

Verificator de proiecte nr. 116
SVISTUNOV VICTOR
Domeniile: B.1.2.7
Nr. de inregistrare a avizului: SV0350/03.06.18
Valabilă: de la 21.07.2016 pînă la 21.07.2021

Schimb	Nsect.	plansa	N doc.	semnat	Data
ASP		M. Eni			
ISP		Gorceacova G.			
Injiner		Gorceacova G.			

Obiect 790-1 -C

Reabilitarea si extinderea SPF " Toceni "
amplasat in extravilanul s.Toceni,r-n Cantemir

Poz.1. Bloc administrativ
SPF"Toceni"

Faza	Plansa	Planse
PE	5	

Schema amplasarii consolidarii fundatiei Stf4,Stf5.

"Verilarproiect" S.A.

7-7

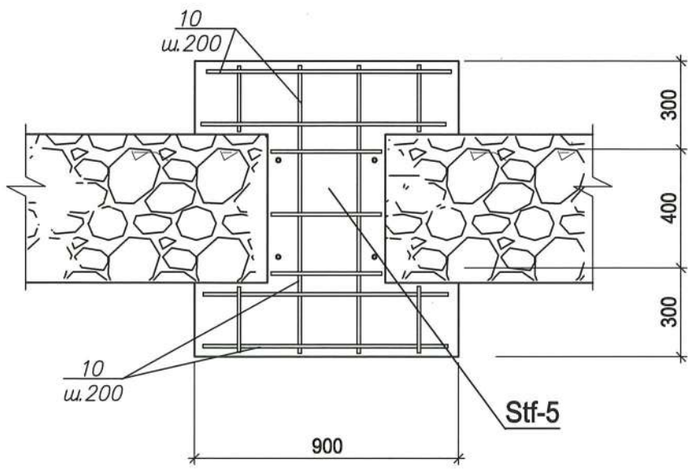

9-9

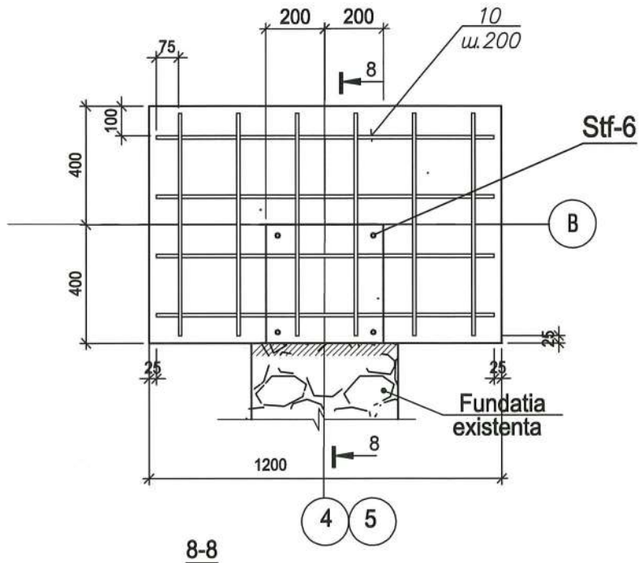

Stf-8

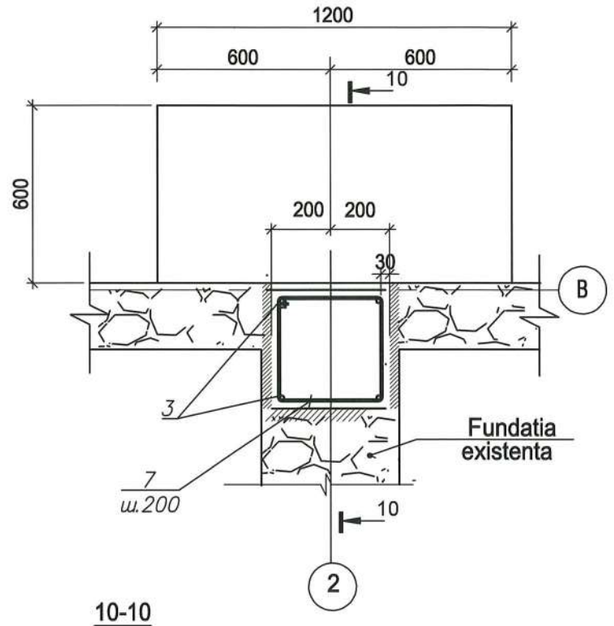

Stf-6

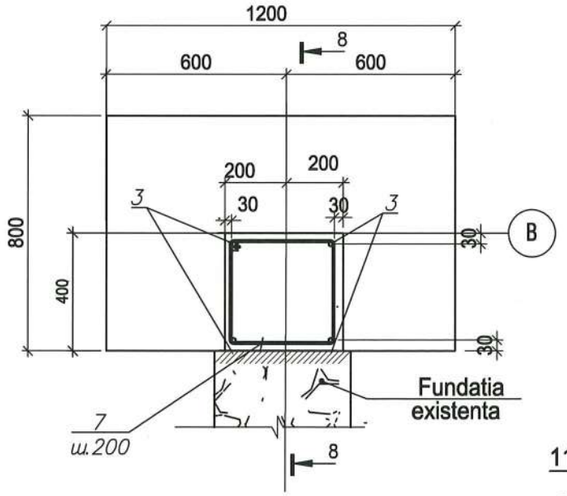

8-8

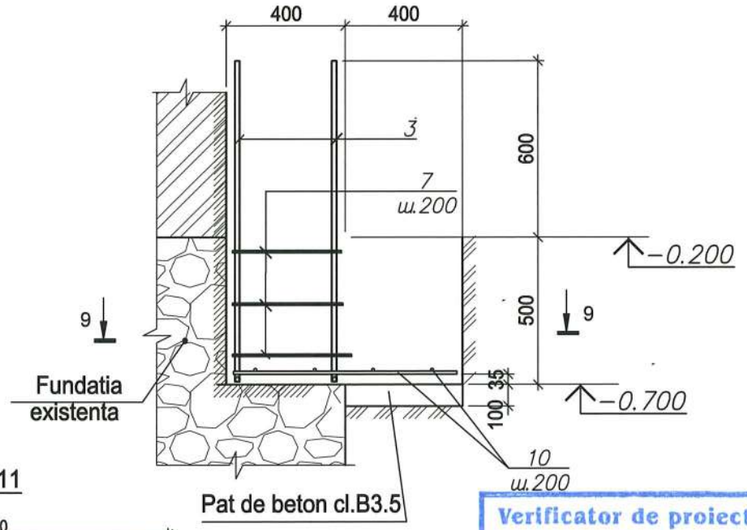

10-10

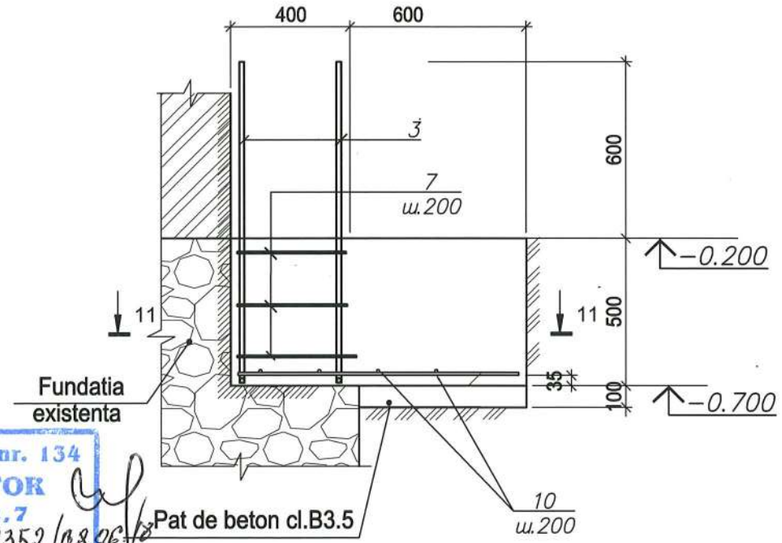

11-11

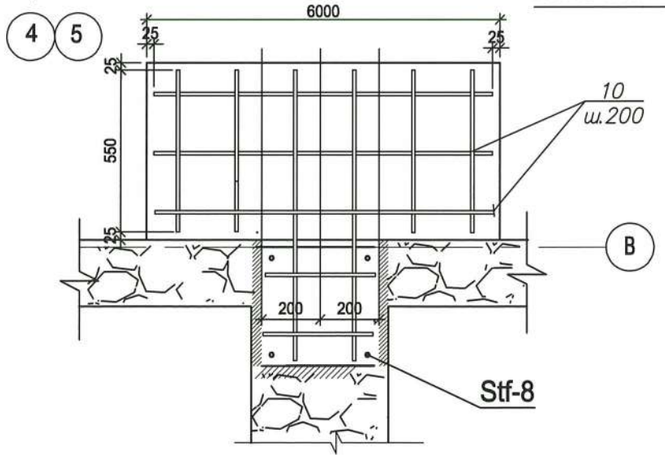

Verificator de proiecte nr. 134
SVISTUNOV VICTOR
Domeniile: B.1,2,7
Nr. de inregistrare a avizului: SV0352/02.06.18
Valabilă: de la 21.07.2016 pînă la 21.07.2021

Schimb	Nsect.	plansa	N doc.	semnat	Data
ASP		M. Eni			
ISP		Gorceacova G.			
Injiner		Gorceacova G.			

Obiect 790-1 -C

Reabilitarea si extinderea SPF " Toceni "
amplasat in extravilanul s.Toceni,r-n Cantemir

Poz.1. Bloc administrativ
SPF"Toceni"

Faza	Plansa	Planse
PE	6	

Schema amplasarii consolidarii fundatiei
Stilpi Stf6,8.

"Verilarproiect" S.A.

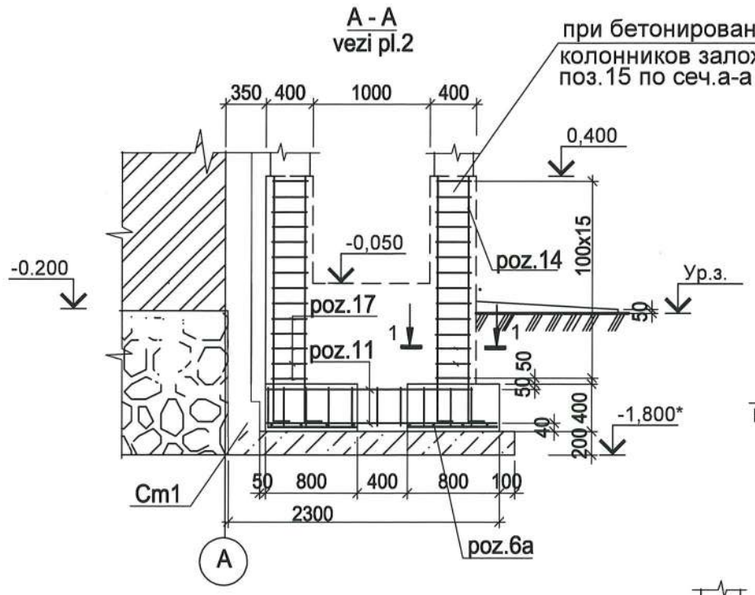

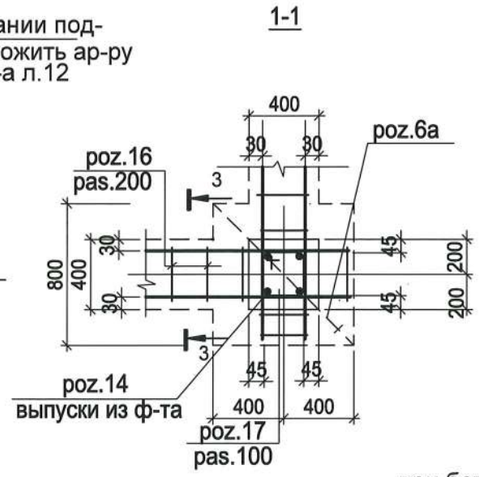

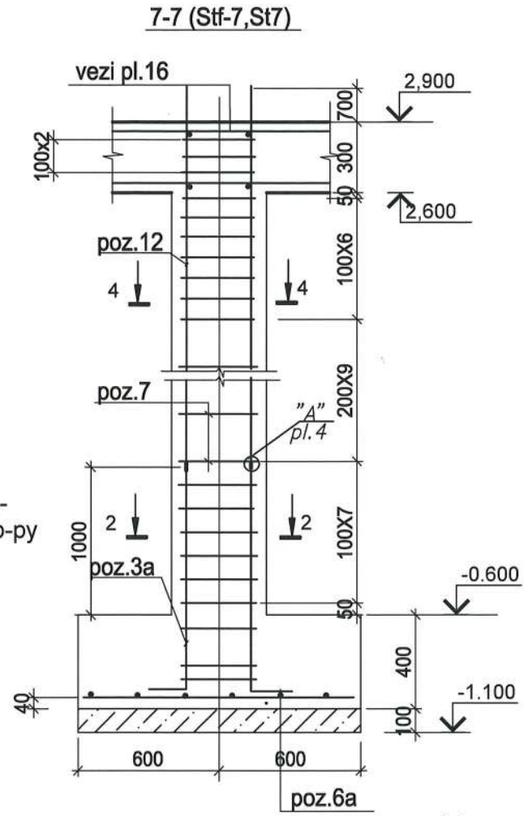

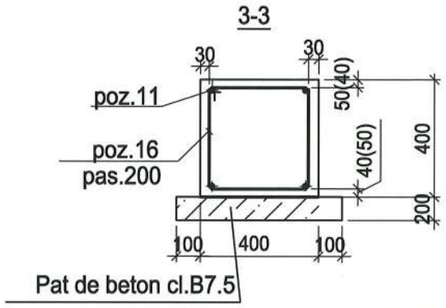

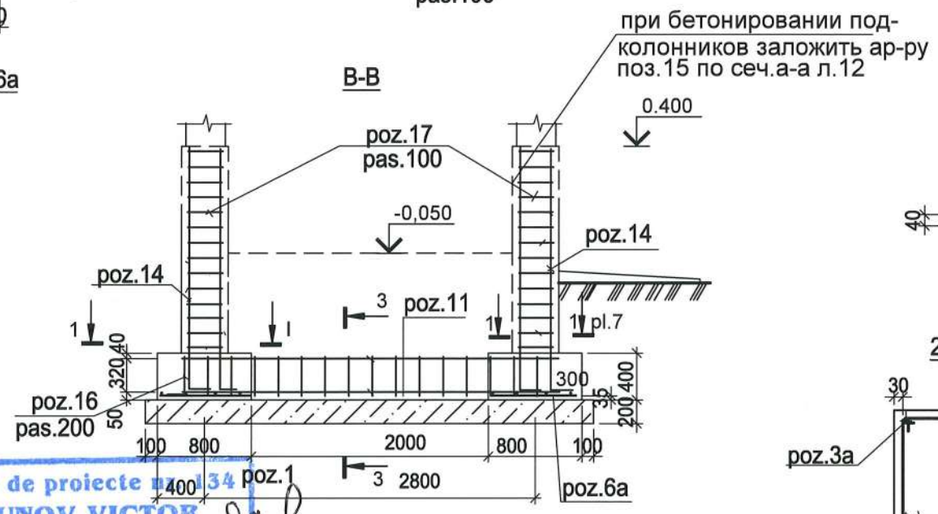

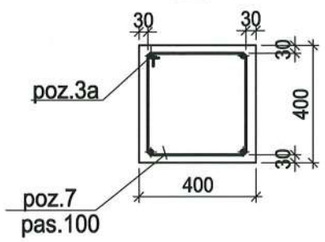

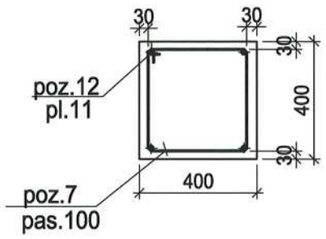

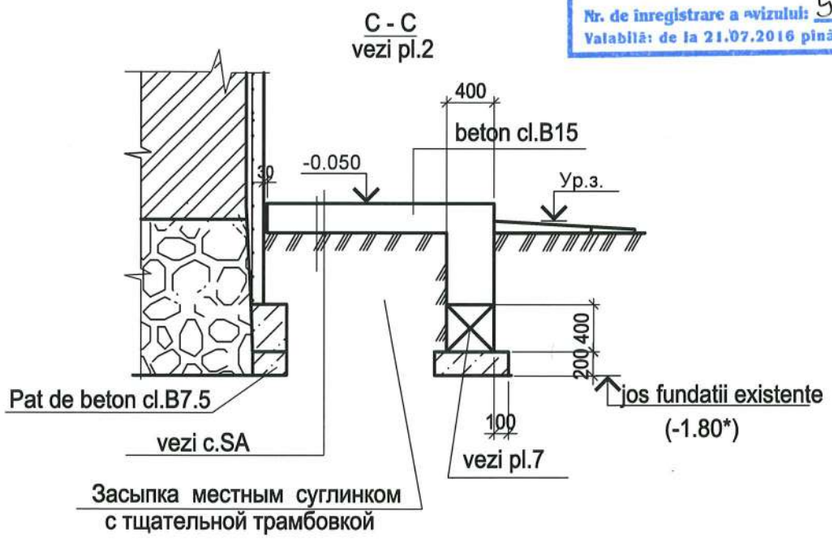

Borderou elementelor

Poz.	Schema
13	310 / 200
14	150 R80 130 1870
15	340 / 140
16	340 / 310
17	310 / 310

Все работы по уплотненнию грунтов трамбованием,мероприятия по защите грунтов от замачивания в процессе строительства, технике безопасности и т.д. выполнять в соответствии с указаниеями СНИП 3.02.01-87,СНИП III-4-80 а также рекомендациям " Руководства по производству и приемке работ при устроистве оснований и ф-тов.
Защитный слой дан по наружной грани рабочей арматуры

Verificator de proiecte nr. 134
SVISTUNOV VICTOR
Domeniile: B.1,2,7
Nr. de inregistrare a avizului: SV0352/03.08.18
Valabilă: de la 21.07.2016 pînă la 21.07.2021

Schimb	Nsect.	plansa	N doc.	semnat	Data				
						Obiect 790-1 -C			
						Reabilitarea si extinderea SPF " Toceni " amplasat in extravilanul s.Toceni,r-n Cantemir			
ASP		M. Eni				Poz.1. Bloc administrativ SPF"Toceni"	Faza	Plansa	Planse
ISP		Gorceacova G.					PE	7	
Injiner		Gorceacova G.							
						Fundatiei anexa intrare Sectiuni.Stf 7, St7.	"Verilarproiect" S.A.		

Spetificatia elementelor la schema de consolidare a fundatilor

poz.	Indicatie	Denumire	Cont.	Masa unit, kg	Nota,masa totala,kg
		Cm1+пояс по сеч.5-5(pl.5)+ усиление фундамента			
11		Ø12 A-III, ГОСТ 5781-82* L= п. м.	627.0	0.888	556,78
8		Ø12 A-III, ГОСТ 5781-82* L= 400	169	0.355	59,95
9*	pl.5	Ø6 A-I, ГОСТ 5781-82* L=1210	400	0.27	108
12		Ø16 A-III, ГОСТ 5781-82* L= п. м.	121.0	1.575	190,57
13*	pl.7	Ø6 A-I, ГОСТ 5781-82* L=1180	24	0.26	6,24
4a*	pl.5	Ø6 A-I, ГОСТ 5781-82* L=1060	240	0.24	57,6
9a*	pl.5	Ø6 A-I, ГОСТ 5781-82* L=1720	384	0.38	145,92
		Beton cl.C15 , м³	22.40		
		Beton cl.C7.5 , м³	11.3		
		Stf-1(4шт.)			
1*	pl.5	Ø16 A-III, ГОСТ 5781-82 L= 2050	3	3.23	38,76
2		Ø12 A-III, ГОСТ 5781-82 L= 1200	4	1.07	17,12
3*	pl.5	Ø16 A-III, ГОСТ 5781-82 L= 1250	1	2.13	8,52
4*	pl.5	Ø6 A-I, ГОСТ 5781-82 L=1020	2	0.23	1,84
7*		Ø6 A-I, ГОСТ 5781-82 L=1520	3	0.34	4,08
		Beton cl.C15 , м³	0.091		0,364
		Stf-2(12шт.)			
1*	pl.5	Ø16 A-III, ГОСТ 5781-82 L= 2050	2	3.23	77,52
2		Ø12 A-III, ГОСТ 5781-82 L= 1200	4	1.07	51,36
3*	pl.5	Ø16 A-III, ГОСТ 5781-82 L= 1250	2	2.13	51,12
4*	pl.5	Ø6 A-I, ГОСТ 5781-82 L=1020	2	0.23	5,52
7*	pl.5	Ø6 A-I, ГОСТ 5781-82 L=1520	3	0.34	12,24
		Beton cl.C15, м³	0.073		0,876
		Stf-3(1шт.)			
3*	pl.5	Ø16 A-III, ГОСТ 5781-82 L= 1250	4	2.13	8,52
7*	pl.5	Ø6 A-I, ГОСТ 5781-82 L=1520	3	0.34	1,02
10		Ø10 A-III, ГОСТ 5781-82 L= п.м	6.8	0.617	5,5
		Beton cl.C15 , м³	0.5		0,5
		Stf-4(1шт.)			
3*	pl.7	Ø16 A-III, ГОСТ 5781-82 L= 1250	4	2.13	8,52
7*	pl.7	Ø6 A-I, ГОСТ 5781-82 L=1520	4	0.34	1,36
10		Ø10 A-III, ГОСТ 5781-82 L= п.м	5.05	0.617	3,2
		Beton cl.C15, м³	0.26		0,26
		Stf-5(1шт.)			
3*	pl.7	Ø16 A-III, ГОСТ 5781-82 L= 1250	4	2.13	8,52
7*	pl.7	Ø6 A-I, ГОСТ 5781-82 L=1520	4	0.34	1,36
10		Ø10 A-III, ГОСТ 5781-82 L= п.м	7.35	0.617	4,53
		Beton cl.C15, м³	0.24		0,24
		Stf-6(3шт.)			
3*	pl.7	Ø16 A-III, ГОСТ 5781-82 L= 1250	4	2.13	8,52
7*	pl.7	Ø6 A-I, ГОСТ 5781-82 L=1520	3	0.34	1,02
10		Ø10 A-III, ГОСТ 5781-82 L= п.м	9.1	0.617	55,6
			0.43		1,23

807,15

317,76

29,96

27,06

0,364

Spetificatia elementelor la schema de consolidare a fundatilor

poz.	Indicatie	Denumire	Cont.	Masa unit, kg	Nota,masa totala,kg
		Stf-7(1шт.)			
3a*	pl.5	Ø16 A-III, ГОСТ 5781-82 L= 1550	4	2.45	98
7*	pl.5	Ø6 A-I, ГОСТ 5781-82 L=1520	3	0.34	1,02
6a	Сетка Гост23279-2012	4Cp Ø8 A-III-200 / Ø8 A-III-200 1180x1180	1	5.59	5,59
		Beton cl.C15 , м³	0.58		
		Beton cl.C7.5 , м³	0.20		
		Stf-8(1шт.)			
3*	pl.5	Ø16 A-III, ГОСТ 5781-82 L= 1250	4	2.13	8,52
7*	pl.5	Ø6 A-I, ГОСТ 5781-82 L=1520	3	0.34	1,02
10		Ø10 A-III, ГОСТ 5781-82 L= п.м	7.55	0.617	4,68
		Beton cl.C15 , м³	0.4		
		Beton cl.C7.5 , м³	0.07		
		Stf-9(3шт.)			
12		Ø16 A-III, ГОСТ 5781-82* L= 1160	4	1.83	7,32
15*	pl.7	Ø6 A-I, ГОСТ 5781-82 L=1120	3	0.23	0,69
		Beton cl.C15 , м³	0.05		0,15
		anexa intrare (fundatiei)			
11		Ø12 A-III, ГОСТ 5781-82 L= п.м	33.0	0.617	20,46
6a	Сетка Гост23279-2012	4Cp Ø8 A-III-200 / Ø8 A-III-200 780x780	4	1.15	4,6
16*	pl.7	Ø6 A-I, ГОСТ 5781-82 L=1460	37	0.32	11,84
17*	pl.7	Ø6 A-I, ГОСТ 5781-82 L=1400	56	0.31	17,36
14	pl.7	Ø16 A-III, ГОСТ 5781-82 L= 2150	16	3.40	54
		Beton cl.C15 , м³ / Beton cl.C7.5 , м³	4.6/0.9		
		Camasa fundatie			
5*	pl.4	Ø8 A-III, ГОСТ 5781-82 L= 300	3150	0.12	378
6	Сетка Гост23279-2012	4Cp Ø4 Bp-I-100 / Ø4 Bp-I-100 м2	398.0	1.84	732
		Beton cl.C15 , м³ fractie mica	19.0		
		fundatie pentru perete dispertito			
6	Сетка Гост23279-2012	4Cp Ø4 Bp-I-100 / Ø4 Bp-I-100 590xL м.п	19.0	1.09	20,71
		Beton cl.C7.5 , м³	6.0		

Verificator de proiecte nr. 134
SVISTUNOV VICTOR
Domeniile: B.1,2,7
Nr. de inregistrare a avizului: SV0352/08.06.18
Valabilă: de la 21.07.2016 pînă la 21.07.2021

Schimb	Nsect.	plansa	N doc.	semnat	Data
ASP		M. Eni			
ISP		Gorceacova G.			
Injiner		Gorceacova G.			

Obiect 790-1 -C

Reabilitarea si extinderea SPF " Toceni " amplasat in extravilanul s.Toceni,r-n Cantemir

Poz.1. Bloc administrativ SPF"Toceni"

Faza	Plansa	Planse
PE	8	

Schema amplasarii consolidarii fundatiei Specificatia.

"Verilarproiect" S.A.

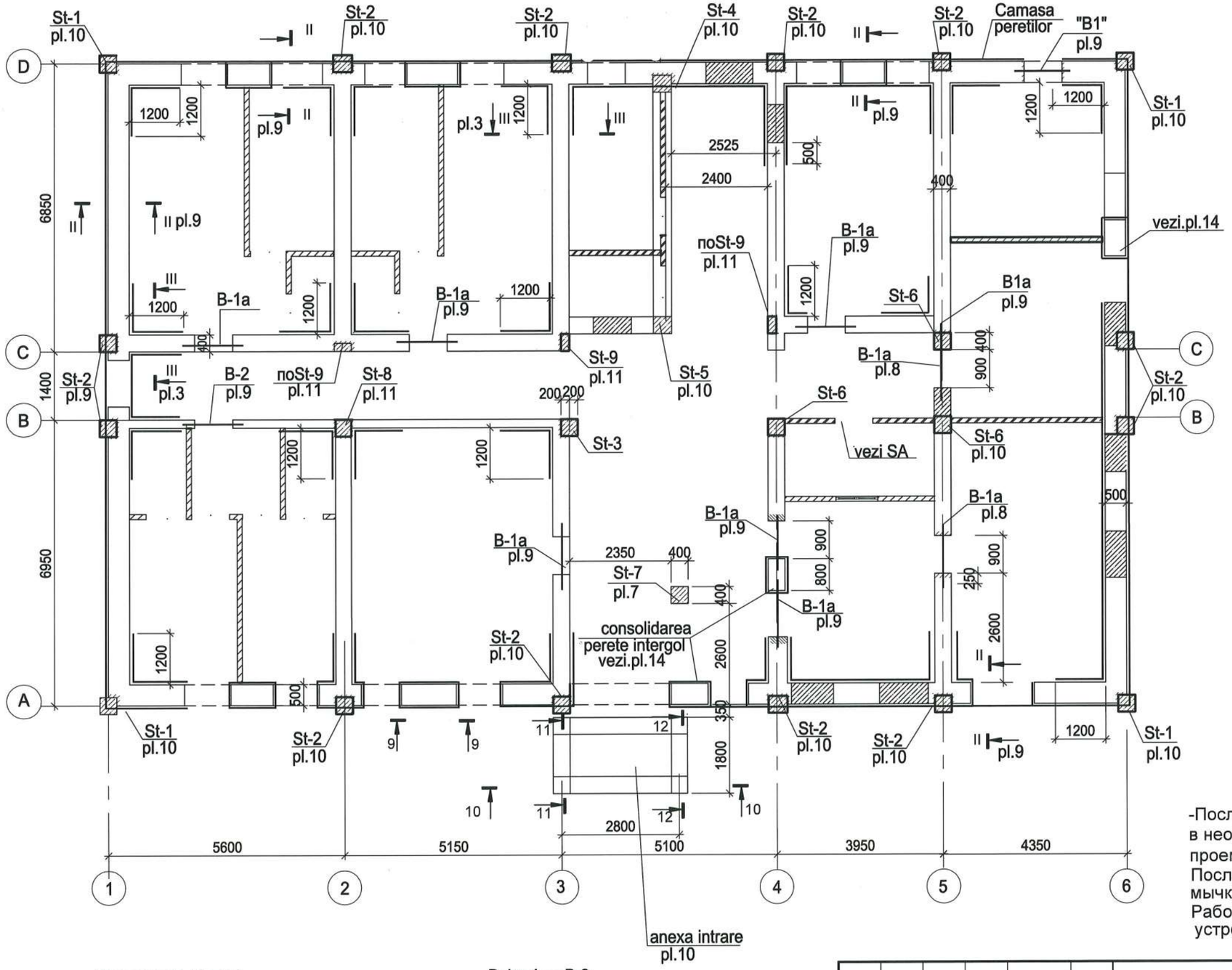

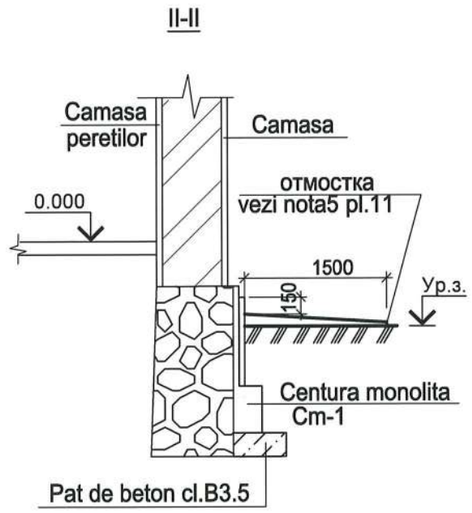

Verificator de proiecte nr. 134
SVISTUNOV VICTOR
Domeniile: B.1,2,7
Nr. de inregistrare a avizului: SV 0352/03.06.18
Valabilă: de la 21.07.2016 pînă la 21.07.2021

* -Размеры ,уточняемые по месту.

-После разборки существующих стен до отм.2.50м в необходимых местах прорезать кладку под новые проемы .Выполнить перемычки по чертежам.
После набора прочности бетоном кладку над перемычкой доложить до отм. 2.500м.
Работы по устройству перемычек выполнить до устройства перекрытия.

Buiandrug B-1(B-1a)

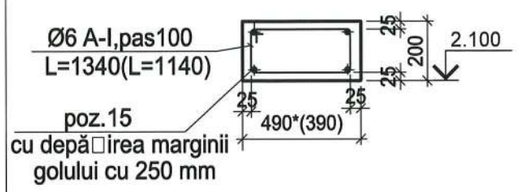

Buiandrug B-2

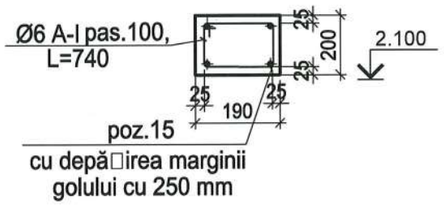

Schimb	Nsect.	plansa	N doc.	semnat	Data
ASP		M. Eni			
ISP		Gorceacova G.			
Injiner		Gorceacova G.			

Obiect 790-1 -C

Reabilitarea si extinderea SPF " Toceni "
amplasat in extravilanul s.Toceni,r-n Cantemir

Poz.1. Bloc administrativ SPF"Toceni"	Faza	Plansa	Planse
	PE	9	

Schema amplasarii consolidarii peretilor.

"Verilarproiect" S.A.

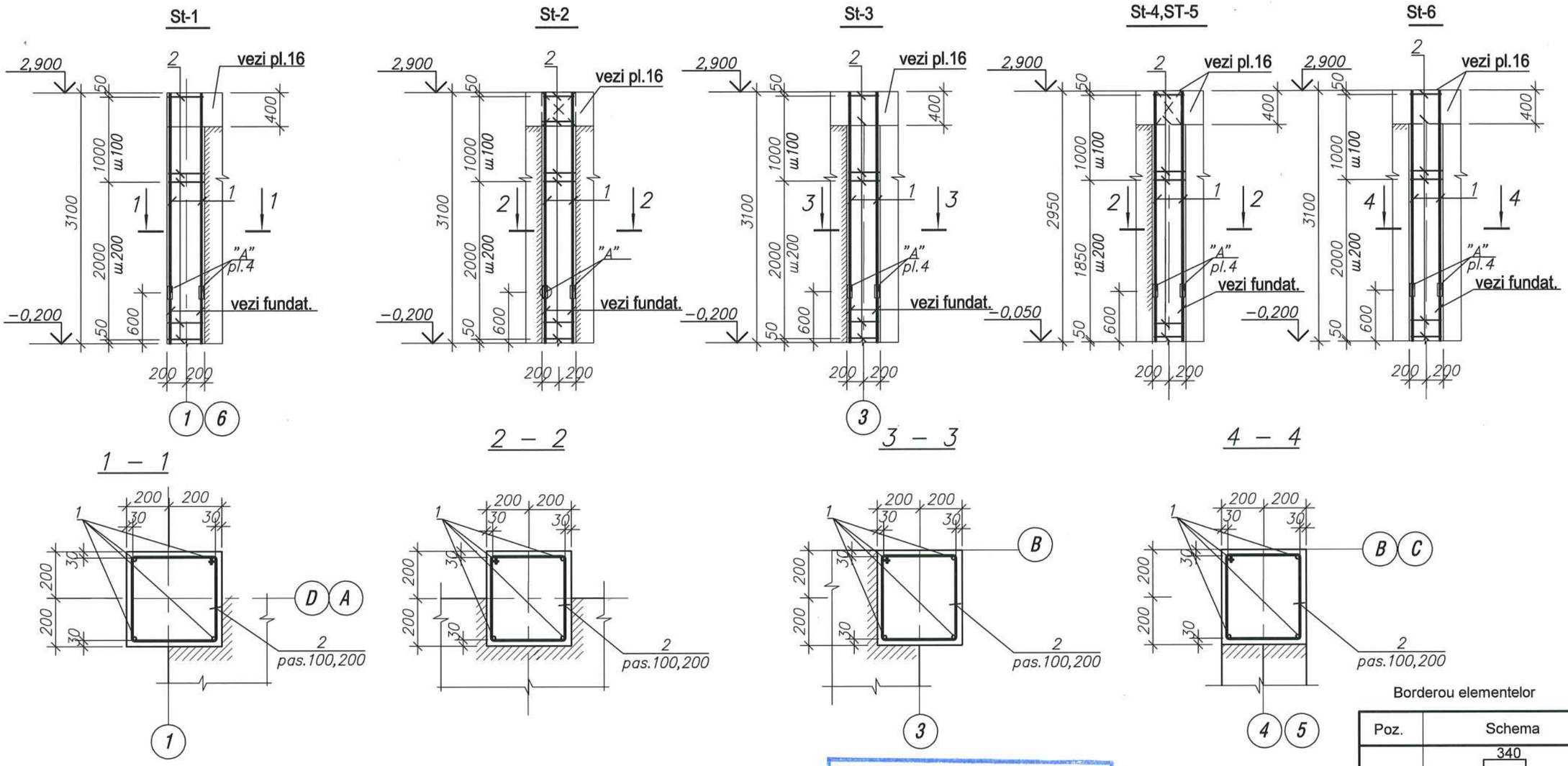

Borderou elementelor

Poz.	Schema
2	340 / 340
3	340 / 140

Verificator de proiecte nr. 134
SVISTUNOV VICTOR
Domeniile: B.1,2,7
Nr. de inregistrare a avizului 31032/08.06.18
Valabilă: de la 21.07.2016 pînă la 21.07.2021

Schimb	Nsect.	plansa	N doc.	semnat	Data
ASP		M. Eni			
ISP		Gorceacova G.			
Injiner		Gorceacova G.			

Obiect 790-1 -C

Reabilitarea si extinderea SPF " Toceni "
amplasat in extravilanul s.Toceni,r-n Cantemir

Poz.1. Bloc administrativ
SPF"Toceni"

Faza	Plansa	Planse
PE	10	

Schema amplasarii consolidarii peretilor.
Stilpe St1...St6.

"Verilarproiect" S.A.

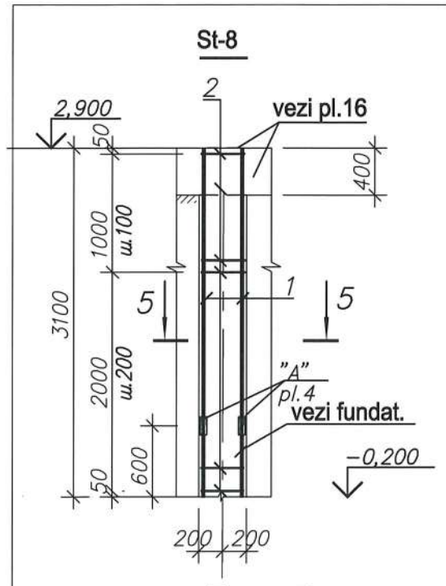

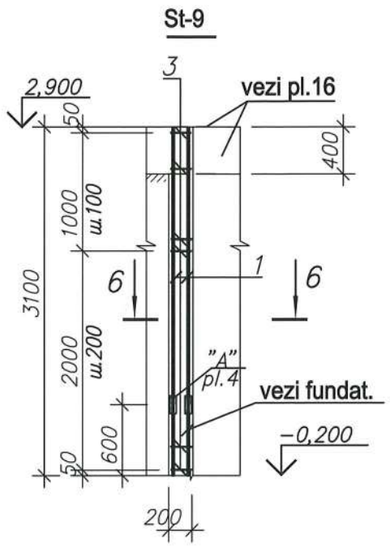

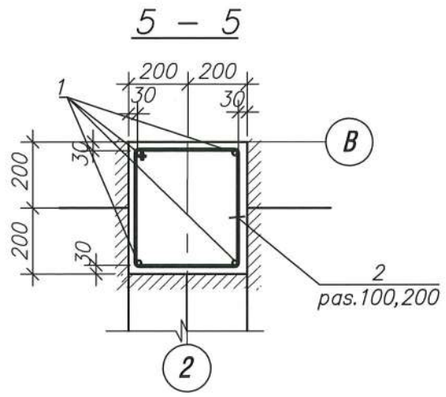

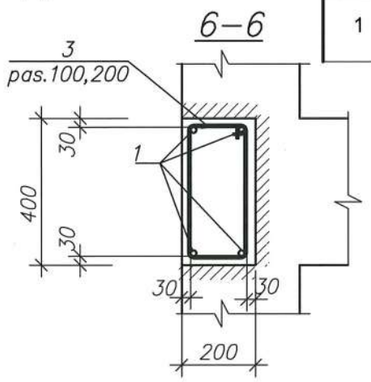

Таблица элементов

Поз.	Схема
12	320 320
19	R=150
20	320 320
21	350 325
27	310 150
1	200 R80 2480

Spetificatia elementelor la schema de consolidare a peretilor(inceput)

poz.	Indicatie	Denumire	Cont.	Masa unit, kg	Nota,masa totala,kg
		St 1(4 шт)			
1*	pl.11	Ø16 A-III, ГОСТ 5781-82 L= 2680	4	4.230	67,68
2*	pl.11	Ø6 A-I, ГОСТ 5781-82 L=1520	21	0.34	28,6
		Beton cl.C15 , м³	0.5		2м³
		St 2(12 шт)			
1*	pl.11	Ø16 A-III, ГОСТ 5781-82 L= 2680	4	4.230	203,04
2*	pl.11	Ø6 A-I, ГОСТ 5781-82 L=1520	21	0.34	85,68
		Beton cl.C15 , м³	0.5		6,0
		St 3(1 шт)			
1*	pl.11	Ø16 A-III, ГОСТ 5781-82 L= 2680	4	4.230	16,92
2*	pl.11	Ø6 A-I, ГОСТ 5781-82 L=1520	21	0.34	7,14
		Beton cl.C15 , м³	0.50		0,5
		St 4 (1 шт)			
1*	pl.11	Ø16 A-III, ГОСТ 5781-82 L= 2680	4	4.230	16,92
2*	pl.11	Ø6 A-I, ГОСТ 5781-82 L=1520	21	0.34	7,14
		Beton cl.C15 , м³	0.50		0,5
		St 5 (1 шт)			
1*	pl.11	Ø16 A-III, ГОСТ 5781-82 L= 2680	4	4.230	16,92
2*	pl.11	Ø6 A-I, ГОСТ 5781-82 L=1520	21	0.34	7,14
		Beton cl.C15 , м³	0.50		0,5
		St 6 (3шт)			
1*	pl.11	Ø16 A-III, ГОСТ 5781-82 L= 2680	4	4.230	50,76
2*	pl.11	Ø6 A-I, ГОСТ 5781-82 L=1520	21	0.28	17,64
		Beton cl.C15 , м³	0.50		1,5
		St 7 (1шт)			pl.7
12		Ø16 A-III, ГОСТ 5781-82 L= 3200	4	5.05	20,2
7*	pl.5	Ø6 A-I, ГОСТ 5781-82 L=1520	23	0.34	7,82
		Beton cl.C15 , м³	0.43		0,43
		St 8 (1шт)			
1*	pl.11	Ø16 A-III, ГОСТ 5781-82 L= 2680	4	4.230	16,92
2	pl.11	Ø6 A-I, ГОСТ 5781-82 L=1520	21	0.28	5,88
		Beton cl.C15 , м³	0.50		0,5
		St 9 (3шт)			
1*	pl.11	Ø16 A-III, ГОСТ 5781-82 L= 2680	4	4.230	50,76
3*	pl.11	Ø6 A-I, ГОСТ 5781-82 L=1120	21	0.25	15,75
		Beton cl.C15 , м³	0.25		0,75

1. При обнаружении на проектных отметках заложения фундаментов ненесущих грунтов (насыпных, растительного слоя и др.) их необходимо пройти и углубиться в материк на 20см. за счет щебеночной подушки.
2. Горизонтальную гидроизоляцию на отм. -0,200 выполнить из слоя цементного раствора состава 1:2 толщиной 20мм.
3. Усиление существующих фундаментов (см. деталь на листе 2) осуществить в следующей последовательности:
   - разобрать отмостку, удалив отделку цоколя и произвести отрывку траншей под монолитный пояс;
   - установить опалубку с креплением стенок котлована, установить арматуру, произвести бетонирование.
4. Сетки поз.6 укладывать с перехлестом 100мм. Анкера поз.5 8 установить в предварительно просверленные отверстия □16мм на цементном растворе.
5. Засыпку пазух фундаментов выполнить местным глинистым грунтом (hсл=15÷20см) с обязательным уплотнением каждого слоя при оптимальной влажности грунта до ρd =1,60т/м³ с последующим устройством отмостки из бетона кл. В12,5 толщиной 70мм по щебеночному основанию, толщиной 100мм, ширина отмостки 1500мм.
6. Размеры и отметки со знаком * подлежат уточнению.
7. Производство работ вести в соответствии с требованиями СНиП 3.02.01-87 "Земляные сооружения, основания и фундаменты".

Verificator de proiecte nr. 134
SVISTUNOV VICTOR
Domeniile: B.1,2,7
Nr. de inregistrare a calitatii: SV0134VOR06.18
Valabilă: de la 21.07.2016 pînă la 21.07.2021

Schimb	Nsect.	plansa	N doc.	semnat	Data
ASP		M. Eni			
ISP		Gorceacova G.			
Injiner		Gorceacova G.			

Obiect 790-1 -C

Reabilitarea si extinderea SPF " Toceni "
amplasat in extravilanul s.Toceni,r-n Cantemir

Poz.1. Bloc administrativ SPF"Toceni"	Faza	Plansa	Planse
	PE	11	

Schema amplasarii consolidarii peretilor. Stilpe St8,9. Spetificatia

"Verilarproiect" S.A.

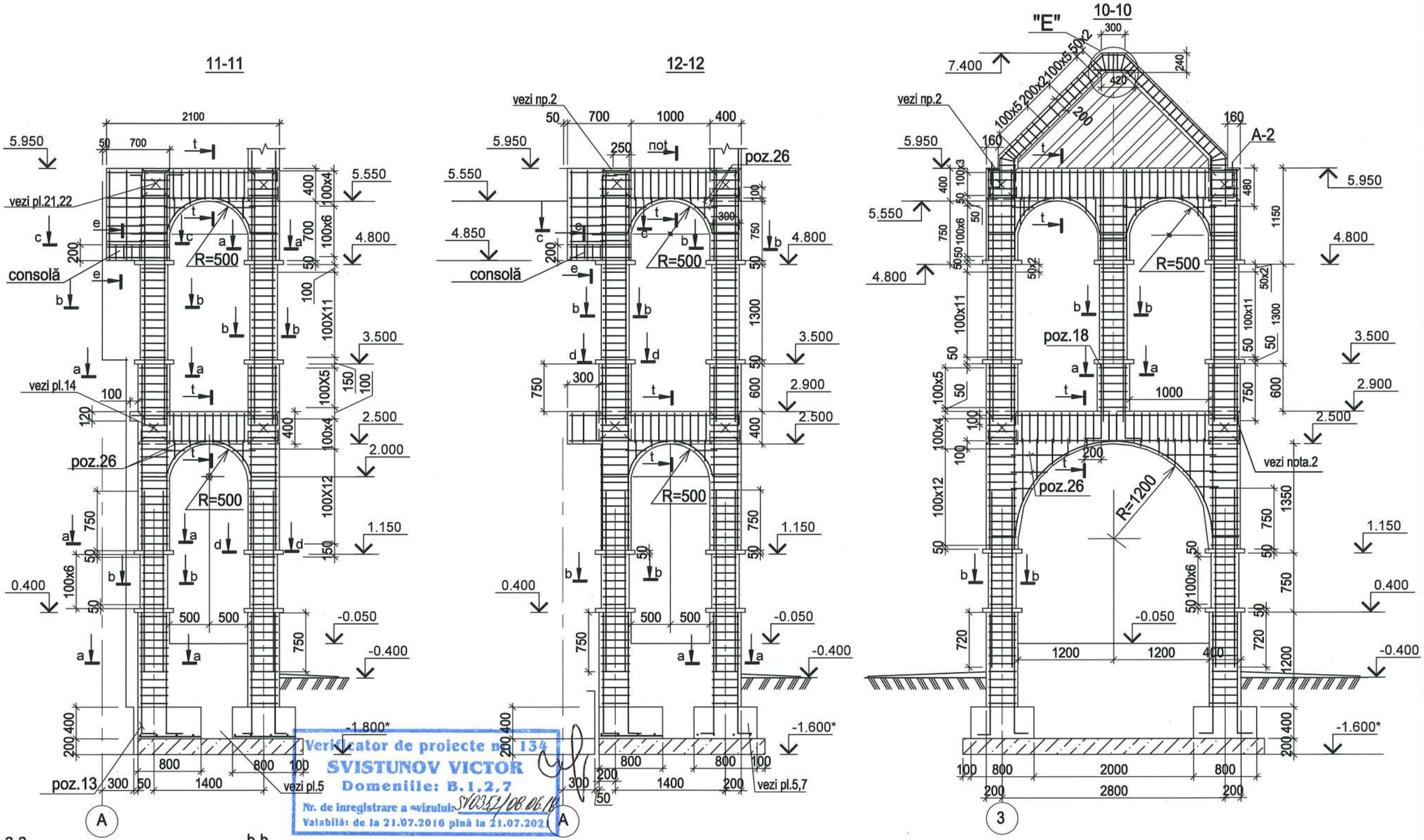

Verificator de proiecte nr. 134
SVISTUNOV VICTOR
Domeniile: B.1,2,7
Nr. de inregistrare a avizului: SV0351/08.06.16
Valabilă: de la 21.07.2016 pînă la 21.07.2021

a-a

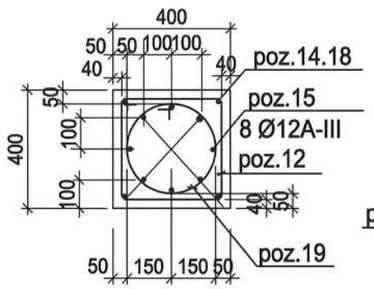

b-b

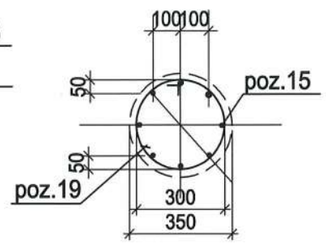

c-c

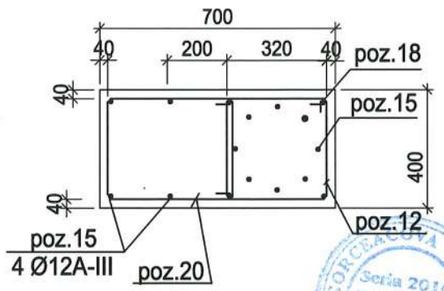

1.Stratul de acoperire armaturii de lucru este indicat de la marginea armaturii.
2. Armatura logitudinală a grinzelor se va dispune peste marginea nodului cu 500 mm.
3.Armatura logitudinală a stîlpilor se va dispune peste margine nodului cu 650 mm.

						Obiect 790-1 -C		
						Reabilitarea si extinderea SPF " Toceni " amplasat in extravilanul s.Toceni,r-n Cantemir		
Schimb	Nsect.	plansa	N doc.	semnat	Data			
ASP		M. Eni				Poz.1. Bloc administrativ SPF"Toceni"	Faza	Plansa	Planse
ISP		Gorceacova G.					PE	12	
Inginer		Gorceacova G.							
						Schema amplasarii elementilor anexa intrare	"Verilarproiect" S.A.		

GORCEACOVA GALINA
Seria 2014 Nr. 1161 B.1,7
PROIECTANT

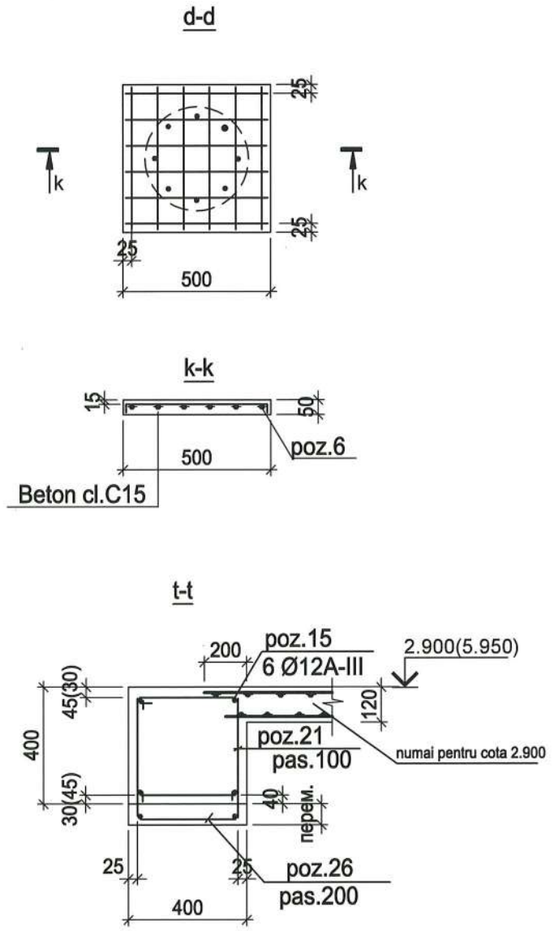

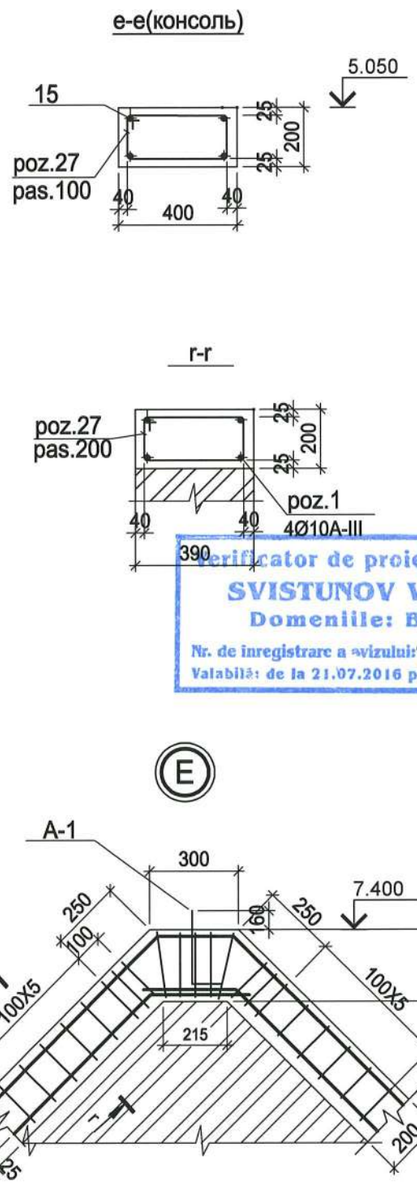

Verificator de proiecte nr. 134
SVISTUNOV VICTOR
Domeniile: B.1.2.7
Nr. de inregistrare a avizului: SV0352/08.06.18
Valabilă: de la 21.07.2016 pînă la 21.07.2021

Detaliu
de fixare pere□ilor despăr□itori de pere□i , plan□ee si coloane

Funda□ii sub pere□ii despăr□itori
(ampasarea vezi.p.SA)

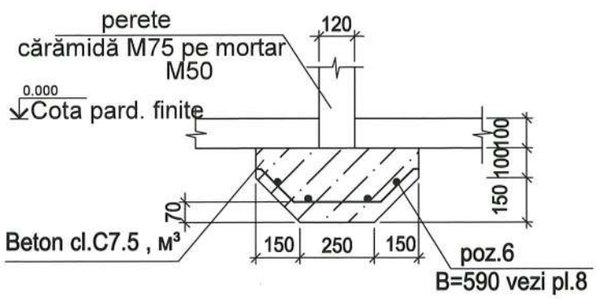

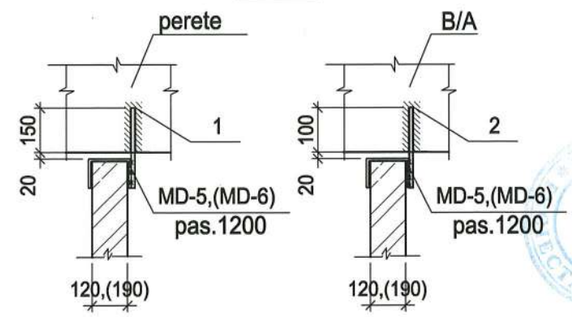

Spetificatia elementelor la schema de consolidare a peretilor(inceput)

poz.	Indicatie	Denumire	Cont.	Masa unit, kg	Nota,masa totala,kg
		Anexa intrare(stilpi)			
15		Ø12A-III, ГОСТ 5781-82 L= п.м	155.5	0.888	138,08
6	Сетка Гост23279-2012	4Ср Ø4 Вр-I-100 / Ø4 Вр-I-100 450x450 шт.	18	0.420	7,56
12*	pl.11	Ø6 A-I, ГОСТ 5781-82 L=1440	176	0.32	58,74
18		Ø16 A-III, ГОСТ 5781-82 L= п.м	69.0	1.578	108,88
19*	pl.11	Ø6A-I, ГОСТ 5781-82 L= 1100	93	0.244	22,69
20*	pl.11	Ø6A-I, ГОСТ 5781-82 L= 1440	10	0.32	3,2
		Beton cl.C15 , м³	3.8		
		Anexa intrare(ригеля,пояса)			
15		Ø12A-III, ГОСТ 5781-82 L= п.м	75.0	0.888	66,6
21*	pl.11	Ø6A-I, ГОСТ 5781-82 L= 1510	80	0.34	27,2
27*	pl.11	Ø6A-I, ГОСТ 5781-82 L=1100	61	0.25	15,25
26		Ø6A-I, ГОСТ 5781-82 L=п.м	145.0	0.222	32,19
		Ø10A-III, ГОСТ 5781-82 L= п.м	25.0	0.617	15,425
1 A-1*	pl.27	Ø12A-III, ГОСТ 5781-82 L= 650	3	0.58	1,74
		Beton cl.C15 , м³	4.00		
		Camasa peretilor			
5*	pl.4	Ø8 A-III, ГОСТ 5781-82 L= 300	2400	0.12	
6	Сетка Гост23279-2012	4Ср Ø4 Вр-I-100 / Ø4 Вр-I-100 м2	550.0	1.84	
		Beton cl.C15 , м³ fractie mica	27.0		
		Buiandrug B-1,B-1a,B-2.			pl.8
15		Ø12A-III, ГОСТ 5781-82 L= п.м	57.6	0.888	
		Ø6A-I, ГОСТ 5781-82 L=п.м	111.0	0.222	
		Beton cl.C15 , м³	0.7		
		Крепление перегородок			
1		Ø12-A-III,ГОСТ 5781-82, l=260	98	0,23	22,54
2		Ø12-A-III,ГОСТ 5781-82, l=210	30	0,19	57
MD-5	pl.14	*-4x 80,ГОСТ 103-76, l=300*	52	0,76	39,52
MD-6	pl.14	*-4x 80,ГОСТ 103-76, l=380*	76	0,93	70,68

1. Перегородки толщиной 120мм армировать 2Ø4 Вр-I с шагом 600мм по высоте,толщиной 190мм армировать 3Ø4 Вр-I с шагом 600 мм по высоте.
2. Сварку производить электродами Э 42 А по ГОСТ 9467-75.
3. Крепление перегородок к перекрытию выполнять при свободной длине перегородки >3,0 м
4. Поз 1...2 устанавливать в предварительно просверленные отверстия на цементно-песчанном растворе, не повреждая рабочей арматуры ж/ б. стоек и ригелей

Schimb	Nsect.	plansa	N doc.	semnat	Data
ASP		M. Eni			
ISP		Gorceacova G.			
Injiner		Gorceacova G.			

Obiect 790-1 -C

Reabilitarea si extinderea SPF " Toceni "
amplasat in extravilanul s.Toceni,r-n Cantemir

Poz.1. Bloc administrativ SPF"Toceni"

Faza	Plansa	Planse
PE	13	

Spetificatia elementelor la schema de consolidare a peretilor. Sectiunii.

"Verilarproiect" S.A.

9 - 9(vezi pl.9)

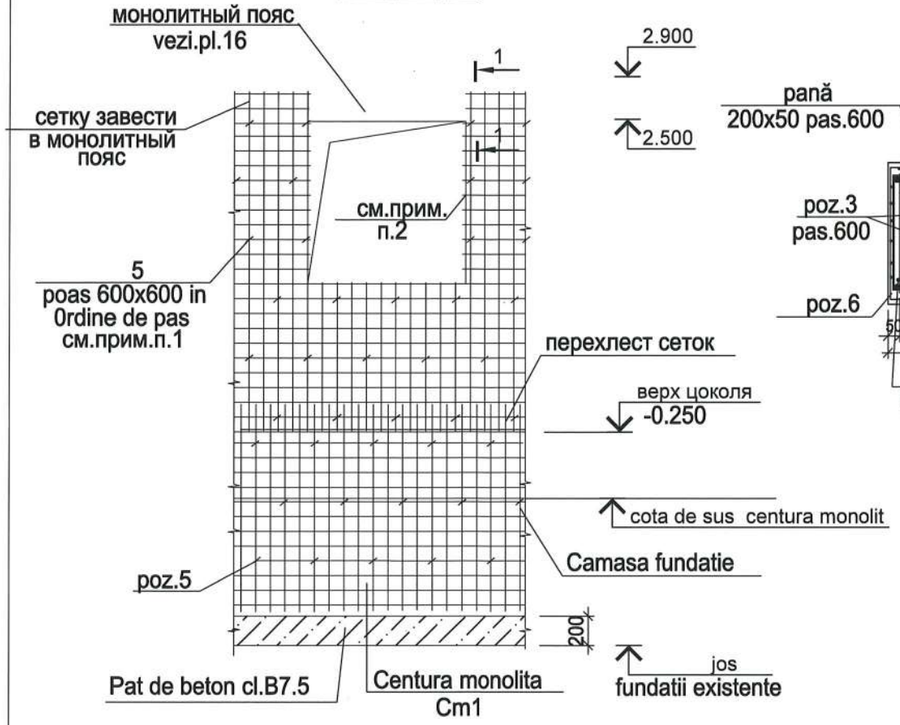

consolidarea spaletelor по оси "A","4","6".

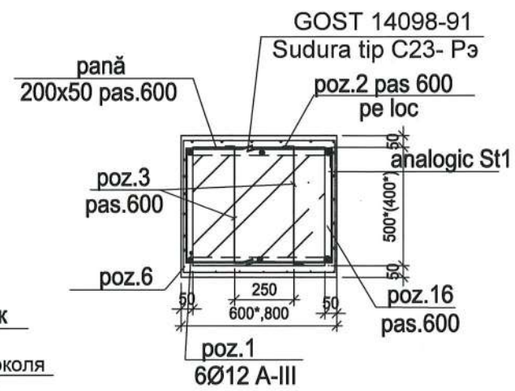

Spetificatia elementelor la schema de consolidare a peretelor(sfarsit)

poz.	Indicatie	Denumire	Cont.	Masa unit. kg	Nota,masa totala,kg
		consolidarea spaletelor la			
		axa "A","4", "6".			
1		Ø12A-III, ГОСТ 5781-82 L= п.м	56.0	0.888	49,72
2		Ø10 A-I, ГОСТ 5781-82 L=п.м	52.0	0.617	32,
3		Ø8A-I, ГОСТ 5781-82 L= п.м	32,4	0.397	12,86

Таблица элементов

Поз.	Схема
2	по месту 500 400
3	100 400 500* 100

1 - 1(наружная стена)

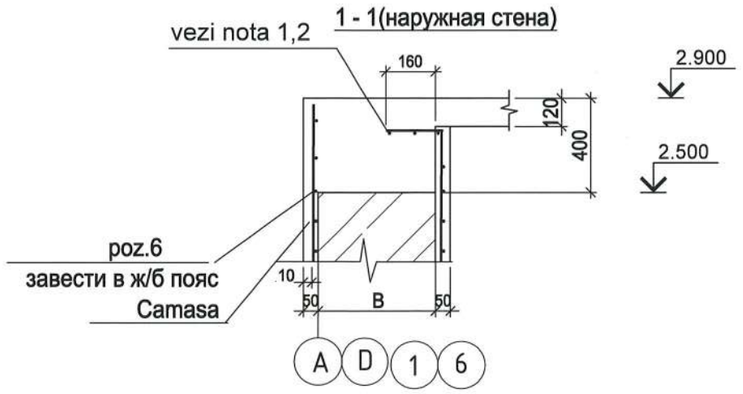

MD-5

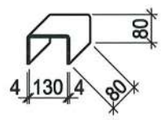

2 - 2(внутренняя стена)

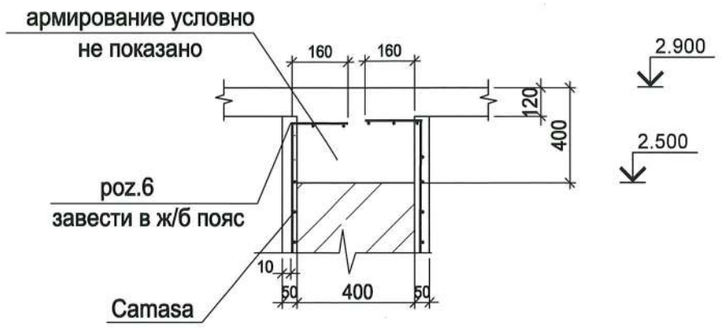

MD- 6

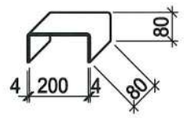

Verificator de proiecte nr. 134
SVISTUNOV VICTOR
Domeniile: B.1.2.7
Nr. de inregistrare a vizului: 5/0254/08.04.18
Valabilă: de la 21.07.2016 pînă la 21.07.2021

1.Ж/Б рубашку заводить на откос проема на всю толщину.

2.Ж/Б рубашку заводить в ригель по сечению 1-1,2-2.

3.Усиления простенков выполняется в следующем порядке:-в очищенных от штукатурки простенках устраиваются шпонки с ш.600 мм по высоте.-Устанавливается аматура поз.1 -Устанавливаются П-образные хомуты поз.2,которые крепятся между собой посредством Z-образных скоб,пропущенных в просверленные отв.с ш.600 мм по вертикали.(см.чертеж)

-Отверстия тщательно зачеканиваются цементным раствором.

-Устанавливаются сетки поз.6 ,которые крепятся к анкерам.После увлажнения простенка устраивается ж/б рубашка по всему контуру простенка.

Schimb	Nsect.	plansa	N doc.	semnat	Data
ASP		M. Eni			
ISP		Gorceacova G.			
Injiner		Gorceacova G.			

Obiect 790-1 -C

Reabilitarea si extinderea SPF " Toceni "
amplasat in extravilanul s.Toceni,r-n Cantemir

Poz.1. Bloc administrativ
SPF"Toceni"

Faza	Plansa	Planse
PE	14	

Spetificatia elementelor la schema de consolidare a peretelor.(sfarsit).Sectiuni

"Verilarproiect" S.A.

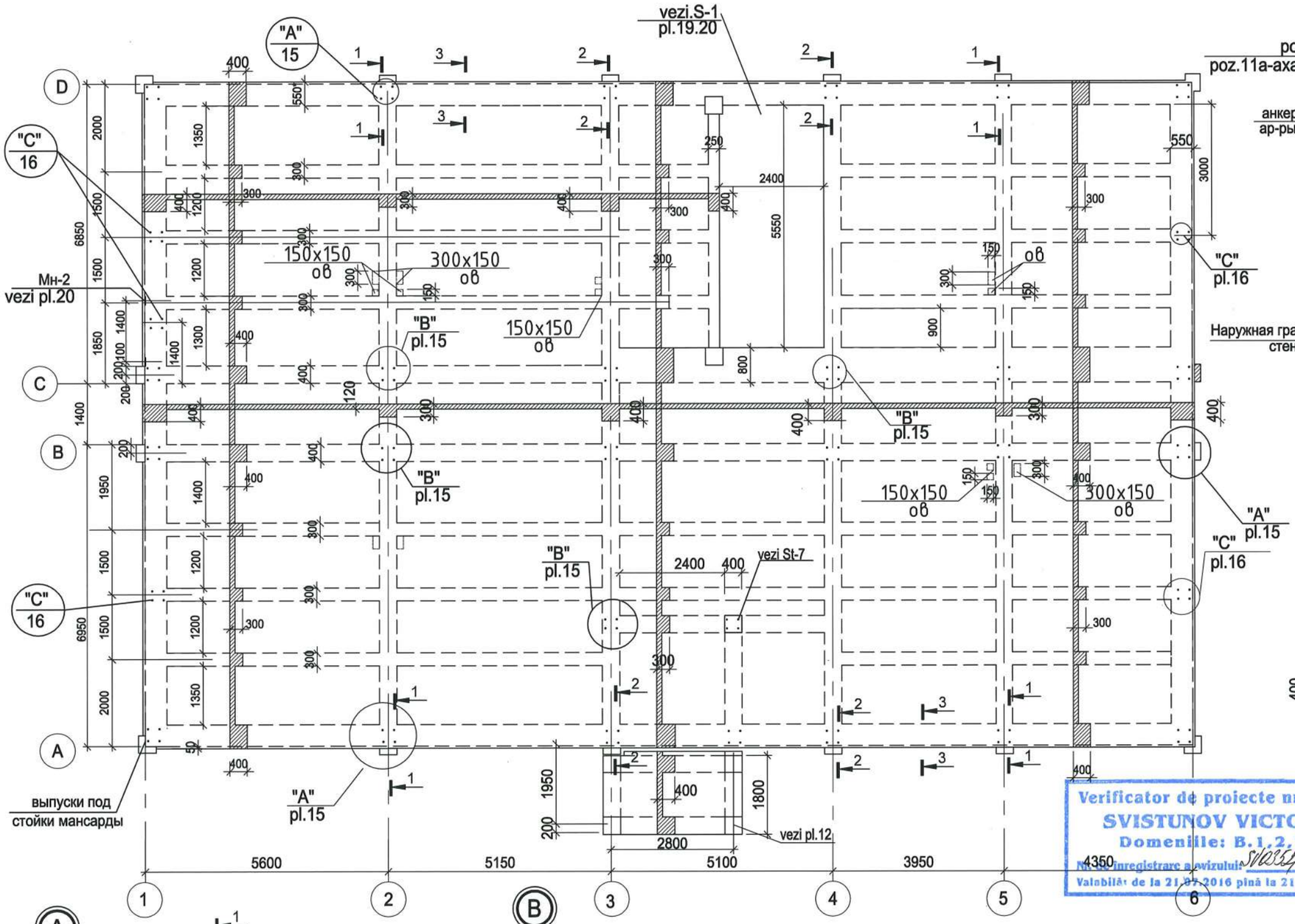

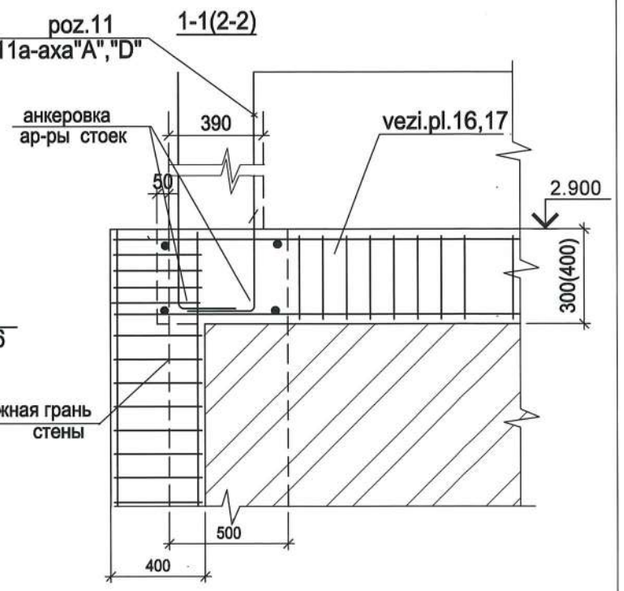

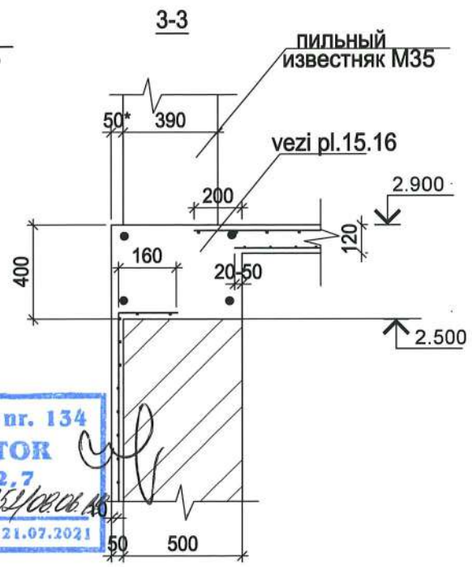

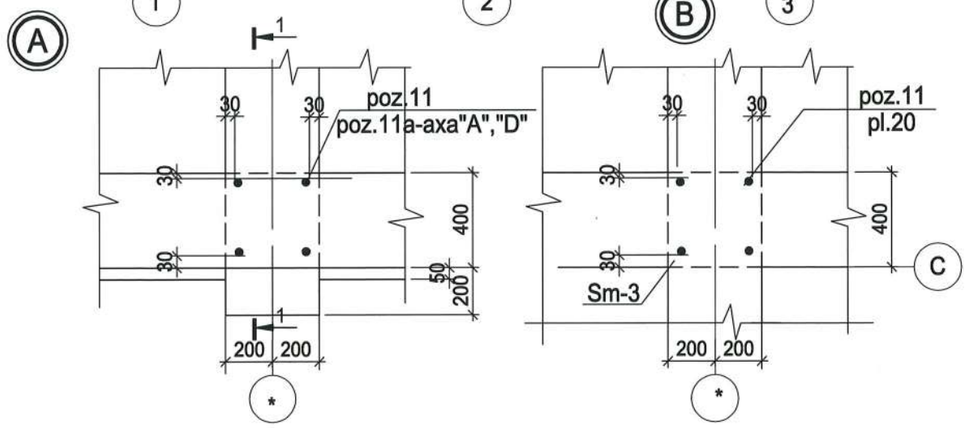

1. Бетонирование перекрытия вести бетоном кл.В-15 с фракцией щебня 5-10мм с осадкой конуса 4мм под строгим техническим контролем.
2. Гильзы для пропуска труб водопровода, электрики и канализации установить с учетом требовании соответствующих разделов.

Verificator de proiecte nr. 134
SVISTUNOV VICTOR
Domeniile: B.1,2,7
Nr. de inregistrare a vizului: SV035/06.06.16
Valabilă de la 21.07.2016 pînă la 21.07.2021

GORCEACOVA GALINA * ARHITECT PROIECTANT * Seria 2014 Nr. 1161 B.1.7

Schimb	Nsect.	plansa	N doc.	semnat	Data
ASP		M. Eni			
ISP		Gorceacova G.			
Injiner		Gorceacova G.			

Obiect 790-1 -C

Reabilitarea si extinderea SPF " Toceni "
amplasat in extravilanul s.Toceni,r-n Cantemir

Poz.1. Bloc administrativ
SPF"Toceni"

Faza	Plansa	Planse
PE	15	

Schema amplasarii a planseului.
Cofraj.

"Verilarproiect" S.A.

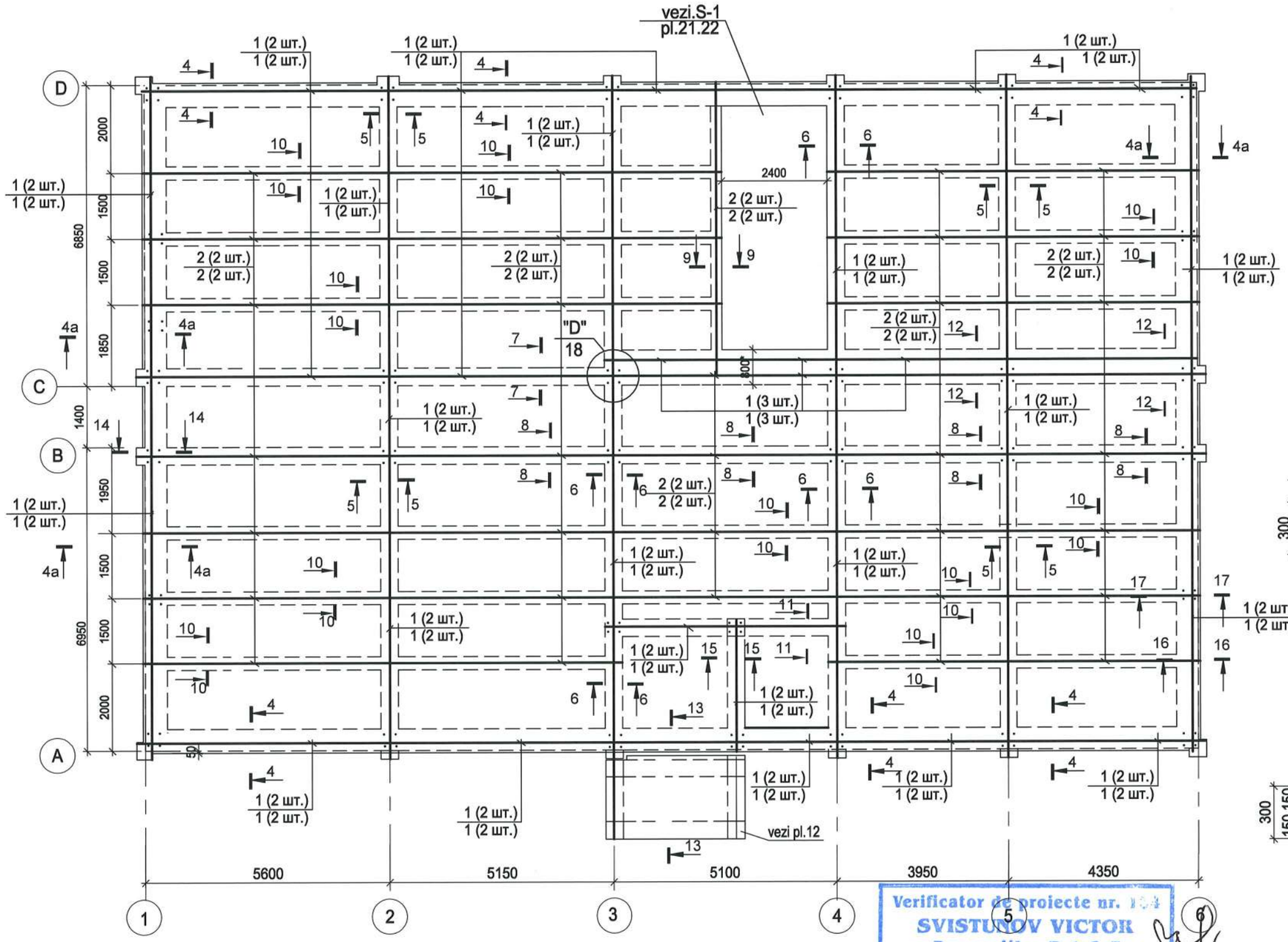

Условные обозначения

Позиция верхней продольной арматуры — количество стержней

1 (2 шт.)
1 (2 шт.)

Позиция нижней продольной арматуры — количество стержней

17-17

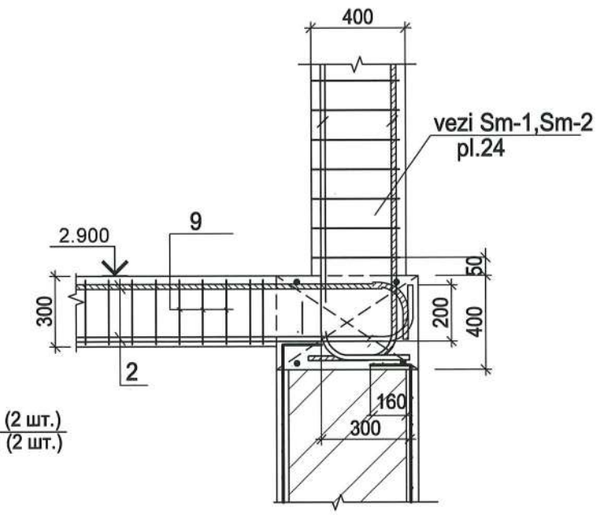

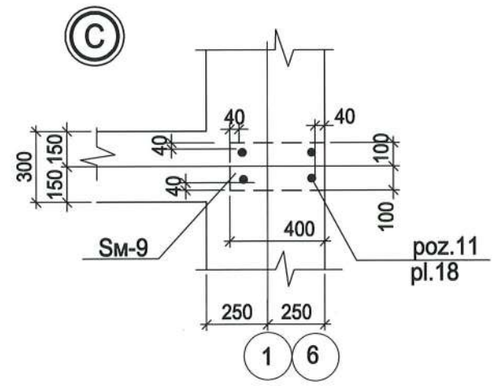

1. На плане проставлена продольная арматура поясов и ригелей в верхней и нижней зонах.
2. Стыковку продольных стержней рабочей арматуры монолитных поясов и балок производить сваркой внахлестку соединением С 23-Рэ по ГОСТ 14098-2014 на расстоянии 1/4 пролета от опоры.
3. Продольную арматуру монолитных поясов на крайних опорах (стойках) завести на 600мм.
4. В поясах на смежных участках со стойками хомуты расположить с шагом 100мм на расстоянии 600мм от грани стоек на остальной части с ш.200 мм.
5. В поясах над проемами шаг хомутов принять 150мм.
6. Продольные стержни второстепенных балок Ø18 A-III анкерить за внутреннюю грань пояса на 600 мм по сечению 16-16 на л.17.
7. Поперечная арматура второстепенных балок устанавливается с шагом 100 мм на приопорных участках равных 1/4 пролета, на остальной части балок с шагом 200 мм .
8. При бетонировании поясов заложить выпуски стоек мансарды по узлам А ,В,С и закладные детали для крепления металлической лестницы (см. л.34).

Verificator de proiecte nr. 154
SVISTUNOV VICTOR
Domeniile: B.1.2.7
Nr. de inregistrare a avizului SV0352/08.06.18
Valabilă: de la 21.07.2016 pînă la 21.07.2021

Schimb	Nsect.	plansa	N doc.	semnat	Data
ASP		M. Eni			
ISP		Gorceacova G.			
Injiner		Gorceacova G.			

Obiect 790-1 -C

Reabilitarea si extinderea SPF " Toceni "
amplasat in extravilanul s.Toceni,r-n Cantemir

Poz.1. Bloc administrativ SPF"Toceni"

Faza	Plansa	Planse
PE	16	

Schema amplasare grinzelor si centurilor planseului BA

"Verilarproiect" S.A.

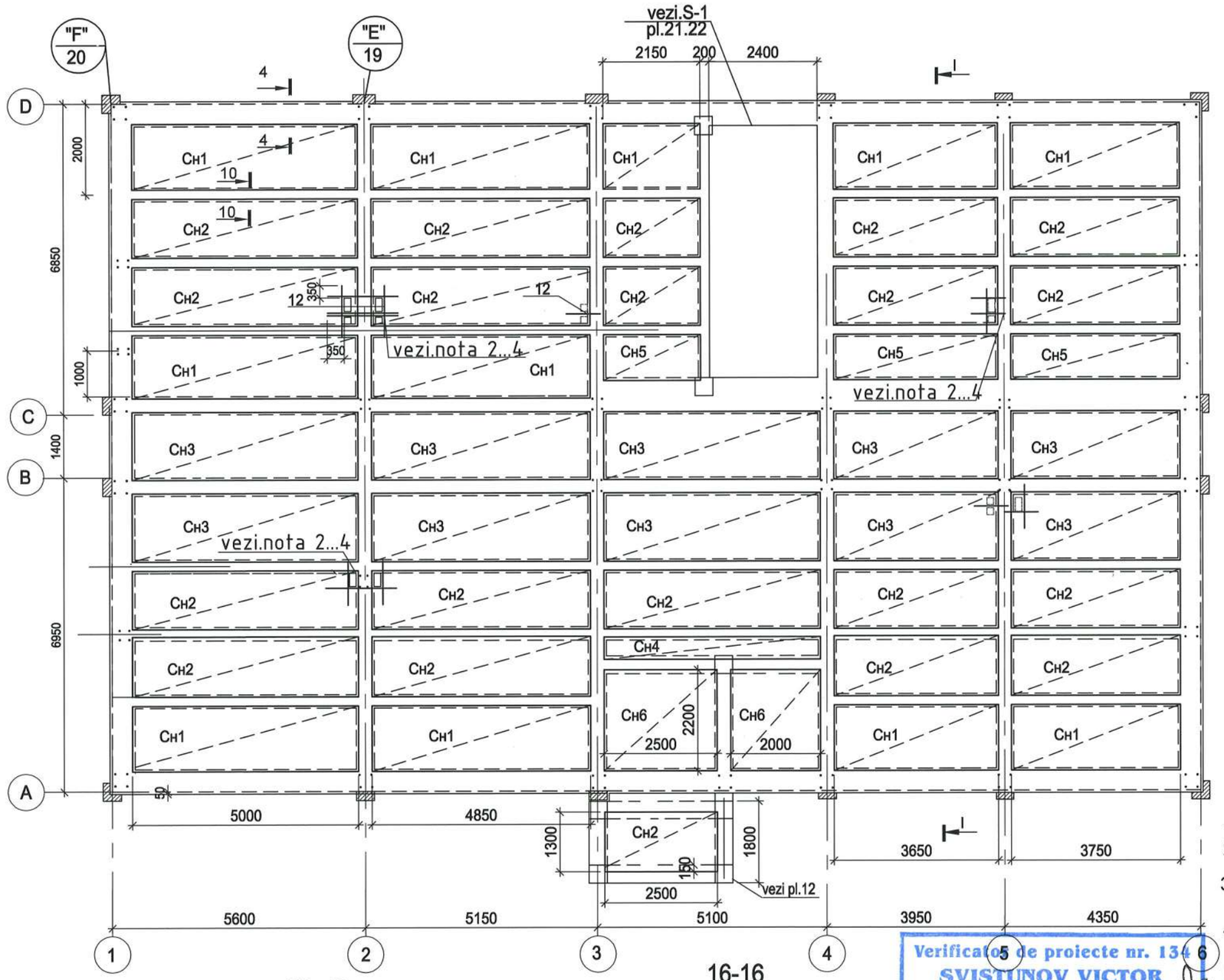

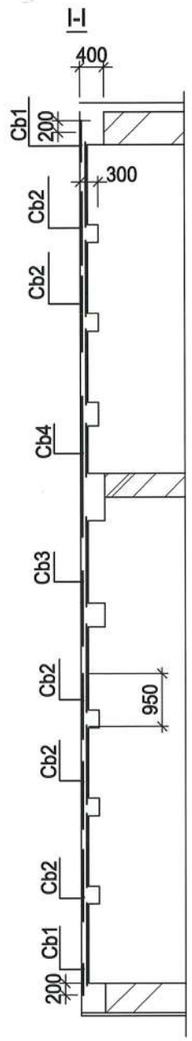

1.Данный лист смотри совместно с л.15...20.
2.Обрамление отв.показано условно в верхней и нижней зонах
3.Арматуру сетки в местах отв. прорезать и отогнуть в тело бетона.
4.Арматуру поз.12 заводить за грань отв на 350 мм в верхней и нижней зонах.

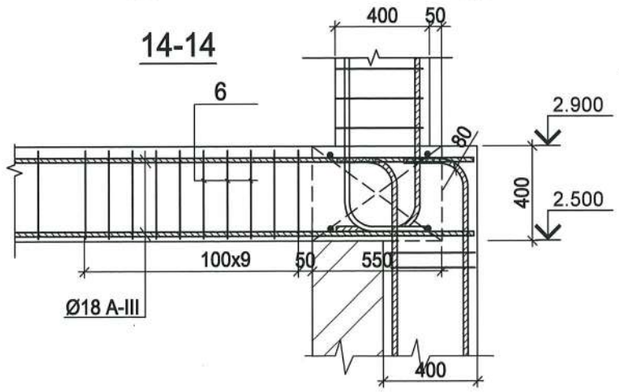

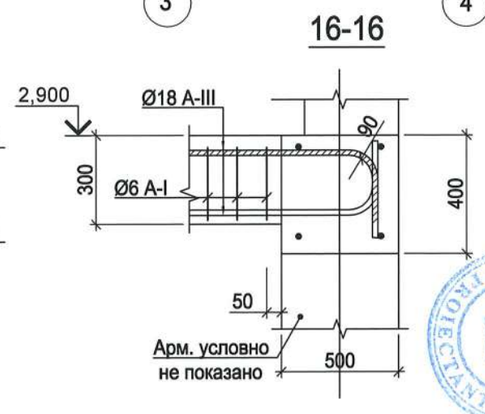

Verificator de proiecte nr. 134 6
SVISTUNOV VICTOR
Domeniile: B.1,2,7
Nr. de inregistrare a avizului: 01034/08.06.18
Valabilă: de la 21.07.2016 pînă la 21.07.2021

Schimb	Nsect.	plansa	N doc.	semnat	Data
ASP		M. Eni			
ISP		Gorceacova G.			
Injiner		Gorceacova G.			

Obiect 790-1 -C

Reabilitarea si extinderea SPF " Toceni "
amplasat in extravilanul s.Toceni,r-n Cantemir

Poz.1. Bloc administrativ
SPF"Toceni"

Faza	Plansa	Planse
PE	17	

Schema amplasarii a planseului.
(armare de jos)

"Verilarproiect" S.A.

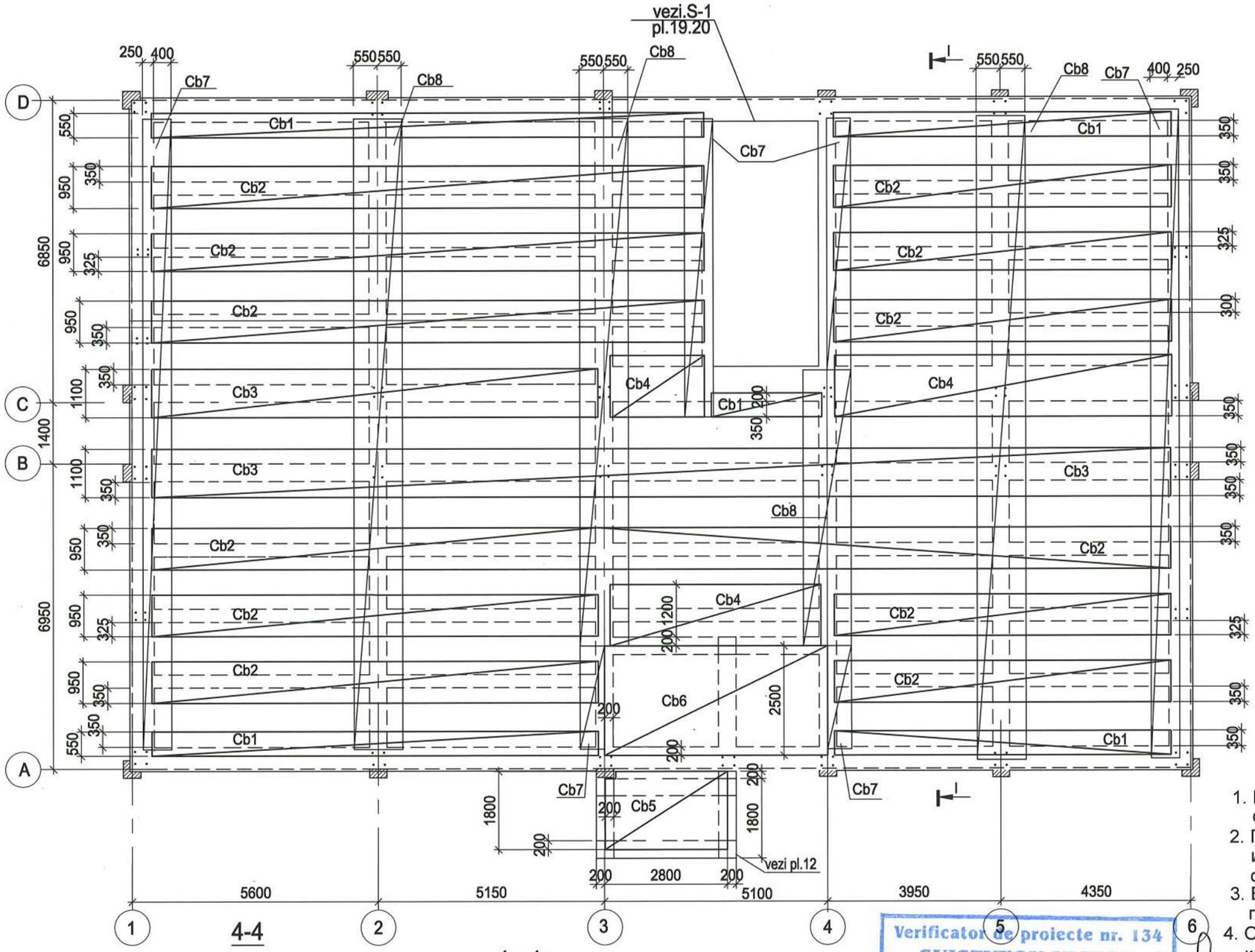

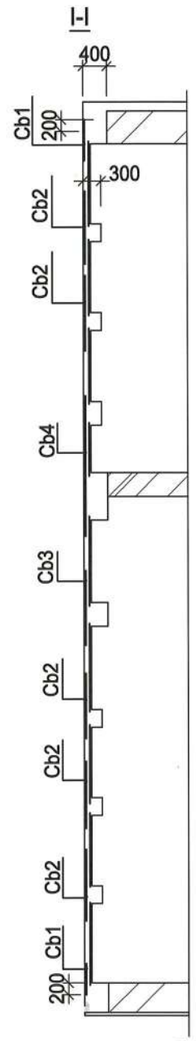

1. Бетонирование перекрытия вести бетоном кл.В-15 с фракцией щебня 5-10мм с осадкой конуса 4мм.
2. Гильзы для пропуска труб водопровода, электрики и канализации установить с учетом требовании соответствующих разделов.
3. Бетонирование перекрытия осуществлять под строгим техническим контролем.
4. Обрамлние отверстий в перекрытии условно не показано.(см.л.15)
5. Арматуру сетки в местах отв. прорезать и отогнуть в тело бетона.

4-4

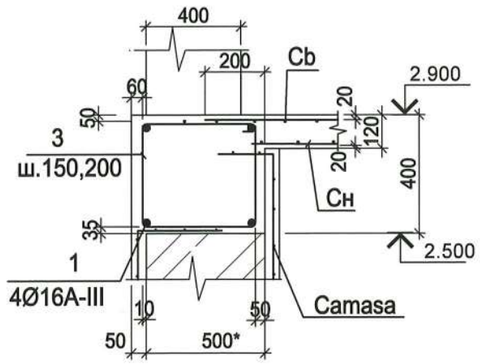

4a-4a

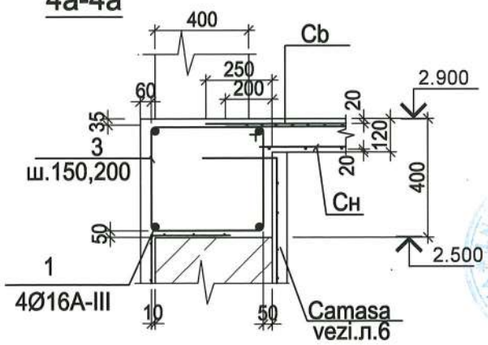

Verificator de proiecte nr. 134
SVISTUNOV VICTOR
Domeniile: B.1,2,7
Nr. de inregistrare a calitatii: 0132
Valabilă: de la 21.07.2016 pînă la 21.07.2021

Schimb	Nsect.	plansa	N doc.	semnat	Data
ASP		M. Eni			
ISP		Gorceacova G.			
Injiner		Gorceacova G.			

Obiect 790-1 -C

Reabilitarea si extinderea SPF " Toceni "
amplasat in extravilanul s.Toceni,r-n Cantemir

Poz.1. Bloc administrativ
SPF"Toceni"

Faza	Plansa	Planse
PE	18	

Schema amplasarii a planseului.
(armare de sus)

"Verilarproiect" S.A.

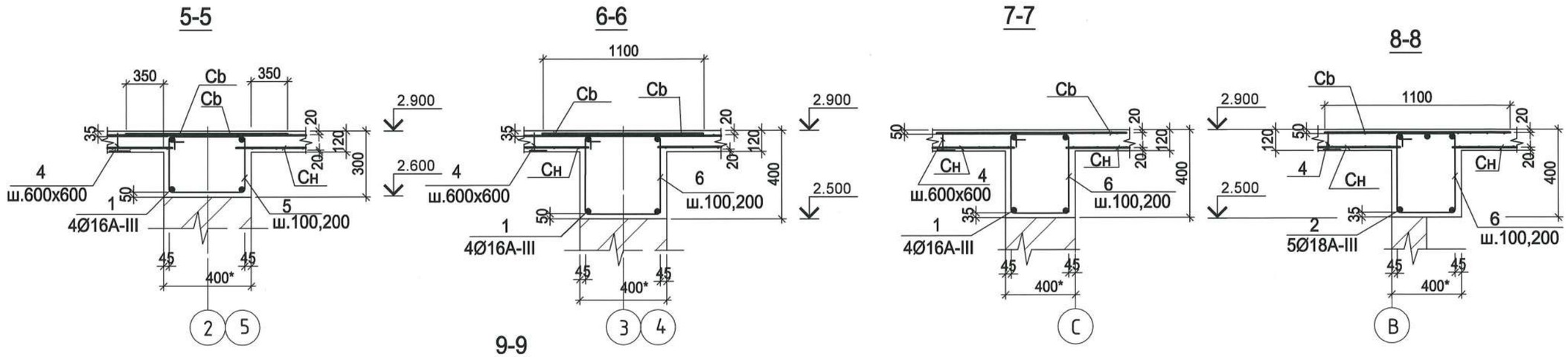

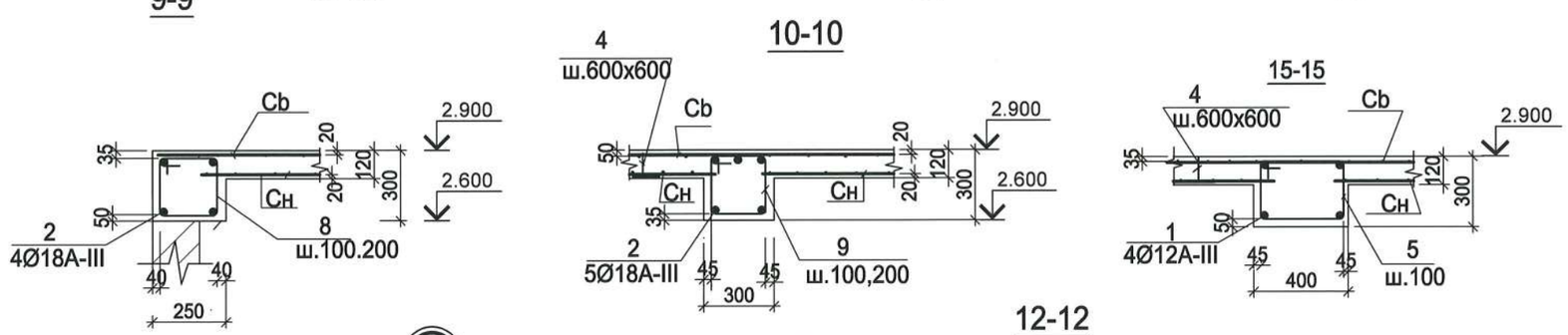

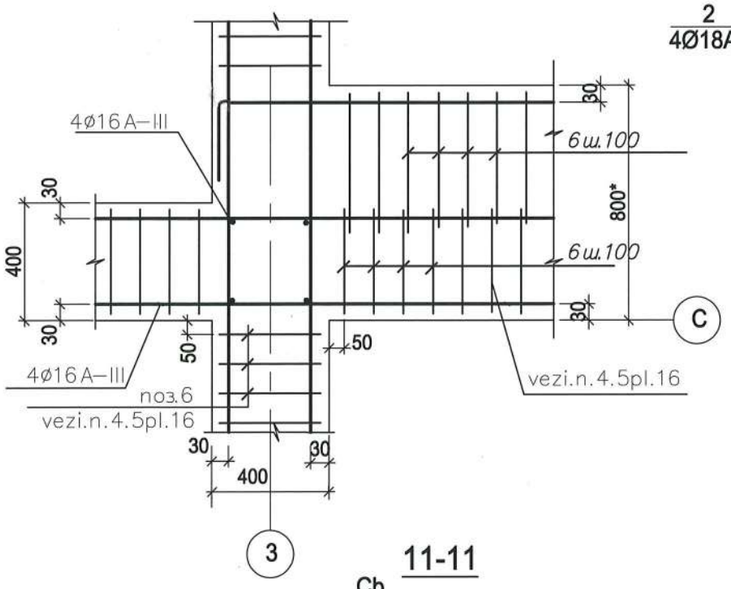

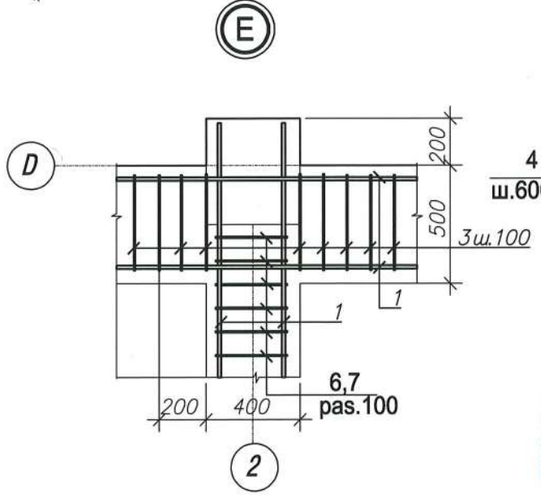

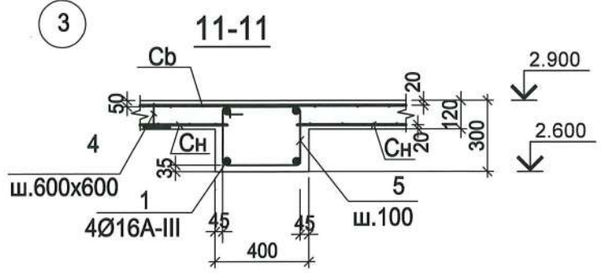

Verificator de proiecte nr. 134
SVISTUNOV VICTOR
Domeniile: B.1,2,7
Nr. de inregistrare a avizului: SV0334/08.06.16
Valabilă: de la 21.07.2016 pînă la 21.07.2021

1.Перекрытие на отм.2.900 м состоит из плиты , системы продольных второстепенных балок и главных балок располагаемых по несущим поперечным стенам,что увеличивает пространственную жесткость здания.

2.Защитный слой рабочей арматуры дан по наружной грани.

Schimb	Nsect.	plansa	N doc.	semnat	Data	Obiect 790-1 -C			
						Reabilitarea si extinderea SPF " Toceni " amplasat in extravilanul s.Toceni,r-n Cantemir			
ASP		M. Eni				Poz.1. Bloc administrativ SPF"Toceni"	Faza	Plansa	Planse
ISP		Gorceacova G.					PE	19	
Injiner		Gorceacova G.							
						Schema armarii planseului monolit Sectiuni.	"Verilarproiect" S.A.		

13-13

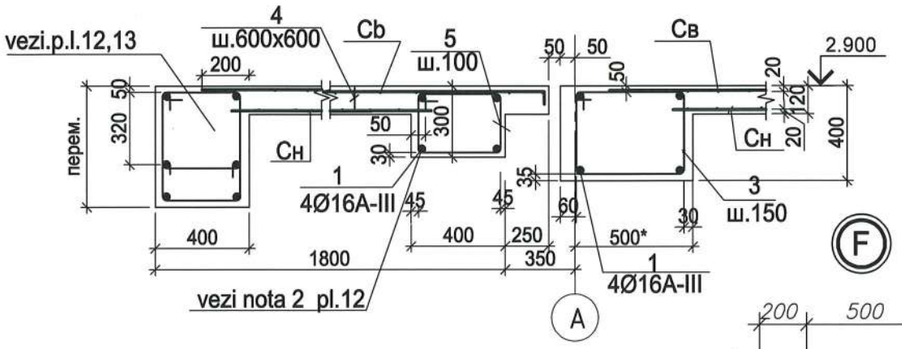

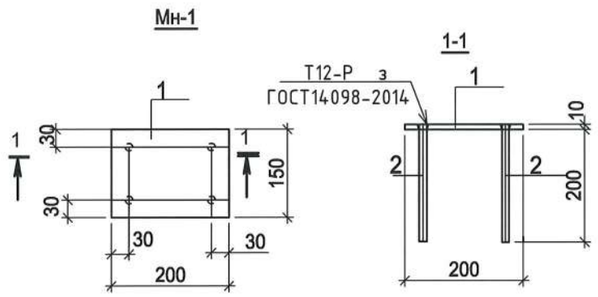

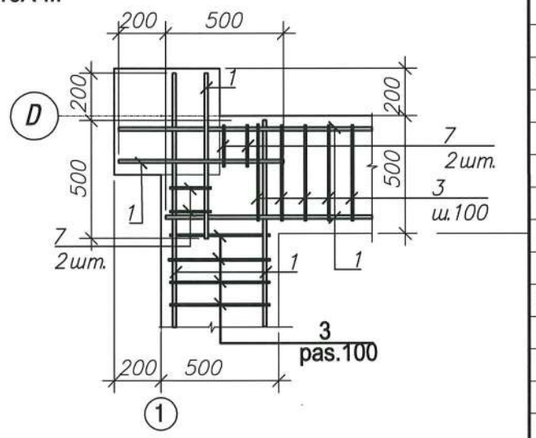

Спецификация материалов на один элемент

poz.	Indicatie		Cont.	Masa unit, kg	Nota,masa totala,kg
	Мн-1				
1	-10 x 150,Гост 103-86*	L=200	1	2.36	2.36
2	Ø12 A-III, Гост 5781-82*	L=200	4	0.18	0.72
	Итого:				3.08 кг
	Мн-2				
1	-8 x 200,Гост 103-86*	L=300	1	3.77	3.77
2	-8 x 40,Гост 103-86*	L=40	4	0.10	0.40
3	Ø10 A-III, Гост 5781-82*	L=270	4	0.17	0.68
	Итого:				4.85 кг

Verificator de proiecte nr. 134
SVISTUNOV VICTOR
Domeniile: B.1.2.7
Nr. de inregistrare a vizului: SV0251/08.06.18
Valabilă: de la 21.07.2016 pînă la 21.07.2021

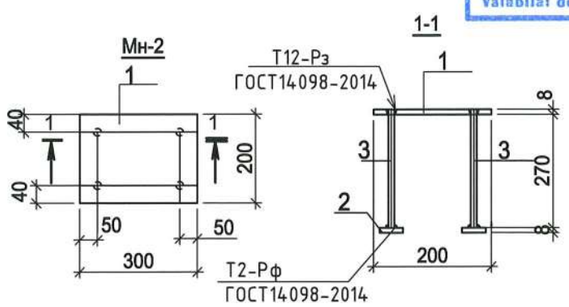

Таблица элементов

Поз.	Схема
6,(7)	(120) 310 315
8	215 170
3	390 315
4	200 90 90 200 200
5(9)	310 (210) 215
11(11a)	260 R80 1080(2080)

Spetificatia elementelor la schema armarii planseului monolit.

poz.	Indicatie		Denumire			Cont.	Masa unit, kg	Nota,masa totala,kg
			Ригеля,пояса					
1			Ø16 A-III,	ГОСТ 5781-82	L= п.м	760.0	1.578	1199,28
2			Ø18 A-III,	ГОСТ 5781-82	L= п.м	1020.0	1.997	2036,94
3*		pl.20	Ø6 A-I,	ГОСТ 5781-82	L=1570	725	0.35	253,75
5*		pl.20	Ø6 A-I,	ГОСТ 5781-82	L=1210	283	0.27	76,41
6*		pl.20	Ø6 A-I,	ГОСТ 5781-82	L=1410	480	0.31	148,8
7*		pl.20	Ø8 A-I,	ГОСТ 5781-82	L=1030	16	0.23	3,68
8*		pl.20	Ø6 A-I,	ГОСТ 5781-82	L=930	40	0.21	8,4
9*		pl.20	Ø8 A-I,	ГОСТ 5781-82	L=1010	1030	0.22	226,6
11*	выпуски под стойки	pl.20	Ø16 A-III,	ГОСТ 5781-82	L= 1340	64	2.12	135,68
11a			Ø16 A-III,	ГОСТ 5781-82	L= 2340	48	3.7	177,6
Мн-2		pl.20	Деталь закладная Мн-2			2	4.85	9,7
			Beton cl.C15 , м³			47.5		
			Перекрытие					
12		pl.20	Ø8 A-III,	ГОСТ 5781-82	L=п.м	39.0	0.395	15,41
Сн1	4Ср Ø4 Вр-I-200 / Ø4 Вр-I-200 Вх п.м		В =1400	Гост23279-2012	L=п.м	44.80	1.42	63,62
Сн2			В =1300	Гост23279-2012	L=п.м	77.00	1.36	104,72
Сн3			В =1500	Гост23279-2012	L=п.м	42.70	1.57	67,04
Сн4			В =500	Гост23279-2012	L=п.м	4.90	0.56	2,74
Сн5			В =1000	Гост23279-2012	L=п.м	8.7	1.01	8,8
Сн6			В = 2200	Гост23279-2012	L=п.м	4.5	2.23	10,04
Cb1	4Ср Ø4 Вр-I-100 / Ø4 Вр-I-100 Вх п.м		В =550	Гост23279-2012	L=п.м	43.00	1.10	47,3
Cb2			В =950	Гост23279-2012	L=п.м	126.50	1.88	237,82
Cb3			В =1100	Гост23279-2012	L=п.м	35.50	2.12	75,26
Cb4			В =1400	Гост23279-2012	L=п.м	15.30	2.15	32,89
Cb5	4Ср Ø4 Вр-I-100 / Ø4 Вр-I-100 Вх L		В =1800x2800	Гост23279-2012	шт.	1	9.7	9,7
Cb6			В =2500x5100	Гост23279-2012	шт.	1	24.16	24,18
Cb7	4Ср Ø4 Вр-I-200 / Ø4 Вр-I-200 Вх п.м		В =650	Гост23279-2012	L=п.м	48.10	0.73	35,11
Cb8			В =1100	Гост23279-2012	L=п.м	49.80	1.16	57,77
4*		pl.20	Ø8 A-III,	ГОСТ 5781-82	L=780	660	0.31	204,6
			Beton cl.C15 , м³			28.2		

Примечания:

1. Для закладных деталей применяется горячекатанная полосовая сталь группы марок Ст3 по ГОСТ 380-88 и сталь горячекатанная периодического профиля класса A-III.
2. Сварку закладных деталей производить с помощью машин-автоматов и полуавтоматов. Соединение в тавр анкерных стержней с плоскими элементами закладных деталей с применением обычной электродуговой сварки допускается только многослойными кольцевыми швами в отверстие или кольцевыми швами в отверстие с раззенковкой.
3. Все элементы закладных деталей покрыть антикоррозионным покрытием — двумя слоями эмали ПФ-115 по одному слою грунтовки ГФ-021.

Schimb	Nsect.	plansa	N doc.	semnat	Data
ASP		M. Eni			
ISP		Gorceacova G.			
Injiner		Gorceacova G.			

Obiect 790-1 -C

Reabilitarea si extinderea SPF " Toceni "
amplasat in extravilanul s.Toceni,r-n Cantemir

Poz.1. Bloc administrativ SPF"Toceni"

Faza	Plansa	Planse
PE	20	

Schema armarii planseului monolit
Sectiuni. Spetificatia

"Verilarproiect" S.A.

scara S-1

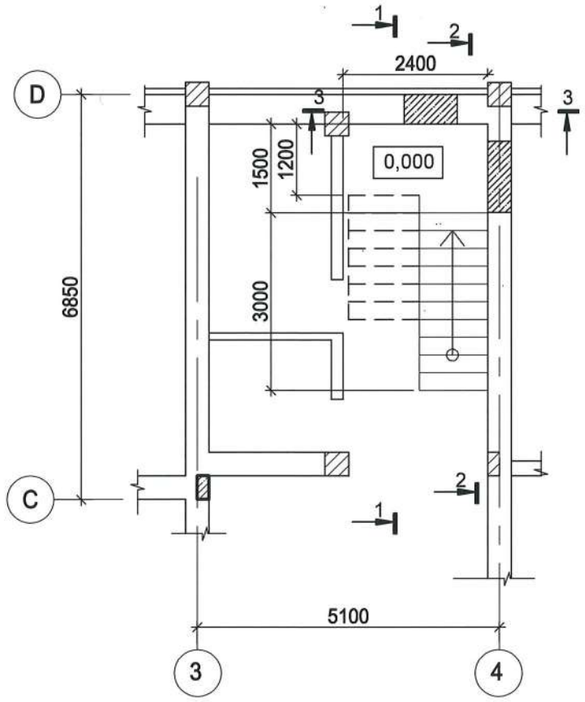

1-1

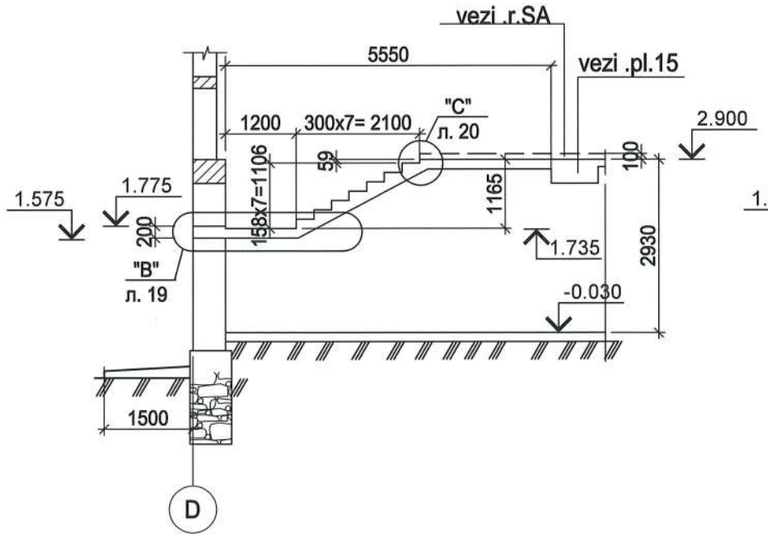

2-2

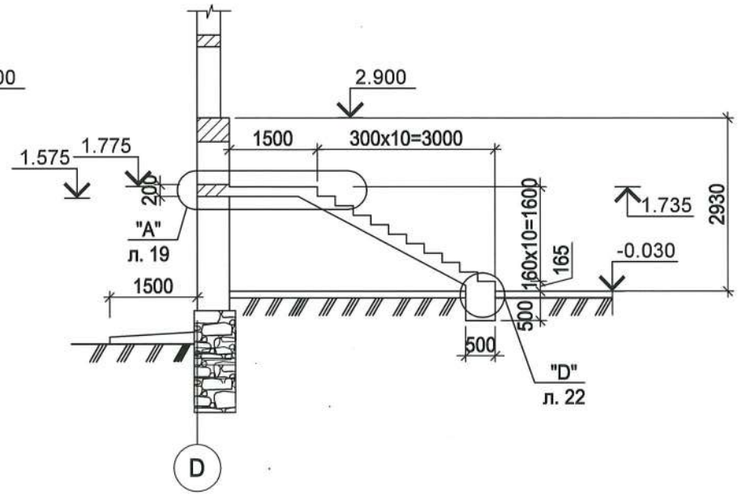

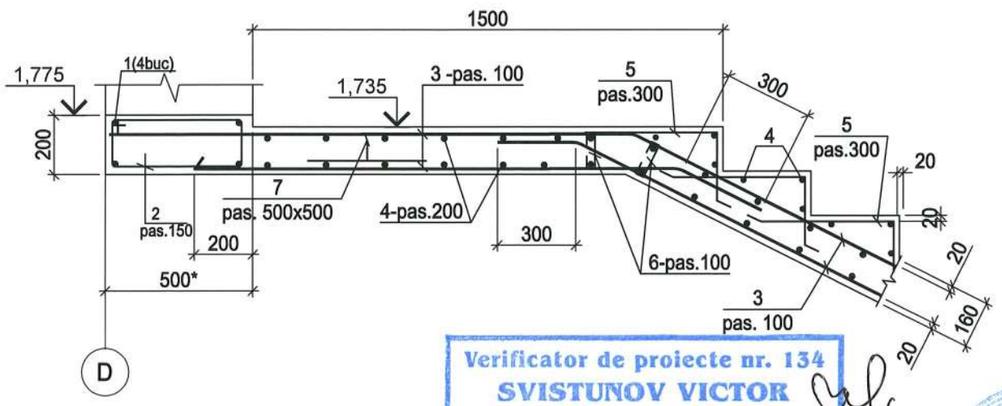

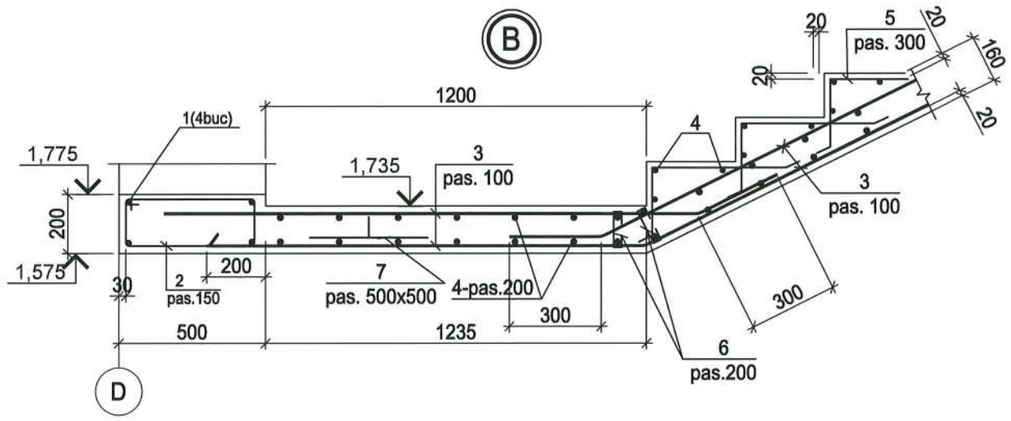

Verificator de proiecte nr. 134
SVISTUNOV VICTOR
Domeniile: B.1.2.7
Nr. de inregistrare a vizului: 10352/08.06.18
Valabilă: de la 21.07.2016 pînă la 21.07.2021

Schimb	Nsect.	plansa	N doc.	semnat	Data				
						Obiect 790-1 -C			
						Reabilitarea si extinderea SPF " Toceni " amplasat in extravilanul s.Toceni,r-n Cantemir			
ASP		M. Eni				Poz.1. Bloc administrativ SPF"Toceni"	Faza	Plansa	Planse
ISP		Gorceacova G.					PE	21	
Injiner		Gorceacova G.							
						Scara S-1.Sectiunea.	"Verilarproiect" S.A.		

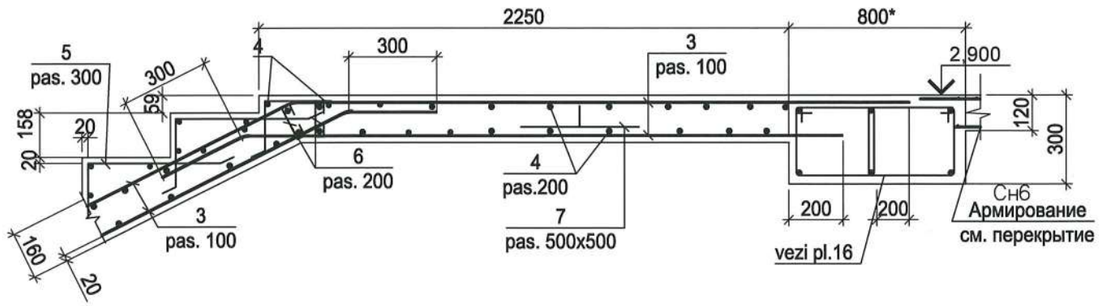

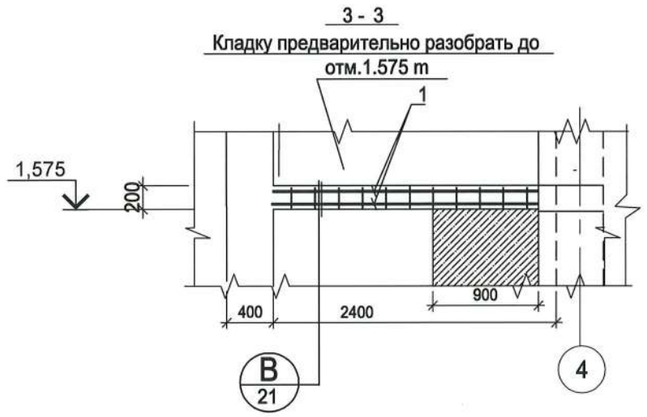

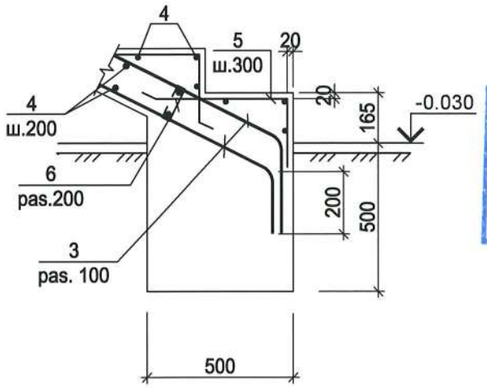

Specificatia etlementilor a scara S-1

poz.	Indicatie	Denumire	Cont.	Masa unit, kg	Nota,masa totala,kg
		Детали			
3		Ø14 A-III, ГОСТ 5781-82 L= м. п.	362.0	1.208	437,29
4		Ø6 A-I ГОСТ 5781-82 L= м. п.	248.0	0.222	55,06
5*	pl.22	Ø6 A-I ГОСТ 5781-82 L=750	95	0.17	16,15
6*	pl.22	Ø6 A-I, ГОСТ 5781-82 L=250	52	0.06	3,12
7*	pl.22	Ø8 A-III, ГОСТ 5781-82 L=770	84	0.30	25,2
C-1	Сетка Гост23279-2012	4Cp Ø4 Bp-I-100 / Ø4 Bp-I-100 2600x1180	1	5.8	
		Beton cl.C15 , м³	3.9		
		Пояс на отм.1.575			
1	ГОСТ 5781-82	Ø14A-III, L= м. п.	12.8	1.208	15,46
2*	ГОСТ 5781-82	Ø6 A-I, L=1320	29	0.29	8,41
		Beton cl.C15 , м³	0.35		

Поз.	Ведомость деталей	Поз.	Ведомость деталей
2*	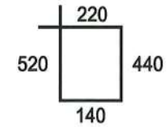	6*	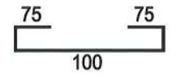
5*	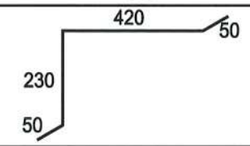	7*	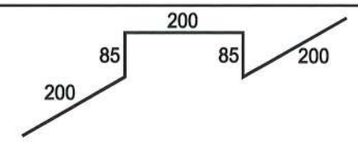

Примечания:

1. Данный лист смотреть совместно с л. 15, 16 и р. SA.
2. Защитный слой бетона дан по наружной грани продольной арматуры.
3. Длину анкеровки продольных стержней Ø14 A-III принять 500 мм.
4. Бетонирование лестницы вести при положительной температуре наружного воздуха мелкозернистым бетоном кл. B15 с фракцией щебня 5...10 мм с осадкой конуса 7-9 см. Распалубку производить только после набора бетоном 100 % прочности. Перерыв в бетонировании на протяжении одного марша запрещается.
5. Лестницу бетонировать совместно с бетонированием ригелей и поясов.

Verificator de proiecte nr. 134
SVISTUNOV VICTOR
Domeniile: B.1,2,7
Nr. de inregistrare a avizului: 51/0252/08.06.16
Valabilă: de la 21.07.2016 pînă la 21.07.2021

Schimb	Nsect.	plansa	N doc.	semnat	Data
ASP		M. Eni			
ISP		Gorceacova G.			
Injiner		Gorceacova G.			

Obiect 790-1 -C

Reabilitarea si extinderea SPF " Toceni "
amplasat in extravilanul s.Toceni,r-n Cantemir

Poz.1. Bloc administrativ
SPF"Toceni"

Faza	Plansa	Planse
PE	22	

Scara S-1.Sectiunea.Noduri.
Specificatia elementilor .

"Verilarproiect" S.A.

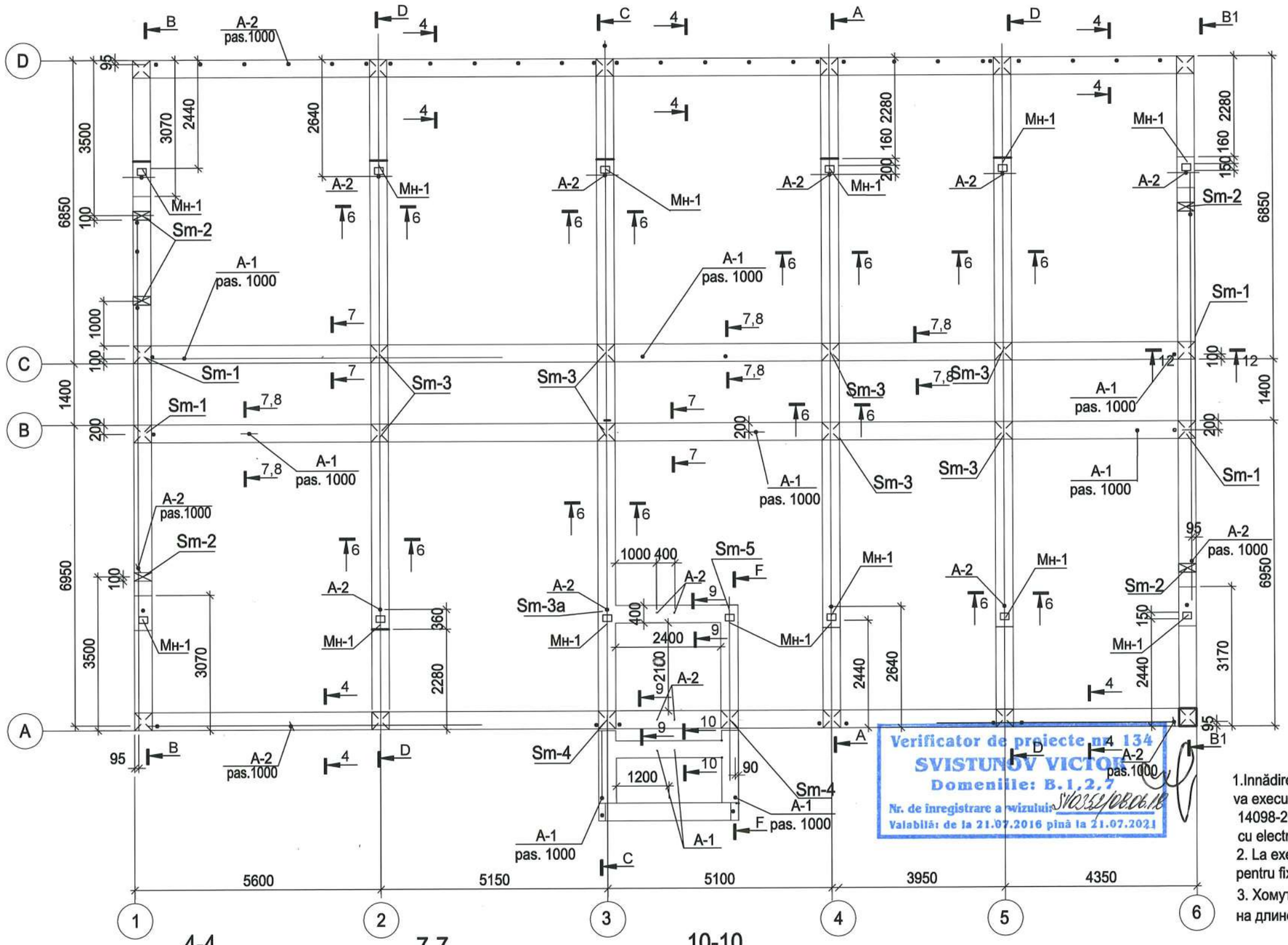

6-6

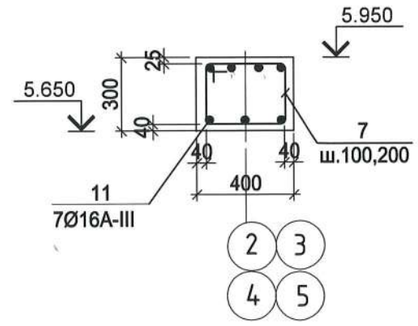

9-9

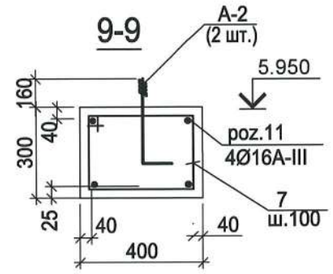

12-12

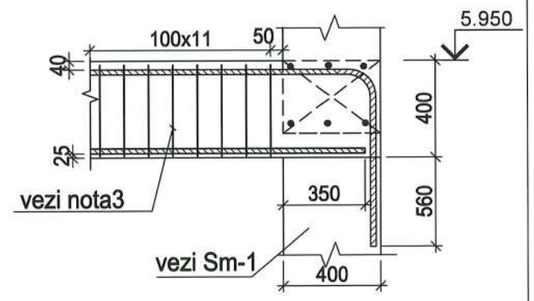

4-4

7-7

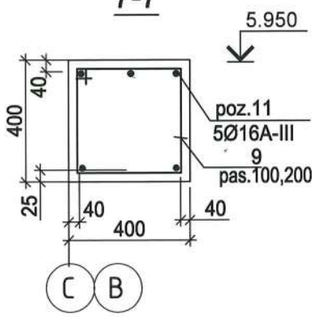

10-10

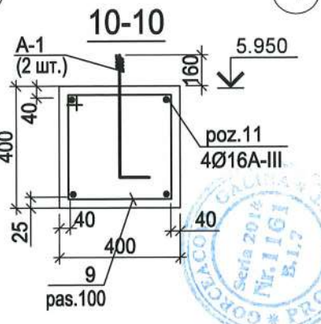

1.Innădirea armaturii longitudinale a grinzelor □i a centurilor se va executa (la necesitate) prin sudură de tip C23-Pэ după GOST 14098-2014 la distan□a 1/4 a traveii de la punctul de rezemare cu electrozii Э42А după GOST 9467-75

2. La executarea lucrărillor de betonare se vor prevede ancorele pentru fixarea grinzilor □i cosoroabelor.

3. Хомуты ригелей по сеч.6-6,7-7 устанавливаются с ш.100мм на длине ¼пролета от опор ,на остальной части длины с ш.200 мм.

Verificator de proiecte nr 134
SVISTUNOV VICTOR
Domeniile: B.1,2,7
Nr. de inregistrare a vizului: SV0352/08.06.16
Valabilă: de la 21.07.2016 pînă la 21.07.2021

Schimb	Nsect.	plansa	N doc.	semnat	Data
ASP		M. Eni			
ISP		Gorceacova G.			
Injiner		Gorceacova G.			

Obiect 790-1 -C

Reabilitarea si extinderea SPF " Toceni "
amplasat in extravilanul s.Toceni,r-n Cantemir

Poz.1. Bloc administrativ SPF"Toceni"

Faza	Plansa	Planse
PE	23	

Schema amplasarii elementilor din BA a mansardei. Cofraj.

"Verilarproiect" S.A.

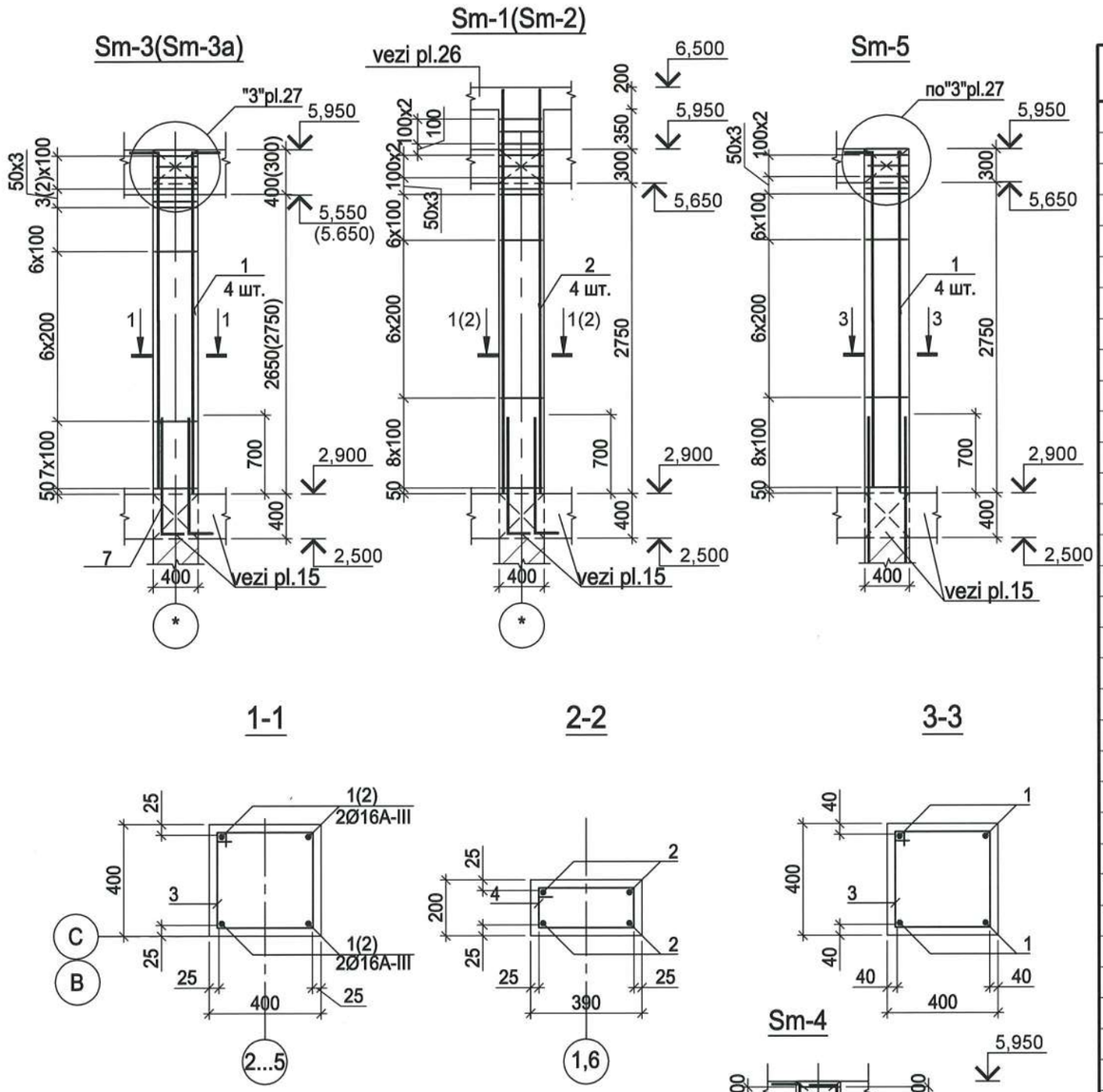

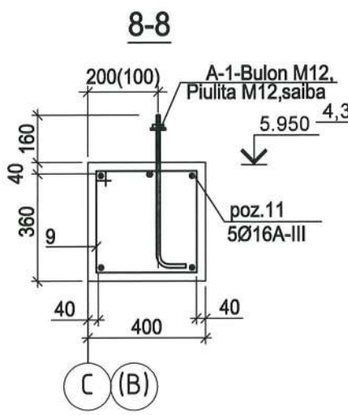

Таблица элементов

Поз.	Схема
1	350, R80, 3020
3	350, 350
4	350, 150
6	310, 150
7(9)	320, 235(335)

Specificatia etlementilor a mansarda

poz.	Indicatie	Denumire	Cont.	Masa unit. kg	Nota,masa totala,kg
		Sm-3(8шт.),Sm-3a(1шт)			
1	pl.24	Ø16 A-III, ГОСТ 5781-82 L=3380	4	5.330	191,88
3	pl.24	Ø6 A-I, ГОСТ 5781-82 L= 1560	26(27)	0.35	83,48
		Beton cl.C15 , м³	0.44		3,86
		Sm-1(4шт.)			
2	pl.24	Ø16 A-III, ГОСТ 5781-82 L=3580	4	5.65	90,4
3	pl.24	Ø6A-I, ГОСТ 5781-82 L= 1560	28	0.35	39,2
		Beton cl.C15 , м³	0.51		2,04
		Sm-2(5шт.)			
2		Ø16 A-III, ГОСТ 5781-82 L=3580	4	5.65	113,0
4	pl.24	Ø6A-I, ГОСТ 5781-82 L= 1160	28	0.26	36,4
		Beton cl.C15 , м³	0.26		1,3
		Sm-5(1шт.)			
1	pl.24	Ø16 A-III, ГОСТ 5781-82 L=3380	4	5.330	21,32
3	pl.24	Ø6 A-I, ГОСТ 5781-82 L= 1560	25	0.35	8,75
		Beton cl.C15 , м³	0.44		0,44
		Sm-4(2шт.)			
1	pl.24	Ø16 A-III, ГОСТ 5781-82 L=3380	4	5.330	21,32
3	pl.24	Ø6 A-I, ГОСТ 5781-82 L= 1560	29	0.35	19,15
		Beton cl.C15 , м³	0.44		0,88
		Рамы мансарды			
5		Ø12A-III, ГОСТ 5781-82 L=п.м.	98.0	0.888	86,24
6	pl.24	Ø6 A-I, ГОСТ 5781-82 L= 1080	276	0.24	66,24
7	pl.24	Ø6 A-I, ГОСТ 5781-82 L= 1270	871	0.28	243,88
9	pl.24	Ø6 A-I, ГОСТ 5781-82 L= 1470	362	0.33	119,46
10	pl.27	Ø6 A-I, ГОСТ 5781-82 L= 680	82	0.15	12,3
11		Ø16A-III, ГОСТ 5781-82 L=п.м.	1190.0	1.578	1877,82
A-1	pl.27	Ø12A-I, ГОСТ 5781-82 L=640	74	0.57	42,18
A-2	pl.27	Ø12A-I, ГОСТ 5781-82 L=640	107	0.57	60,99
Мн-1	pl.20	Деталь закладная Мн-1 шт.	13	3.08	40,04
				0.15	
		Beton cl.C15 , м³	24.5		

Verificator de proiecte nr. 134
SVISTUNOV VICTOR
Domeniile: B.1,2,7
Nr. de inregistrare a vizului: SV0134/08.06.16
Valabilă: de la 21.07.2016 pînă la 21.07.2021

Schimb	Nsect.	plansa	N doc.	semnat	Data
ASP		M. Eni			
ISP		Gorceacova G.			
Injiner		Gorceacova G.			

Obiect 790-1 -C

Reabilitarea si extinderea SPF " Toceni "
amplasat in extravilanul s.Toceni,r-n Cantemir

Poz.1. Bloc administrativ
SPF"Toceni"

Faza	Plansa	Planse
PE	24	

Stilpe BA a mansardei.Sectiune.
Specificatia elementilor .

"Verilarproiect" S.A.

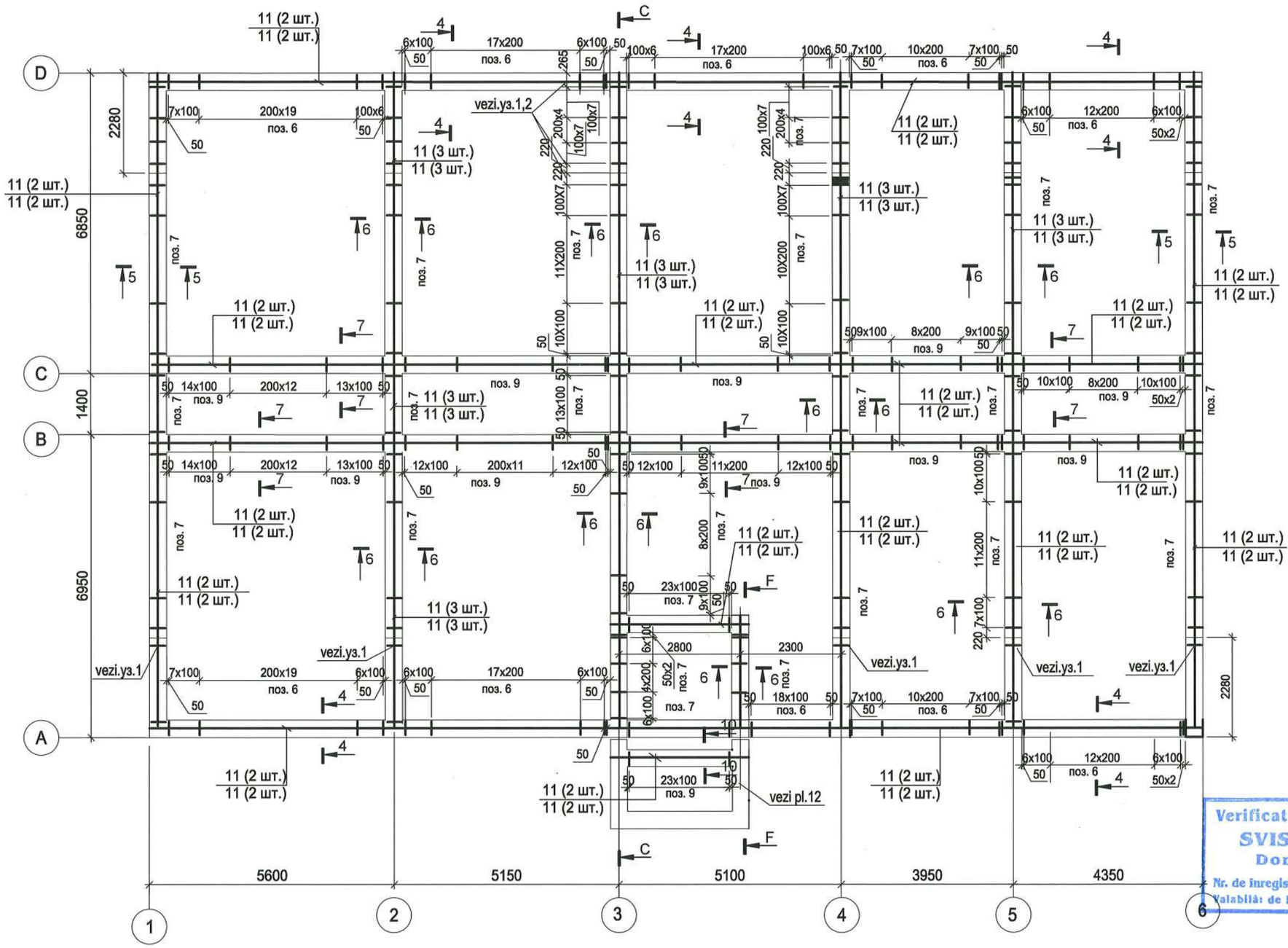

Условные обозначения

Позиция верхней продольной арматуры — количество стержней

1 (2 шт.) / 1 (2 шт.)

Позиция нижней продольной арматуры — количество стержней

5-5

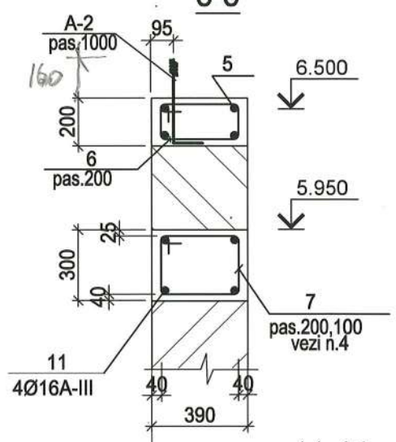

11-11

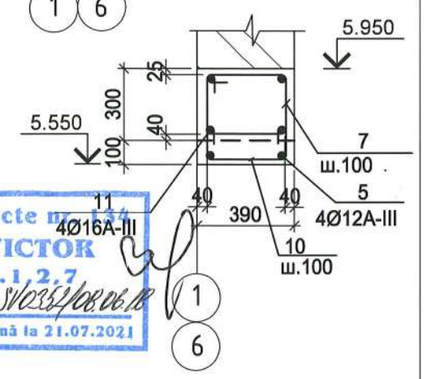

Verificator de proiecte nr. 134
SVISTUNOV VICTOR
Domeniile: B.1.2.7
Nr. de inregistrare a avizului: SV0352/08.06.18
Valabilă: de la 21.07.2016 pînă la 21.07.2021

1. На плане проставлена продольная арматура поясов и ригелей в верхней и нижней зонах и поперечная арматура ригелей.
2. Стыковку продольных стержней рабочей арматуры монолитных ригелей и поясов рам мансарды производить сваркой в нахлестку соединением С23-Рэ по ГОСТ 14098-2014, стыковку ар-ры ригелей выполнять на расстоянии 1/4 пролета от опоры.
3. При бетонировании ригелей рам заложить анкера для крепления деревянных элементов кровли и закладные детали для крепления металлической балки Bm1
4. Поз.7 по осям 1 и 6 устанавливать с ш.100 мм у опор на участках равных 600 мм.

Schimb	Nsect.	plansa	N doc.	semnat	Data
ASP		M. Eni			
ISP		Gorceacova G.			
Injiner		Gorceacova G.			

Obiect 790-1 -C

Reabilitarea si extinderea SPF " Toceni "
amplasat in extravilanul s.Toceni,r-n Cantemir

Poz.1. Bloc administrativ SPF"Toceni"

Faza	Plansa	Planse
PE	25	

Schema amplasarii elementilor din BA a mansardei.Armare

"Verilarproiect" S.A.

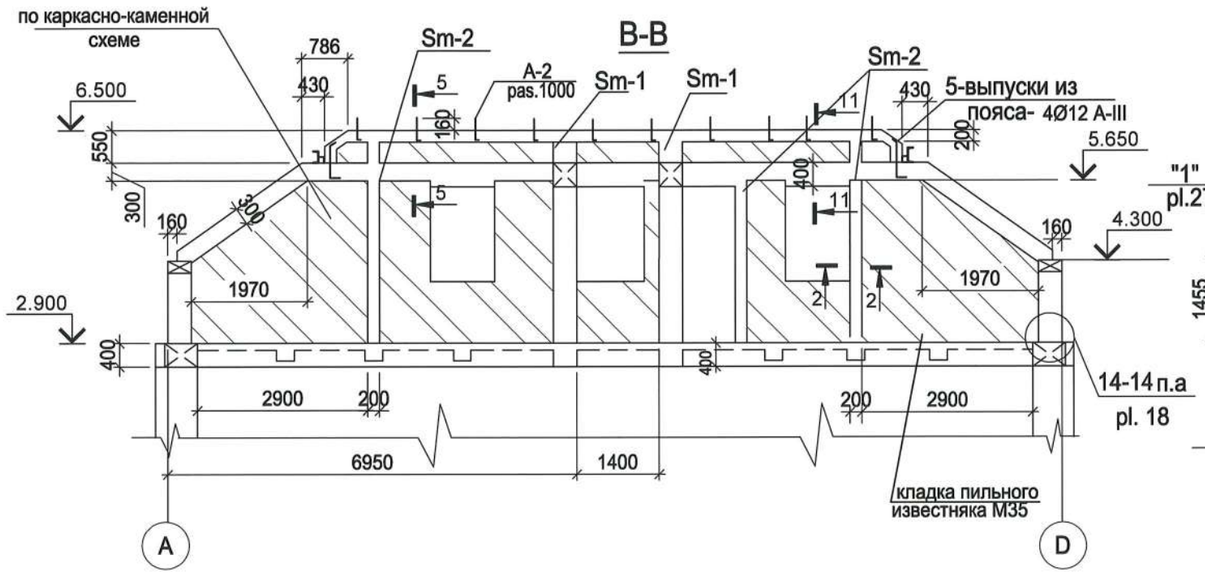

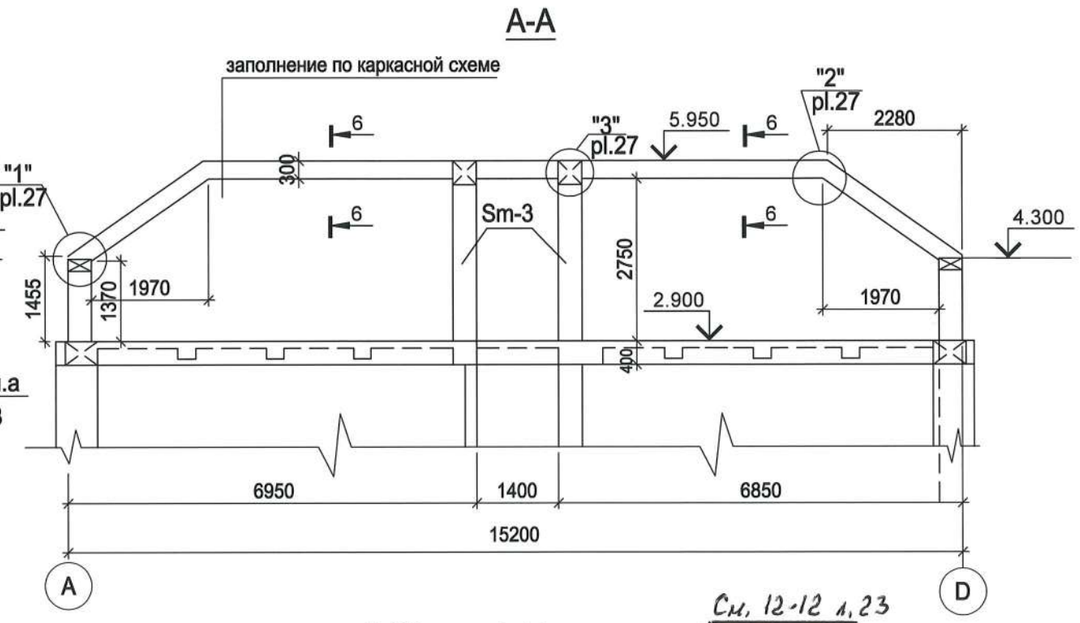

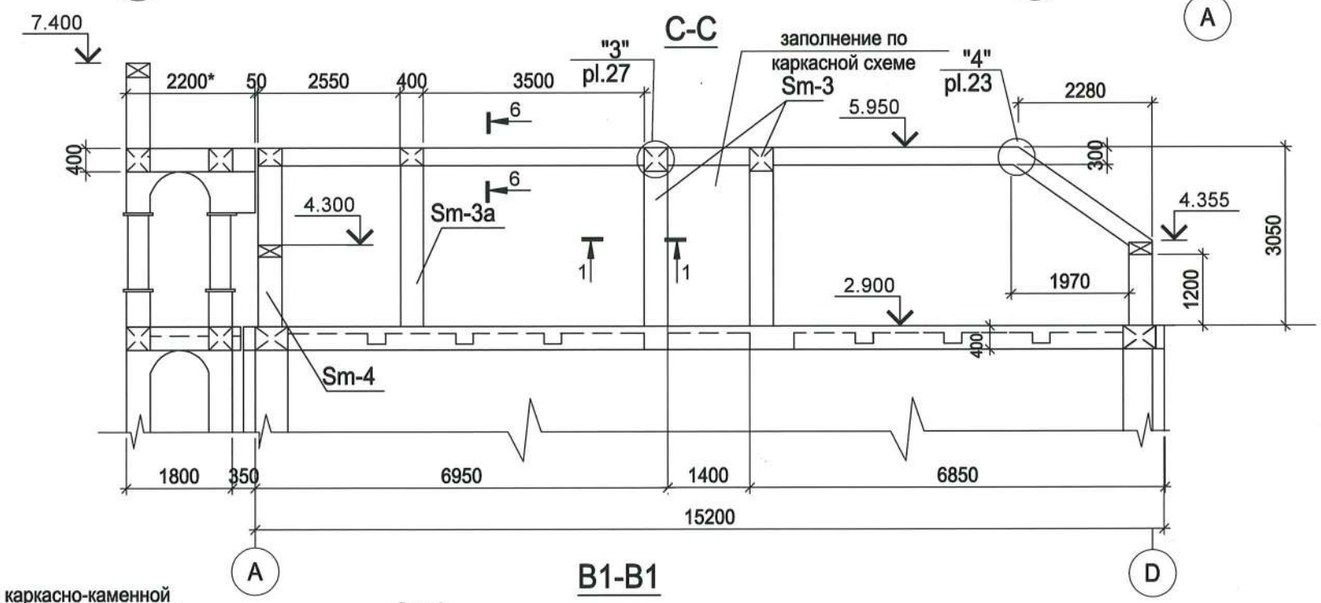

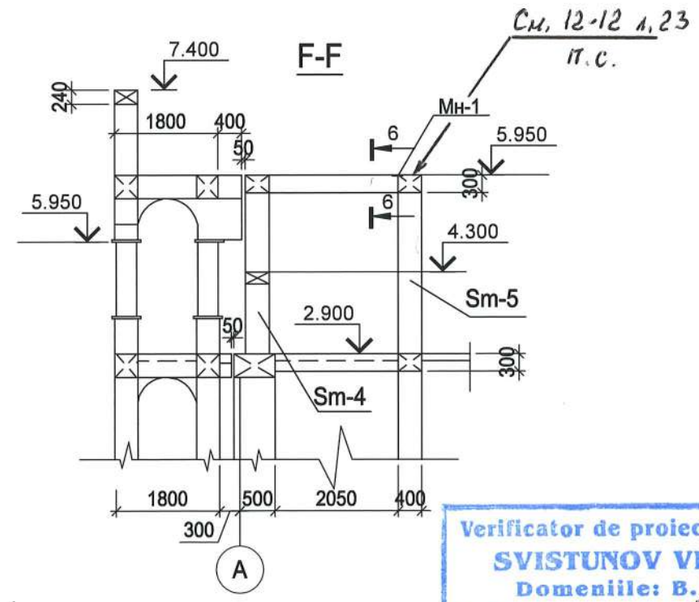

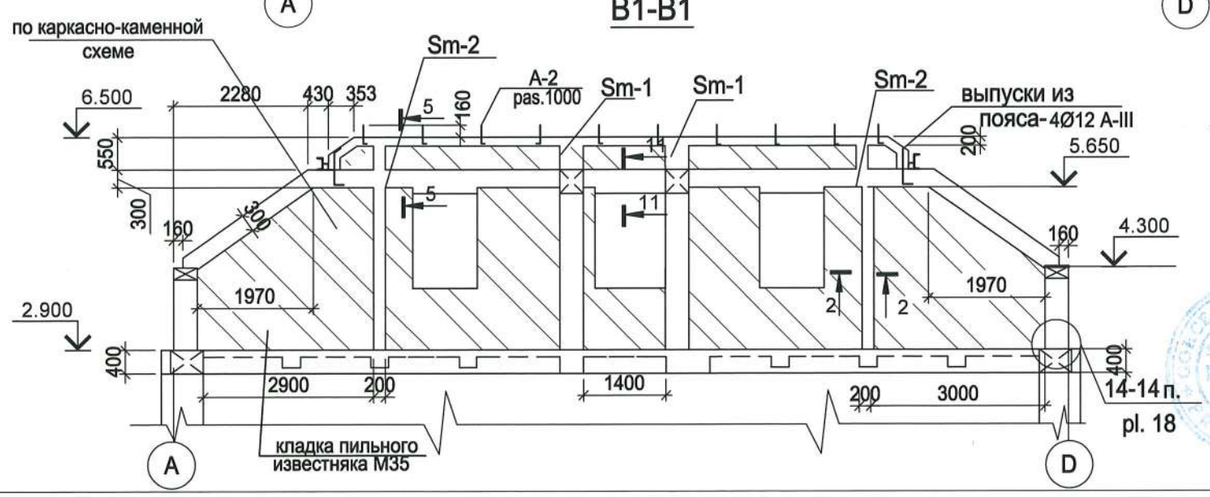

Анкера А-1 и А-2 заложить в процессе бетонирования ригелей .

Verificator de proiecte nr. 134
SVISTUNOV VICTOR
Domeniile: B.1,2,7
Nr. de inregistrare a avizului SV0359/08.08.16
Valabilă: de la 21.07.2016 pînă la 21.07.2021

Schimb	Nsect.	plansa	N doc.	semnat	Data			
						Obiect 790-1 -C		
						Reabilitarea si extinderea SPF " Toceni " amplasat in extravilanul s.Toceni,r-n Cantemir		
ASP		M. Eni				Poz.1. Bloc administrativ SPF"Toceni"	Faza	Plansa	Planse
ISP		Gorceacova G.					PE	26	
Injiner		Gorceacova G.							
						Schema amplasarii elementilor din BA a mansardei.Sectiune.	"VerilarproiectL" S.A. Licenta: Nr. 049641din 18.08.2010		

D-D

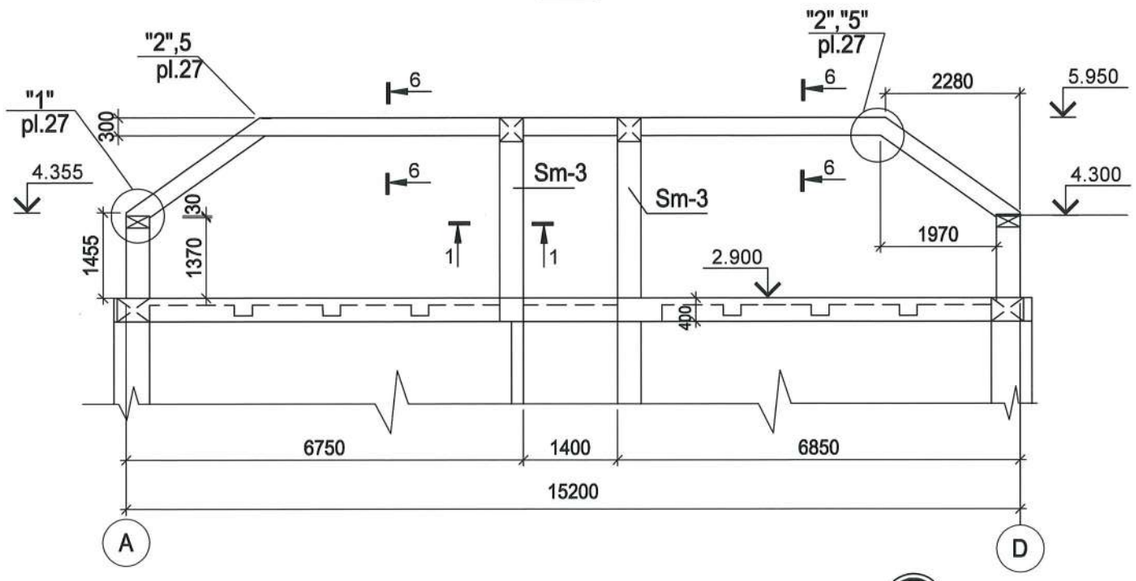

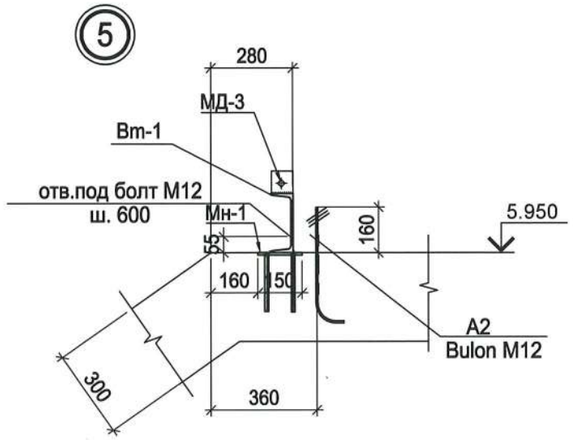

Таблица элементов

Поз.	Схема
А-2	290 R60 350 50 резьба М12
А-1	100 R60 540 50 резьба М12
10	320 180

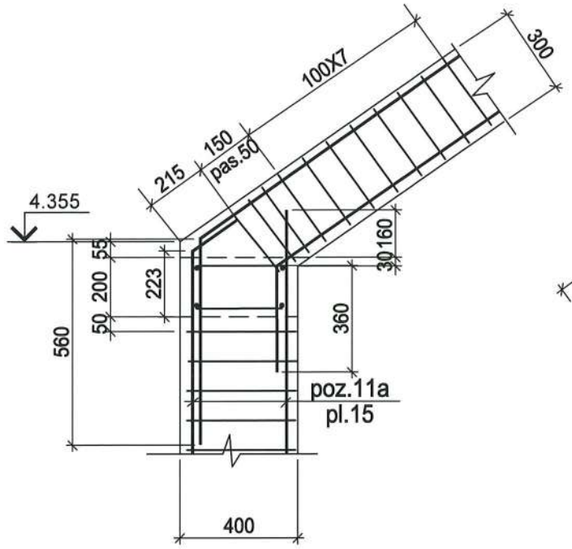

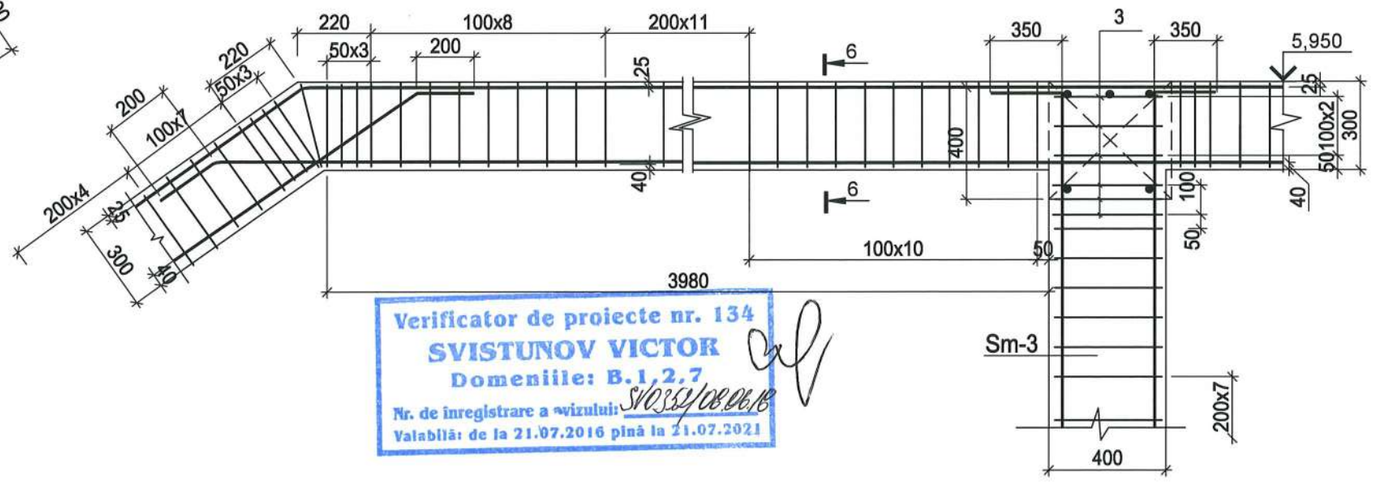

Verificator de proiecte nr. 134
SVISTUNOV VICTOR
Domeniile: B.1,2,7
Nr. de inregistrare a vizului: SV0357/08.06.18
Valabilă: de la 21.07.2016 pînă la 21.07.2021

GORCEACOVA GALINA
Seria 2014
Nr. 1161
B.1.7
PROIECTANT

Общие примечания см.л.21,24.

Schimb	Nsect.	plansa	N doc.	semnat	Data
ASP		M. Eni			
ISP		Gorceacova G.			
Injiner		Gorceacova G.			

Obiect 790-1 -C

Reabilitarea si extinderea SPF " Toceni "
amplasat in extravilanul s.Toceni,r-n Cantemir

Poz.1. Bloc administrativ
SPF"Toceni"

Faza	Plansa	Planse
PE	27	

Schema amplasarii elementilor din BA
a mansardei. Noduri.

"VerilarproiectL" S.A.
Licenta: Nr. 049641din 18.08.2010

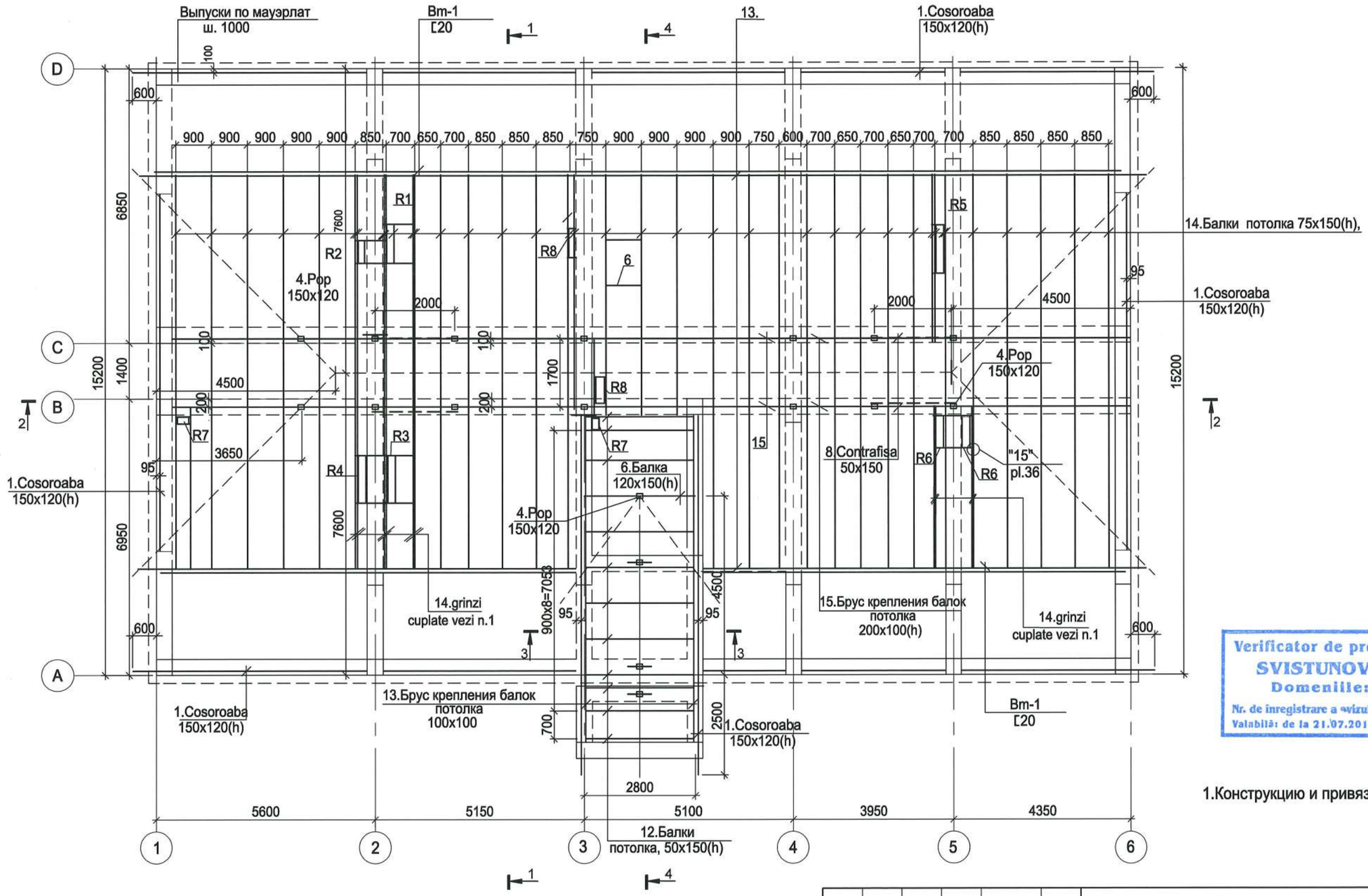

Verificator de proiecte nr. 134
SVISTUNOV VICTOR
Domeniile: B.1.2.7
Nr. de înregistrare a vizului SV0351/08.06.18
Valabilă: de la 21.07.2016 pînă la 21.07.2021

1.Конструкцию и привязку вентшахт см.р.SA.

1.Grinzii poz.14 pentru rezemarea ramelor ale canalelor de ventilare se vor executa din scînduri cuplate cîte 2 cu cuiele în ordine de □ah pe toata lungimea. Cuiele trebuie să fie de lungime suficient de mare ca ca se fie indoite pe partea cealalta. Distan□a între cuiele -100 мм

Schimb	Nsect.	plansa	N doc.	semnat	Data
ASP		M. Eni			
ISP		Gorceacova G.			
Injiner		Gorceacova G.			

Obiect 790-1 -C

Reabilitarea si extinderea SPF " Toceni "
amplasat in extravilanul s.Toceni,r-n Cantemir

Poz.1. Bloc administrativ
SPF"Toceni"

Faza	Plansa	Planse
PE	28	

Schema amplasarii elementilor din lemn la cota 5.950 m

"Verilarproiect" S.A.

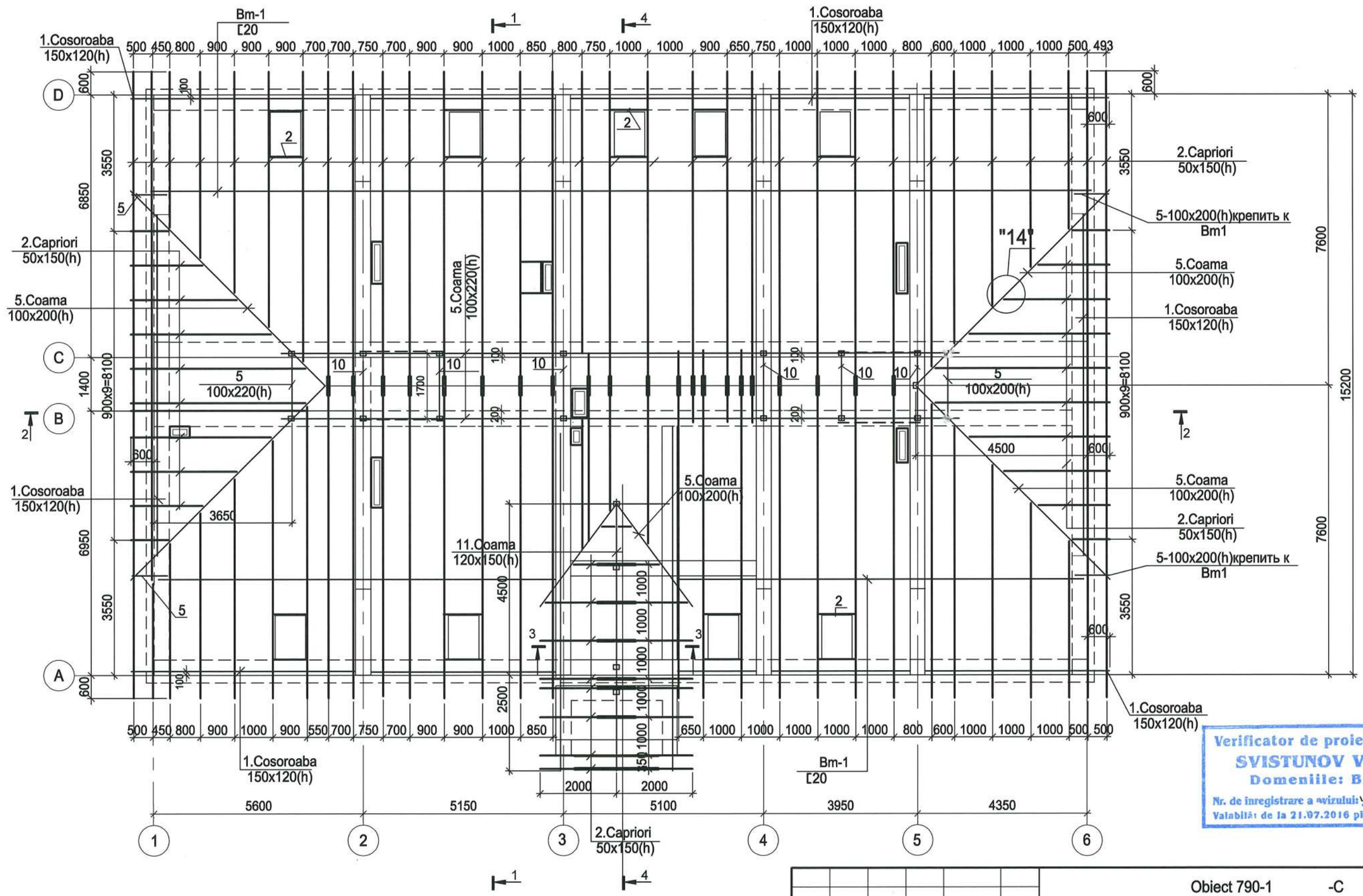

Verificator de proiecte nr. 134
SVISTUNOV VICTOR
Domeniile: B.1,2,7
Nr. de inregistrare a avizului: SV0354/06.04.18
Valabilă: de la 21.07.2016 pînă la 21.07.2021

Schimb	Nsect.	plansa	N doc.	semnat	Data
ASP		M. Eni			
ISP		Gorceacova G.			
Inginer		Gorceacova G.			

Obiect 790-1 -C

Reabilitarea si extinderea SPF " Toceni "
amplasat in extravilanul s.Toceni,r-n Cantemir

Poz.1. Bloc administrativ
SPF"Toceni"

Faza	Plansa	Planse
PE	29	

Schema amplasarii elementilor din lemn a sarpantii .

"Verilarproiect" S.A.

2 - 2

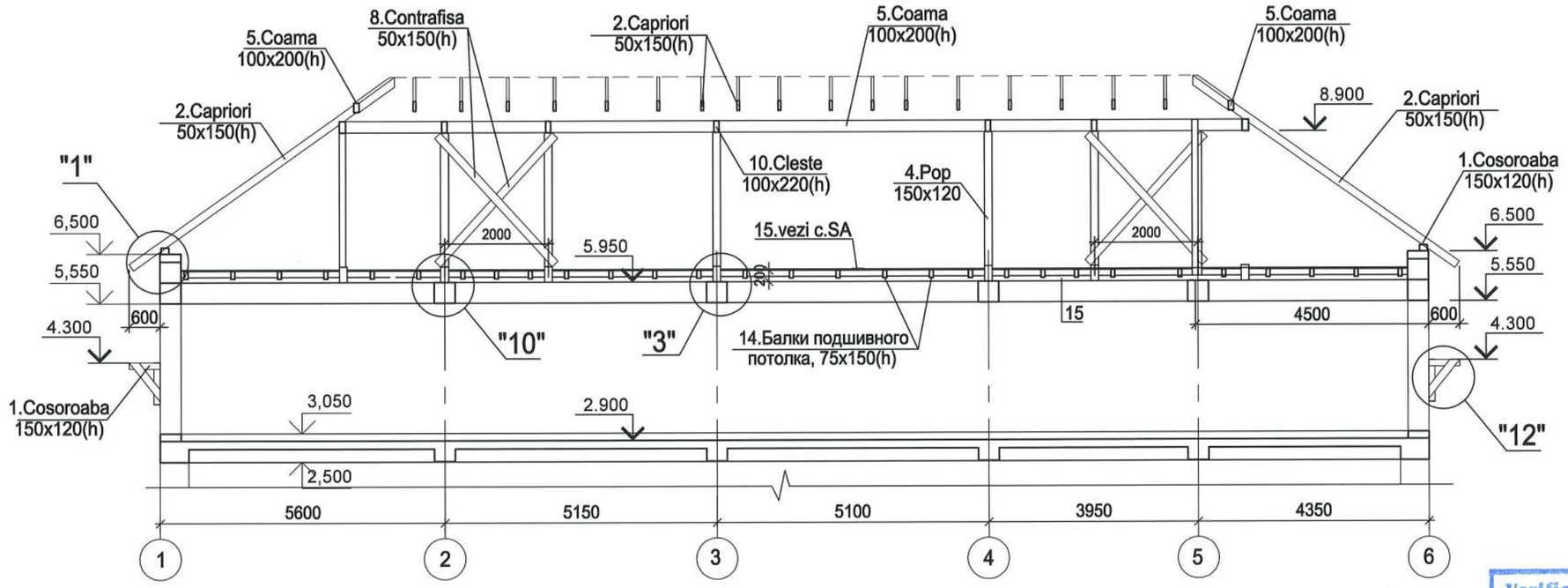

1 - 1

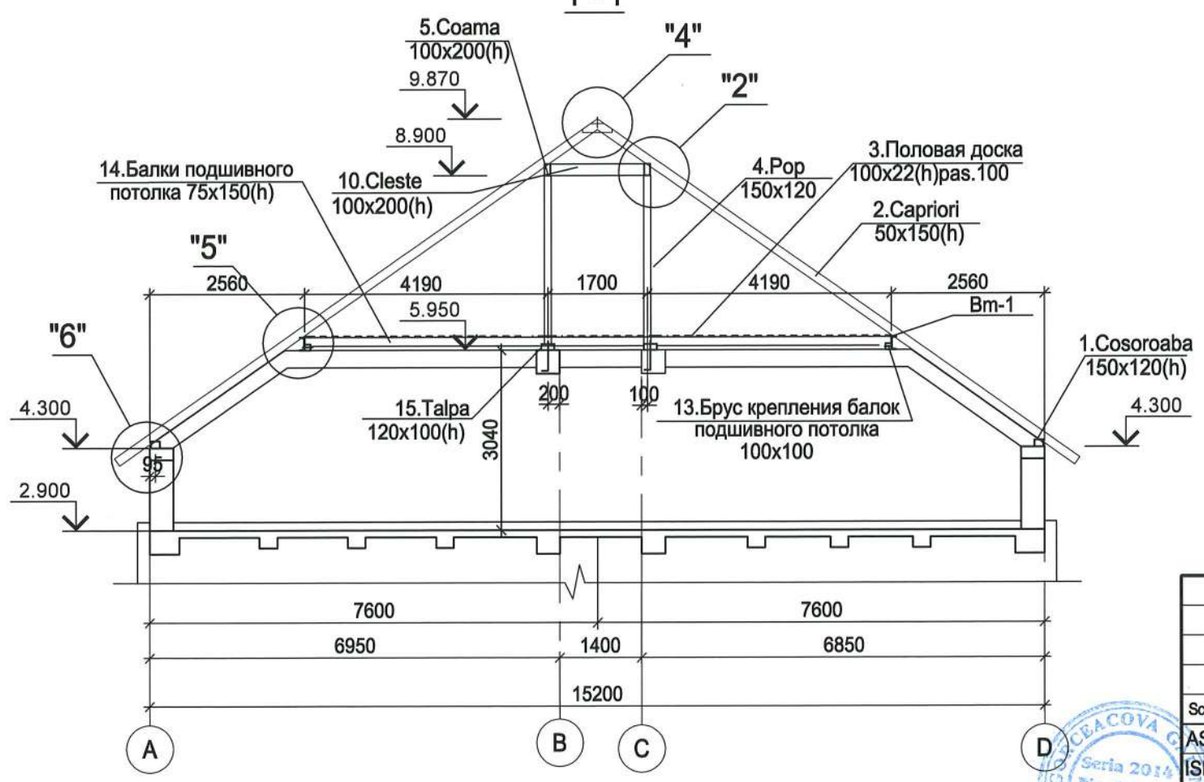

3 - 3

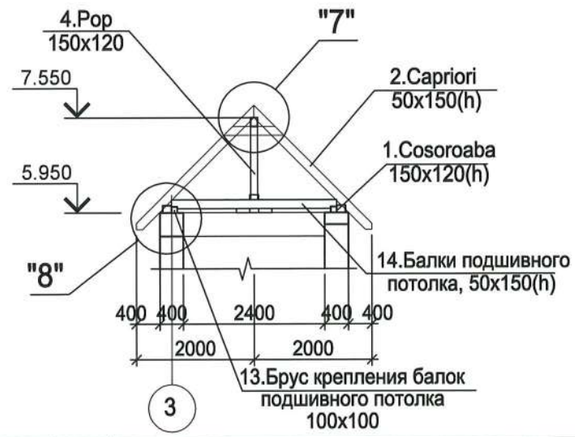

Verificator de proiecte nr. 134
SVISTUNOV VICTOR
Domeniile: B.1.2.7.
Nr. de inregistrare a avizului: SV0353/08.06.18
Valabilă: de la 21.07.2016 pînă la 21.07.2021

Schimb	Nsect.	plansa	N doc.	semnat	Data
ASP		M. Eni			
ISP		Gorceacova G.			
Injiner		Gorceacova G.			

Obiect 790-1 -C

Reabilitarea si extinderea SPF " Toceni "
amplasat in extravilanul s.Toceni,r-n Cantemir

Poz.1. Bloc administrativ
SPF"Toceni"

Faza	Plansa	Planse
PE	30	

Sarpanta . Sectiunii

"Verilarproiect" S.A.

GORCEACOVA G. Seria 2014 Nr. 1161 B.1.7

4 - 4

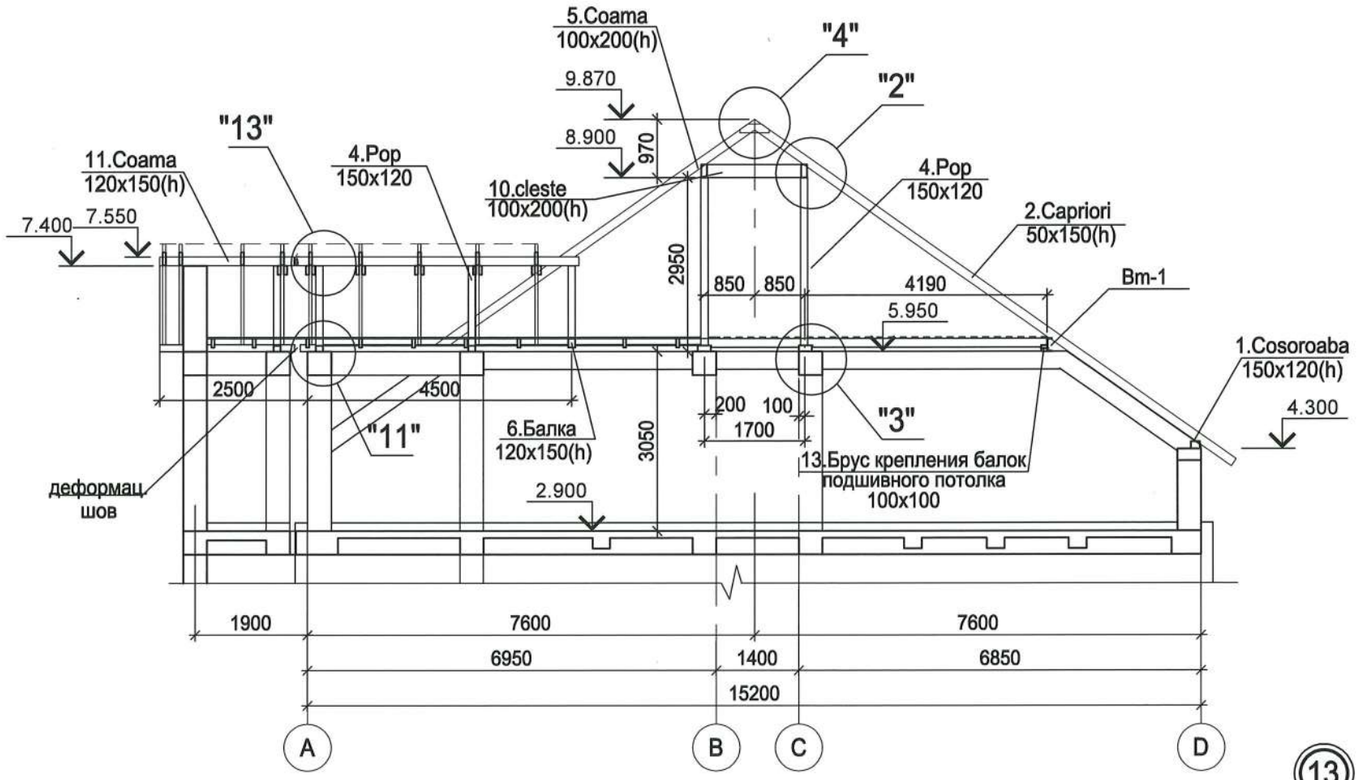

d - d

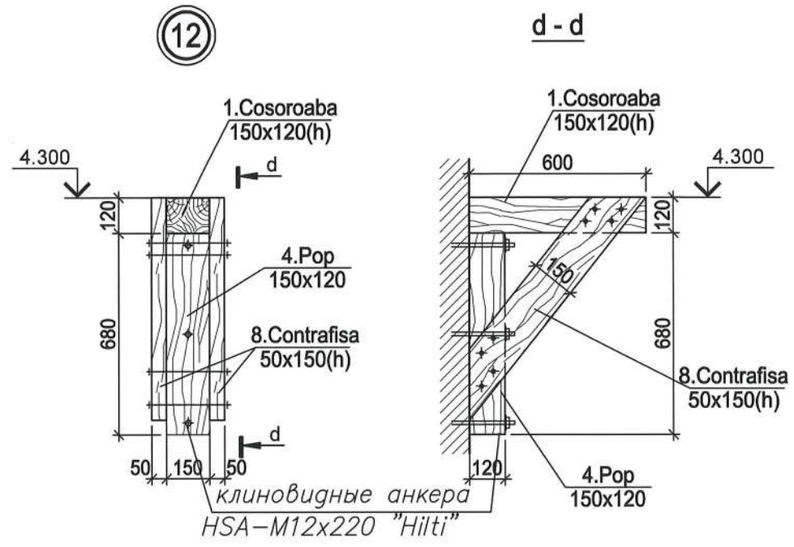

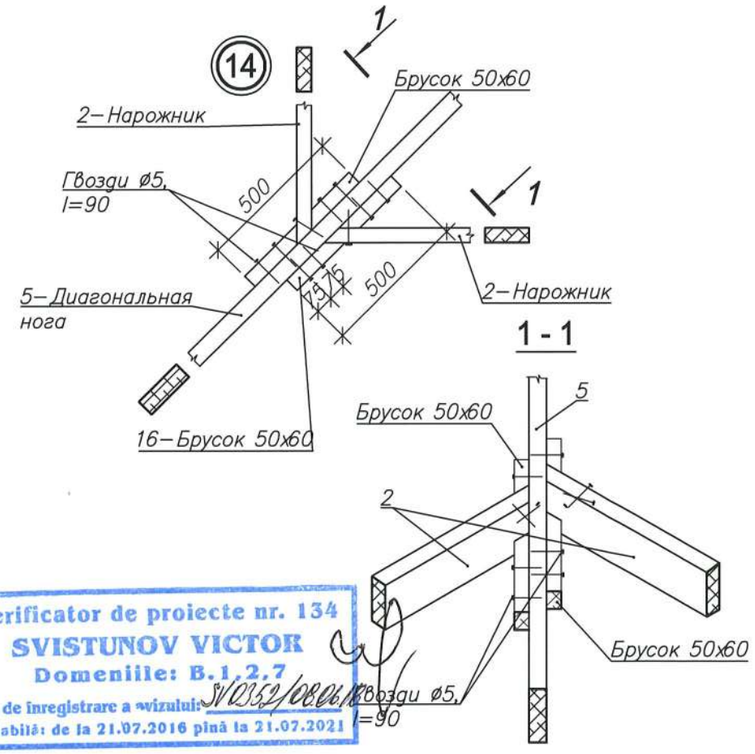

Детали соединения

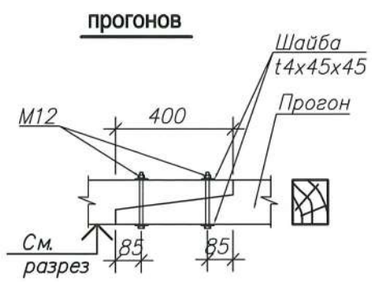

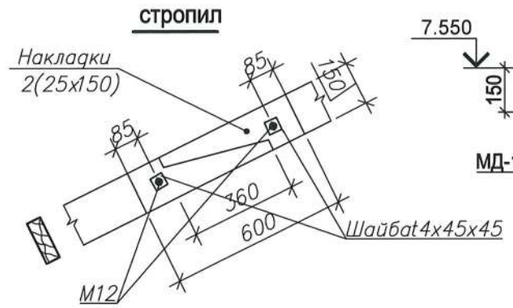

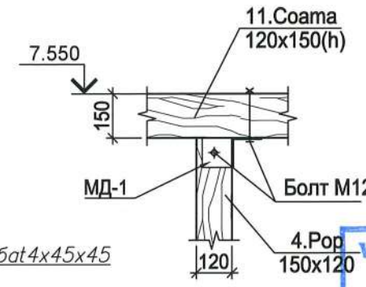

Verificator de proiecte nr. 134
SVISTUNOV VICTOR
Domeniile: B.1.2.7
Nr. de înregistrare a wizului: SV0352/0806
Valabilă: de la 21.07.2016 pînă la 21.07.2021

Примечания:

1. Для несущих конструкций покрытия мансарды применяется древесина хвойных пород, не ниже второго сорта, влажностью не более 20 %.
2. При монтаже деревянных конструкций руководствоваться рекомендациями NCM A.08.01-2016.
3. Под все деревянные элементы соприкасающиеся с металлом и железобетоном проложить 1 слой рубероида.
4. Все деревянные элементы антисептировать и обработать антипереном по СНиП 2.03-II-85 "Защита строительных конструкций от коррозии".
5. Все металические элементы защитить от коррозии путем окраски маслянными либо эмалиевыми красками за 2 раза по огрунтованной поверхности.
6. Все стропила поз.2 по узлу "5" крепить через металлический уголок Мд-4.

Schimb	Nsect.	plansa	N doc.	semnat	Data
ASP		M. Eni			
ISP		Gorceacova G.			
Injiner		Gorceacova G.			

Obiect 790-1 -C

Reabilitarea si extinderea SPF " Toceni "
amplasat in extravilanul s.Toceni,r-n Cantemir

Poz.1. Bloc administrativ
SPF"Toceni"

Faza	Plansa	Planse
PE	31	

Sarpanta . Sectiunii
Noduri sarpanta 12...14

"Verilarproiect" S.A.

Gorceacova G. Nr. 116 B.1.7 Proiectant

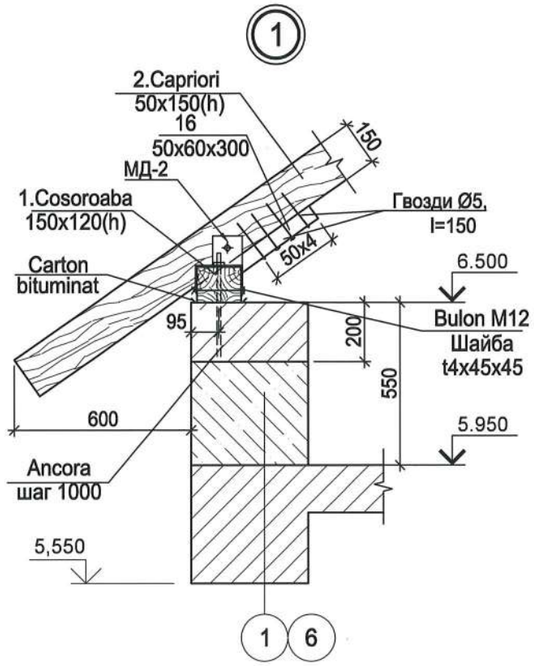

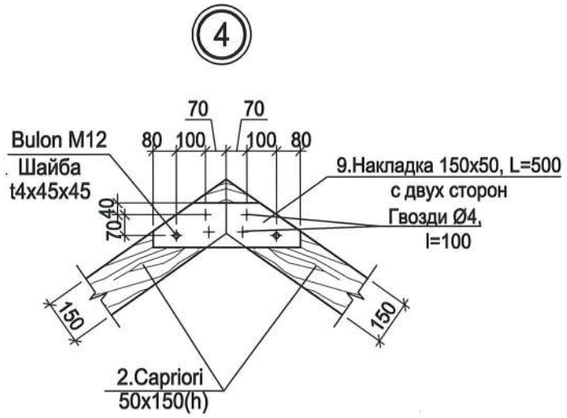

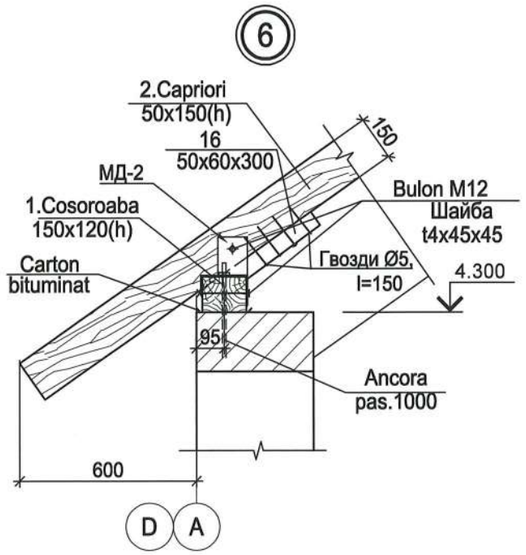

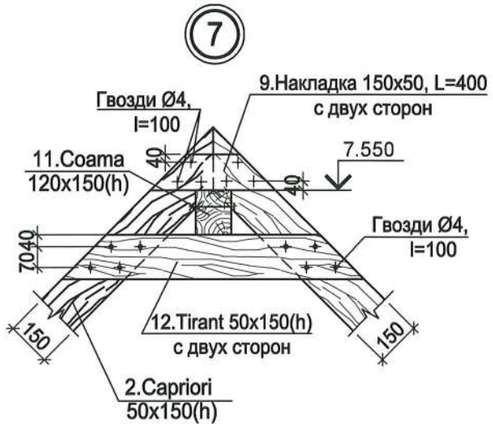

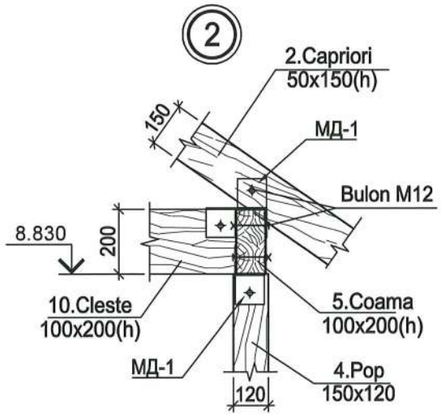

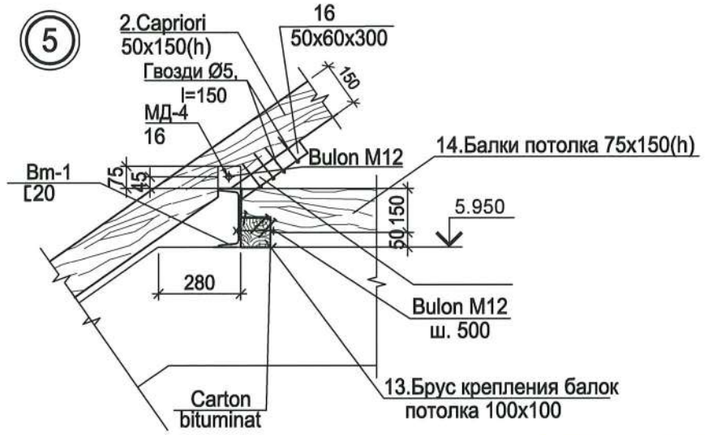

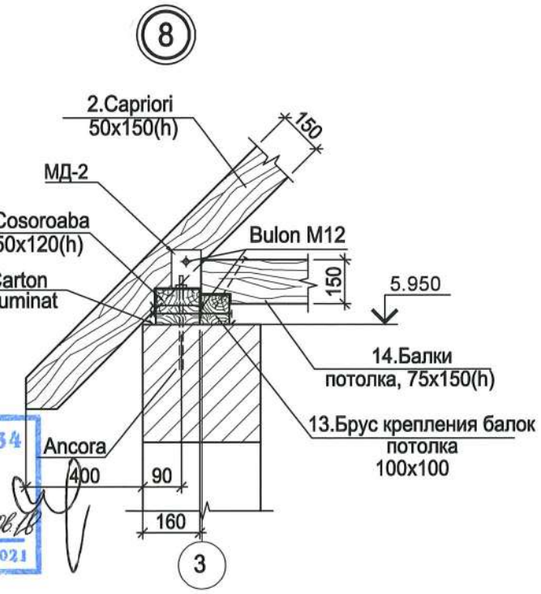

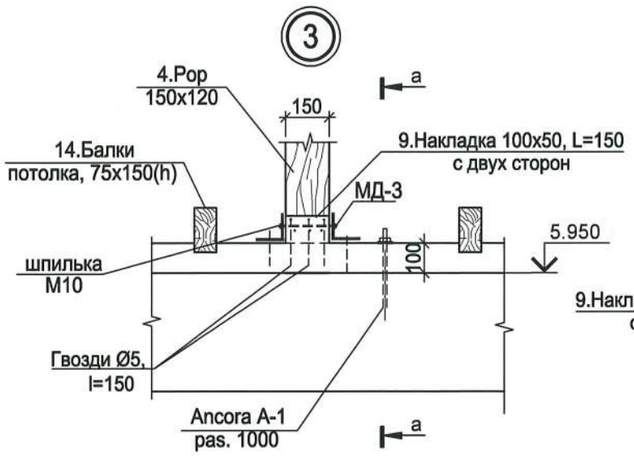

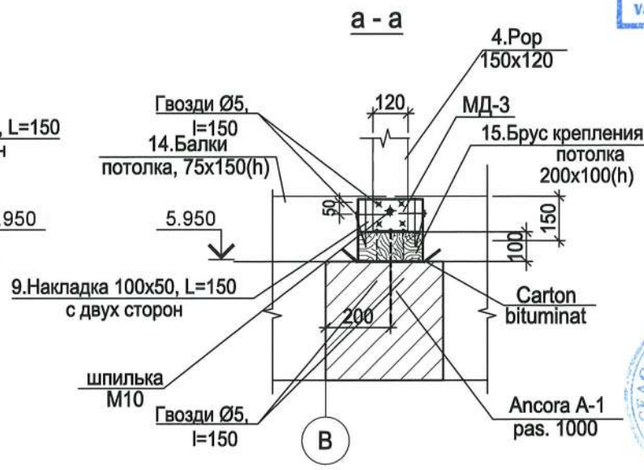

Verificator de proiecte nr. 134
SVISTUNOV VICTOR
Domeniile: B.1,2,7
Nr. de inregistrare a avizului: SV0351/08.08.16
Valabilă: de la 21.07.2016 pînă la 21.07.2021

Schimb	Nsect.	plansa	N doc.	semnat	Data	Obiect 790-1 -C			
						Reabilitarea si extinderea SPF " Toceni " amplasat in extravilanul s.Toceni,r-n Cantemir			
ASP		M. Eni				Poz.1. Bloc administrativ SPF"Toceni"	Faza	Plansa	Planse
ISP		Gorceacova G.					PE	32	
Injiner		Gorceacova G.							
						Noduri sarpanta 1...8	"Verilarproiect" S.A.		

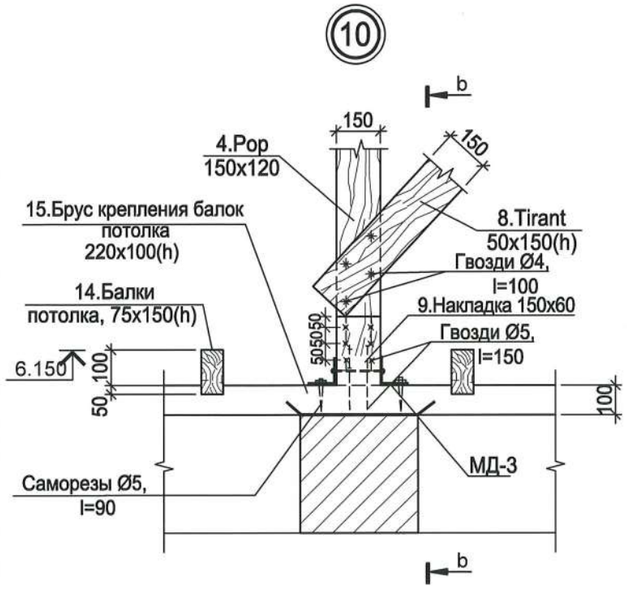

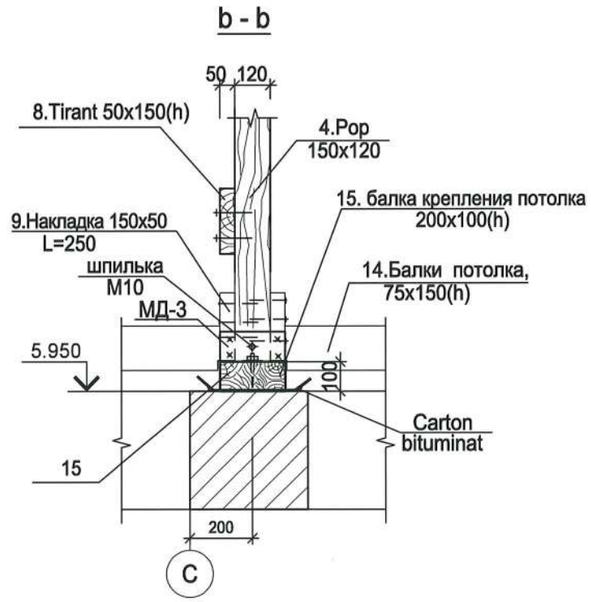

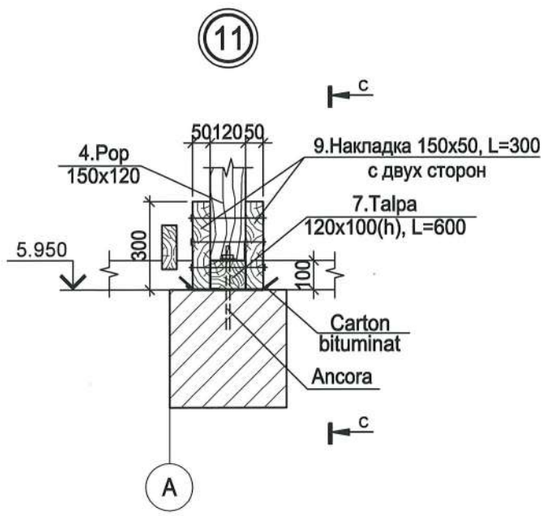

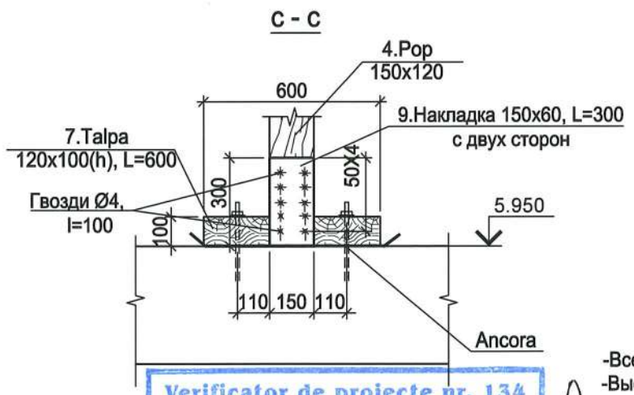

Verificator de proiecte nr. 134
SVISTUNOV VICTOR
Domeniile: B.1.2.7
Nr. de inregistrare a avizului: 10152/08.06.18
Valabilă: de la 21.07.2016 pînă la 21.07.2021

Спецификация материалов на деревянные конструкции кровли и чердака

Poz.	Indicatie	Denumire	Кол.	Masa, unit., kg	Nota
		Деревянные элементы		(Vм³)	
1	ГОСТ 8486-86E	Cosoroaba , 150x120(h), L= п. м.	82.0	1.48	
2	ГОСТ 8486-86E	Capriori , 50x150(h), L= п. м.	655.0	4.91	
3	ГОСТ 8486-86E	Половая доска 22x100, m3		3.50	
4	ГОСТ 8486-86E	Pop, 120x150, L= п. м.	60.0	1.10	
5	ГОСТ 8486-86E	Coama, 100x200(h), L= п. м.	88.6	1.77	
6	ГОСТ 8486-86E	Балка, 120x150(h), L= п. м.	3.2	0.06	
7	ГОСТ 8486-86E	Talpa, 150x100(h), L= п. м.	1.3	0.01	
8	ГОСТ 8486-86E	Tirant, 50x150, L= п. м.	37.0	0.28	
9	ГОСТ 8486-86E	Накладка, 50x150(h), L= п. м.	30.0	0.27	
10	ГОСТ 8486-86E	Cleste, 100x200(h), L= п. м.	15.3	0.31	
11	ГОСТ 8486-86E	Coama, 120x150(h), L= п. м.	7.6	0.14	
12	ГОСТ 8486-86E	Tirant,Балка- 50x150(h), L= п. м.	39.0	0.29	
13	ГОСТ 8486-86E	Брус, 100x100, L= п. м.	55.6	0.56	
14	ГОСТ 8486-86E	Балки, 75x150(h), L= п. м.	413.5	4.70	
15	ГОСТ 8486-86E	Брус, 200x100(h), L= п. м.	49.8	1.00	
16	ГОСТ 8486-86E	Опорный брус 50x60 L=п.м.	69.5	0.38	
		Объем древесины V, м³:		20.76	
		Монтажные детали кровли.			
МД-1	ГОСТ 19903-74	—4x200x200	160	1.26	
МД-2	ГОСТ 19903-74	—4x200x230	71	1.44	
МД-3*	КР	∟90x65	42	0.09	
МД-4	ГОСТ 8509-93	∟75x6 L=80	52	0.55	
Вт-1	ГОСТ 8240-93	[20 L=п.м	49.2	18.4	

-Все сварные соединения- сварка ручная или механизированая.
-Высоту сварных швов принять равной минимальной толщине свариваемых элементов более 6мм.
-Электроды принять типа Э 42А по ГОСТ 9467-75*.
-Монтажные соединения на болтах нормальной точности
-Все металлические конструкции окрасить:
Грунт ГФ-021 по ГОСТ 25129-82 — 1 слой
Эмаль ПФ-115 по ГОСТ 6465-78 — 2 слоя.
* -МД3- крепежный перфорированный оцинкованный уголок прокатный усиленный 90x90x65x2 -КР
-Для стальных элементов применяется сталь марки С245 по ГОСТ 27772-88*.
-Дополнительные элементы по кровле см.л.33.

МД-1
Общий вид

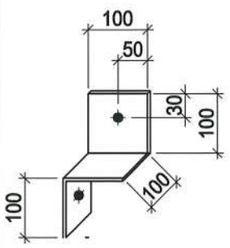

МД-1
Развертка

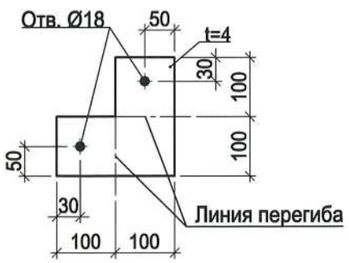

МД-2
Общий вид

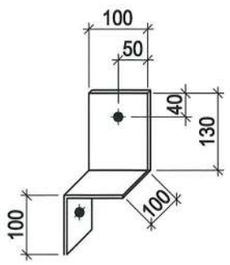

МД-2
Развертка

Schimb	Nsect.	plansa	N doc.	semnat	Data
ASP		M. Eni			
ISP		Gorceacova G.			
Injiner		Gorceacova G.			

Obiect 790-1 -C

Reabilitarea si extinderea SPF " Toceni "
amplasat in extravilanul s.Toceni,r-n Cantemir

Poz.1. Bloc administrativ
SPF"Toceni"

Faza	Plansa	Planse
PE	33	

Noduri sarpanta 10...11

"Verilarproiect" S.A.

Schema amplasarii elementilor scara de evacuare

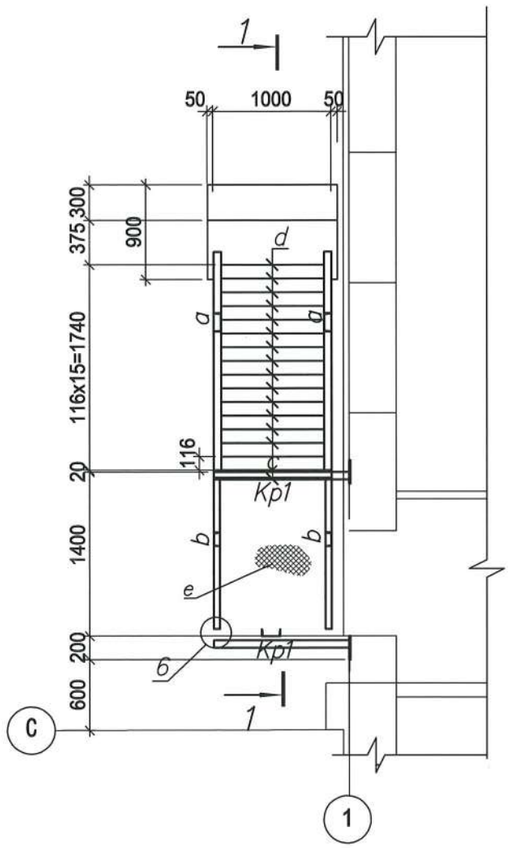

1 - 1

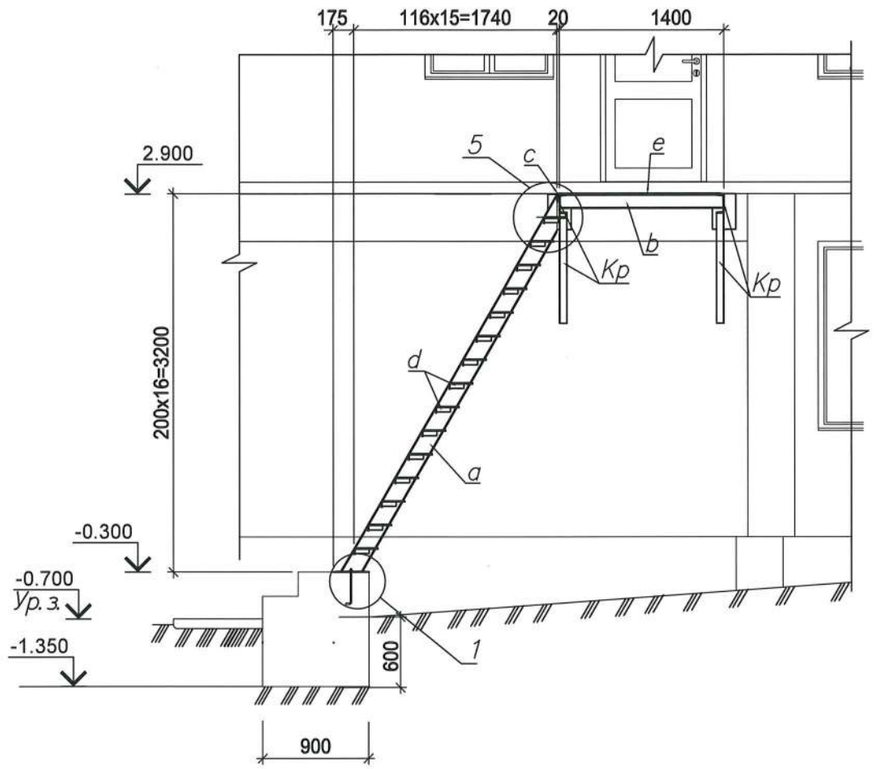

2 - 2

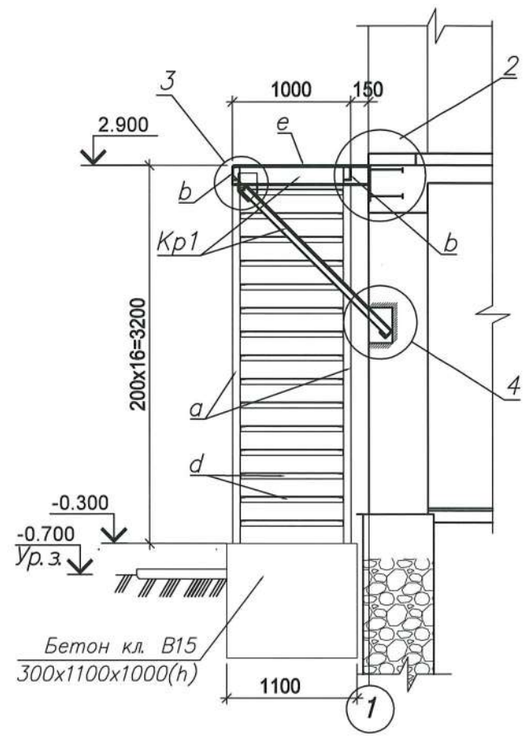

Verificator de proiecte nr. 134
SVISTUNOV VICTOR
Domeniile: B.1,2,7
Nr. de inregistrare a avizului: 51035/08.06.18
Valabilă: de la 21.07.2016 pînă la 21.07.2021

Спецификация материалов на эвакуационную лестницу

Poz.	Indicatie	Denumire	Cont.	Masa, unit., kg	Nota
		Beton cl.C15 , м³	0.65		

Ведомость элементов

Марка элемента	Сечение			Усилие для прикрепления			Наимено-вание или марка металла	Примеча-ние
	эскиз	поз.	состав	A, kH	N, kH	M, kHм		
Kp1	1150 200 1350 45	1	[16				C235	
		2	L 63x5				C235	
		3	– δ=6				C235	
a	[		[16				C235	
b	[		[12				C235	
c	L		L 63x5				C235	
d	200 50		Рифл. сталь – δ=5				C235	
e			Рифл. сталь – δ=5				C235	

Все металические элементы защитить от коррозии путем окраски маслянными красками за 2 раза по огрунтованной поверхности.

Schimb	Nsect.	plansa	N doc.	semnat	Data
ASP		M. Eni			
ISP		Gorceacova G.			
Injiner		Gorceacova G.			

Obiect 790-1 -C

Reabilitarea si extinderea SPF " Toceni " amplasat in extravilanul s.Toceni,r-n Cantemir

Poz.1. Bloc administrativ SPF"Toceni"

Faza	Plansa	Planse
PE	34	

Schema amplasarii elementilor scara de evacuare

"Verilarproiect" S.A.

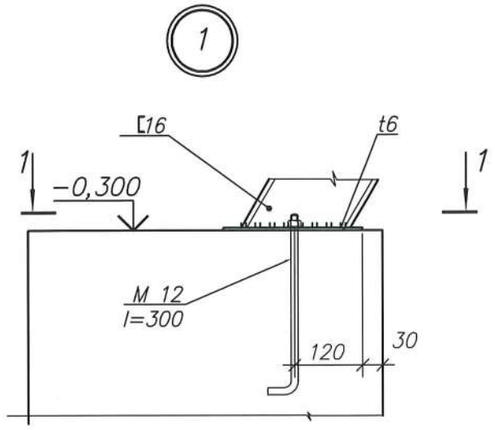

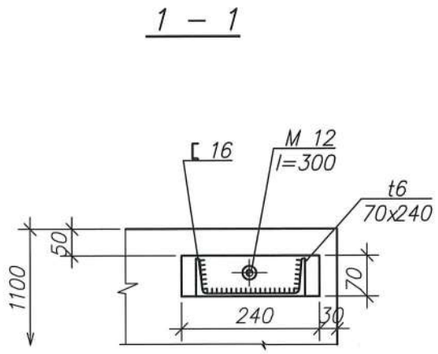

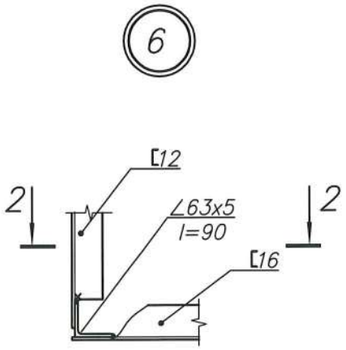

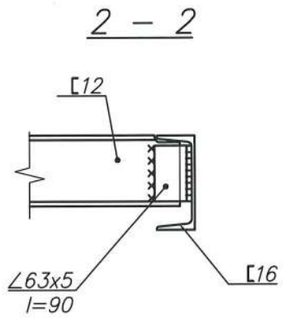

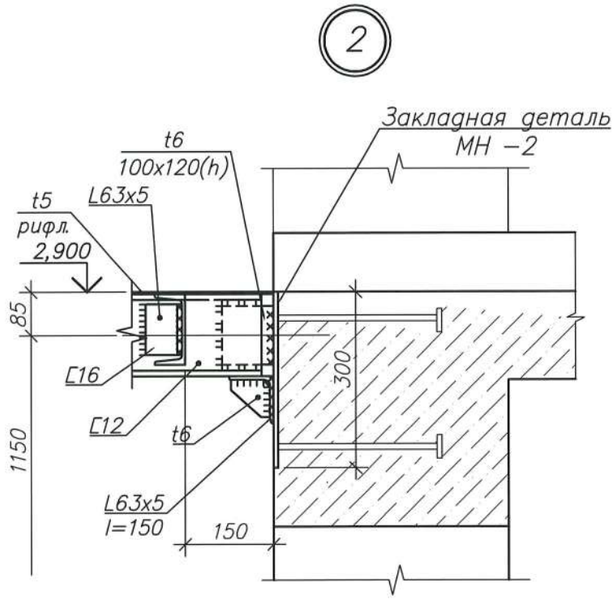

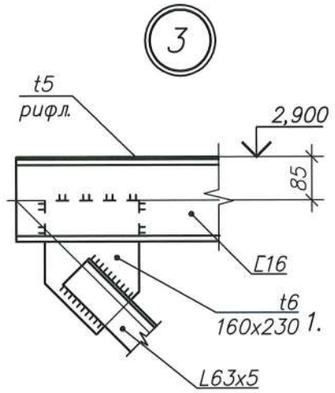

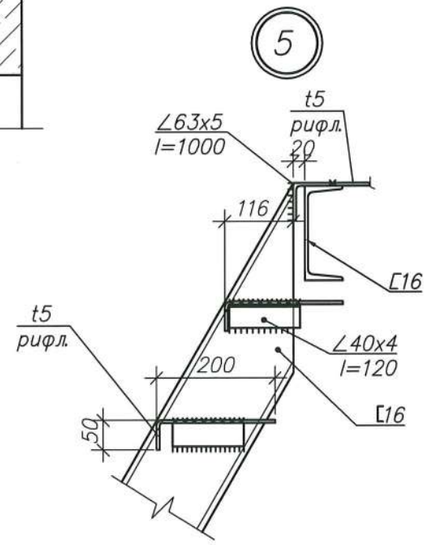

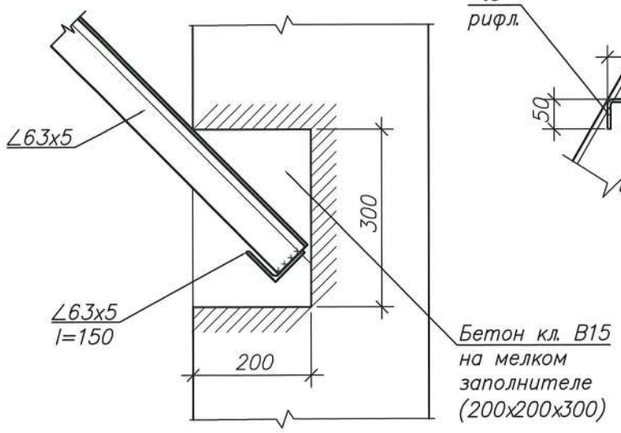

1. Закладные детали МН 2 (см. л.20) – 2 шт., заложить при бетонировании пояса (см.л.15).
2. В узле 3 примыкание элемента "в" (L12) условно не показано.
3. Сварку производить электродами Э-42А по ГОСТ 9467-75.
4. Высоту швов принять равной наименьшей толщине свариваемых элементов, длину по контакту свариваемых элементов.
5. Сварные соединения элементов выполнять в соответствии с ГОСТ 5264-80 "Ручная дуговая сварка. Соединения сварные".

Спецификация металлопроката

Наименование профиля ГОСТ, ТУ	Наименование или марка металла ГОСТ, ТУ	Номер и размеры профиля, мм	№ п/п	Общая масса, т
1	2	3	4	5
Швеллеры стальные горячекатанные ГОСТ 8240-89	С235 ГОСТ 27772-88	[16	1	155,0
		[12	2	30,0
	Итого:		3	185,0
Всего профиля:			4	**185,0**
Уголки стальные горячекатанные равнополочные ГОСТ 8509-93	С235 ГОСТ 27772-88	L 63x5	5	25,0
		L 40x4	6	10,0
	Итого:		7	35,0
Всего профиля:			8	**35,0**
Полоса стальная горячекатанная ГОСТ 103-76*	С235 ГОСТ 27772-88	t6	9	10,0
	Итого:		10	10,0
Всего профиля:			11	**10,0**
Сталь рифленая ГОСТ	С235 ГОСТ 27772-88	t5	12	205,0
	Итого:		13	205,0
Всего профиля:			14	**205,0**
Всего масса металла:			15	435,0

4,85 x 2 = 9,7 ✓

Verificator de proiecte nr. 134
SVISTUNOV VICTOR
Domeniile: B.1.2.7
Nr. de inregistrare a avizului: SV0252/08.06.16
Valabilă: de la 21.07.2016 pînă la 21.07.2021

Schimb	Nsect.	plansa	N doc.	semnat	Data
ASP		M. Eni			
ISP		Gorceacova G.			
Injiner		Gorceacova G.			

Obiect 790-1 -C

Reabilitarea si extinderea SPF " Toceni "
amplasat in extravilanul s.Toceni,r-n Cantemir

Poz.1. Bloc administrativ SPF"Toceni"

Faza	Plansa	Planse
PE	35	

Scara de evacuare.
Noduri. Specificatia elementilor .

"Verilarproiect" S.A.

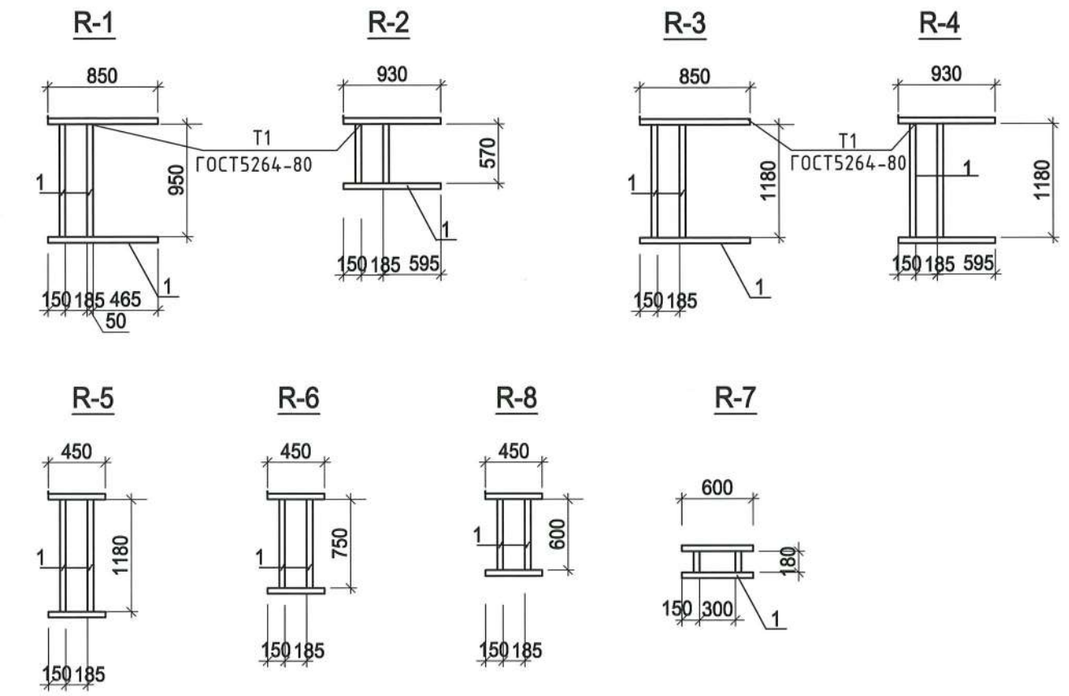

Specificatia etlementilor a suport pentru cos ventilare

poz.	Indicatie	Denumire	Cont.	Masa unit. kg	Nota,masa totala,kg
		R-1(1шт)			
1	pl.33	☐ 50X3 ГОСТ 8639-82 L= п.м.	3.60	4.31	
		R-2(1шт)			
1	pl.33	☐ 50X3 ГОСТ 8639-82 L= п.м.	3.00	4.31	
		R-3(1шт)			
1	pl.33	☐ 50X3 ГОСТ 8639-82 L= п.м.	4.06	4.31	
		R-4(1шт)			
1	pl.33	☐ 50X3 ГОСТ 8639-82 L= п.м.	4.22	4.31	
		R-5(1шт)			
	pl.33	☐ 50X3 ГОСТ 8639-82 L= п.м.	3.26	4.31	
		R-6(2шт)			
	pl.33	☐ 50X3 ГОСТ 8639-82 L= п.м.	2.40	4.31	
		R-7(2шт)			
	pl.33	☐ 50X3 ГОСТ 8639-82 L= п.м.	0.96	4.31	
		R-8(2шт)			
	pl.33	☐ 50X3 ГОСТ 8639-82 L= п.м.	2.1	4.31	101,46
		Крепежный элемент			
MD-7	GOST 19903-74	—5x110x390	22	1.68	36,96
MD-7a	GOST 19903-74	—5x110x315	20	1.35	27

165,61

(15)

MD-7(MD-7a)

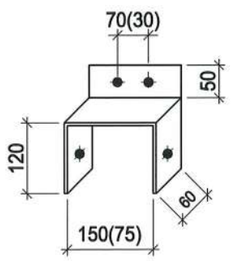

1 - 1

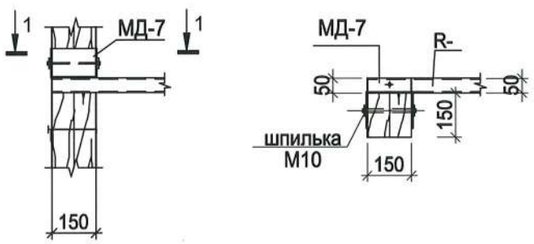

Verificator de proiecte nr. 134
SVISTUNOV VICTOR
Domeniile: B.1.2.7
Nr. de inregistrare a avizului: SV0332/08.06.18
Valabilă: de la 21.07.2016 pînă la 21.07.2021

-Indica☐iile generale vezi pl.33
-Sudarea se va executa în conformitate cu GOST 5264-80-Ручная дуговая сварка.
-Вентшахты см. p.SA

(16)

2 - 2

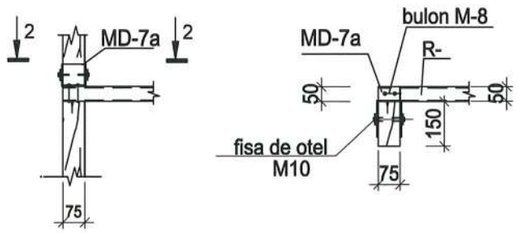

Schimb	Nsect.	plansa	N doc.	semnat	Data
ASP		M. Eni			
ISP		Gorceacova G.			
Injiner		Gorceacova G.			

Obiect 790-1 -C

Reabilitarea si extinderea SPF " Toceni "
amplasat in extravilanul s.Toceni,r-n Cantemir

Poz.1. Bloc administrativ SPF"Toceni"

Faza	Plansa	Planse
PE	36	

Etlementilor a suport pentru cos ventilare

"Verilarproiect" S.A.