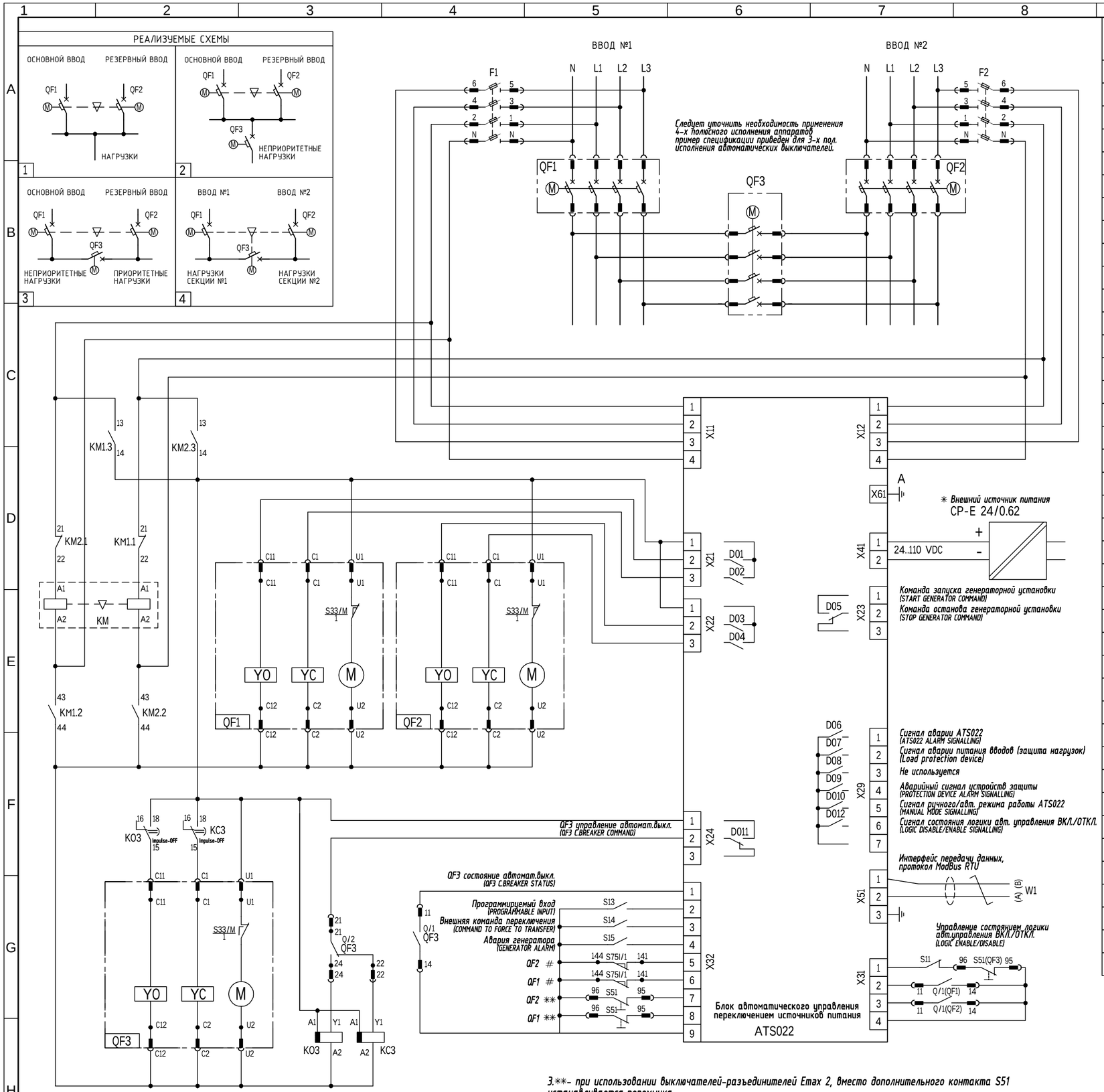

ПОЗ.	ОБОЗНАЧЕНИЕ	НАИМЕНОВАНИЕ	КОЛ.	КОД ЗАКАЗА
		Стандартные изделия		
1	ATS022	Блок автомат. управления перекл.	1	1SDA065524R1
		источников питания (ABP) ATS022		
2	QF1,QF2	Выключатель автомат. выкатной	2	1SDA072215R1
		E1.2B 1600 Ekip Touch LSI 3p W MP		
	Q/1(QF1),Q/1(QF2)	компл. 4 контакта состояния		
3	QF3	Выключатель автомат. выкатной	1	1SDA072135R1
		E1.2B 1000 Ekip Touch LSI 3p WMP		
	Q/1,Q/2(QF3)	компл. 4 контакта состояния		
4	YC	Реле вкл. YC E1.2..E6.2 220-240 Vac/dc	3	1SDA073687R1
5	YO	Реле отключения (независимый расц.)	3	1SDA073674R1
		YO E1.2..E6.2 220-240 Vac/dc		
6	M	Электродвигатель для взвода включ.	3	1SDA073711R1
		пружин M E1.2 220-250 Vac/dc		
7	S51(QF1,QF2,QF3)	Контакт аварийного срабат. S51		
		входит в стандарт. поставку выкл.		
8	S75I/1	Контакты положения выключателя	3	1SDA073762R1
		в фиксирован. части AUP 6 400V E1.2		
9		Контакт готовности к включению	3	1SDA073770R1
		RTC 250V E1.2		
10		Блокировка доступа к кнопкам	3	1SDA073854R1
		прозрачная PBC E1.2		
11		Блок.выключателя в разомк.состоянии	3	1SDA073783R1
		KLC-S E1.2 -одинаковые ключи N.20005		
12		Механический счетчик числа	3	1SDA073780R1
		коммутаций MOC E1.2		
13		Фиксированная часть выкатного	3	1SDA073907R1
		исполн. E1.2 W FP Iu=1600 HR HR 3p		
14	F1,F2	Рубильник с предохранит. E94/32	2	2CSM204723R1801
		Предохранитель плавкий E 9F10 GG4	8	2CSM257543R1801
15	KM	Миниконтактор реверс. VB6-30-01 9A	1	GJL1211901R8010
		(400В AC3) катушка 230В AC		
16	KO3,KC3	Реле времени CT-MFD.12 модульное	2	1SVR500020R0000
		24-48В DC,24-240В AC(0,05с..100ч) 1ПК		
17	* CP-E 24/0.75	Блок питания CP-E 24/0.75	1	1SVR427030R0000
		(регулир. вых. напряж) 90-265В AC		
		/120-370В DC, выход 24В DC /0.75А		

Примечания:

1. Приведены структурные схемы устройств автомат. ввода резерва (№ 1-4), реализуемые на блоке ATS022. Однолинейная схема соответствует решению №4 "два в два с секционным автоматическим выключателем"
2. * - необходимо только для ModBus RTU.
3. **- при использовании выключателей-разъединителей Emax 2, вместо дополнительного контакта S51 устанавливается перемычка.
4. # - при использовании стационарных автоматических выключателей Emax 2, вместо дополнительного контакта S75I/1 устанавливается перемычка.
5. Реле KO3 и KC3 должны быть настроены на режим работы "Проскальзывающий размыкающий контакт" (1 ⎍ ■)

Prepared: RU_LP-DI		Document kind: SCHEMATIC_CIRCUIT	Date: 31.01.14
Approved: MESHCHERYAKOV	ABB	Title: Пример схемы и спецификации ATS022_2/2_E1.2	Page: 1/1
Resp. (division/department): RU_LP		Document id.: 9CNR000007-157	Rev.: BETA; Lang.: RUS