PDF-XChange Product
Click to buy NOW!
www.tracker-software.com

SECȚIUNE 6 - 6, sc.1:100

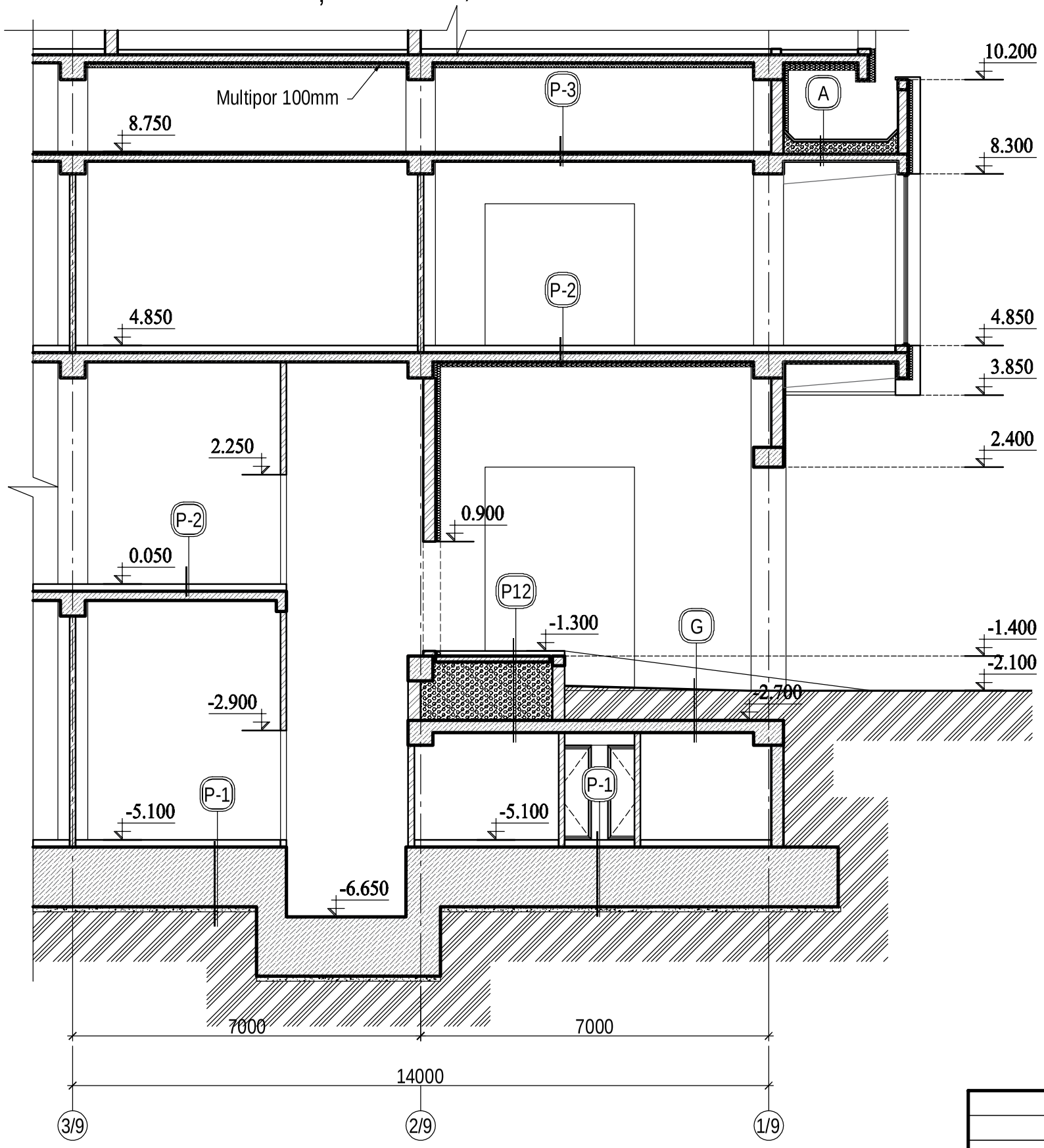

Secțiune a - a, sc.1:100

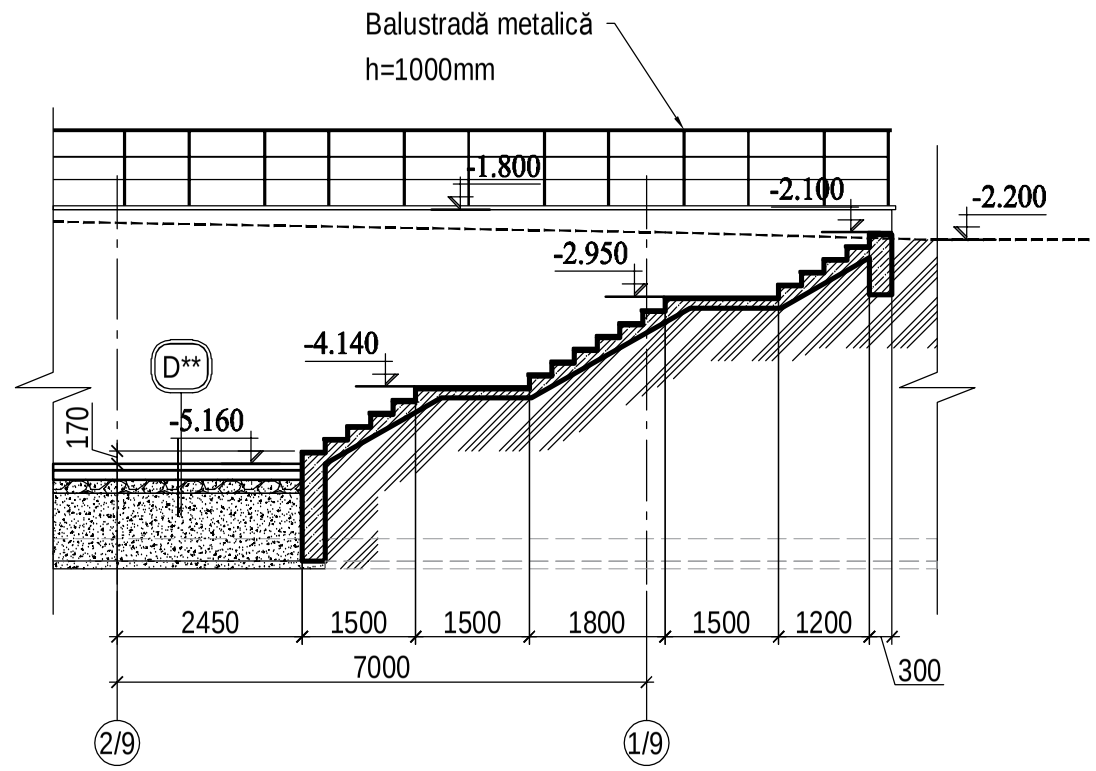

Secțiune b - b, sc.1:100

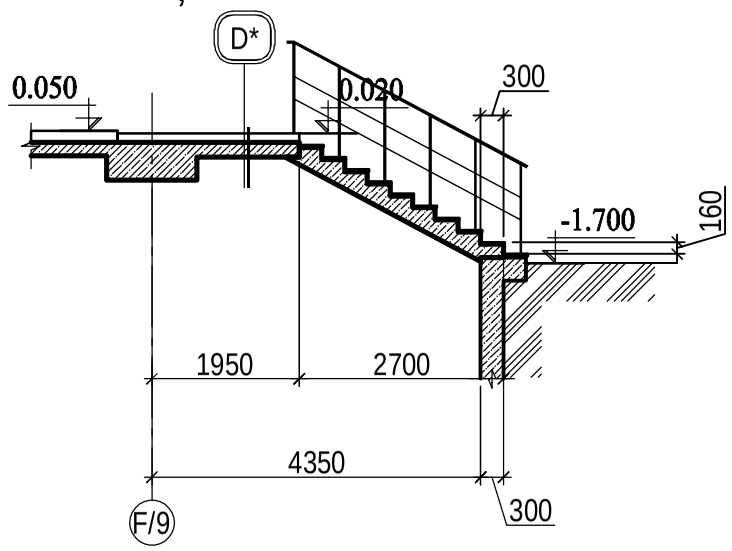

	Nume	Semnat	Data
A.Ș.P.	I.Carpov		12.23
Arhitect	V.Comerzan		12.23
Arhitect	L.Crețu		12.23

345/21-9-SA

Construirea, în tranșe, a unui ansamblu rezidențial, cu obiective comerciale/prestări servicii, parcări auto subterane și parcare auto supraetajată (modificarea documentației de proiect) pe terenul cu nr.cad.0100423.203, 0100423.540, 0100423,541 din mun.Chișinău, str. Tudor Vladimirescu 1/ 8.

TRANSA II

Faza	Planșa	Planșe
PE	55	68

SECȚIUNE 5 - 5, sc.1:100; Secțiune b - b; Secțiune c - c, sc.1:100

" Axis Mundi " S.R.L.
Licenta Nr. 041781
seria A MMII din 09.04.13

PDF-XChange Product
Click to buy NOW!
www.tracker-software.com